GARDENA®

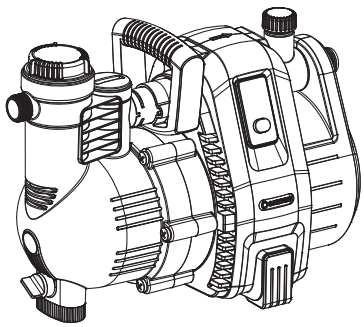

4000/5 Art. 1732

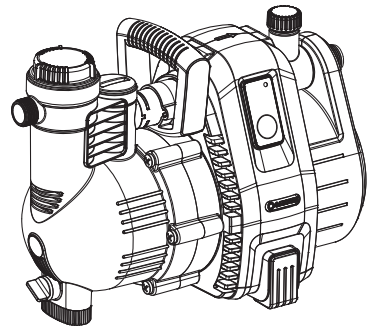

5000/5 Art. 1734

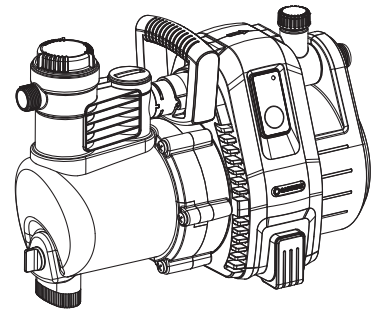

6000/6 inox Art. 1736

DE	**Betriebsanleitung** Gartenpumpe
EN	**Operator's Manual** Garden Pump
FR	**Mode d'emploi** Pompe de surface pour arrosage
NL	**Gebruiksaanwijzing** Besproeiingspomp
SV	**Bruksanvisning** Bevattningspump
DA	**Brugsanvisning** Trykpumpe
FI	**Käyttöohje** Puutarhapumppu
NO	**Bruksanvisning** Hagepumpe
IT	**Istruzioni per l'uso** Pompa da giardino
ES	**Instrucciones de empleo** Bomba para jardín
PT	**Manual de instruções** Bomba de Jardim
PL	**Instrukcja obsługi** Pompa ogrodowa
HU	**Használati utasítás** Kerti szivattyú
CS	**Návod k obsluze** Zahradní čerpadlo
SK	**Návod na obsluhu** Záhradné čerpadlo
EL	**Οδηγίες χρήσης** Αντλία κήπου
RU	**Инструкция по эксплуатации** Садовый насос
SL	**Navodilo za uporabo** Vrtna črpalka
HR	**Upute za uporabu** Vrtna pumpa
SR/ BS	**Uputstvo za rad** Baštenska pumpa
UK	**Інструкція з експлуатації** Садові насоси
RO	**Instrucțiuni de utilizare** Pompă de grădină
TR	**Kullanma Kılavuzu** Bahçe pompası
BG	**Инструкция за експлоатация** Градинска помпа
SQ	**Manual përdorimi** Pompë kopshti
ET	**Kasutusjuhend** Aiapump
LT	**Eksploatavimo instrukcija** Sodo siurblys
LV	**Lietošanas instrukcija** Dārza sūknis

DE ***Produkthaftung***
Wir weisen ausdrücklich darauf hin, dass wir in Übereinstimmung mit dem Produkthaftungsgesetz nicht für Schäden haften, die durch unsere Produkte entstehen, wenn diese unsachgemäß und nicht durch einen von uns autorisierten Servicepartner repariert wurden oder wenn keine Original GARDENA Teile oder von uns zugelassene Teile verwendet wurden.

EN ***Product liability***
In accordance with the German Product Liability Act, we hereby expressly declare that we accept no liability for damage incurred from our products where said products have not been properly repaired by a GARDENA-approved service partner or where original GARDENA parts or parts authorised by GARDENA were not used.

FR ***Responsabilité***
Conformément à la loi relative à la responsabilité du fait des produits défectueux, nous déclarons expressément par la présente que nous déclinons toute responsabilité pour les dommages résultant de nos produits, si lesdits produits n'ont pas été correctement réparés par un partenaire d'entretien agréé GARDENA ou si des pièces d'origine GARDENA ou des pièces agréées GARDENA n'ont pas été utilisées.

NL ***Productaansprakelijkheid***
Conform de Duitse wet inzake productaansprakelijkheid verklaren wij hierbij uitdrukkelijk dat wij geen aansprakelijkheid aanvaarden voor schade ontstaan uit onze producten waarbij deze producten niet zijn gerepareerd door een GARDENA-erkende servicepartner of waarbij geen originele GARDENA-onderdelen of onderdelen die door GARDENA zijn goedgekeurd zijn gebruikt.

SV ***Produktansvar***
I enlighet med tyska produktansvarslagar förklarar vi härmed uttryckligen att vi inte åtar oss något ansvar för skador som orsakas av våra produkter där produkterna inte har genomgått korrekt reparation från en GARDENA-godkänd servicepartner eller där originaldelar från GARDENA eller delar godkända av GARDENA inte använts.

DA ***Produktansvar***
I overensstemmelse med den tyske produktansvarslov erklærer vi hermed udtrykkeligt, at vi ikke påtager os noget ansvar for skader på vores produkter, hvis de pågældende produkter ikke er blevet repareret korrekt af en GARDENA-godkendt servicepartner, eller hvor der ikke er brugt originale GARDENA-reservedele eller godkendte reservedele fra GARDENA.

FI ***Tuotevastuu***
Saksan tuotevastuulain mukaisesti emme ole vastuussa laitteiden vaurioista, jos korjauksia ei ole tehnyt GARDENAn hyväksymä huoltoliike tai jos niiden syynä on muiden kuin alkuperäisten GARDENA-varaosien tai GARDENAn hyväksymien varaosien käyttö.

IT ***Responsabilità del prodotto***
In conformità con la Legge tedesca sulla responsabilità del prodotto, con la presente dichiariamo espressamente che decliniamo qualsiasi responsabilità per danni causati dai nostri prodotti qualora non siano stati correttamente riparati presso un partner di assistenza approvato GARDENA o laddove non siano stati utilizzati ricambi originali o autorizzati GARDENA.

ES ***Responsabilidad sobre el producto***
De acuerdo con la Ley de responsabilidad sobre productos alemana, por la presente declaramos expresamente que no aceptamos ningún tipo de responsabilidad por los daños ocasionados por nuestros productos si dichos productos no han sido reparados por un socio de mantenimiento aprobado por GARDENA o si no se han utilizado piezas originales GARDENA o piezas autorizadas por GARDENA.

PT ***Responsabilidade pelo produto***
De acordo com a lei alemã de responsabilidade pelo produto, declaramos que não nos responsabilizamos por danos causados pelos nossos produtos, caso os tais produtos não tenham sido devidamente reparados por um parceiro de assistência GARDENA aprovado ou se não tiverem sido utilizadas peças GARDENA originais ou peças autorizadas pela GARDENA.

PL ***Odpowiedzialność za produkt***
Zgodnie z niemiecką ustawą o odpowiedzialności za produkt, niniejszym wyraźnie oświadczamy, że nie ponosimy żadnej odpowiedzialności za szkody poniesione na skutek użytkowania naszych produktów, w przypadku gdy naprawa tych produktów nie była odpowiednio przeprowadzana przez zatwierdzonego przez firmę GARDENA partnera serwisowego lub nie stosowano oryginalnych części GARDENA albo części autoryzowanych przez tę firmę.

HU ***Termékszavatosság***
A németországi termékszavatossági törvénnyel összhangban ezennel nyomatékosan kijelentjük, hogy nem vállalunk felelősséget a termékeinkben keletkezett olyan károkért, amelyek valamely GARDENA által jóváhagyott szervizpartner által nem megfelelően végzett javításból adódtak, vagy amely során nem eredeti GARDENA alkatrészeket vagy a GARDENA által jóváhagyott alkatrészeket használtak fel.

CS ***Odpovědnost za výrobek***
V souladu s německým zákonem o odpovědnosti za výrobek tímto výslovně prohlašujeme, že nepřijímáme žádnou odpovědnost za poškození vzniklá na našich výrobcích, kdy zmíněné výrobky nebyly řádně opraveny schváleným servisním partnerem GARDENA nebo kdy nebyly použity originální náhradní díly GARDENA nebo náhradní díly autorizované společností GARDENA.

SK ***Zodpovednosť za produkt***
V súlade s nemeckými právnymi predpismi upravujúcimi zodpovednosť za výrobok týmto výslovne prehlasujeme, že nenesieme žiadnu zodpovednosť za škody spôsobené našimi výrobkami, v prípade ktorých neboli náležité opravy vykonané servisným partnerom schváleným spoločnosťou GARDENA alebo neboli použité diely spoločnosti GARDENA alebo diely schválené spoločnosťou GARDENA.

EL ***Ευθύνη προϊόντος***
Σύμφωνα με τον γερμανικό νόμο περί Ευθύνης για τα Προϊόντα, με το παρόν δηλώνουμε ρητώς ότι δεν αποδεχόμαστε καμία ευθύνη για τυχόν ζημίες που προκύπτουν από τα προϊόντα μας εάν αυτά δεν έχουν επισκευαστεί σωστά από κάποιον εγκεκριμένο συνεργάτη επισκευών της GARDENA ή εάν δεν έχουν χρησιμοποιηθεί αυθεντικά εξαρτήματα GARDENA ή εξαρτήματα εγκεκριμένα από την GARDENA.

SL ***Odgovornost proizvajalca***
V skladu z nemškimi zakoni o odgovornosti za izdelke, izrecno izjavljajo, da ne sprejemamo nobene odgovornosti za škodo, ki jo povzročijo naši izdelki, če teh niso ustrezno popravili GARDENINI odobreni servisni partnerji ali pri tem niso bili uporabljeni originalni GARDENINI nadomestni deli ali GARDENINIMI homologiranimi nadomestnimi deli.

HR ***Pouzdanost proizvoda***
Sukladno njemačkom zakonu o pouzdanosti proizvoda, ovime izričito izjavljujemo kako ne prihvaćamo nikakvu odgovornost za oštećenja na našim proizvodima nastala uslijed neispravnog popravka od strane servisnog partnera kojeg odobrava GARDENA ili uslijed nekorištenja originalnih GARDENA dijelova ili dijelova koje odobrava GARDENA.

RO ***Răspunderea pentru produs***
În conformitate cu Legea germană privind răspunderea pentru produs, declarăm în mod expres prin prezentul document că nu acceptăm nicio răspundere pentru defecțiunile suferite de produsele noastre atunci când acestea nu au fost reparate în mod corect de un atelier de service partener, aprobat de GARDENA, sau când nu au fost utilizate piese GARDENA originale sau piese autorizate de GARDENA.

BG ***Отговорност за вреди, причинени от стоки***
Съгласно германския Закон за отговорността за вреди, причинени от стоки, с настоящото изрично декларираме, че не носим отговорност за щети, причинени от нашите продукти, ако те не са били правилно ремонтирани от одобрен от GARDENA сервиз или ако не са използвани оригинални части на GARDENA или части, одобрени от GARDENA.

ET ***Tootevastutus***
Vastavalt Saksamaa tootevastutusseadusele deklareerime käesolevaga selgesõnaliselt, et me ei kanna mingisugust vastutust meie toodetest tingitud kahjude eest, kui need tooted ei ole korrektselt parandatud GARDENA heakskiidetud hoolduspartneri poolt või kui parandamisel ei ole kasutatud GARDENA originaalosi või GARDENA volitatud osi.

LT ***Gaminio patikimumas***
Mes aiškiai pareiškiame, kad, atsižvelgiant į Vokietijos gaminių patikimumo įstatymą, neprisiimame atsakomybės dėl bet kokios žalos, patirtos dėl mūsų gaminių, jeigu jie buvo netinkamai taisomi arba jų dalys buvo pakeistos neoriginaliomis GARDENA dalimis ar nepatvirtintomis dalimis, arba jeigu remonto darbai buvo atliekami ne GARDENA techninės priežiūros centro specialistų.

LV ***Atbildība par produkcijas kvalitāti***
Saskaņā ar Vācijas likumu par atbildību par produkcijas kvalitāti ar šo mēs paziņojam, ka neuzņemamies atbildību par bojājumiem, kas radušies, lietojot mūsu izstrādājumus, kuru remontu nav veicis uzņēmuma GARDENA apstiprināts apkopes partneris vai kuru remontam netika izmantotas oriģinālās GARDENA detaļas vai detaļas, kuru lietošanu apstiprinājis uzņēmums GARDENA.

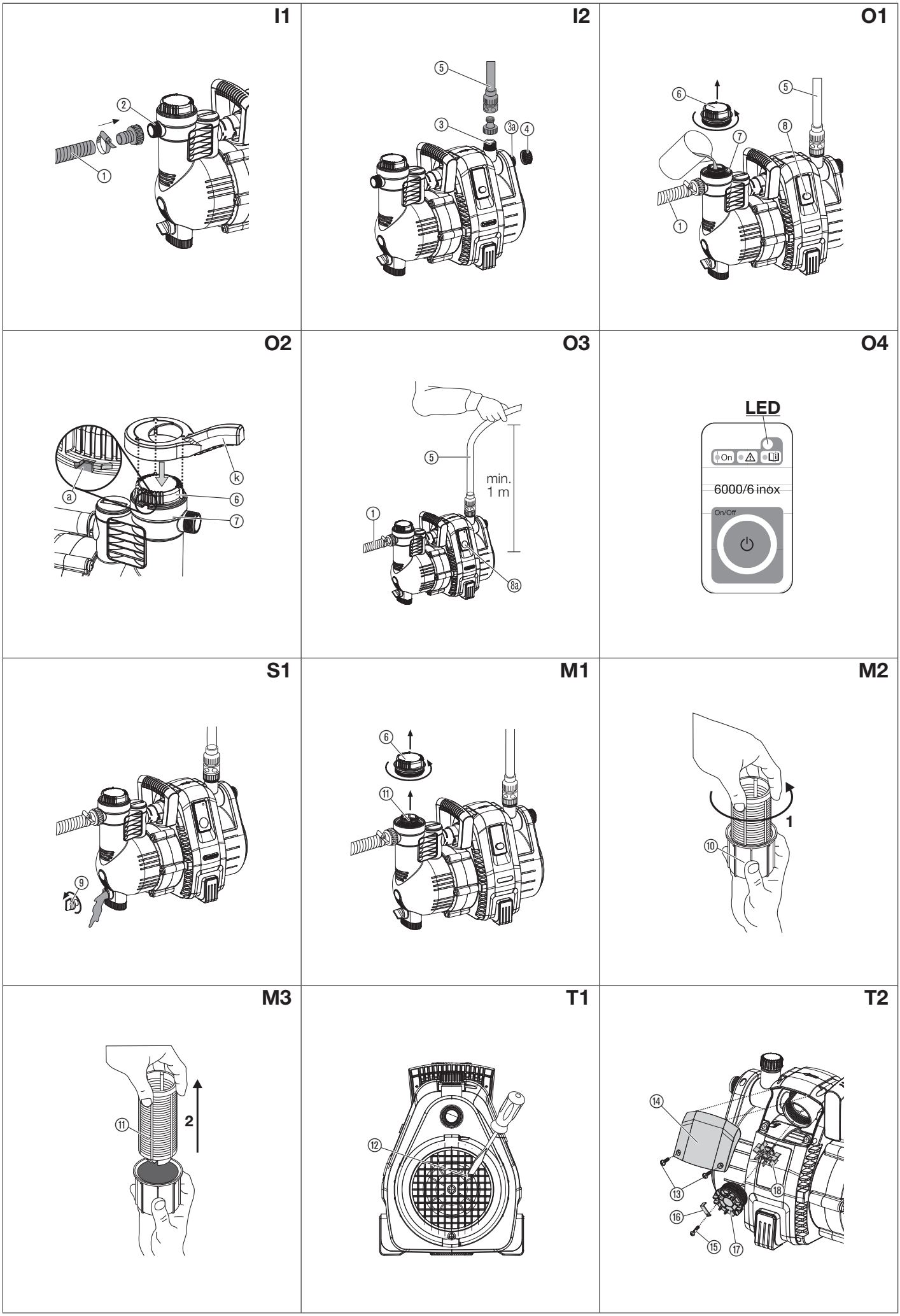
I1
2
1
I2
5
3
3a
4
O1
6
5
7
8
1
O2
a
k
6
7
O3
5
min.
1 m
1
8a
O4
LED
On
6000/6 inox
On/Off
S1
9
M1
6
11
M2
1
10
M3
11
2
T1
12
T2
14
13
18
16
15
17

,

DA

DA

Oversættelse af den originale vejledning.

Dette produkt må godt bruges af børn fra og med 8 år, samt af personer med nedsatte fysiske, sensoriske eller mentale evner eller manglende erfaring og viden under forudsætning af, at de vejledes i brugen af apparatet og instrueres i de risici, der er forbundet dermed. Desuden må de kun bruge apparatet under opsyn. Børn må ikke lege med produktet. Rengøring og vedligeholdelse må kun gennemføres af børn, hvis de er under opsyn. Vi anbefaler, at produktet ikke anvendes af unge under 16 år. Du må aldrig bruge produktet, når du er træt, syg eller under indflydelse af alkohol, euforiserende stoffer eller medicin.

Tilsigtet anvendelse

GARDENA havepumpen er beregnet til privat brug i hus og have.

Ved brug af pumpen til trykforstærkning må det maksimalt tilladte indertryk på 6 bar (på tryksiden) ikke overskrides. Det ønskede øgede tryk op pumpens tryk skat summeres.

- Eksempel: Tryk på vandhanen = 1,5 bar,
  max. tryk havepumpe 4000/5 = 4,5 bar,
  samlet tryk = 6,0 bar.

Pumpemedier:

GARDENA trykpumpen kan anvendes til transport af grund- og regnvand, ledningsvand og klorholdigt vand.

VIGTIGT! GARDENA havepumpen egner sig ikke til døgndrift (f. eks. i industrien, varig cirkulation). Der må ikke pumpes ætsende, let antændelige, aggressive eller eksplosive pumpemedier (som f. eks. benzin, petroleum eller cellulosefortynder), saltvand samt levnedsmidler. Pumpevæskens temperatur må ikke overskride 35 °C.

1. SIKKERHED

VIGTIGT!

Læs brugsanvisningen omhyggeligt, og opbevar den i nærheden til senere brug.

Elektrisk sikkerhed

FARE! Elektrisk stød!
Der er fare for kvæstelser på grund at elektrisk strøm.

→ Før påfyldning, efter standsning, ved afhjælpning af fejl og før vedligeholdelse skal netstikket tages ud.

RISIKO FOR TILSKADEKOMST!
Fare for kvæstelser på grund af varmt vand!

Kun til pumpe 4000/5: Ved længere drift (> 5 min.) mod den lukkede trykside kan vandet i pumpen opvarme sig, således at forbrændinger på grund af varmt vand er mulige.

→ **Pumpen må ikke køre i mere end 5 min. efter at der er lukket for tryklinien.**

Ved manglende vandtilførsel på sugesiden kan vandet i pumpen opvarme sig, således at der er risiko for tilskadekomst på grund af varmt vand, hvis det strømmer ud.

→ **Afbryd pumpens forbindelse til elnettet via husets sikring, lad vandet køle af og sørg for, at vandtilførslen på indsugningssiden er sikret inden fornyet idriftsættelse.**

Opstillingssted

Produktet skal forsynes med strøm via et FI-relæ (RCD) med en nominel brydestrøm på højst 30 mA. Pumpen
må ikke anvendes, når der er personer i vandet. Pumpen skal placeres på et fast og jævnt underlag, og beskyttes mod oversvømmelse. Vær omhyggelig med at placere pumpen, så den ikke kan falde ned i vandet. Pumpen skal placeres i sikker afstand (min. 2 m) fra væsken, der skal pumpes. Som ekstra sikkerhedsforanstaltning kan der anvendes en godkendt personbeskyttelseskontakt.

→ Er du i tvivl, så spørg din elektriker til råds.

Ved tilslutning af pumpen til vandforsyningsanlægget skal de landespecifikke hygiejneforskrifter overholdes for at tilbagesugning af ikke drikkeligt vand.

→ Spørg en VVS-installatør.

Tilslutningsledninger

Data indiceret på typepladen, bør stemme overens med de tekniske data på hovedforsyningen.

Benyt kun tilladte forlængerledninger i henhold til HD 516.

→ Spørg din el-fagmand.

→ Anvend aldrig ledningen eller stikket til at bære pumpen, og hiv aldrig i ledningen for at få stikket ud af kontakten.

I Østrig

I Østrig skal den elektriske tilslutning være i overensstemmelse med ÖVE-EM 42, T2 (2000)/ 1979 § 22 jf. § 2022.1. Ifølge denne må pumper til brug i forbindelse med svømmebassiner og havedamme kun drives via en skilletransformator.

→ Spørg din lokale elektriker.

I Schweiz

I Schweiz skal mobile apparater, der anvendes i det fri, tilsluttes via en fejlstrømsbeskyttelseskontakt.

Visuel kontrol

→ Før anvendelse af pumpen, er det tilrådeligt at foretage et visuelt check, for at se efter eventuelle skader på pumpen (specielt strømforsyningskablet og stikket).

En beskadiget pumpe må ikke anvendes.

→ Pumpen skal i skadestilfælde ubetinget lades kontrollere af GARDENA Service Centre eller af fagforhandlere, der er autoriserede af GARDENA.

→ Hvis netledningen til dette apparat går i stykker, skal den udskiftes af producenten, kundeservice eller en anden kvalificeret person, for at undgå risici.

Henvisninger

→ Beskyt pumpen mod regn og fugt.

For at undgå at pumpen løber tør, skal det sikres at enden på sugeslangen altid er neddykket i væsken.

→ Pumpen fyldes til overløbet med cirka 2 til 3 l af væsken, der skal pumpes.

Sand eller andet slibemiddel i væsken giver øget slid og reducerer pumpens ydelse.

Pumpning af forurenet vand, f.eks. sten, grannåle osv., kan medføre beskadigelse af pumpen.

→ Pump intet forurenet vand.

Min. ydelse er:
4000/5: 90 ltr./t. (= 1,5 ltr./min.);
5000/5: 200 ltr./t. (= 3,3 ltr./min.).
Tilslutnings dele med mindre gennemstrøm-ning må ikke anvendes til pumpen.

FARE! Produktet opretter et elektromagnetisk felt under driften. Dette felt kan under bestemte betingelser have indflydelse på funktionen af aktive eller passive medicinske implantater. For at udelukke livsfarlige situationer, der kan medføre alvorlige kvæstelser med døden til følge, bør personer med et medicinsk implantat sætte sig i forbindelse med en læge eller implantatets producent, inden dette produkt anvendes.

FARE! Små dele kan nemt sluges. Der er risiko for, at små børn kan blive kvalt i polyposen. Hold små børn på afstand under monteringen.

2. IDRIFTSÆTTELSE

Opstilling af pumpen:

Opstillingsstedet skal være fast og tørt, således at pumpen har et sikkert hold.

→ Pumpen skal placeres i sikker afstand (min. 2 m) fra væsken, der skal pumpes.

Pumpen skal opstilles på et sted med lav luftfugtighed og tilstrækkelig ventilation i ventilationshullernes område. Afstanden til væggene mindst være på 5 cm. Der må ikke suges snavs (f.eks. sand eller jord) gennem ventilationshullerne.

Tilslutning af slange på sugesiden [fig. I1]:

Anvend ingen vandslangekoblinger på sugesiden. Der skal anvendes en sugeslange, der ikke danner vakuum, f. eks. **GARDENA sugeslange komplet, varenr. 1411.**

For at reducere arbejdstiden og hindre automatisk dræning af sugeslangen når pumpen stoppes, anbefales det at anvende en slange med tilbageløbssikring.

1. Sugeslangen ①, der ikke kan danne vakuum, forbindes med tilslutnings a på sugesiden ② og skrues lufttæt fast.
2. Ved sugehøjder over 4 m skal sugeslangen ① fastgøres ekstra (f. eks. ved at binde den fast til en træpløk).
   På denne måde aflastes pumpen for sugeslangens vægt.

Tilslutning af slange på tryksiden [fig. I2]:

Pumperne har 2 tilslutninger ③/③a på tryksiden. Den ubenyttede pumpetilslutning skal lukkes med lukkehætten ④, som kan skrues af for at tilslutte 2 slanger.

Pumpetilslutningerne ③/③a er forsynet med et 33,3 mm (G 1")-gevind, hvor der både kan tilsluttes 13 mm (1/2")-, 16 mm (5/8")- eller 19 mm (3/4")-slanger via GARDENA vandslangekoblingen.

En optimeret udnyttelse af pumpens transportkapacitet opnås ved at tilslutte 19 mm (3/4")-slanger i forbindelse med f. eks. GARDENA koblingssæt til pumper **varenr. 1752**, eller 25 mm (1")-slanger med **GARDENA quick Gevindstykke med indvendigt gevind varenr. 7109/quick slangestuds varenr. 7103**.

→ Trykslangen ⑤ forbindes med tilslutnings på tryksiden ③/③a.

Ved parallel tilslutning af mere end 2 slanger/tilslutningsdele anbefaler vi brugen af **GARDENA 2- eller 4-vejs-vandfordeler varenr. 8193/8194, GARDENA 2-vejs-ventil varenr. 940** som kan skrues direkte på tryksidens tilslutning ③/③a.

3. BETJENING

Pumpning af væske [fig. O1/O2]:

FARE! Elektrisk stød!
Der er fare for kvæstelser på grund elektrisk strøm.

→ Før påfyldning skal trykpumpen adskilles fra nettet.

BEMÆRK!

→ Før hver idriftsættelse skal pumpen fyldes langsomt med transportvæske, indtil den løber over (ca. 2 til 3 l).

1. Låget ⑥ ved påfyldningsstudsen ⑦ skrues op mod urets retning ved hjælp af den vedlagte nøgle ⓚ.
2. Cirka 2 til 3 l af væsken, der skal pumpes, påfyldes via påfyldningsstudsen ⑦ til overløbet.
3. Låget ⑥ lukkes ved at dreje det med urets retning og **kun** til anslaget ⓐ ved hjælp af nøglen ⓚ (drej ikke over gevind).
4. Spærreventiler, som eventuelt findes i trykledningen (tilslutningsdele, vandstop osv.), skal åbnes.
5. Tøm trykslangen ⑤ for restvand for at luften kan slippe ud under sugningen.
6. **Tænd pumpen 4000/5:**
   Trykslangen ⑤ holdes mindst 1 m lodret opad over pumpen, tryk på tænd-/sluk-afbryderen ⑧ *(tænd-/sluk-afbryderen lyser)* og vent, indtil pumpen er begyndt med at suge ind.

→ Når pumpen ikke transporterer efter ca. 5 minutter, så sluk for pumpen (tryk på tænd-/sluk-afbryderen ⑧) (se 6. FEJLAFHJÆLPNING).

6. **Tænd pumpen 5000/5; 6000/6 inox [Fig. O3/O4]:**
   Hold trykslangen ⑤ mindst 1 m lodret opefter over pumpen, sæt netstikket i, tryk på tænd/sluk-tasten ⑧a *(lysdioden lyser grønt)* og vent, indtil pumpen er begyndt på at suge ind.

Når pumpen ikke transporterer i ca. 20 sekunder, så blinker lysdioden orange.

Når pumpen ikke transporterer i ca. 5 minutter (5000/5)/ ca. 6 minutter (6000/6 inox), så lyser lysdioden rødt og pumpen slukker automatisk (se 6. FEJLAFHJÆLPNING).

→ Hvis pumpen ikke afbryder automatisk efter 5 min., så sluk for pumpen manuelt og kontroller sugeslangen med hensyn til tæthed.

Den oplyste maksimale selvindsugningshøjde på 8 m bliver kun nået, når pumpen igennem påfyldningsstudsen ⑦ er blevet fyldt op til overløbet og når trykslangen ⑤ herved og under selvindsugningen holdes så langt opefter, at der ikke kan slippe noget af transportmediet fra pumpen ud gennem trykslangen ⑤.

Specialmodus:

Ekstra elektriske koblingsapparater (f. eks. trådløse fjernstyringer, trykafbrydere) kan kun benyttes i specialmodus.

Aktivering af specialmodus:

1. Hold On/Off-tasten ⑧a nede i 8 sekunder, når pumpen tændes.
   I de første 5 sekunder lyser den grønne lysdiode, så blinker lysdioden i 3 sekunder.
2. Slip On/Off-tasten ⑧a, når den grønne lysdiode lyser op igen efter 8 sekunder.

Deaktivering af specialmodus:

1. Netstikket sættes i en spændingsførende stikkontakt.
   Pumpen starter op af sig selv.
2. Tryk på tænd/sluk-tasten ⑧a.
   Pumpen slukkes.
3. Hold On/Off-tasten ⑧a ved opstart nede i 8 sekunder, indtil den grønne lysdiode ikke længere blinker.

safe-pump-Funktion:

Safe-pump-funktionen har gennem lysdiode-statusindikatoren en advarselsfunktion for manglende vandgennemløb. Desuden beskytter den pumpen imod skader, når tryksiden er lukket i for lang tid (f. eks. lukkede ventiler) eller ved udeblivende vand (f. eks. tom cisterne) som **tørløbssikring**.

Lysdiode lyser grønt:	**Normal drift**
Lysdiode lyser orange:	**Intet vandgennemløb i mindst 20 sek.**
Lysdiode lyser rødt:	**Intet vandgennemløb i mindst 5 min. (Pumpen har slukket automatisk)**
Lysdiode blinker rødt:	**Alarm! Pumpe startede 3 gange inden for 20 minutter uden vandgennemløb. (For at køle af kan pumpen ikke startes i 5 minutter, herefter lyser lysdioden rødt.)**

4. OPBEVARING

Afbrydelse af brugen [fig. S1]:

Før start på frostperioder skal trykpumpen opbevares frostsikkert.

1. Vandaftapningsskruen ⑨ åbnes.
   Trykpumpen tømmes.
2. Trykpumpen skal opbevares frostsikkert.

Bortskaffelse:
(iht. Dir. 2012/19/EU)

Produktet må ikke bortskaffes via normalt husholdningsaffald. Det skal bortskaffes iht. de gældende lokale miljøforskrifter.

VIGTIGT!

Bring produktet hen til en miljøstation i nærheden.

5. VEDLIGEHOLDELSE

FARE! Elektrisk stød!
Der er fare for kvæstelser på grund elektrisk strøm.

→ Før arbejde til vedligehold, skal trykpumpen adskilles fra nettet.

DA

Rensning af filter [fig. M1]:

Når filteret er snavset, skal det renses.

1. Luk i givet fald alle spærreventilerne på sugesiden.
2. Filterkammerets låg ⑥ skrues ud.
3. Træk filterenheden ud lodret opad.
4. Hold fast i bægeret ⑩, drej filtret ⑪ mod uret **1** og træk det ud **2** (bajonetlås) **[fig. M2/M3]**.
5. Rengør bægeret ⑩ under rindende vand og gør filtret ⑪ rent f. eks. med en blød børste.
6. Filtret monteres igen i omvendt rækkefølge.

Gennemspuling af trykpumpen:

Efter pumpning af klorholdigt svømmebassinvand skal pumpen gennemspules.

1. Pump lunkent vand (max. 35 °C) evt. under tilsætning af et mildt rengøringsmiddel (f. eks. opvaskemiddel), indtil det pumpede vand er klart.
2. Resterne skal bortskaffes i henhold til retningslinierne af loven for bortskaffelse af affald.

6. FEJLAFHJÆLPNING

FARE! Elektrisk stød!
Der er fare for kvæstelser på grund elektrisk strøm.
→ **Før arbejde til afhjælpning af fejl, skal trykpumpen adskilles fra nettet.**

Løsning af løbehjul [fig. T1]:

Et løbehjul, der sidder fast på grund af tilsmudsning, kan løsnes.

→ Løbehjulsskruen ⑫ drejes med en skruetrækker.
Herigennem løsnes løbehjulet, der sidder fast.

Rensning af gennemløbssensor [fig. T2]:

Når gennemløbssensoren er snavset, kan dette føre til forkerte fejlmeldinger (lysdiode blinker orange).

1. Drej begge skruer ⑬ ud.
2. Fjern afdækningen ⑭.
3. Løsn sikringsskruen ⑮ og tag sikringsklemmen ⑯ af.
4. Skru låget ⑰ ud ved at dreje mod uret.
5. Tag vingehjulet ⑱ ud og rens det. Rens gennemløbssensorens hus.
6. Byg vingehjulet ⑱ ind igen med metaldelen i indbygningsretning.
7. Skru låget ⑰ ind ved at dreje med uret.
8. Sikr låget ⑰ over sikringsklemmen ⑯ med sikringsskruen ⑮.
9. Afdækningen ⑭ sættes først i foroven, så skrues den fast forneden med begge skruer ⑬.

Problem	Mulig årsag	Afhjælpning
Pumpen kører, men den suger ikke	Pumpen suger luft ind ved et forbindelsessted.	→ Forbindelserne på sugesiden gores lufttæt.
	Lækkende eller beskadiget sugeslange.	→ Kontroller sugeledningen for beskadigelser og gor den lufttæt.
	Pumpen er ikke blevet fyldt med pumpemedium.	→ Påfyldning af pumpe (se **3. BETJENING**).
	Væsken forsvinder via slangen, forbundet til leveringssiden, under sugningen.	1. Gentagen påfyldning af pumpe (se **3. BETJENING**). 2. Når du igen starter, skal du holde slangen ca. 1 m lodret over pumpen indtil den begynder at suge.
	Forbindelse der ikke danner vacuum opnås bedst ved at anvende GARDENA Sugeslange (se **7. TILBEHØR**).	
	Utæthed ved fingerskrue ⑥/⑦.	→ Kontroller tætningen (udskift om nødvendigt) og stram forskruningen ordentligt (brug ingen tang).
	Luften kan ikke komme ud, da leveringssiden er lukket eller der stadig er vand i trykslangen.	→ Spærreventiler, som eventuelt findes i trykledningen (f. eks. sprøjte) hhv. trykslange skal tømmes eller løsnes fra pumpen i indsugningsfasen.
Pumpen kører, men den suger ikke	Ventetiden (max. 5 min.) blev ikke overholdt.	→ Tænd for pumpen og vent max. 5 min.
	Sugefilter eller tilbageløbssikring i sugeslangen er tilstoppet.	→ Rens filteret eller tilbageløbssikringen.
	For stor sugehøjde.	→ Reducer sugehøjde.
	Ved andre besværligheder under sugningen, anvend GARDENA sugeslange med tilbageløbssikring (se **7. TILBEHØR**) og påfyld væsken der skal pumpes via påfyldningshætten ⑦ før pumpen startes.	
Pumpens motor kører men leveringskapaciteten eller trykket mindskes pludseligt	Sugefilteret på sugeslange er suget fri.	→ Reducer gennemstrømingen på leveringssiden med en kontrol ventil, f. eks. GARDENA **varenr. (2)977**.
	Sugefilter eller tilbageløbssikring tilstoppet.	→ Rens filter eller tilbageløbssikring.
	Utæthed på sugesiden.	→ Afhjælp utætheden.
	Løbehjul blokeret.	→ Løsn løbehjulet.
Pumpens motor starter ikke eller stopper pludseligt	Ingen strøm.	→ Kontroller sikringer og elektriske forbindelser.
	Den termiske overbelastnings sikring har afbrudt motoren på grund af for stærk opvarmning/overbelastning.	→ Sørg for tilstrækkelig køling/ventilation og rengør I øbehjulsrummet.
	Elektrisk fejl.	→ Send pumpen til reparation hos GARDENA service center.
5000/5; 6000/6 inox: Pumpen transporterer og lysdioden blinker orange	Gennemløbssensoren er snavset.	→ Rens gennemløbssensoren.
5000/5; 6000/6 inox: Pumpen slukker og lysdioden lyser rødt	Pumpen havde i ca. 5 minutter ikke nogen transportvæske hhv. en utæthed på sugesiden.	→ Sørg for transportvæske hhv. kontroller sugeledningen og start pumpen igen.
	Pumpen kørte i ca. 5 minutter mod den lukkede trykside.	→ Åbn tryksiden og start pumpen igen.

BEMÆRK: Henvend dig til dit GARDENA Servicecenter i tilfælde af andre fejl. Reparationer må kun udføres af GARDENA Servicecentrene eller af forhandlere, som er autoriseret af GARDENA.

7. TILBEHØR

GARDENA Sugeslange komplet	Snor sig ikke og er vakuumfast, kan fås både som metervare **varenr. 1720/1721** (19 mm (3/4")-/25 mm (1")) uden fittings eller i fast længde **varenr. 1411/1418** komplet med fittings.	
GARDENA Fittings til sugeslange	For tilslutning på sugesiden.	**Varenr. 1723/1724**
GARDENA Tilslutningssæt til pumpe	For tilslutning på tryksiden.	**Varenr. 1750/1752**
GARDENA Sugefilter med tilbageløbssikring	Til sugeslange i metermål.	**Varenr. 1726/1727/1728**
GARDENA Elektronisk manometer kontakt	Tænder og slukker automatisk for pumpen afhængig af det øjeblikkelige arbejdstryk. Med tørløbssikring. Den skal installeres på en af de to udgange. (Ved **varenr. 1734/1736** skal specialmodus aktiveres hertil).	**Varenr. 1739**
For pumpe 4000/5: GARDENA Tørløbssikring	Beskytter pumpen mod skader i tilfælde af manglende væske.	**Varenr. 1741**
GARDENA Sugeslang e til udboringer	Danner ikke vacuum. Tilkobling af pumpe til borehul eller rørarbejde. Længde 0,5 m. Med 33,3 mm (G 1)-kontragevind i begge ender.	**Varenr. 1729**

8. TEKNISKE DATA

Trykpumpe	Enhed	Værdi 4000/5 (Varenr. 1732)	Værdi 5000/5 (Varenr. 1734)	Værdi 6000/6 inox (Varenr. 1736)
Nominel styrke	W	1.100	1.300	1.300
Max. pumpeydelse	l/h	4.000	5.000	6.000
Max. tryk/ max. pumpehøjde	bar/m	4,5/45	5,0/50	5,5/55
Max. sugeevne	m	8	8	8
Tilladte indv. tryk (leveringssiden)	bar	6	6	6

Trykpumpe	Enhed	Værdi 4000/5 (Varenr. 1732)	Værdi 5000/5 (Varenr. 1734)	Værdi 6000/6 inox (Varenr. 1736)
Netspænding/ Netfrekvens	V (AC)/Hz	220 – 240/50	220 – 240/50	220 – 240/50
Tilslutningskabel	m	1,5; H07RN-F	1,5; H07RN-F	1,5; H07RN-F
Vægt	kg	11	11,5	13,5
Lydeffektniveau L_{WA} [1] målt/garanteret	dB (A)	79 / 82	77 / 80	75 / 79

Målemetode iht.: [1] 2000/14/EG

9. SERVICE/GARANTI

Service:

Kontakt venligst adressen på bagsiden.

Garanti:

I tilfælde af et garantikrav pålægges du ikke nogen gebyrer for de leverede tjenester.

GARDENA Manufacturing GmbH giver 2 års garanti på dette produkt (fra købsdato), såfremt produktet udelukkende anvendes til privat brug. Denne producentgaranti gælder ikke for produkter, som er købt på et andenhåndsmarked. Denne garanti omfatter alle væsentlige mangler på produktet, som skyldes materiale- eller fabrikationsfejl. Denne garanti opfyldes ved at levere et fuldt funktionelt erstatningsprodukt eller ved reparation af de defekte produkt sendes til os gratis. Vi forbeholder os ret til at vælge mellem disse muligheder. Denne service er underlagt følgende bestemmelser:

- Produktet blev brugt til sin tilsigtede anvendelse i henhold til anbefalingerne i betjeningsvejledningen.
- Hverken køber eller en tredjemand må have forsøgt at reparere produktet.
- Vedrørende driften blev der kun brugt originale GARDENA reservedele og sliddele.

Normal slitage af dele og komponenter, optiske forandringer samt slid- og forbrugsdele, dækkes ikke af garantien.

Producentens garanti påvirker ikke eksisterende garantikrav mod forhandleren.

Hvis der opstår problemer med dette produkt, så kontakt venligst vores serviceafdeling. I tilfælde af garanti bedes du sende det defekte produkt retur sammen med en kopi af kassebonen og en beskrivelse af fejlen. Send det tilstrækkelig frankeret til GARDENA serviceadresse, som står på bagsiden.

Sliddele:

Sliddelen pumpelamel er ikke omfattet af garantien.

DA

Pumpen-Kennlinien
Performance characteristics
Courbes de performance
Prestatiegrafiek
Kapacitetskurva
Ydelses karakteristika
Pumpun ominaiskäyrä
Pumpekarakteristikk
Curva di rendimento
Curva característica de la bomba
Características de performance
Charakterystyka pompy
Szivattyú-jelleggörbe
Charakteristika čerpadla
Charakteristiky čerpadla
Χαρακτηριστικό διάγραμμα
Кривая производительности насоса
Karakteristika črpalka
Obilježja pumpe
Karakteristika pumpe
Крива характеристики насоса
Caracteristică pompă
Pompa karakter eğrisi
Помпена характеристика
Fuqia e pompës
Pumba karakteristik
Siurblio charakteristinė kreivė
Sūkņa raksturlīkne

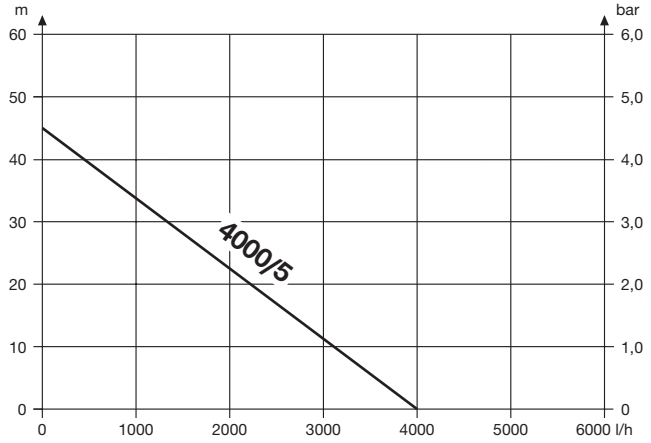

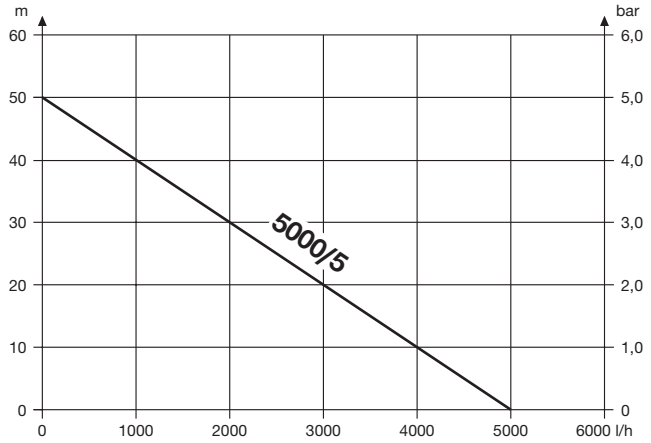

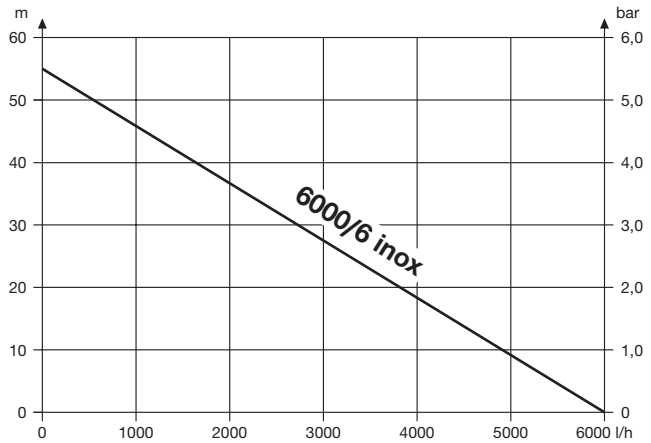

DE EU-Konformitätserklärung
Der Unterzeichner, GARDENA Germany AB, PO Box 7454, S-103 92 Stockholm, Schweden, bescheinigt hiermit, dass die nachstehend aufgeführten Produkte bei Verlassen des Werks die harmonisierten EU-Leitlinien, EU-Normen für Sicherheit und besondere Normen erfüllen. Dieses Zertifikat verliert seine Gültigkeit, wenn die Produkte ohne unsere Genehmigung verändert werden.

EN EC Declaration of Conformity
The undersigned, GARDENA Germany AB, PO Box 7454, S-103 92 Stockholm, Sweden, hereby certifies that, when leaving our factory, the units indicated below are in accordance with the harmonised EU guidelines, EU standards of safety and product specific standards. This certificate becomes void if the units are modified without our approval.

FR Déclaration de conformité CE
Le constructeur, soussigné : GARDENA Germany AB, PO Box 7454, S-103 92 Stockholm, Suède, déclare qu'à la sortie de ses usines le matériel neuf désigné ci-dessous était conforme aux prescriptions des directives européennes énoncées ciaprès et conforme aux règles de sécurité et autres règles qui lui sont applicables dans le cadre de l'Union européenne. Toute modification apportée à cet appareil sans notre accord annule la validité de ce certificat.

NL EG-conformiteitsverklaring
De ondergetekende, GARDENA Germany AB, PO Box 7454, S-103 92 Stockholm, Zweden, verklaart hierbij dat de producten die hieronder staan vermeld, wanneer ze onze fabriek verlaten, in overeenstemming zijn met de geharmoniseerde Europese richtlijnen, EU-normen voor veiligheid en productspecifieke normen. Dit certificaat vervalt als de producten worden aangepast zonder onze toestemming.

SV EG-försäkran om överensstämmelse
Undertecknad firma GARDENA Germany AB, PO Box 7454, S-103 92 Stockholm, Sverige, intygar härmed att nedan nämnda produkter, när de lämnar vår fabrik, överensstämmer med EU:s riktlinjer, EU:s säkerhetsstandarder och produktspecifika standarder. Detta intyg skall ogiltigförklaras om produkten ändras utan vårt godkännande.

DA EU-overensstemmelseserklæring
Undertegnede, GARDENA Germany AB, PO Box 7454, S-103 92 Stockholm, Sverige, erklærer hermed, at nedenfor anførte enheder er i overensstemmelse med de harmoniserede EUretningslinjer, EU-standarder for sikkerhed og produktspecifikke standarder, når de forlader fabrikken. Denne erklæring ugyldiggøres, hvis enhederne ændres uden vores godkendelse.

FI EY-vaatimustenmukaisuusvakuutus
GARDENA Germany AB, PO Box 7454, S-103 92 Stockholm, Ruotsi, vakuuttaa täten, että alla mainitut laitteet ovat tehtaalta lähtiessään yhdenmukaistettujen EU-säännösten, EU:n turvastandardien ja tuotekohtaisten standardien mukaisia. Tämä vakuutus mitätöityy, jos laitteita muokataan ilman hyväksyntäämme.

IT Dichiarazione di conformità CE
La sottoscritta GARDENA Germany AB, PO Box 7454, S-103 92 Stockholm, Svezia, certifica che il prodotto qui di seguito indicato, nei modelli da noi commercializzati, è conforme alle direttive armonizzate UE nonché agli standard di sicurezza UE e agli standard specifici di prodotto. Qualunque modifica apportata al prodotto senza nostra specifica autorizzazione invalida la presente dichiarazione.

ES Declaración de conformidad CE
El abajo firmante, GARDENA Germany AB, PO Box 7454, S-103 92 Stockholm, Suecia, certifica por la presente que, cuando salen de la fábrica, las unidades indicadas a continuación cumplen las normas de armonización de la UE, las normas de la UE sobre seguridad y las normas específicas del producto. Este certificado quedará sin efecto si se modifican las unidades sin nuestra autorización.

PT Declaração de conformidade CE
O abaixo-assinado, GARDENA Germany AB, PO Box 7454, S-103 92 Stockholm, Suécia, certifica por este meio que, ao sair da nossa fábrica, as unidades indicadas acima estão em conformidade com as diretrizes uniformizadas da UE, os padrões de segurança da UE e os padrões específicos do produto. Este certificado deixa de ser válido se as unidades forem modificadas sem a nossa aprovação.

PL Deklaracja zgodności WE
Niżej podpisany przedstawiciel firmy GARDENA Germany AB, PO Box 7454, S-103 92 Stockholm, Szwecja, niniejszym oświadcza, że podane poniżej wyroby opuszczające fabrykę są zgodne ze zharmonizowanymi normami UE oraz z obowiązującymi w UE przepisami bezpieczeństwa i normami dotyczącymi danego produktu. Modyfikacja wyrobów bez naszej zgody powoduje unieważnienie niniejszego certyfikatu.

HU EK megfelelőségi nyilatkozat
Alulírott GARDENA Germany AB, PO Box 7454, S-103 92 Stockholm, Svédország, ezzel tanúsítja, hogy az alábbiakban leírt egységek a gyár elhagyásakor megfeleltek a harmonizált uniós előírásoknak és biztonsági és termékspecifikus szabványoknak. Ez a tanúsítvány érvényét veszti, ha az egységeket jóváhagyásunk nélkül átalakítják.

CS Prohlášení o shodě ES
Níže uvedená společnost GARDENA Germany AB, PO Box 7454, S-103 92 Stockholm, Švédsko, tímto potvrzuje, že při opuštění naší továrny jsou jednotky uvedené níže v souladu s harmonizovanými pokyny EU, standardy EU ohledně bezpečnosti a specifickými produktovými standardy. Tento certifikát pozbývá platnosti, pokud dojde k úpravě jednotek bez našeho schválení.

SK EÚ vyhlásenie o zhode
Dolu podpísaná spoločnosť GARDENA Germany AB, PO Box 7454, S-103 92 Stockholm, týmto osvedčuje, že nižšie uvedené jednotky boli v súlade s harmonizovanými usmerneniami EÚ, normami EÚ v oblasti bezpečnosti a špecifickými normami týkajúcimi sa produktu v čase opustenia výrobného závodu. Toto osvedčenie stráca platnosť, ak boli jednotky zmenené bez nášho súhlasu.

EL Δήλωση Συμμόρφωσης ΕΚ
Η υπογεγραμμένη εταιρεία, GARDENA Germany AB, PO Box 7454, S-103 92 Stockholm, Σουηδία, πιστοποιεί ότι, κατά την έξοδο από το εργοστάσιο, οι μονάδες που αναφέρονται κατωτέρω συμμορφώνονται με τις εναρμονισμένες οδηγίες ΕΕ, τα πρότυπα ασφαλείας της ΕΕ και τα συγκεκριμένα πρότυπα προϊόντος. Αυτό το πιστοποιητικό καθίσταται άκυρο εάν οι μονάδες έχουν τροποποιηθεί χωρίς την έγκρισή μας.

SL Izjava ES o skladnosti
Spodaj podpisana, GARDENA Germany AB, PO Box 7454, S-103 92 Stockholm, Švedska, s to izjavo potrjuje, da je bila spodaj navedena enota ob izhodu iz tovarne skladna z usklajenimi smernicami EU, standardi EU za varnost in standardi, specifičnimi za izdelek. Izjava postane neveljavna v primeru neodobrene spremembe enote.

HR Izjava o usklađenosti EZ
Niže potpisana GARDENA Germany AB, PO Box 7454, S-103 92 Stockholm, Švedska, ovime potvrđuje kako su u nastavku navedene jedinice prilikom napuštanja tvornice bile u skladu s usklađenim smjernicama EU, EU sigurnosnim standardima i standardima specifičnima za proizvod. Ova certifikacija poništava se ako se jedinice izmjenjuju bez odobrenja.

RO Declarație de conformitate CE
Subscrisa, GARDENA Germany AB, PO Box 7454, S-103 92 Stockholm, Suedia, certifică prin prezenta că, la momentul ieșirii din fabrica noastră, unitățile indicate mai jos sunt în conformitate cu directivele UE armonizate, cu standardele UE de siguranță și cu standardele specifice ale produsului. Prezentul certificat devine nul dacă unitățile sunt modificate fără aprobarea noastră.

BG Декларация за съответствие на ЕО
С настоящото долуподписаната, GARDENA Germany AB, PO Box 7454, S-103 92 Stockholm, Швеция, удостоверява, че при напускане на фабриката модулите, посочени по-долу, са в съответствие с хармонизираните директиви на ЕС, стандартите на ЕС за безопасност и специфичните за продукта стандарти. Този сертификат става невалиден, ако модулите са променени без нашето одобрение.

ET EÜ vastavusdeklaratsioon
Allakirjutanu GARDENA Germany AB, PO Box 7454, S-103 92 Stockholm, Rootsi, kinnitab käesolevaga, et tehasest väljumisel vastavad allpool nimetatud seadmed harmoneeritud EL-i suunistele, EL-i ohutusstandarditele ja tootele eriomastele standarditele. See vastavuskinnitus kaotab kehtivuse, kui seadet muudetakse ilma meie heakskiiduta.

LT EB atitikties deklaracija
GARDENA Germany AB, PO Box 7454, S-103 92 Stockholm, Sweden, garantuoja, kad iš gamyklos siunčiami toliau nurodyti įrenginiai atitinka suderintus ES reikalavimus, ES saugos ir konkretaus gaminio standartus. Pakeitus gaminį be mūsų patvirtinimo, nutraukiamas šio sertifikato galiojimas.

LV EK atbilstības deklarācija
Uzņēmums GARDENA Germany AB, PO Box 7454, S-103 92 Stockholm, Zviedrija, ar parakstu apliecina, ka tālāk minētās vienības, pametot rūpnīcu, atbilst saskaņotajām ES vadlinijām, ES drošības standartiem un izstrādājumam specifiskajiem standartiem. Šis sertifikāts tiek anulēts, ja šis vienības tiek modificētas bez mūsu apstiprinājuma.

Produktbezeichnung:	**Gartenpumpe**
Description of the product:	**Garden Pump**
Désignation du produit :	**Pompe de surface pour arrosage**
Beschrijving van het product:	**Besproeiingspomp**
Beskrivning av produkten:	**Bevattningspump**
Beskrivelse af produktet:	**Trykpumpe**
Tuotteen kuvaus:	**Puutarhapumppu**
Descrizione del prodotto:	**Pompa da giardino**
Descripción del producto:	**Bomba para jardín**
Descrição do produto:	**Bomba de Jardim**
Opis produktu:	**Pompa ogrodowa**
A termék leírása:	**Kerti szivattyú**
Popis výrobku:	**Zahradní čerpadlo**
Popis produktu:	**Záhradné čerpadlo**
Περιγραφή του προϊόντος:	**Αντλία κήπου**
Opis izdelka:	**Vrtna črpalka**
Opis proizvoda:	**Vrtna pumpa**
Descrierea produsului:	**Pompă de grădină**
Описание на продукта:	**Градинска помпа**
Toote kirjeldus:	**Aiapump**
Gaminio aprašas:	**Sodo siurblys**
Izstrādājuma apraksts:	**Dārza sūknis**

Produkttyp:	Terméktípus:	Artikelnummer:	Cikkszámok:
Product type:	Druh výrobku:	Article number:	Objednací číslo:
Type de produit :	Typ produktu:	Référence :	Objednávacie číslo:
Producttype:	Τύπος προϊόντος:	Artikelnummer:	Κωδικός είδους:
Produkttyp:	Vrsta izdelka:	Artikelnummer:	Številka izdelka:
Produkttype:	Vrsta proizvoda:	Artikelnummer:	Kataloški broj:
Tuotetyyppi:	Tip produs:	Tuotenumero:	Cod articol:
Tipo adi prodotto:	Тип продукт:	Codice articolo:	Артикул номер:
Tipo de producto:	Tootetüüp:	Referencia:	Artiklinumber:
Tipo de produto:	Gaminio tipas:	Número de referência:	Dalies numeris:
Typ produktu:	Produkta veids:	Numer katalogowy:	Artikula numurs:
4000/5		**1732**	
5000/5		**1734**	
6000/6 inox		**1736**	

EU-Richtlinien:	EB direktyvos:	Hinterlegte Dokumentation: GARDENA Technische Dokumentation, M. Kugler 89079 Ulm	Konformitätsbewertungsverfahren: Nach 2000/14/ EG Art. 14 Anhang V
EC-Directives:	EK direktīvas:		
Directives CE :			
EG-richtlijnen:			
EU-direktiv:			
EF-direktiver:			
EY-direktiivit:			
Direttive UE:			
Directiva CE:		Deposited Documentation: GARDENA Technical Documentation, M. Kugler 89079 Ulm	Conformity Assessment Procedure: according to 2000/14/EC Art.14 Annex V
Diretivas CE:			
Dyrektywy WE:			
EK-irányelvek:			
Předpisy ES:			
Smernice EÚ:			
Οδηγίες ΕΚ:	**2011/65/EG**		
Direktive EU:	**2000/14/EG**		
EC direktive:	**2014/30/EG**	Documentation déposée: Documentation technique GARDENA, M. Kugler 89079 Ulm	Procédure d'évaluation de la conformité : Selon 2000/14/CE art. 14 Annexe V
Directive CE:	**2014/35/EG**		
Директиви на ЕО:			
EÜ direktiivid:			

Harmonisierte EN-Normen / Harmonised EN:

EN ISO 12100		**EN 60335-1**		**EN 60335-2-41**
Schall-Leistungspegel:	gemessen/garantiert	Επίπεδο θορύβου:	μετρημένο/εγγυημένο	
Noise level:	measured/guaranteed	Raven zvočne moči:	izmerjena/zagotovljena	
Niveau sonore :	mesuré/garanti	Razina buke:	mjerena/zajamčena	
Geluidsniveau:	gemeten/gegarandeerd	Nivel de zgomot:	măsurat/garantat	
Ljudnivå:	uppmätt/garanterad	Ниво на шум:	измерено/гарантирано	
Støjniveau:	målt/garanteret	Müratase:	mõõdetud/garanteeritud	
Äänitaso:	mitattu/taattu	Triukšmo lygis:	išmatuotas/garantuojamas	
Livello acustico:	misurato/garantito	Trokšņa līmenis :	mērītais/garantētais	
Nivel de ruido:	medido/garantizado			
Nível de ruído:	medido/garantido			
Poziom hałasu:	zmierzony/gwarantowany	**1732**		**79 dB (A)/82 dB (A)**
Zajszint:	mért/garantált	**1734**		**77 dB (A)/80 dB (A)**
Hladina hluku:	naměřená/zaručená	**1736**		**75 dB (A)/79 dB (A)**
Hladiny hluku:	namerané/zaručené			

Anbringungsjahr der CE-Kennzeichnung:	Rok umístění značky CE:
Year of CE marking:	Rok udelenia značky CE:
Année d'apposition du marquage CE :	Έτος σήματος CE:
Installatiejaar van de CE-aanduiding:	Leto namestitve CE-oznake:
Märkningsår:	Godina dobivanja CE oznake:
CE-Mærkningsår:	Anul de marcare CE:
CE-merkin kiinnitysvuosi:	Година на поставяне на CE-маркировка:
Anno di applicazione della certificazione CE:	CE-märgistuse paigaldamise aasta:
Colocación del distintivo CE:	Metai, kada pažymėta CE-ženklu:
Ano de marcação pela CE:	CE-marķējuma uzlikšanas gads:
Rok nadania oznakowania CE:	
CE-jelzés elhelyezésének éve:	**2010**

Ulm, den 18.09.2017	Der Bevollmächtigte
Ulm, 18.09.2017	Authorised representative
Fait à Ulm, le 18.09.2017	Le mandataire
Ulm, 18-09-2017	De gevolmachtigde
Ulm, 2017.09.22.	Auktoriserad representant
Ulm, 18.09.2017	Autoriseret repræsentant
Ulmissa, 18.09.2017	Valtuutettu edustaja
Ulm, 18.09.2017	Persona delegata
Ulm, 18.09.2017	La persona autorizada
Ulm, 18.09.2017	O representante
Ulm, dnia 18.09.2017	Pełnomocnik
Ulm, 18.09.2017	Meghatalmazott
Ulm, 18.09.2017	Zplnomocněnec
Ulm, dňa 18.09.2017	Splnomocnený
Ulm, 18.09.2017	Ο εξουσιοδοτημένος
Ulm, 18.09.2017	Pooblaščenec
Ulm, dana 18.09.2017	Ovlaštena osoba
Ulm, 18.09.2017	Conducerea tehnică
Улм, 18.09.2017	Упълномощен
Ulm, 18.09.2017	Volitatud esindaja
Ulm, 18.09.2017	Įgaliotasis atstovas
Ulm, 18.09.2017	Pilnvarotā persona
Ulme, 18.09.2017	

Reinhard Pompe

Reinhard Pompe
Vice President

Deutschland / Germany
GARDENA
Manufacturing GmbH
Central Service
Hans-Lorenser-Straße 40
D-89079 Ulm
Produktfragen:
(+49) 731 490 - 123
Reparaturen:
(+49) 731 490 - 290
service@gardena.com

Albania
COBALT Sh.p.k.
Rr. Siri Kodra
1000 Tirana

Argentina
Husqvarna Argentina S.A.
Av.del Libertador 5954 –
Piso 11 – Torre B
(C1428ARP) Buenos Aires
Phone: (+54) 11 5194 5000
info.gardena@
ar.husqvarna.com

Armenia
Garden Land Ltd.
61 Tigran Mets
0005 Yerevan

Australia
Husqvarna Australia Pty. Ltd.
Locked Bag 5
Central Coast BC
NSW 2252
Phone: (+61) (0) 2 4352 7400
customer.service@
husqvarna.com.au

Austria / Österreich
Husqvarna Austria GmbH
Industriezeile 36
4010 Linz
Tel.: (+43) 732 77 01 01 - 485
service.gardena@
husqvarnagroup.com

Azerbaijan
Firm Progress
a. Aliyev Str. 26A
1052 Baku

Belgium
Husqvarna België nv / sa
Gardena Division
Rue Egide Van Ophem 111
1180 Uccle / Ukkel
Tel.: (+32) 2 720 92 12
info@gardena.be

Bosnia / Herzegovina
SILK TRADE d.o.o.
Industrijska zona Bukva bb
74260 Tešanj

Brazil
Husqvarna do Brasil Ltda
Av. Francisco Matarazzo,
1400 – 19º andar
São Paulo – SP
CEP: 05001-903
Tel: 0800-112252
marketing.br.husqvarna@
husqvarna.com.br

Bulgaria
AGROLAND България АД
бул. 8 Декември, №13
Офис 5
1700 Студентски град
София
Тел.: (+359) 24 66 69 10
info@agroland.eu

Canada / USA
GARDENA Canada Ltd.
100 Summerlea Road
Brampton, Ontario L6T 4X3
Phone: (+1) 905 792 93 30
info@gardenacanada.com

Chile
Maquinarias Agroforestales
Ltda. (Maga Ltda.)
Santiago, Chile
Avda. Chesterton
8355 comuna Las Condes
Phone: (+56) 2 202 4417
Dalton@maga.cl
Zipcode: 7560330

China
Husqvarna (Shanghai)
Management Co., Ltd.
富世华（上海）管理有限公司
3F, Benq Square B,
No207, Song Hong Rd.,
Chang Ning District,
Shanghai, PRC. 200335
上海市长宁区淞虹路207号明
基广场B座3楼，邮编：200335

Colombia
Husqvarna Colombia S.A.
Calle 18 No. 68 D-31, zona
Industrial de Montevideo
Bogotá, Cundinamarca
Tel. 571 2922700 ext. 105
jairo.salazar@
husqvarna.com.co

Costa Rica
Compania Exim
Euroiberoamericana S.A.
Los Colegios, Moravia,
200 metros al Sur del Colegio
Saint Francis – San José
Phone: (+506) 297 68 83
exim_euro@racsa.co.cr

Croatia
Husqvarna Austria GmbH
Industriezeile 36
4010 Linz
Tel.: (+43) 732 77 01 01 - 485
service.gardena@
husqvarnagroup.com

Cyprus
Med Marketing
17 Digeni Akrita Ave
P.O. Box 27017
1641 Nicosia

Czech Republic
Husqvarna Česko s.r.o.
Türkova 2319 / 5b
149 00 Praha 4 – Chodov
Bezplatná infolinka:
800 100 425
servis@cz.husqvarna.com

Denmark
GARDENA DANMARK
Lejrvej 19, st.
3500 Værløse
Tlf.: (+45) 70 26 47 70
husqvarna@husqvarna.dk
www.gardena.com / dk

Dominican Republic
BOSQUESA, S.R.L
Carretera Santiago Licey
Km. 5 ½
Esquina Copal II.
Santiago
Dominican Republic
Phone: (+809) 736-0333
joserbosquesa@claro.net.do

Ecuador
Husqvarna Ecuador S.A.
Arupos E1-181 y 10 de
Agosto Quito, Pichincha
Tel. (+593) 22800739
francisco.jacome@
husqvarna.com.ec

Estonia
Husqvarna Eesti OÜ
Valdeku 132
EE-11216 Tallinn
info@gardena.ee

Finland
Oy Husqvarna Ab
Gardena Division
Lautatarhankatu 8 B / PL 3
00581 HELSINKI
www.gardena.fi

France
Husqvarna France
9/11 Allée des pierres mayettes
92635 Gennevilliers Cedex
France
http://www.gardena.com/fr
N° AZUR: 0 810 00 78 23
(Prix d'un appel local)

Georgia
Transporter LLC
8/57 Beliashvili street
0159 Tbilisi, Georgia
Phone: (+995) 322 14 71 71

Great Britain
Husqvarna UK Ltd
Preston Road
Aycliffe Industrial Park
Newton Aycliffe
County Durham
DL5 6UP
info.gardena@
husqvarna.co.uk

Greece
Π. ΠΑΠΑΔΟΠΟΥΛΟΣ ΑΕΒΕ
Λεωφ. Αθηνών 92
Αθήνα
Τ.Κ.104 42
Ελλάδα
Τηλ. (+30) 210 51 93 100
info@papadopoulos.com.gr

Hungary
Husqvarna Magyarország Kft.
Ezred u. 1 - 3
1044 Budapest
Telefon: (+36) 1 251-4161
vevoszolgalat.husqvarna@
husqvarna.hu

Iceland
Ó. Johnson & Kaaber
Tunguhalsi 1
110 Reykjavik
ooj@ojk.is

Ireland
Husqvarna UK Ltd
Preston Road
Aycliffe Industrial Park
Newton Aycliffe
County Durham
DL5 6UP
info.gardena@
husqvarna.co.uk

Italy
Husqvarna Italia S.p.A.
Via Santa Vecchia 15
23868 VALMADRERA (LC)
Phone: (+39) 0341.203.111
assistenza.italia@
it.husqvarna.com

Japan
KAKUICHI Co. Ltd.
Sumitomo Realty &
Development Kojimachi
BLDG., 8F
5 - 1 Nibanncyo
Chiyoda-ku
Tokyo 102-0084
Phone: (+81) 33 264 4721
m_ishihara@kaku-ichi.co.jp

Kazakhstan
LAMED Ltd.
155/1, Tazhibayevoi Str.
050060 Almaty
IP Schmidt
Abayavenue 3B
110 005 Kostanay

Korea
Kyung Jin Trading CO.,LTD.
107-4, SunDuk Bld.,
YangJae-dong,
Seocho-gu,
Seoul, (zipcode: 137-891)
Phone: (+82) (0)2 574-6300

Kyrgyzstan
Alye Maki
av. Moladaya Guardir J 3
720014
Bishkek

Latvia
Husqvarna Latvija SIA
Ulbrokas 19A
LV-1021 Rīga
info@gardena.lv

Lithuania
UAB Husqvarna Lietuva
Ateities pl. 77C
LT-52104 Kaunas
info@gardena.lt

Luxembourg
Magasins Jules Neuberg
39, rue Jacques Stas
Luxembourg-Gasperich 2549
Case Postale No. 12
Luxembourg 2010
Phone: (+352) 40 14 01
api@neuberg.lu

Mexico
AFOSA
Av. Lopez Mateos Sur # 5019
Col. La Calma 45070
Zapopan, Jalisco
Mexico
Phone: (+52) 33 3818-3434
icornejo@afosa.com.mx

Moldova
Convel S.R.L.
290A Muncesti Str.
2002 Chisinau

Netherlands
Husqvarna Nederland B.V.
GARDENA Division
Postbus 50131
1305 AC ALMERE
Phone: (+31) 36 521 00 10
info@gardena.nl

Neth. Antilles
Jonka Enterprises N.V.
Sta. Rosa Weg 196
P.O. Box 8200
Curaçao
Phone: (+599) 9 767 66 55
pgm@jonka.com

New Zealand
Husqvarna New Zealand Ltd.
PO Box 76-437
Manukau City 2241
Phone: (+64) (0) 9 9202410
support.nz@husqvarna.co.nz

Norway
Husqvarna Norge AS
Gardena Division
Trøskenveien 36
1708 Sarpsborg
info@gardena.no

Peru
Husqvarna Perú S.A.
Jr. Ramón Cárcamo 710
Lima 1
Tel: (+51) 1 3 320 400 ext. 416
juan.remuzgo@
husqvarna.com

Poland
Husqvarna
Poland Spółka z o.o.
ul. Wysockiego 15 b
03-371 Warszawa
Phone: (+48) 22 330 96 00
gardena@husqvarna.com.pl

Portugal
Husqvarna Portugal, SA
Lagoa - Albarraque
2635 - 595 Rio de Mouro
Tel.: (+351) 21 922 85 30
Fax : (+351) 21 922 85 36
info@gardena.pt

Romania
Madex International Srl
Soseaua Odaii 117 - 123,
RO 013603 Bucureşti, S 1
Phone: (+40) 21 352.76.03
madex@ines.ro

Russia / Россия
ООО „Хускварна"
141400, Московская обл.,
г. Химки,
улица Ленинградская,
владение 39, стр.6
Бизнес Центр
„Химки Бизнес Парк",
помещение ОВ02_04
http://www.gardena.ru

Serbia
Domel d.o.o.
Autoput za Novi Sad bb
11273 Belgrade
Phone: (+381) 1 18 48 88 12
miroslav.jejina@domel.rs

Singapore
Hy-Ray PRIVATE LIMITED
40 Jalan Pemimpin
02-08 Tat Ann Building
Singapore 577185
Phone: (+65) 6253 2277
shiying@hyray.com.sg

Slovak Republic
Husqvarna Česko s.r.o.
Türkova 2319 / 5b
149 00 Praha 4 – Chodov
Bezplatná infolinka:
800 154 044
servis@sk.husqvarna.com

Slovenia
Husqvarna Austria GmbH
Industriezeile 36
4010 Linz
Tel.: (+43) 732 77 01 01 - 485
service.gardena@
husqvarnagroup.com

South Africa
Husqvarna
South Africa (Pty) Ltd
Postnet Suite 250
Private Bag X6,
Cascades, 3202
South Africa
Phone: (+27) 33 846 9700
info@gardena.co.za

Spain
Husqvarna España S.A.
Calle de Rivas nº 10
28052 Madrid
Phone: (+34) 91 708 05 00
atencioncliente@gardena.es

Suriname
Agrofix n.v.
Verlengde Hogestraat # 22
Phone: (+597) 472426
agrofix@sr.net
Pobox : 2006
Paramaribo
Suriname – South America

Sweden
Husqvarna AB
Gardena Division
S-561 82 Huskvarna
gardenaorder@husqvarna.se

Switzerland / Schweiz
Husqvarna Schweiz AG
Consumer Products
Industriestrasse 10
5506 Mägenwil
Phone: (+41) (0) 62 887 37 90
info@gardena.ch

Turkey
Dost Bahçe Dış Ticaret
Mümessillik A.Ş
Yunus Mah. Adil Sok. No:3
Ic Kapi No: 1 Kartal
34873 Istanbul
Phone: (+90) 216 38 93 939
info@dostbahce.com.tr

Ukraine / Україна
ТОВ «Хускварна Україна»
вул. Васильківська, 34,
офіс 204-г
03022, м. Київ
Тел. (+38) 044 498 39 02
info@gardena.ua

Uruguay
FELI SA
Entre Ríos 1083 CP 11800
Montevideo – Uruguay
Tel: (+598) 22 03 18 44
info@felisa.com.uy

Venezuela
Corporación Casa y Jardín C.A.
Av. Caroní, Edif. Trezmen, PB.
Colinas de Bello Monte.
1050 Caracas.
Tlf: (+58) 212 992 33 22
info@casayjardin.net.ve

1732-20.960.10/0818
© GARDENA
Manufacturing GmbH
D-89070 Ulm
http://www.gardena.com