GARDENA®
smartsystem

Réf. 19005

FR **Mode d'emploi**
smart Gateway

smart Gateway GARDENA

1. SECURITE 4
2. FONCTION 5
3. MISE EN SERVICE 6
4. UTILISATION 14
5. MAINTENANCE 16
6. ENTREPOSAGE 16
7. DÉPANNAGE 17
8. CARACTÉRISTIQUES TECHNIQUES 18
9. SERVICE/GARANTIE 20

Traduction des instructions originales.

Pour des raisons de sécurité, les enfants, les jeunes de moins de 16 ans et les personnes n'ayant pas lu et compris ce mode d'emploi ne doivent pas utiliser ce produit. Les personnes présentant des capacités physiques ou mentales réduites ne doivent utiliser le produit que sous la surveillance d'une personne responsable ou instruite. Surveillez les enfants pour vous assurer qu'ils ne jouent pas avec le produit. Ne jamais utiliser le produit si vous êtes fatigué ou malade, ou si vous êtes sous l'influence d'alcool, de drogues ou de médicaments.

Utilisation conforme :

Le **smart Gateway GARDENA** est destiné au pilotage automatique de produits smart system avec **l'app smart system GARDENA** dans le jardin privatif de maison et de loisir.

Le **smart Gateway GARDENA** est réglé et actionné avec **l'app smart system GARDENA**.

1. SECURITE

IMPORTANT !
Lisez la notice d'utilisation attentivement et conservez-la pour vous y référer ultérieurement.

DANGER !
Risque d'asphyxie !

Les petites pièces peuvent être avalées. Les petits enfants peuvent s'étouffer avec le sac en plastique. Maintenez les petits enfants à l'écart pendant le montage.

DANGER ! Arrêt cardiaque !

Ce produit génère un champ électromagnétique en cours de fonctionnement. Dans certaines conditions, ce champ peut avoir des effets sur le fonctionnement d'implants médicaux actifs ou passifs. Pour exclure le danger de situations pouvant entraîner des blessures graves ou mortelles, les personnes disposant d'un implant médical doivent consulter leur médecin et le fabricant de l'implant avant d'utiliser ce produit.

Ne pas ouvrir le produit.

N'utilisez le produit qu'à l'intérieur.

Évitez l'influence d'humidité, de poussière ainsi que l'exposition au soleil ou à d'autres sources de chaleur.

La transmission sans fil peut être perturbée par des influences étrangères comme les moteurs électriques ou des appareils électriques défectueux.

La portée de la transmission sans fil peut être limitée dans certains bâtiments (p. ex. avec des murs en béton armé) ou à l'extérieur (p. ex. avec une hygrométrie élevée).

N'utiliser le produit qu'avec le bloc secteur fourni.

Protéger le bloc secteur de l'humidité lorsqu'il est branché.

Le produit peut être utilisé dans la plage de températures comprises entre 0 °C et +40 °C.

N'utilisez pas de câbles pour connecter le produit avec des produits externes à l'extérieur.

Les antennes radio à courte portée et les antennes WLAN sont intégrées au produit.

Ne pas utiliser dans la cave ou à proximité de plaques métalliques ou de moteurs.

Une alimentation en courant par Ethernet n'est pas possible.

Le produit doit être alimenté par la source d'alimentation limitée ES1 (SELV).

2. FONCTION

Affichage LED :

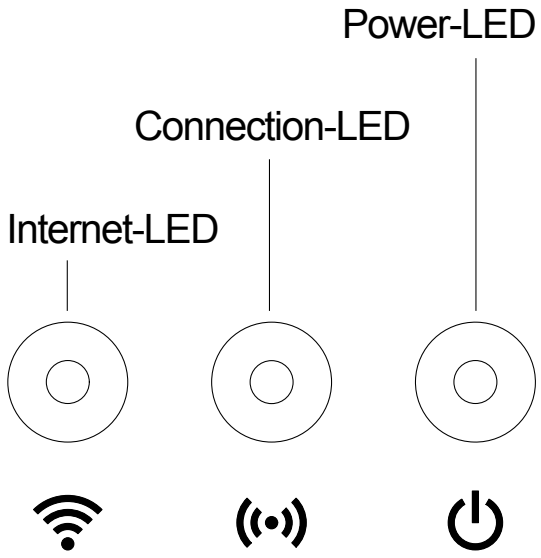

① **Internet-LED :**

Vert :	relié au routeur et au serveur
Jaune :	Mode Hotspot – non connecté au routeur
Rouge :	non connecté
Rouge clignotant :	Connecté au routeur ; non relié au serveur

② **Connection-LED :**

Vert clignotant :	Réception des données
Jaune clignotant :	Émission des données

③ **Power-LED :**

Vert :	Raccordé au réseau
Vert clignotant :	Procédure d'initialisation
Jaune :	1. Réinitialisation en cours 2. Erreur (redémarrage requis)
Jaune clignotant :	Actualisation de logiciel
Rouge :	Erreur fatale (redémarrage requis)

3. MISE EN SERVICE

Livrée avec :

– Unité Gateway

– Bloc secteur

– Câble LAN

Montage au mur (option) :

Les deux vis (non fournies) pour suspendre le Gateway doivent être fixées à une distance de **A** horizontal 75 mm/**B** vertical 50 mm, et le diamètre des têtes de vis doit être de 8 mm max.

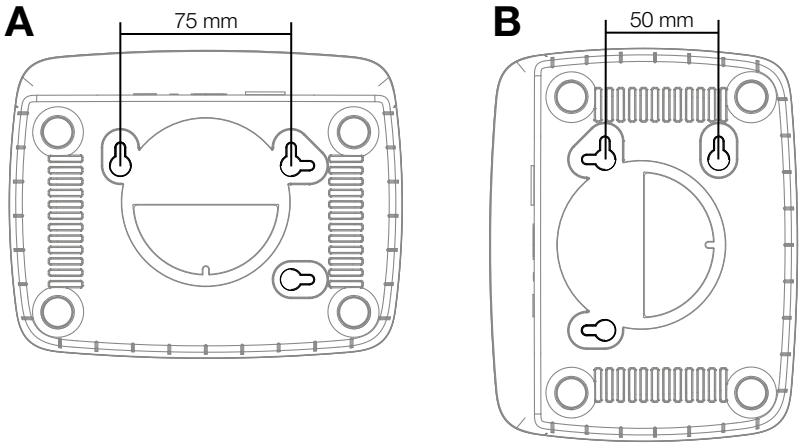

1. Vissez les vis à intervalles de **A** 75 mm/**B** 50 mm dans le mur.
2. Accrochez le Gateway.

Mettre le smart Gateway en marche :

Pour l'installation du Gateway, une connexion Internet est nécessaire.
Le Gateway peut être connecté à Internet par LAN ou WLAN.

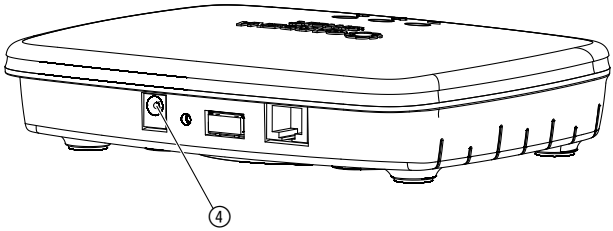

1. Branchez le bloc d'alimentation dans une prise de courant.
2. Branchez le câble du bloc d'alimentation dans la douille enfichable ④ du Gateway.
3. Sélectionnez l'une de ces deux options :
   Connecter avec un câble LAN/Connecter avec un réseau WLAN.

Connecter avec un câble LAN (recommandé) :

1. Connectez le Gateway à votre routeur à l'aide du câble LAN fourni.
   Le logiciel de votre Gateway est en cours de mise à jour. Cette procédure peut prendre jusqu'à 15 minutes (en fonction de la connexion Internet).
   Le Gateway a été mis à jour avec succès lorsque les voyants de l'Internet-LED et du Power-LED deviennent verts de manière continue.
   Le Gateway peut être maintenant intégrée.

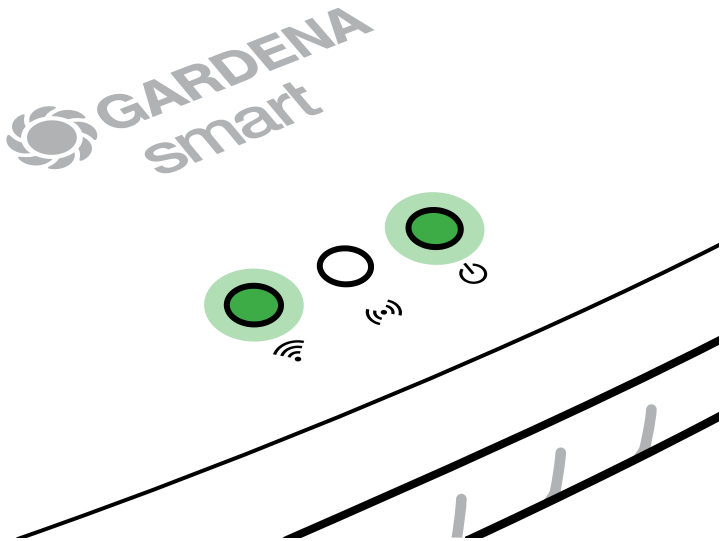

2. Téléchargez **l'application GARDENA smart system** à partir de l'Apple App Store ou du Google Play Store.
3. Suivez les instructions de l'application.

Connecter avec un réseau WLAN :

Si le Gateway n'a été ni branché par un câble LAN avec le routeur ni intégré dans un autre réseau WLAN, il met automatiquement à disposition un réseau de configuration env. 1 à 2 minutes après démarrage.

Le réseau de configuration est activé tant que la LED Internet est allumée en jaune en permanence.

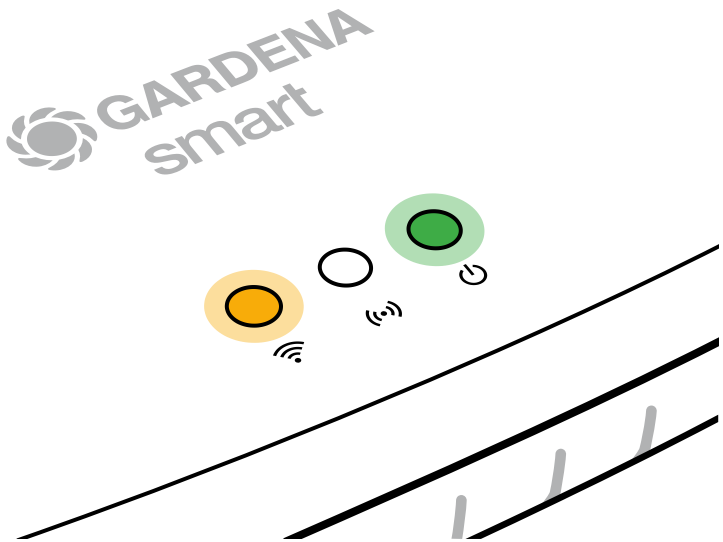

Le réseau de configuration reste actif pendant 15 minutes. Une fois les 15 minutes écoulées (ou si le Gateway a été préalablement configuré sur un autre réseau WLAN désormais plus disponible), le réseau de configuration peut être réactivé en pressant brièvement la touche reset ⑦.

Configurer le réseau WLAN avec un appareil iOS (iPhone, iPad) :

Patientez jusqu'à ce que la LED Internet s'allume en jaune en permanence (le réseau de configuration est activé).

1. Ouvrez l'application **Apple** Maison (celle-ci se trouve habituellement sur votre appareil mobile iOS).
2. Choisissez « Ajouter un accessoire ».
3. Scannez l'étiquette HomeKit **située sous le Gateway.**
4. Attendez que le voyant de l'Internet-LED devienne vert de manière continue.
   Le logiciel de votre Gateway est en cours de mise à jour. Cette procédure peut prendre jusqu'à 15 minutes (en fonction de la connexion Internet). Le Gateway a été mis à jour avec succès lorsque les voyants de l'Internet-LED et du Power-LED deviennent verts de manière continue. Le Gateway peut être maintenant intégrée.

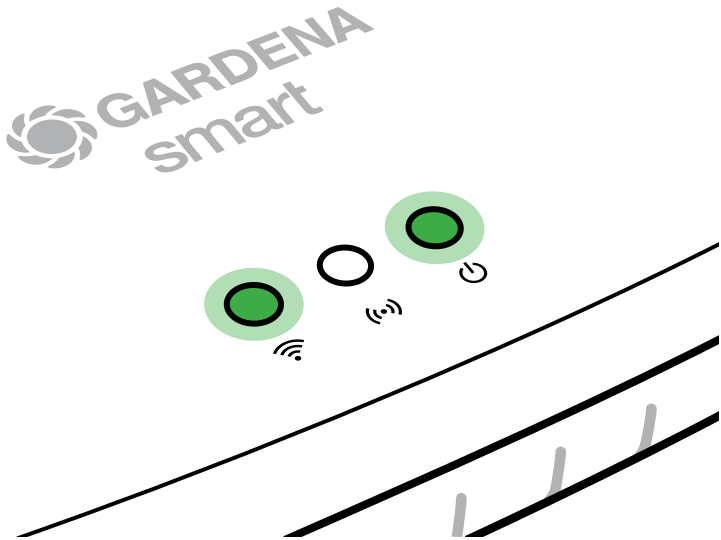

5. Téléchargez **l'app smart system GARDENA** depuis l'Apple App Store.
6. Suivez les instructions de l'application.

Configurer le réseau WLAN avec un autre appareil :

Patientez jusqu'à ce que la LED Internet s'allume en jaune en permanence (le réseau de configuration est activé).

Pour établir une connexion par WLAN, vous avez besoin de votre ID Gateway. Celle-ci figure sur l'autocollant sur le dessous du Gateway. Il vous faut en outre le mot de passe pour votre réseau WLAN.

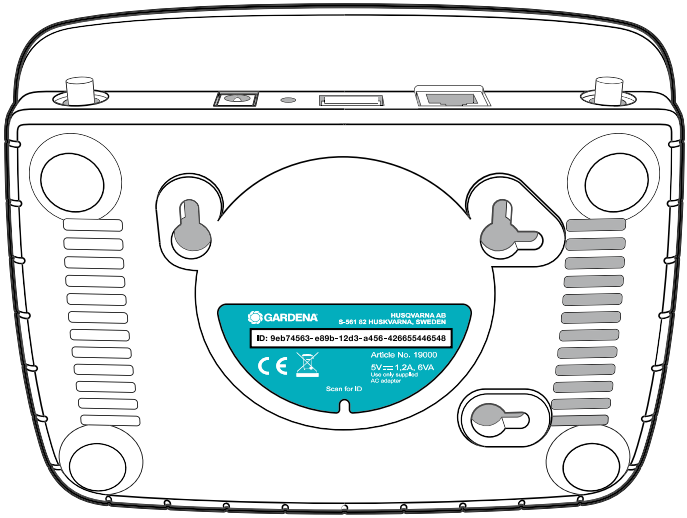

1. Connectez-vous au réseau de configuration GARDENA. Pour cela, accédez aux réglages WLAN avec votre smartphone, tablette ou ordinateur.
   Le Gateway devrait désormais y être affiché comme réseau WLAN disponible.
   La nom du réseau commence par « GARDENA_config ».
2. Ouvrez l'URL :

   http://10.0.0.1

   dans votre navigateur Internet.
   Vous vous trouvez maintenant dans le Gateway Interface.

Gateway ID: 9eb74563-e89b-12d3-a456-426655446548

Password Gateway Interface:
9eb74563

3. Connectez-vous en utilisant les huit premiers chiffres de votre ID de Gateway comme mot de passe (voir l'illustration). **L'ID du Gateway se trouve sous celui-ci.**
4. Sélectionnez votre **réseau WLAN** domestique sous réseau WLAN.
   Il est utilisé pour connecter la Gateway à internet.
5. Saisissez le mot de passe de votre réseau et confirmez la configuration. Attendez que le voyant de l'Internet-LED devienne vert de manière continue.
   Le logiciel de votre Gateway est en cours de mise à jour. Cette procédure peut prendre jusqu'à 15 minutes (en fonction de la connexion Internet).
   Le Gateway a été mis à jour avec succès lorsque les voyants de l'Internet-LED et du Power-LED deviennent verts de manière continue.
   Le Gateway peut être maintenant intégrée.

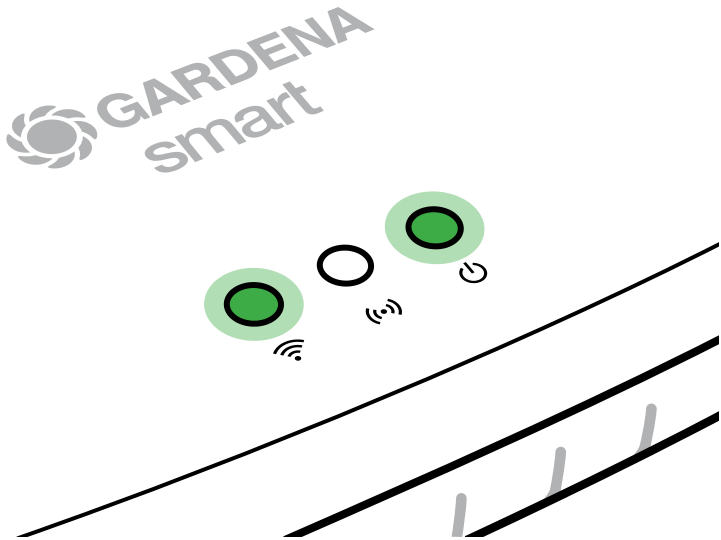

6. Téléchargez **l'app smart system GARDENA** depuis le Google Play Store.
7. Suivez les instructions de l'application.

Attention !: Le réseau de configuration GARDENA ne disposant pas de son propre accès à Internet, il peut arriver que votre appareil quitte à nouveau automatiquement le réseau de configuration GARDENA ou affiche un message d'erreur. Dans ce cas, vous devez autoriser dans les réglages de votre appareil qu'une connexion sans accès à Internet soit maintenue.

Notez que les cookies et JavaScript doivent être activés sur votre navigateur, sinon la page ne pourra pas s'afficher. La connexion du Gateway n'est pas prise en charge par Internet Explorer.

4. UTILISATION

Commande par la smart system App GARDENA :

La **smart system App GARDENA** vous permet de piloter tous les produits système smart GARDENA depuis n'importe quel endroit et à tout moment. La gratuit **GARDENA smart system App** peut se télécharger via l'Apple App Store ou Google Play Store.

Assurez-vous que la mise en service (voir 3. MISE EN SERVICE) de votre smart Gateway est terminée avec succès avant de l'intégrer dans l'app. L'intégration de tous les produits smart GARDENA s'effectue au moyen de l'app. Suivez les instructions à ce propos dans l'app.

Réinitialisation :

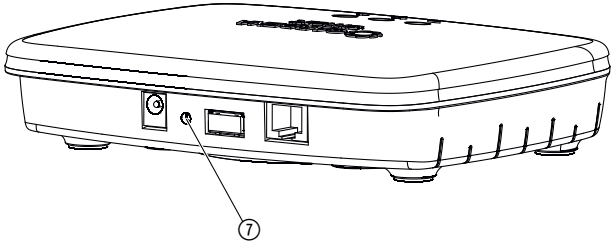

Les réglages de smart Gateway seront réinitialisés. La fonction reset peut être utilisée p. ex. si vous voulez connecter votre Gateway à un nouveau réseau WLAN.

1. Débranchez le Gateway du réseau électrique.
2. Maintenez la touche reset ⑦ pressée, reliez à nouveau le Gateway au réseau électrique et attendez que la LED d'alimentation s'allume en jaune.
3. Relâchez la touche reset ⑦ et attendez que la LED d'alimentation s'allume en vert.

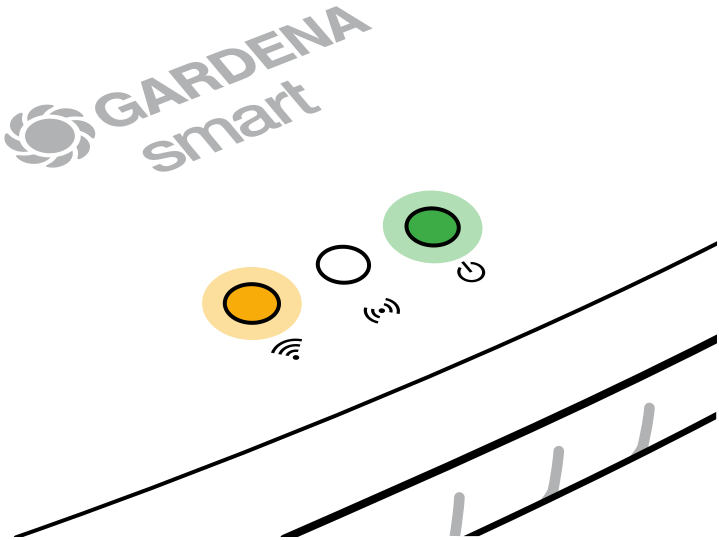

5. MAINTENANCE

Nettoyage du Gateway :

Il ne faut utiliser aucun nettoyant caustique ou abrasif.

→ **Nettoyer le Gateway avec un chiffon mouillé (ne pas utiliser de solvant).**

6. ENTREPOSAGE

Mise hors service :

Le produit doit être rangé hors de portée des enfants.

→ Ne pas entreposer le produit à l'extérieur s'il n'est pas utilisé.

Élimination :

(conformément à la directive 2012/19/UE)

Le produit ne doit pas être jeté avec les déchets ménagers normaux.
Il doit être éliminé conformément aux prescriptions locales de protection de l'environnement en vigueur.

IMPORTANT !
Éliminez le produit par le biais de votre point de collecte et de recyclage local.

7. DÉPANNAGE

Problème :

La LED Internet clignote en rouge.

Cause possible :

Le Gateway ne trouve pas les ports nécessaires.

Remède :

Les liaisons montantes depuis le Gateway doivent pouvoir trouver les ports suivants sur Internet et / ou sur votre routeur. (Normalement, aucune modification de configuration n'est nécessaire, cette liste sert de référence pour des utilisateurs avancés.) :

- 53 TCP / UDP (DNS)
- 67/68 UDP (DHCP)
- 123 TCP / UDP (NTP)
- 80 TCP (HTTP)
- 443 TCP (HTTPS)

En cas d'incident, vous trouverez la FAQ (questions fréquemment posées) à cette adresse :

B : www.gardena.be/fr/faq

CH : www.gardena.ch/fr/faq

CONSEIL : veuillez vous adresser à votre centre de service après-vente GARDENA pour tout autre incident. Les réparations doivent uniquement être effectuées par les centres de service après-vente GARDENA ainsi que des revendeurs autorisés par GARDENA.

8. CARACTÉRISTIQUES TECHNIQUES

	Unité	Valeur (réf. 19005-20)
Température de fonctionnement (à l'intérieur)	°C	0 à +40
SRD interne (antenne radio à courte portée)		
Bande de fréquences	MHz	863 – 870
Puissance d'émission maximale	mW	25
Portée radio en champ libre	m (env.)	100
WLAN		
Bande de fréquences	MHz	2400 – 2483,5
Puissance d'émission maximale	mW	100
Standards pris en charge		IEEE 802.11b/g/n
Ethernet		
Port		1 LAN port via RJ45 socket
Connexion de données		Standard Ethernet 10/100 Base-T
Bloc secteur		
Tension du secteur	V (AC)	100 – 240
Fréquence du secteur	Hz	50 – 60
Tension de sortie max.	V (DC)	5
Courant de sortie nominal	A	1
Puissance d'entrée de l'unité Gateway	V (DC) / A	5 / 1
Dimensions (largeur x hauteur x profondeur)	mm	57 x 128 x 58
Poids	g	120

Déclaration de conformité CE :

Par la présente, GARDENA Manufacturing GmbH déclare que le type d'installation radioélectrique (réf. 19005) est conforme à la directive 2014/53/UE.

Le texte intégral de la déclaration de conformité européenne est disponible sur Internet à l'adresse suivante :

http://www.gardena.com/int/support/safety-regulations

9. SERVICE/GARANTIE

Service :

Veuillez contacter l'adresse au verso.

Déclaration de garantie :

Dans le cas d'une réclamation au titre de la garantie, aucun frais ne vous sera prélevé pour les services fournis.

GARDENA Manufacturing GmbH accorde sur tous les nouveaux produits d'origine GARDENA une garantie de 2 ans à compter du premier achat chez le revendeur lorsque les produits sont exclusivement utilisés à des fins privées. Cette garantie de fabricant ne s'applique pas aux produits acquis sur un marché secondaire. La garantie couvre tous les vices essentiels du produit, manifestement imputables à des défauts de matériel ou de fabrication.
Cette garantie prend en charge la fourniture d'un produit de rechange entièrement opérationnel ou la réparation du produit défectueux qui nous est parvenu gratuitement; nous nous réservons le droit de choisir entre ces options.
Ce service est soumis aux dispositions suivantes :

- Le produit a été utilisé dans le cadre de son usage prévu selon les recommandations du manuel d'utilisation.
- Ni l'acheteur ni un tiers n'a tenté d'ouvrir ou de réparer le produit.
- Seules des pièces de rechange et d'usure GARDENA d'origine ont été utilisées pour le fonctionnement.
- Présentation de la preuve d'achat.

L'usure normale de pièces et de composants (par exemple sur des lames, pièces de fixation des lames, turbines, éclairages, courroies trapézoïdales et crantées, turbines, filtres à air, bougies d'allumage), des modifications d'aspect ainsi que les pièces d'usure et de consommation sont exclues de la garantie.

Cette garantie de fabricant est limitée à la livraison de remplacement et à la réparation en vertu des conditions mentionnées ci-avant. D'autres prétentions à notre encontre en tant que fabricant, par exemple dommages et intérêts, ne sont pas fondées par la garantie de fabricant. Cette garantie de fabricant ne concerne bien évidemment **pas** les réclamations de garantie existantes, légales et contractuelles envers le revendeur/l'acheteur.

La garantie de fabricant est soumise au droit de la République Fédérale d'Allemagne.

En cas de recours à la garantie, veuillez renvoyer le produit défectueux accompagné d'une copie de la preuve d'achat et d'une description du défaut, suffisamment affranchi, à l'adresse de service GARDENA.

Responsabilité :

Conformément à la loi relative à la responsabilité du fait des produits défectueux, nous déclarons expressément par la présente que nous déclinons toute responsabilité pour les dommages résultant de nos produits, si lesdits produits n'ont pas été correctement réparés par un partenaire d'entretien agréé GARDENA ou si des pièces d'origine GARDENA ou des pièces agréées GARDENA n'ont pas été utilisées.

Logiciel open source :

Cet appareil est doté d'un logiciel open source. GARDENA propose de fourni sur demande une copie du code source complet correspondant pour les prologiciels protégés par le droit d'auteur et utilisés dans ce produit, pour lesquels une telle offre est exigées par les licences correspondantes. Cette offre est valable jusqu'à trois ans après l'achat de chaque produit qui comporte ces informations. Pour obtenir le code source, veuillez écrire en anglais, en allemand ou en français à :

smart.open.source@husqvarnagroup.com

Deutschland / Germany
GARDENA
Manufacturing GmbH
Central Service
Hans-Lorenser-Straße 40
D-89079 Ulm
Produktfragen:
(+49) 731 490 - 123
Reparaturen:
(+49) 731 490 - 290
service@gardena.com

Albania
COBALT Sh.p.k.
Rr. Siri Kodra
1000 Tirana

Argentina
Husqvarna Argentina S.A.
Av.del Libertador 5954 –
Piso 11 – Torre B
(C1428ARP) Buenos Aires
Phone: (+54) 11 5194 5000
info.gardena@
ar.husqvarna.com

Armenia
Garden Land Ltd.
61 Tigran Mets
0005 Yerevan

Australia
Husqvarna Australia Pty. Ltd.
Locked Bag 5
Central Coast BC
NSW 2252
Phone: (+61) (0) 2 4352 7400
customer.service@
husqvarna.com.au

Austria / Österreich
Husqvarna Austria GmbH
Industriezeile 36
4010 Linz
Tel.: (+43) 732 77 01 01 - 485
service.gardena@
husqvarnagroup.com

Azerbaijan
Firm Progress
a. Aliyev Str. 26A
1052 Baku

Belgium
Husqvarna België nv / sa
Gardena Division
Rue Egide Van Ophem 111
1180 Uccle / Ukkel
Tel.: (+32) 2 720 92 12
info@gardena.be

Bosnia / Herzegovina
SILK TRADE d.o.o.
Industrijska zona Bukva bb
74260 Tešanj

Brazil
Husqvarna do Brasil Ltda
Av. Francisco Matarazzo,
1400 – 19º andar
São Paulo – SP
CEP: 05001-903
Tel: 0800-112252
marketing.br.husqvarna@
husqvarna.com.br

Bulgaria
AGROLAND България АД
бул. 8 Декември, №13
Офис 5
1700 Студентски град
София
Тел.: (+359) 24 66 69 10
info@agroland.eu

Canada / USA
GARDENA Canada Ltd.
100 Summerlea Road
Brampton, Ontario L6T 4X3
Phone: (+1) 905 792 93 30
info@gardenacanada.com

Chile
Maquinarias Agroforestales
Ltda. (Maga Ltda.)
Santiago, Chile
Avda. Chesterton
8355 comuna Las Condes
Phone: (+56) 2 202 4417
Dalton@maga.cl
Zipcode: 7560330

China
Husqvarna (Shanghai)
Management Co., Ltd.
富世华（上海）管理有限公司
3F, Benq Square B,
No207, Song Hong Rd.,
Chang Ning District,
Shanghai, PRC. 200335
上海市长宁区淞虹路207号明基广场B座3楼，邮编：200335

Colombia
Husqvarna Colombia S.A.
Calle 18 No. 68 D-31, zona
Industrial de Montevideo
Bogotá, Cundinamarca
Tel. 571 2922700 ext. 105
jairo.salazar@
husqvarna.com.co

Costa Rica
Compania Exim
Euroiberoamericana S.A.
Los Colegios, Moravia,
200 metros al Sur del Colegio
Saint Francis – San José
Phone: (+506) 297 68 83
exim_euro@racsa.co.cr

Croatia
Husqvarna Austria GmbH
Industriezeile 36
4010 Linz
Tel.: (+43) 732 77 01 01 - 485
service.gardena@
husqvarnagroup.com

Cyprus
Med Marketing
17 Digeni Akrita Ave
P.O. Box 27017
1641 Nicosia

Czech Republic
Husqvarna Česko s.r.o.
Türkova 2319 / 5b
149 00 Praha 4 – Chodov
Bezplatná infolinka:
800 100 425
servis@cz.husqvarna.com

Denmark
GARDENA DANMARK
Lejrvej 19, st.
3500 Værløse
Tlf.: (+45) 70 26 47 70
husqvarna@husqvarna.dk
www.gardena.com / dk

Dominican Republic
BOSQUESA, S.R.L
Carretera Santiago Licey
Km. 5 ½
Esquina Copal II.
Santiago
Dominican Republic
Phone: (+809) 736-0333
joserbosquesa@claro.net.do

Ecuador
Husqvarna Ecuador S.A.
Arupos E1-181 y 10 de
Agosto Quito, Pichincha
Tel. (+593) 22800739
francisco.jacome@
husqvarna.com.ec

Estonia
Husqvarna Eesti OÜ
Valdeku 132
EE-11216 Tallinn
info@gardena.ee

Finland
Oy Husqvarna Ab
Gardena Division
Lautatarhankatu 8 B / PL 3
00581 HELSINKI
www.gardena.fi

France
Husqvarna France
9/11 Allée des pierres mayettes
92635 Gennevilliers Cedex
France
http://www.gardena.com/fr
N° AZUR: 0 810 00 78 23
(Prix d'un appel local)

Georgia
Transporter LLC
8/57 Beliashvili street
0159 Tbilisi, Georgia
Phone: (+995) 322 14 71 71

Great Britain
Husqvarna UK Ltd
Preston Road
Aycliffe Industrial Park
Newton Aycliffe
County Durham
DL5 6UP
info.gardena@
husqvarna.co.uk

Greece
Π.ΠΑΠΑΔΟΠΟΥΛΟΣ ΑΕΒΕ
Λεωφ. Αθηνών 92
Αθήνα
Τ.Κ.104 42
Ελλάδα
Τηλ. (+30) 210 51 93 100
info@papadopoulos.com.gr

Hungary
Husqvarna Magyarország Kft.
Ezred u. 1 - 3
1044 Budapest
Telefon: (+36) 1 251-4161
vevoszolgalat.husqvarna@
husqvarna.hu

Iceland
Ó. Johnson & Kaaber
Tunguhalsi 1
110 Reykjavik
ooj@ojk.is

Ireland
Husqvarna UK Ltd
Preston Road
Aycliffe Industrial Park
Newton Aycliffe
County Durham
DL5 6UP
info.gardena@
husqvarna.co.uk

Italy
Husqvarna Italia S.p.A.
Via Santa Vecchia 15
23868 VALMADRERA (LC)
Phone: (+39) 0341.203.111
assistenza.italia@
it.husqvarna.com

Japan
KAKUICHI Co. Ltd.
Sumitomo Realty &
Development Kojimachi
BLDG., 8F
5 - 1 Nibanncyo
Chiyoda-ku
Tokyo 102-0084
Phone: (+81) 33 264 4721
m_ishihara@kaku-ichi.co.jp

Kazakhstan
LAMED Ltd.
155/1, Tazhibayevoi Str.
050060 Almaty
IP Schmidt
Abayavenue 3B
110 005 Kostanay

Korea
Kyung Jin Trading CO.,LTD.
107-4, SunDuk Bld.,
YangJae-dong,
Seocho-gu,
Seoul, (zipcode: 137-891)
Phone: (+82) (0)2 574-6300

Kyrgyzstan
Alye Maki
av. Moladaya Guardir J 3
720014
Bishkek

Latvia
Husqvarna Latvija SIA
Ulbrokas 19A
LV-1021 Rīga
info@gardena.lv

Lithuania
UAB Husqvarna Lietuva
Ateities pl. 77C
LT-52104 Kaunas
info@gardena.lt

Luxembourg
Magasins Jules Neuberg
39, rue Jacques Stas
Luxembourg-Gasperich 2549
Case Postale No. 12
Luxembourg 2010
Phone: (+352) 40 14 01
api@neuberg.lu

Mexico
AFOSA
Av. Lopez Mateos Sur # 5019
Col. La Calma 45070
Zapopan, Jalisco
Mexico
Phone: (+52) 33 3818-3434
icornejo@afosa.com.mx

Moldova
Convel S.R.L.
290A Muncesti Str.
2002 Chisinau

Netherlands
Husqvarna Nederland B.V.
GARDENA Division
Postbus 50131
1305 AC ALMERE
Phone: (+31) 36 521 00 10
info@gardena.nl

Neth. Antilles
Jonka Enterprises N.V.
Sta. Rosa Weg 196
P.O. Box 8200
Curaçao
Phone: (+599) 9 767 66 55
pgm@jonka.com

New Zealand
Husqvarna New Zealand Ltd.
PO Box 76-437
Manukau City 2241
Phone: (+64) (0) 9 9202410
support.nz@husqvarna.co.nz

Norway
Husqvarna Norge AS
Gardena Division
Trøskenveien 36
1708 Sarpsborg
info@gardena.no

Peru
Husqvarna Perú S.A.
Jr. Ramón Cárcamo 710
Lima 1
Tel: (+51) 1 3320400 ext. 416
juan.remuzgo@
husqvarna.com

Poland
Husqvarna
Poland Spółka z o.o.
ul. Wysockiego 15 b
03-371 Warszawa
Phone: (+48) 22 330 96 00
gardena@husqvarna.com.pl

Portugal
Husqvarna Portugal, SA
Lagoa - Albarraque
2635 - 595 Rio de Mouro
Tel.: (+351) 21 922 85 30
Fax : (+351) 21 922 85 36
info@gardena.pt

Romania
Madex International Srl
Soseaua Odaii 117 - 123,
RO 013603 Bucureşti, S 1
Phone: (+40) 21 352.76.03
madex@ines.ro

Russia / Россия
ООО „Husqvarna"
141400, Московская обл.,
г. Химки,
улица Ленинградская,
владение 39, стр.6
Бизнес Центр
„Химки Бизнес Парк",
помещение ОВ02_04
http://www.gardena.ru

Serbia
Domel d.o.o.
Autoput za Novi Sad bb
11273 Belgrade
Phone: (+381) 1 18 48 88 12
miroslav.jejina@domel.rs

Singapore
Hy-Ray PRIVATE LIMITED
40 Jalan Pemimpin
02-08 Tat Ann Building
Singapore 577185
Phone: (+65) 6253 2277
shiying@hyray.com.sg

Slovak Republic
Husqvarna Česko s.r.o.
Türkova 2319/5b
149 00 Praha 4 – Chodov
Bezplatná infolinka:
800 154 044
servis@sk.husqvarna.com

Slovenia
Husqvarna Austria GmbH
Industriezeile 36
4010 Linz
Tel.: (+43) 732 77 01 01 - 485
service.gardena@
husqvarnagroup.com

South Africa
Husqvarna
South Africa (Pty) Ltd
Postnet Suite 250
Private Bag X6,
Cascades, 3202
South Africa
Phone: (+27) 33 846 9700
info@gardena.co.za

Spain
Husqvarna España S.A.
Calle de Rivas nº 10
28052 Madrid
Phone: (+34) 91 708 05 00
atencioncliente@gardena.es

Suriname
Agrofix n.v.
Verlengde Hogestraat # 22
Phone: (+597) 472426
agrofix@sr.net
Pobox : 2006
Paramaribo
Suriname – South America

Sweden
Husqvarna AB
Gardena Division
S-561 82 Huskvarna
gardenaorder@husqvarna.se

Switzerland / Schweiz
Husqvarna Schweiz AG
Consumer Products
Industriestrasse 10
5506 Mägenwil
Phone: (+41) (0) 62 887 37 90
info@gardena.ch

Turkey
Dost Bahçe Dış Ticaret
Mümessillik A.Ş
Yunus Mah. Adil Sok. No:3
Ic Kapi No: 1 Kartal
34873 Istanbul
Phone: (+90) 216 38 93 939
info@dostbahce.com.tr

Ukraine / Україна
ТОВ «Хускварна Україна»
вул. Васильківська, 34,
офіс 204-г
03022, м. Київ
Тел. (+38) 044 498 39 02
info@gardena.ua

Uruguay
FELI SA
Entre Ríos 1083 CP 11800
Montevideo – Uruguay
Tel: (+598) 22 03 18 44
info@felisa.com.uy

Venezuela
Corporación Casa y Jardín C.A.
Av. Caroní, Edif. Trezmen, PB.
Colinas de Bello Monte.
1050 Caracas.
Tlf: (+58) 212 992 33 22
info@casayjardin.net.ve

19005-20.961.01/0319
© GARDENA
Manufacturing GmbH
D-89070 Ulm
http://www.gardena.com