GARDENA
smartsystem

Varenr. 19005

DA Brugsvejledning
smart Gateway

GARDENA smart Gateway

1. SIKKERHED 4
2. FUNKTION 5
3. IDRIFTSÆTTELSE 6
4. BETJENING 14
5. VEDLIGEHOLDELSE 16
6. OPBEVARING 16
7. FEJLAFHJÆLPNING 17
8. TEKNISKE DATA 18
9. SERVICE/GARANTI 19

Oversættelse af den originale vejledning.

Af sikkerhedsmæssige årsager må børn og unge under 16 år samt personer, som ikke er fortrolige med denne brugsanvisning, ikke bruge dette produkt. Personer med nedsat psykisk eller mentalt helbred må kun anvende produktet under overvågning eller under instruktion af en ansvarlig person. Børn skal altid holdes under opsyn for at sikre, at de ikke leger med produktet. Du må aldrig bruge produktet, når du er træt, syg eller under indflydelse af alkohol, euforiserende stoffer eller medicin.

Tilsigtet anvendelse:

Med **GARDENA smart Gateway** kan du automatisk styre smart system produkter ved hjælp af en **GARDENA smart system app** i private haver og kolonihaver.

GARDENA smart Gateway indstilles og betjenes med **GARDENA smart system app'en**.

1. SIKKERHED

Vigtigt!
Læs brugsanvisningen omhyggeligt, og opbevar den i nærheden til senere brug.

FARE!
Fare for kvælning!

Små dele kan nemt sluges. Der er risiko for, at små børn kan blive kvalt i polyposen. Hold små børn på afstand under monteringen.

FARE! Hjertestop!

Produktet opretter et elektromagnetisk felt under driften. Dette felt kan under bestemte betingelser have indflydelse på funktionen af aktive eller passive medicinske implantater. For at udelukke livsfarlige situationer, der kan medføre alvorlige kvæstelser med døden til følge, bør personer med et medicinsk implantat sætte sig i forbindelse med en læge eller implantatets producent, inden dette produkt anvendes.

Produktet må ikke åbnes.

Brug kun produktet indendørs.

Undgå, at det kommer i kontakt med fugtighed, støv, solstråler eller andre varmekilder.

Radiotransmissionen kan blive forstyrret af påvirkning udefra som f. eks. elektromotorer eller defekte el-apparater.

Radiorækkevidden kan være nedsat i bygninger (f.eks. på grund af stålbetonvægge) eller i det fri (f. eks. på grund af høj luftfugtighed).

Brug kun produktet med det medfølgende tilbehør.

Beskyt strømforsyningen mod fugt, når den er tilsluttet.

Produktet kan bruges ved temperaturer mellem 0 °C til +40 °C.

Forbind ikke produktet med eksterne udendørs produkter via kabler.

I produktet er der monteret radioantenner til korte distancer og en wi-fi-antenne.

Må ikke anvendes i kældre eller i nærheden af metalplader eller motorer.

Strømtilførsel via Ethernet er ikke muligt.

Produktet skal forsynes fra ES1 (SELV) Limited Power Source.

2. FUNKTION

LED-indikatorer:

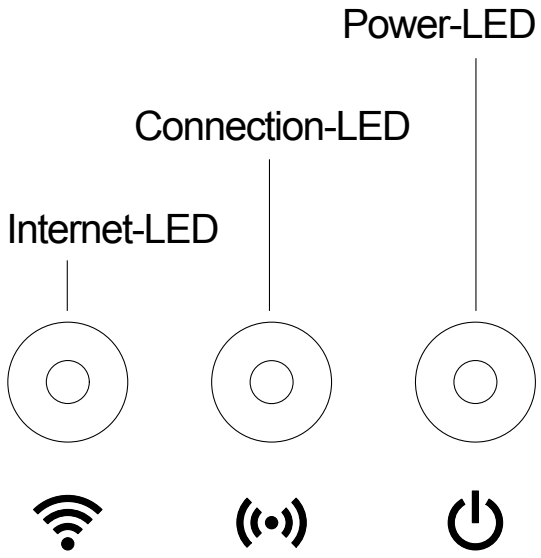

① **Internet-LED:**

Grøn:	Forbundet med router og server
Gul:	Hotspot-tilstand – ikke forbundet med router
Rød:	Ikke forbundet
Blinker rødt:	Forbundet med router; ikke forbundet med Server

② **Connection-LED:**

Blinker grønt:	Modtager data
Blinker gult:	Sender data

③ **Power-LED:**

Grøn:	Sat til strømmen
Blinker grønt:	Boot-proces
Gul:	1. Factory reset udføres 2. Fejl (genstart nødvendig)
Blinker gult:	Software-update
Rød:	Alvorlig fejl (genstart nødvendig)

3. IDRIFTSÆTTELSE

Medfølger:

– smart Gateway

– Strømforsyning

– LAN-kabel

Vægmontering (tilvalg):

De to skruer (medfølger ikke) til ophængning af Gateway skal iskrues i en afstand på **A** horisontal 75 mm/**B** vertikal 50 mm, og skruehovedets diameter må maks. være 8 mm.

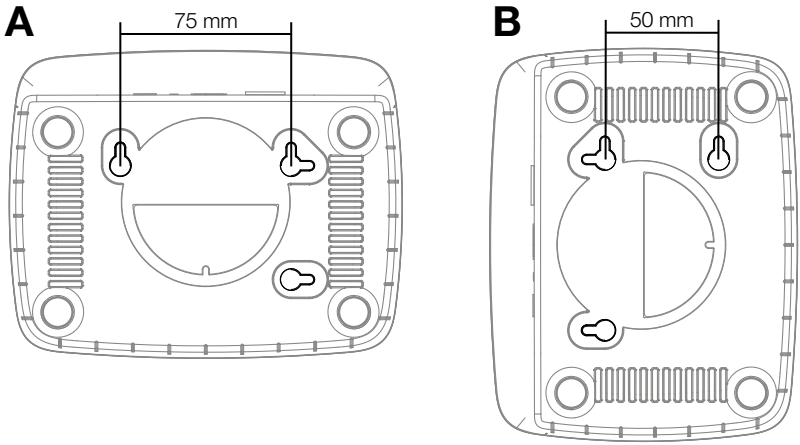

1. Skru skruerne ind i væggen med en afstand på **A** 75 mm/**B** 50 mm.
2. Isæt Gateway.

Tag smart Gateway i brug:

Der skal være internetforbindelse for at kunne installere Gateway'en.
Gateway'en kan forbindes med internettet via LAN eller wi-fi.

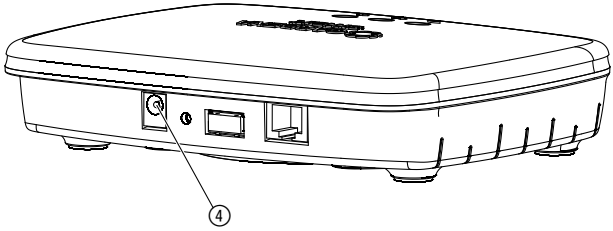

1. Stik stiknetdelen ind i en netstikdåse.
2. Stik netdelskablet ind i stikbøsningen ④ i Gateway.
3. Vælg en af de to muligheder:
   Forbind med LAN-kabel/forbind med WLAN-netværk.

Forbind med LAN-kabel (anbefales):

1. Forbind Gateway med din router ved hjælp af det medfølgende LAN-kabel.
   Gateway'ens software bliver nu aktualiseret. Dette kan tage op til 15 minutter (afhængigt af internetforbindelsen). Når internet-LED'en og power-LED'en konstant lyser grønt, er Gateway'en blevet aktualiseret. Nu kan Gateway'en blive forbundet.

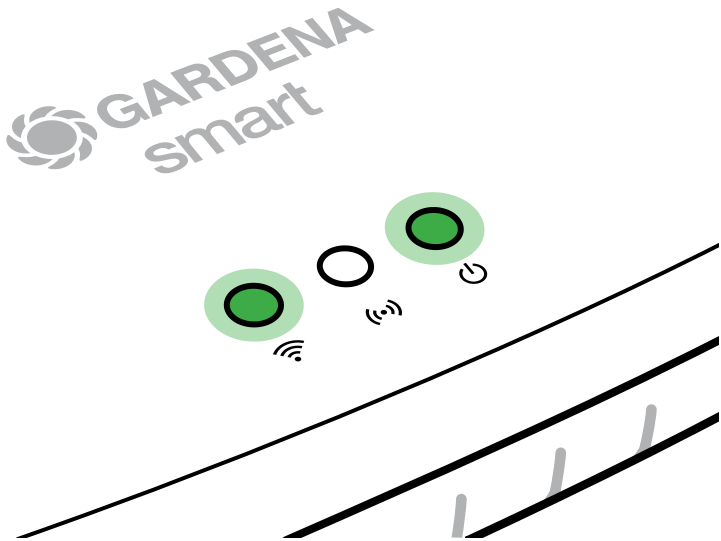

2. Du kan hente **GARDENA smart system app** via Apple App Store eller Google Play Store.
3. Følg anvisningerne i app'en.

Forbind med WLAN-netværket:

Hvis Gatewayen hverken blev forbundet ved hjælp af et LAN-kabel med routeren eller i et andet WLAN-netværk, stiller Gateway automatisk et konfigurationsnetværk til rådighed efter ca. 1 til 2 minutter efter starten.

Konfigurationsnettet er aktiveret, så længe internet-LED'en lyser konstant.

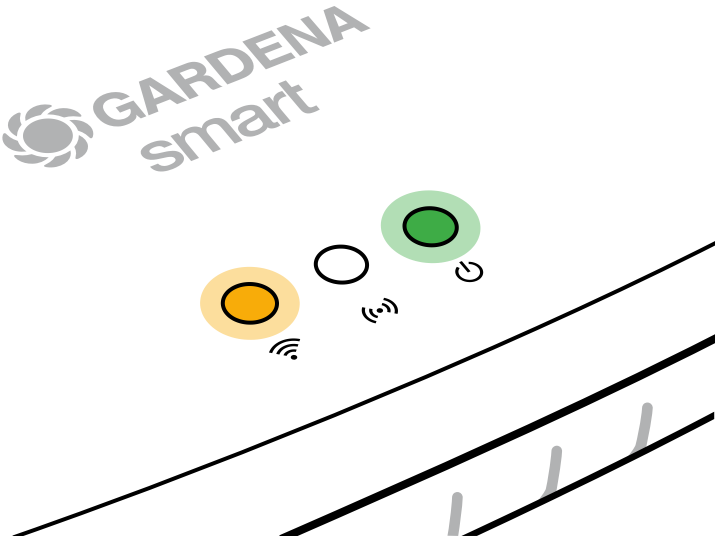

Konfigurationsnettet forbliver aktivt i 15 minutter. Efter der er gået 15 minutter (eller hvis Gateway i forvejen allerede var konfigureret til et andet WLAN, der ikke står til rådighed mere), kan konfigurationsnettet genaktiveres med et kort tryk på Reset-knappen ⑦.

Konfiguration af WLAN-netværket med et iOS-apparat (iPhone, iPad):

Vent indtil internet-LED'en lyser gult konstant (konfigurationsnettet er aktiveret).

1. Åbn **Apple** Home appen (dette findes som standard på diet mobile iOS apparat).
2. Vælg „Tilføj apparat".
3. Scan HomeKit-etiketten **på undersiden af Gateway**.
4. Vent, indtil internet-LED'en konstant lyser grønt.
   Gateway'ens software bliver nu aktualiseret. Dette kan tage op til 15 minutter (afhængigt af internetforbindelsen). Når internet-LED'en og power-LED'en konstant lyser grønt, er Gateway'en blevet aktualiseret. Nu kan Gateway'en blive forbundet.

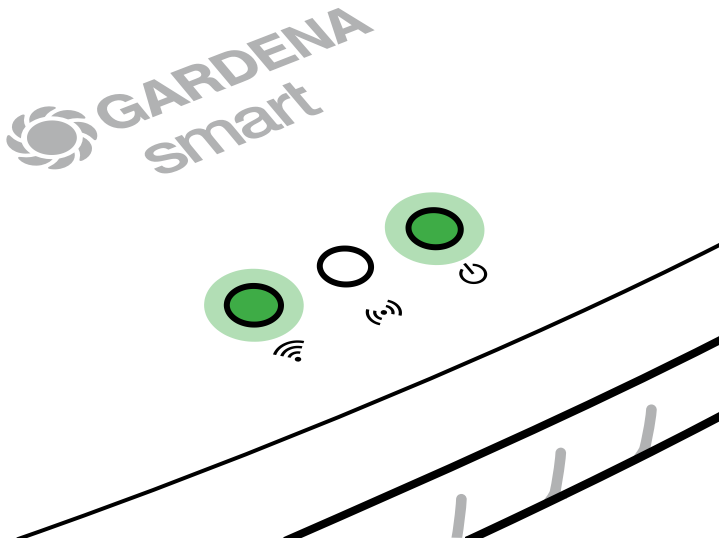

5. Du kan downloade **appen GARDENA smart system** i Apple App Store.
6. Følg anvisningerne i app'en.

Konfiguration af WLAN-netværket med et andet apparat:

Vent indtil internet-LED'en lyser gult konstant (konfigurationsnettet er aktiveret).

For at etablere en forbindelse ved hjælp af en WLAN, skal du bruge en Gateway ID. Gateway ID'en står på et klistermærke, som er anbragt på undersiden af Gatewayen. Endvidere har du brug for en adgangskode til dit WLAN-netværk.

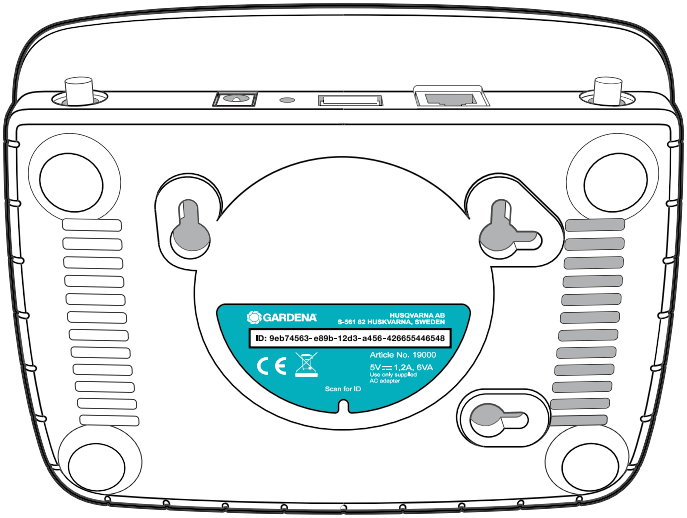

1. Opret forbindelse med GARDENA konfigurationsnettet. Brug her din smartphone, tablet eller computer til at få adgang til WLAN-indstillingerne. *Her skal Gateway vises som et disponibelt WLAN-netværk.* Netværks-navnet starter med „GARDENA_config".
2. Åbn URL:

   http://10.0.0.1

   i din internet-browser.
   Du befinder dig nu i Gateway interface.

Gateway ID: 9eb74563-e89b-12d3-a456-426655446548

Password Gateway Interface:
9eb74563

3. Log dig på med de første otte tegn i din Gateway-ID som kodeord (se grafikken). **Gateway-ID'en sidder på undersiden af Gateway.**
4. Vælg dit hjemme-WLAN-netværk under **WLAN-netværk.**
   Således forbinder du Gateway'en med internettet.
5. Indtast nettets kodeord, og bekræft din indstilling. Vent, indtil internet-LED'en konstant lyser grønt.
   Gateway'ens software bliver nu aktualiseret. Dette kan tage op til 15 minutter (afhængigt af internetforbindelsen). Når internet-LED'en og power-LED'en konstant lyser grønt, er Gateway'en blevet aktualiseret. Nu kan Gateway'en blive forbundet.

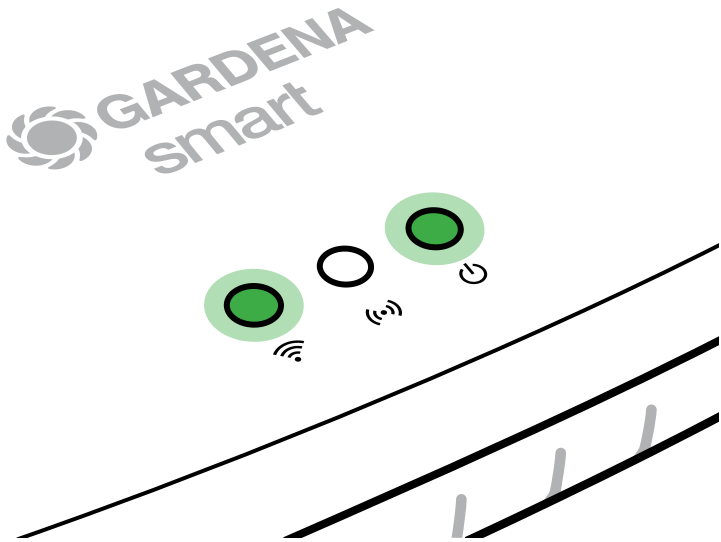

6. Download **appen GARDENA smart system** fra Google Play Store.
7. Følg anvisningerne i app'en.

Bemærk: Da GARDENA konfigurationsnettet ikke har sin egen internetadgang, kan det forekomme, at dit apparat automatisk forlader GARDENA konfigurationsnettet igen eller viser en fejlmeddelelse. I dette tilfælde skal du i dit apparats indstillinger give tilladelse til, at en forbindelse også kan opretholdes uden internetadgang.

Husk, at aktivere cookies og JavaScript i din browser, ellers kan siden ikke oprettes. Internet Explorer støtter ikke forbindelsen til Gateway'en.

4. BETJENING

Betjening via GARDENA smart system app:

Ved hjælp af **GARDENA smart system app'en** styrer du alle GARDENA smart system produkterne, lige meget hvor du er og på alle tidspunkter af døgnet. Du kan hente den gratis **GARDENA smart system app** via Apple App Store eller Google Play Store.

Sørg for, at ibrugtagningen (se 3. IDRIFTSÆTTELSE) af Gateway'en er afsluttet korrekt, inden den tilsluttes til app'en. Alle GARDENA smart produkter tilsluttes via app'en. Følg anvisningerne i app'en.

Genopret fabrikstilstand:

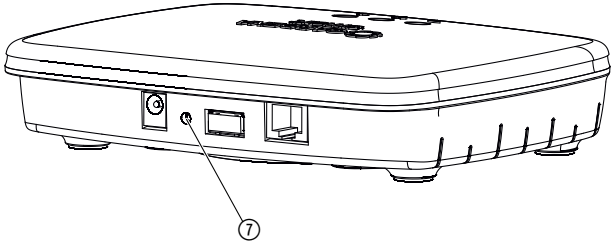

smart Gateway tilbagestilles til fabrikstilstand. Reset-funktionen kan anvendes, hvis du f. eks. vil integrere din Gateway i et nyt WLAN-netværk.

1. Afbryd Gateway's netforbindelse.
2. Tryk vedvarende på Reset-knappen ⑦, forbind Gateway med strømnettet igen, og vent, indtil power-LED'en lyser gult.
3. Slip reset-knappen ⑦, og vent, indtil power-LED'en lyser grønt.

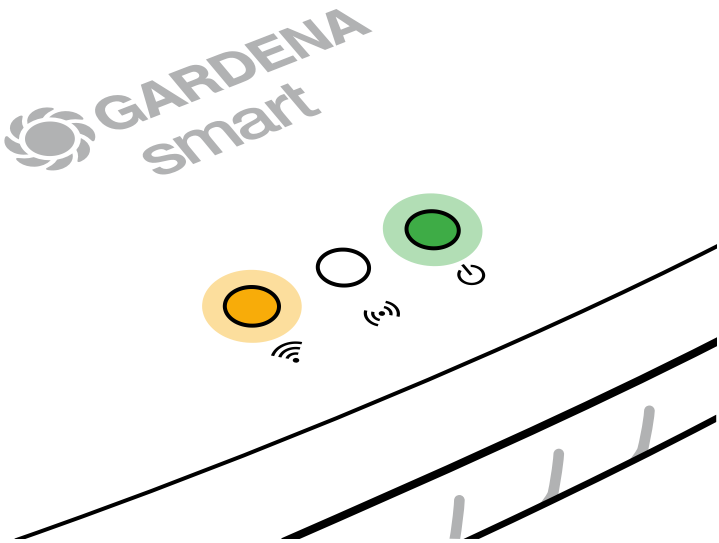

5. VEDLIGEHOLDELSE

Rens Gateway'en:

Der må ikke bruges ætsende eller skurende rengøringsmidler.

→ **Rengør Gateway'en med en fugtig klud (brug ikke opløsningsmidler).**

6. OPBEVARING

Afbrydelse af brugen:

Produktet skal opbevares utilgængeligt for børn.

→ Opbevar ikke produktet udendørs, når det ikke er i brug.

Bortskaffelse:

(iht. Dir. 2012/19/EU)

Produktet må ikke bortskaffes via normalt husholdningsaffald.
Det skal bortskaffes iht. de gældende lokale miljøforskrifter.

VIGTIGT!
Bring produktet hen til en miljøstation i nærheden.

7. FEJLAFHJÆLPNING

Problem:

Internet-LED'en blinker rødt.

Mulig årsag:

Gateway når ikke de nødvendige ports.

Afhjælpning:

Udgående forbindelser fra Gateway skal kunne nå følgende ports på internettet og/eller på din router. (Normalt kræves der ikke en konfigurationsændring, denne liste anvendes som reference for rutinerede brugere.):

- 53 TCP / UDP (DNS)
- 67/68 UDP (DHCP)
- 123 TCP / UDP (NTP)
- 80 TCP (HTTP)
- 443 TCP (HTTPS)

BEMÆRK: Henvend dig til dit GARDENA Servicecenter i tilfælde af andre fejl. Reparationer må kun udføres af GARDENA Servicecentrene eller af forhandlere, som er autoriseret af GARDENA.

8. TEKNISKE DATA

	Enhed	Værdi (Varenr. 19005-20)
Driftstemperatur (indvendigt område)	°C	0 til +40
Intern SRD (kortdistance-radioantenner)		
Frekvensområde	MHz	863 – 870
Maks. sendeeffekt	mW	25
Radiofrekvens på frit felt	m (ca.)	100
wi-fi		
Frekvensområde	MHz	2400 – 2483,5
Maks. sendeeffekt	mW	100
Understøttede standarder		IEEE 802.11b/g/n
Ethernet		
Port		1 LAN port via RJ45 socket
Dataforbindelse		Standard Ethernet 10/100 Base-T
Strømforsyning		
Netspænding	V (AC)	100 – 240
Netfrekvens	Hz	50 – 60
Maks. udgangsspænding	V (DC)	5
Nominel udgangsstrøm	A	1
Gateway-enhedens indgangsydelse	V (DC) / A	5 / 1
Mål (B x H x D)	mm	57 x 128 x 58
Vægt	g	120

EU-overensstemmelseserklæring

Hermed erklærer GARDENA Manufacturing GmbH, at det trådløse anlæg (varenr. 19005) er i overensstemmelse med direktivet 2014/53/EU.

EU-overensstemmelseserklæringens tekst findes i sin helhed på følgende internetadresse:

http://www.gardena.com/int/support/safety-regulations

9. SERVICE/GARANTI

Service:

Kontakt venligst adressen på bagsiden.

Garantierklæring:

I tilfælde af et garantikrav pålægges du ikke nogen gebyrer for de leverede tjenester.

GARDENA Manufacturing GmbH giver 2 års garanti fra det første køb hos forhandleren for alle originale og nye GARDENA produkter, hvis produkterne udelukkende er brugt privat. Denne producentgaranti gælder ikke for produkter, som er købt på et andenhåndsmarked. Denne garanti omfatter alle væsentlige mangler på produktet, som skyldes materiale- eller fabrikationsfejl. Denne garanti opfyldes ved at levere et fuldt funktionelt erstatningsprodukt eller ved reparation af de defekte produkt sendes til os gratis. Vi forbeholder os ret til at vælge mellem disse muligheder. Denne service er underlagt følgende bestemmelser:

- Produktet blev brugt til sin tilsigtede anvendelse i henhold til anbefalingerne i betjeningsvejledningen.
- Hverken køberen eller en tredjemand har forsøgt at åbne eller reparere produktet.
- Vedrørende driften blev der kun brugt originale GARDENA reservedele og sliddele.
- Forelæggelse af købsdokumentationen.

Normal slitage på dele og komponenter (eksempelvis på knive, knivfastgørelsesdele, turbiner, lamper, kile- og tandrem, hjul, luftfiltre, tændrør), optiske forandringer, samt slid- og forbrugsdele dækkes ikke af garantien.

Denne producentgaranti er begrænset til reserveleverance og reparation efter de nævnte betingelser. Andre krav over for os som producent, for eksempel om skadeserstatning, begrundes ikke i producentgarantien. Denne producentgaranti berører naturligvis **ikke** de eksisterende juridiske og kontraktsmæssige krav over for forhandleren/sælgeren.

Producentgarantien er omfattet af Forbundsrepublikkens Tysklands lovgivning.

I tilfælde af garanti bedes du sende det defekte produkt retur sammen med en kopi af kassebonen og en beskrivelse af fejlen. Send det tilstrækkelig frankeret til GARDENA serviceadresse.

Produktansvar:

I overensstemmelse med den tyske produktansvarslov erklærer vi hermed udtrykkeligt, at vi ikke påtager os noget ansvar for skader på vores produkter, hvis de pågældende produkter ikke er blevet repareret korrekt af en GARDENA-godkendt servicepartner, eller hvor der ikke er brugt originale GARDENA-reservedele eller godkendte reservedele fra GARDENA.

Open Source software:

Dette apparat indeholder open-source-software. GARDENA tilbyder hermed på forespørgsel at levere en kopi af den fuldstændigt passende kildekolde til den ophavsretlig beskyttede open-source-softwarepakke, som kræver en sådan pakke med de pågældende licenser. Denne pakke gælder i op til tre år efter købet af dette produkt for enhver, som modtager disse informationer. For at modtage kildekoden, skal du skrive en mail på engelsk, tysk eller fransk til:

smart.open.source@husqvarnagroup.com

Deutschland / Germany
GARDENA
Manufacturing GmbH
Central Service
Hans-Lorenser-Straße 40
D-89079 Ulm
Produktfragen:
(+49) 731 490 - 123
Reparaturen:
(+49) 731 490 - 290
service@gardena.com

Albania
COBALT Sh.p.k.
Rr. Siri Kodra
1000 Tirana

Argentina
Husqvarna Argentina S.A.
Av.del Libertador 5954 –
Piso 11 – Torre B
(C1428ARP) Buenos Aires
Phone: (+54) 11 5194 5000
info.gardena@
ar.husqvarna.com

Armenia
Garden Land Ltd.
61 Tigran Mets
0005 Yerevan

Australia
Husqvarna Australia Pty. Ltd.
Locked Bag 5
Central Coast BC
NSW 2252
Phone: (+61) (0) 2 4352 7400
customer.service@
husqvarna.com.au

Austria / Österreich
Husqvarna Austria GmbH
Industriezeile 36
4010 Linz
Tel.: (+43) 732 77 01 01 - 485
service.gardena@
husqvarnagroup.com

Azerbaijan
Firm Progress
a. Aliyev Str. 26A
1052 Baku

Belgium
Husqvarna België nv / sa
Gardena Division
Rue Egide Van Ophem 111
1180 Uccle / Ukkel
Tel.: (+32) 2 720 92 12
info@gardena.be

Bosnia / Herzegovina
SILK TRADE d.o.o.
Industrijska zona Bukva bb
74260 Tešanj

Brazil
Husqvarna do Brasil Ltda
Av. Francisco Matarazzo,
1400 – 19º andar
São Paulo – SP
CEP: 05001-903
Tel: 0800-112252
marketing.br.husqvarna@
husqvarna.com.br

Bulgaria
AGROLAND България АД
бул. 8 Декември, №13
Офис 5
1700 Студентски град
София
Тел.: (+359) 24 66 69 10
info@agroland.eu

Canada / USA
GARDENA Canada Ltd.
100 Summerlea Road
Brampton, Ontario L6T 4X3
Phone: (+1) 905 792 93 30
info@gardenacanada.com

Chile
Maquinarias Agroforestales
Ltda. (Maga Ltda.)
Santiago, Chile
Avda. Chesterton
8355 comuna Las Condes
Phone: (+56) 2 202 4417
Dalton@maga.cl
Zipcode: 7560330

China
Husqvarna (Shanghai)
Management Co., Ltd.
富世华（上海）管理有限公司
3F, Benq Square B,
No207, Song Hong Rd.,
Chang Ning District,
Shanghai, PRC. 200335
上海市长宁区淞虹路207号明
基广场B座3楼，邮编：200335

Colombia
Husqvarna Colombia S.A.
Calle 18 No. 68 D-31, zona
Industrial de Montevideo
Bogotá, Cundinamarca
Tel. 571 2922700 ext. 105
jairo.salazar@
husqvarna.com.co

Costa Rica
Compania Exim
Euroiberoamericana S.A.
Los Colegios, Moravia,
200 metros al Sur del Colegio
Saint Francis – San José
Phone: (+506) 297 68 83
exim_euro@racsa.co.cr

Croatia
Husqvarna Austria GmbH
Industriezeile 36
4010 Linz
Tel.: (+43) 732 77 01 01 - 485
service.gardena@
husqvarnagroup.com

Cyprus
Med Marketing
17 Digeni Akrita Ave
P.O. Box 27017
1641 Nicosia

Czech Republic
Husqvarna Česko s.r.o.
Türkova 2319 / 5b
149 00 Praha 4 – Chodov
Bezplatná infolinka:
800 100 425
servis@cz.husqvarna.com

Denmark
GARDENA DANMARK
Lejrvej 19, st.
3500 Værløse
Tlf.: (+45) 70 26 47 70
husqvarna@husqvarna.dk
www.gardena.com / dk

Dominican Republic
BOSQUESA, S.R.L
Carretera Santiago Licey
Km. 5 ½
Esquina Copal II.
Santiago
Dominican Republic
Phone: (+809) 736-0333
joserbosquesa@claro.net.do

Ecuador
Husqvarna Ecuador S.A.
Arupos E1-181 y 10 de
Agosto Quito, Pichincha
Tel. (+593) 22800739
francisco.jacome@
husqvarna.com.ec

Estonia
Husqvarna Eesti OÜ
Valdeku 132
EE-11216 Tallinn
info@gardena.ee

Finland
Oy Husqvarna Ab
Gardena Division
Lautatarhankatu 8 B / PL 3
00581 HELSINKI
www.gardena.fi

France
Husqvarna France
9/11 Allée des pierres mayettes
92635 Gennevilliers Cedex
France
http://www.gardena.com/fr
N° AZUR: 0 810 00 78 23
(Prix d'un appel local)

Georgia
Transporter LLC
8/57 Beliashvili street
0159 Tbilisi, Georgia
Phone: (+995) 322 14 71 71

Great Britain
Husqvarna UK Ltd
Preston Road
Aycliffe Industrial Park
Newton Aycliffe
County Durham
DL5 6UP
info.gardena@
husqvarna.co.uk

Greece
Π.ΠΑΠΑΔΟΠΟΥΛΟΣ ΑΕΒΕ
Λεωφ. Αθηνών 92
Αθήνα
Τ.Κ.104 42
Ελλάδα
Τηλ. (+30) 210 51 93 100
info@papadopoulos.com.gr

Hungary
Husqvarna Magyarország Kft.
Ezred u. 1 - 3
1044 Budapest
Telefon: (+36) 1 251-4161
vevoszolgalat.husqvarna@
husqvarna.hu

Iceland
Ó. Johnson & Kaaber
Tunguhalsi 1
110 Reykjavik
ooj@ojk.is

Ireland
Husqvarna UK Ltd
Preston Road
Aycliffe Industrial Park
Newton Aycliffe
County Durham
DL5 6UP
info.gardena@
husqvarna.co.uk

Italy
Husqvarna Italia S.p.A.
Via Santa Vecchia 15
23868 VALMADRERA (LC)
Phone: (+39) 0341.203.111
assistenza.italia@
it.husqvarna.com

Japan
KAKUICHI Co. Ltd.
Sumitomo Realty &
Development Kojimachi
BLDG., 8F
5 - 1 Nibanncyo
Chiyoda-ku
Tokyo 102-0084
Phone: (+81) 33 264 4721
m_ishihara@kaku-ichi.co.jp

Kazakhstan
LAMED Ltd.
155/1, Tazhibayevoi Str.
050060 Almaty
IP Schmidt
Abayavenue 3B
110 005 Kostanay

Korea
Kyung Jin Trading CO.,LTD.
107-4, SunDuk Bld.,
YangJae-dong,
Seocho-gu,
Seoul, (zipcode: 137-891)
Phone: (+82) (0)2 574-6300

Kyrgyzstan
Alye Maki
av. Moladaya Guardir J 3
720014
Bishkek

Latvia
Husqvarna Latvija SIA
Ulbrokas 19A
LV-1021 Rīga
info@gardena.lv

Lithuania
UAB Husqvarna Lietuva
Ateities pl. 77C
LT-52104 Kaunas
info@gardena.lt

Luxembourg
Magasins Jules Neuberg
39, rue Jacques Stas
Luxembourg-Gasperich 2549
Case Postale No. 12
Luxembourg 2010
Phone: (+352) 40 14 01
api@neuberg.lu

Mexico
AFOSA
Av. Lopez Mateos Sur # 5019
Col. La Calma 45070
Zapopan, Jalisco
Mexico
Phone: (+52) 33 3818-3434
icornejo@afosa.com.mx

Moldova
Convel S.R.L.
290A Muncesti Str.
2002 Chisinau

Netherlands
Husqvarna Nederland B.V.
GARDENA Division
Postbus 50131
1305 AC ALMERE
Phone: (+31) 36 521 00 10
info@gardena.nl

Neth. Antilles
Jonka Enterprises N.V.
Sta. Rosa Weg 196
P.O. Box 8200
Curaçao
Phone: (+599) 9 767 66 55
pgm@jonka.com

New Zealand
Husqvarna New Zealand Ltd.
PO Box 76-437
Manukau City 2241
Phone: (+64) (0) 9 9202410
support.nz@husqvarna.co.nz

Norway
Husqvarna Norge AS
Gardena Division
Trøskenveien 36
1708 Sarpsborg
info@gardena.no

Peru
Husqvarna Perú S.A.
Jr. Ramón Cárcamo 710
Lima 1
Tel: (+51) 1 3320400 ext. 416
juan.remuzgo@
husqvarna.com

Poland
Husqvarna
Poland Spółka z o.o.
ul. Wysockiego 15 b
03-371 Warszawa
Phone: (+48) 22 330 96 00
gardena@husqvarna.com.pl

Portugal
Husqvarna Portugal, SA
Lagoa - Albarraque
2635 - 595 Rio de Mouro
Tel.: (+351) 21 922 85 30
Fax : (+351) 21 922 85 36
info@gardena.pt

Romania
Madex International Srl
Soseaua Odaii 117 - 123,
RO 013603 Bucureşti, S 1
Phone: (+40) 21 352.76.03
madex@ines.ro

Russia / Россия
ООО „Husqvarna"
141400, Московская обл.,
г. Химки,
улица Ленинградская,
владение 39, стр.6
Бизнес Центр
„Химки Бизнес Парк",
помещение ОВ02_04
http://www.gardena.ru

Serbia
Domel d.o.o.
Autoput za Novi Sad bb
11273 Belgrade
Phone: (+381) 1 18 48 88 12
miroslav.jejina@domel.rs

Singapore
Hy-Ray PRIVATE LIMITED
40 Jalan Pemimpin
02-08 Tat Ann Building
Singapore 577185
Phone: (+65) 6253 2277
shiying@hyray.com.sg

Slovak Republic
Husqvarna Česko s.r.o.
Türkova 2319/5b
149 00 Praha 4 – Chodov
Bezplatná infolinka:
800 154 044
servis@sk.husqvarna.com

Slovenia
Husqvarna Austria GmbH
Industriezeile 36
4010 Linz
Tel.: (+43) 732 77 01 01 - 485
service.gardena@
husqvarnagroup.com

South Africa
Husqvarna
South Africa (Pty) Ltd
Postnet Suite 250
Private Bag X6,
Cascades, 3202
South Africa
Phone: (+27) 33 846 9700
info@gardena.co.za

Spain
Husqvarna España S.A.
Calle de Rivas nº 10
28052 Madrid
Phone: (+34) 91 708 05 00
atencioncliente@gardena.es

Suriname
Agrofix n.v.
Verlengde Hogestraat # 22
Phone: (+597) 472426
agrofix@sr.net
Pobox : 2006
Paramaribo
Suriname – South America

Sweden
Husqvarna AB
Gardena Division
S-561 82 Huskvarna
gardenaorder@husqvarna.se

Switzerland / Schweiz
Husqvarna Schweiz AG
Consumer Products
Industriestrasse 10
5506 Mägenwil
Phone: (+41) (0) 62 887 37 90
info@gardena.ch

Turkey
Dost Bahçe Dış Ticaret
Mümessillik A.Ş
Yunus Mah. Adil Sok. No:3
Ic Kapi No: 1 Kartal
34873 Istanbul
Phone: (+90) 216 38 93 939
info@dostbahce.com.tr

Ukraine / Україна
ТОВ «Хускварна Україна»
вул. Васильківська, 34,
офіс 204-г
03022, м. Київ
Тел. (+38) 044 498 39 02
info@gardena.ua

Uruguay
FELI SA
Entre Ríos 1083 CP 11800
Montevideo – Uruguay
Tel: (+598) 22 03 18 44
info@felisa.com.uy

Venezuela
Corporación Casa y Jardín C.A.
Av. Caroní, Edif. Trezmen, PB.
Colinas de Bello Monte.
1050 Caracas.
Tlf: (+58) 212 992 33 22
info@casayjardin.net.ve

19005-20.962.01/1219
© GARDENA
Manufacturing GmbH
D-89070 Ulm
http://www.gardena.com