GARDENA®

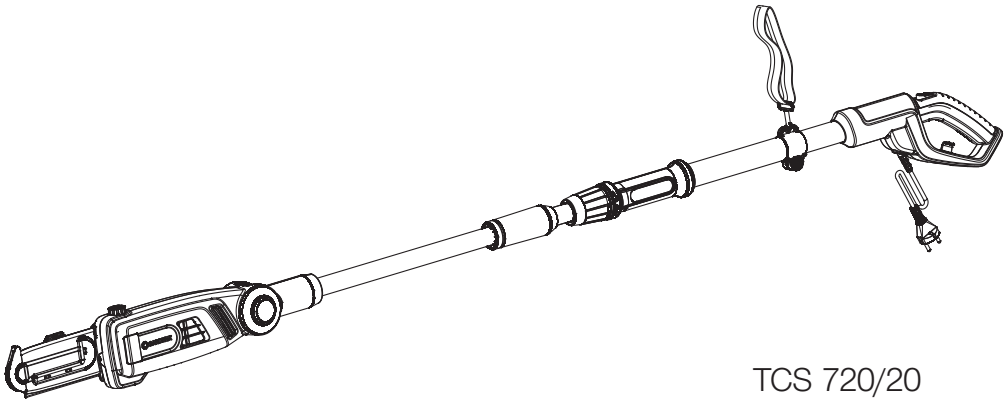

TCS 720/20 Art. 8868

hr **Upute za uporabu**
Teleskopska pila

hr

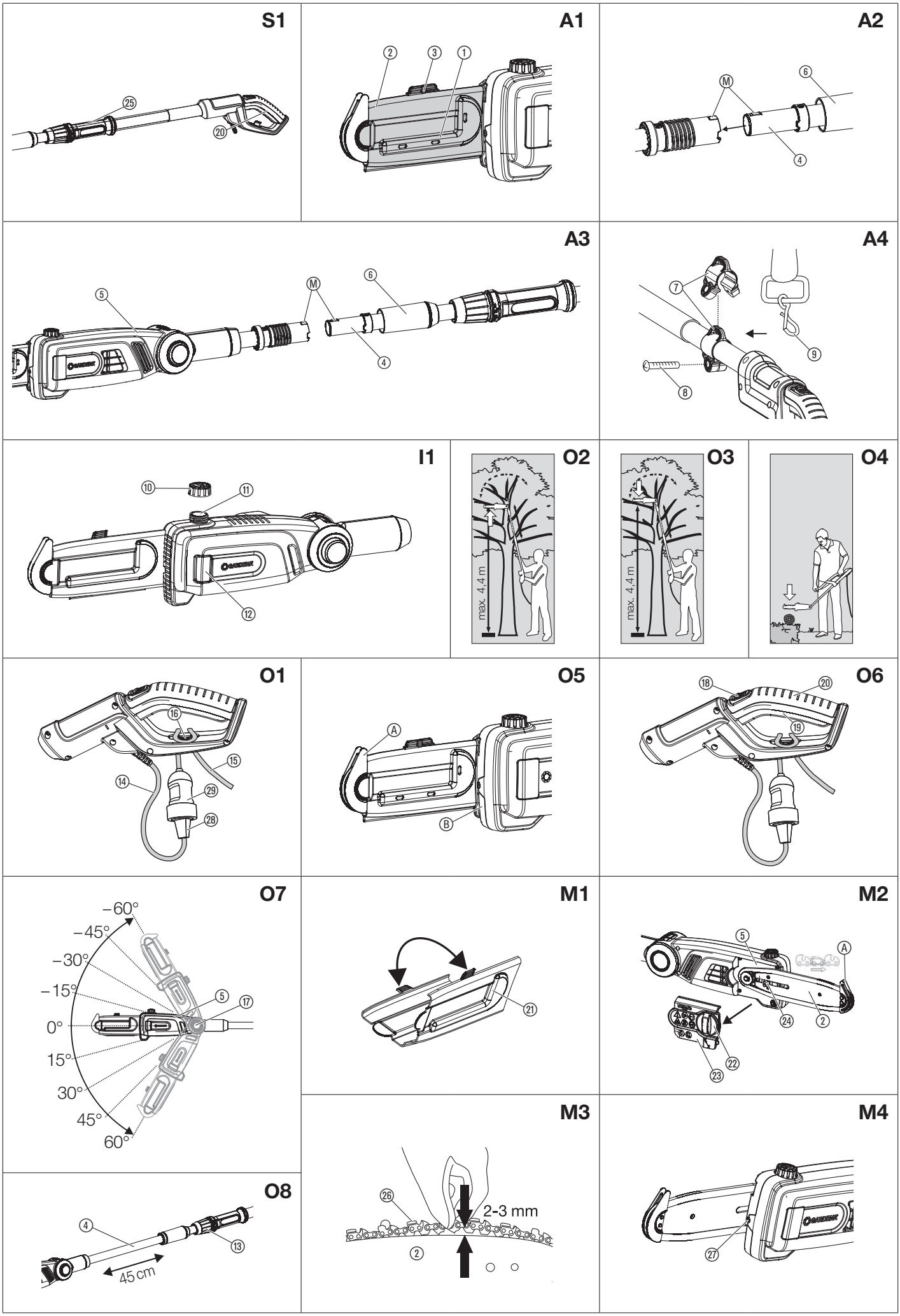
S1
25
20
A1
2
3
1
A2
M
6
4
A3
5
M
6
4
A4
7
9
8
I1
10
11
12
O2
max. 4,4 m
O3
max. 4,4 m
O4
O1
16
15
14
29
28
O5
A
B
O6
18
20
19
O7
−60°
−45°
−30°
−15°
0°
15°
30°
45°
60°
5
17
M1
21
M2
5
A
24
2
22
23
M3
26
2-3 mm
2
M4
27
O8
4
13
45 cm

hr Teleskopska pila

1. SIGURNOST 80
2. MONTAŽA 82
3. INSTALACIJA 82
4. RUKOVANJE 82
5. ODRŽAVANJE 82
6. SKLADIŠTENJE 83
7. OTKLANJANJE SMETNJI 83
8. TEHNIČKI PODACI 83
9. PRIBOR 83
10. SERVIS 83
11. ODLAGANJE U OTPAD 83

Prijevod originalnih uputa.

Ovaj proizvod nije namijenjen za upotrebu od strane osoba (uključujući djecu) s ograničenim tjelesnim, osjetilnim ili psihičkim sposobnostima, odnosno osoba s nedostatnim iskustvom i/ili znanjem, osim ako ih ne nadzire osoba nadležna za njihovu sigurnost ili ih je ta osoba uputila u rukovanje proizvodom. Nadzirite djecu kako biste bili sigurni da se ne igraju proizvodom.

Namjenska uporaba:

Teleskopska pila proizvođača GARDENA namijenjena je za rezanje granja maksimalne debljine do 12 cm s drveća, živica, grmlja i šiblja u okućnicama ili vrtovima.

OPASNOST! Opasnost od nanošenja tjelesnih ozljeda!

→ **Teleskopska pila ne smije se koristiti za obaranje drveća. Velike grane nemojte rezati u komadu, nego dio po dio, jer Vas pri padu mogu ozlijediti ili se odbiti od tla i udariti Vas. Nemojte stajati ispod grane koju režete. Nemojte koristiti proizvod za njegu ribnjaka.**

1. SIGURNOST

VAŽNO!
Pažljivo pročitajte ove upute za uporabu i sačuvajte ih za kasnije.

Ako se ne koristi pravilno, vaš proizvod može biti opasan! Vaš proizvod može prouzročiti ozbiljne ozljede rukovatelju i ostalima, moraju se slijediti upozorenja i sigurnosne upute kako bi se osigurala umjerena sigurnost i učinkovitost pri upotrebi proizvoda. Rukovatelj je odgovoran za slijeđenje upozorenja i sigurnosnih uputa u ovom priručniku i na proizvodu.

Simboli na proizvodu:

Pročitajte korisničke upute.

Nosite opremu za zaštitu očiju i sluha.

Uređaj ne izlažite kiši niti ikakvoj vlazi. Uređaj ne ostavljajte naotvorenom dok kiši.

Izvucite strujni utikač ako je kabeloštećen ili prerezan.

Opasnost po život od strujnog udara!
Udaljite se na najmanje 10 m od električnih kabela.

Nosite zaštitne rukavice.

Nosite neklizajuće sigurnosne cipele.

Nosite zaštitnu kacigu.

Smjer kretanja lanca.

Opće sigurnosne napomene

Opće sigurnosne napomene za elektroalate

UPOZORENJE!

Pročitajte sve sigurnosne napomene, upute, ilustracije i tehničke podatke priložene uz ovaj elektroalat. *Propusti pri uvažavanju sigurnosnih napomena i uputa mogu prouzročiti strujni udar ili izbijanje požara odnosno ozbiljne ozljede.*

Sačuvajte sve sigurnosne napomene i upute za kasnije. *Pojam „elektroalat" u sigurnosnim napomenama odnosi se na elektroalate koji se napajaju sa strujne mreže (putem kabela) ili elektroalate koji rade na baterijski pogon (bez kabela).*

1) Sigurnost na radnom mjestu

a) **Postarajte se da Vaše radno okružje bude čisto i dobro osvijetljeno.** *Nered ili nedostatna osvijetljenost radnog okružja mogu dovesti do nesrećnih slučajeva.*

b) **Nemojte raditi elektroalatom u područjima u kojima postoji opasnost od eksplozije odnosno u onim područjima u kojima se nalaze zapaljive tekućine, plinovi ili prašina.** *Elektroalati mogu iskrenjem zapaliti prašinu ili isparenja.*

c) **Postarajte se da se tijekom uporabe elektroalata djeca i druge osobe nalaze na sigurnoj udaljenosti.** *Odvlačenje pozornosti može dovesti do gubitka kontrole nad uređajem.*

2) Sigurnost pri radu s električnom strujom

a) **Utikač za priključenje elektroalata u struju mora odgovarati utičnici. Utikač se ni na koji način ne smije mijenjati. Ne rabite nikakav prilagodni utikač zajedno s elektroalatom koji ima zaštitno uzemljenje.** *Nemodificirani utikači i odgovarajuće utičnice umanjuju rizik od strujnog udara.*

b) **Izbjegavajte kontakt tijelom s uzemljenim površinama kao što su cijevi, grijaća tijela, štednjaci i hladnjaci.** *Ako Vam je tijelo uzemljeno, postoji povišeni rizik od strujnog udara.*

c) **Elektroalate nemojte izlagati kiši ili vlazi.** *Prodiranje vode u elektroalat povećava rizik od strujnog udara.*

d) **Priključni kabel nemojte zloupotrebljavati primjerice za nošenje ili kvačenje elektroalata ili za izvlačenje utikača iz utičnice. Zaštitite kabel od visokih temperatura, ulja, oštrih bridova te pomičnih dijelova uređaja.** *Oštećeni ili upleteni kabel povećava rizik od strujnog udara.*

e) **Kad elektroalatom radite na otvorenom koristite samo produžne kabele koji su prikladni i za rad na otvorenom.** *Uporaba produžnog kabela prikladnog za rad na otvorenom smanjuje rizik od strujnog udara.*

f) **Ako ne možete izbjeći uporabu elektroalata u vlažnom okružju, koristite zaštitni uređaj diferencijalne struje.** *Korištenje zaštitnog uređaja diferencijalne struje umanjuje rizik od strujnog udara.*

3) Osobna sigurnost

a) **Budite oprezni, pazite na ono što radite, a radu s elektroalatom pristupajte racionalno. Elektroalat ne koristite ako ste umorni ili pod utjecajem narkotika, alkohola ili lijekova.** *Samo jedan trenutak nesmotrenosti i nepozornosti pri korištenju elektroalata može dovesti do ozbiljnih ozljeda.*

b) **Koristite opremu i sredstva za osobnu zaštitu na radu i uvijek nosite zaštitne naočale.** *Nošenje sredstava za osobnu zaštitu na radu, poput respiratorne maske, neklizajuće sigurnosne obuće, zaštitne kacige ili antifona, ovisno o vrsti i načinu uporabe elektroalata, smanjuje rizik od ozljeda.*

c) **Izbjegavajte nehotično puštanje u rad. Uvjerite se da je elektroalat isključen prije nego ga priključite na električnu mrežu odnosno na baterijsko napajanje, a posebice prije nego ga uzimate i premještate.** *Mogući su nesretni slučajevi ako prilikom nošenja elektroalata držite prst na prekidaču ili ako priključite uključeni uređaj na mrežu.*

d) **Prije nego uključite elektroalat, uklonite alate za namještanje i odvijače.** *Komad alata ili ključ, ako se nađu u rotirajućem dijelu uređaja, mogu izazvati ozljede.*

e) **Izbjegavajte neprirodan položaj tijela. Zauzmite siguran stav i položaj pri radu i u svakom trenutku budite u ravnoteži.** *Na taj ćete način imati bolju kontrolu nad elektroalatom u neočekivanim situacijama.*

f) **Nosite prikladnu odjeću. Nemojte nositi široku odjeću niti nakit. Držite kosu, odjeću i rukavice na sigurnoj udaljenosti od pomičnih, rotirajućih dijelova uređaja.** *Pomični dijelovi uređaja mogu zahvatiti dijelove široke odjeće, nakit ili dugu kosu.*

g) **Ako se na uređaj mogu montirati dodaci za usisavanje i sakupljanje prašine, priključite ih i koristite na ispravan način.** *Korištenjem usisavača za prašinu smanjuje se opasnost od oštećenja koja mogu nastati uslijed djelovanja prašine.*

h) **Ne dopustite da Vas uljuljka lažni osjećaj sigurnosti i nemojte zanemarivati sigurnosna pravila koja se odnose na elektroalat čak ni kada ste se, nakon višekratne uporabe, upoznali s radom elektroalata.** *Nemarno rukovanje može u djeliću sekunde dovesti do teških ozljeda.*

4) Način primjene i rad s elektroalatom

a) **Ne preopterećujte uređaj. Za Vaš rad rabite elektroalat koji je upravo za takav rad i namijenjen.** *Pomoću odgovarajućeg elektroalata i u propisanom području opterećenja, radit ćete bolje i sigurnije.*

b) **Nemojte primjenjivati elektroalat, ako mu je sklopka neispravna.** *Elektroalat koji se više ne da uključiti ili isključiti opasan je i treba ga popraviti.*

c) **Izvucite utikač iz utičnice i/ili izvadite bateriju prije nego počnete namještati uređaj, zamjenjivati rezervne dijelove ili odložiti uređaj u stranu.**
Ove mjere opreza sprječavaju nehotično uključivanje i pokretanje elektroalata.

d) **Elektroalate koje ne koristite čuvajte izvan dohvata djece. Osobama koje nisu upoznate s načinom uporabe ili koje nisu pročitale ove upute nemojte dopustiti rukovanje uređajem.**
Elektroalati su opasni ako njima rukuju neiskusne osobe.

e) **O elektroalatima se brinite s pažnjom. Provjerite rade li pomični dijelovi besprijekorno odnosno postarajte se da ne zaglavljuju, da nisu potrgani ili oštećeni tako da to može utjecati na ispravan rad elektroalata. Prije uporabe uređaja postarajte se za popravak eventualno oštećenih dijelova.** *Uzrok mnogobrojnim nesrećama pri radu jeste slabo ili nedovoljno održavanje elektroalata.*

f) **Rezne alate održavajte oštrim i čistim.** *Propisno održavani rezni alati s oštrim sječivima ne mogu tako brzo blokirati i njima se jednostavnije rukuje.*

g) **Rabite elektroalat, pribor, alate i drugo sukladno ovim uputama. Pritom uzmite u obzir uvjete rada te radnje koje namjeravate obaviti.** *Uporaba elektroalata za svrhe za koje nije predviđen može dovesti do opasnih situacija.*

h) **Održavajte ručke i rukohvate suhim, čistim i bez tragova ulja ili masti.** *Skliske ručke i rukohvati otežavaju sigurno rukovanje i kontrolu nad elektroalatom u neočekivanim situacijama.*

5) Servis

Popravke elektroalata prepustite kvalificiranom stručnom osoblju uz primjenu isključivo originalnih rezervnih dijelova.
Na taj ćete način osigurati trajno očuvanje sigurnosti elektroalata.

Sigurnosne napomene uz teleskopsku pilu

a) **Sve dijelove tijela držite dalje od lanca. Ne pokušavajte uklanjati niti pridržavati rezani materijal dok je lanac u pokretu.**
Lanac je nakon isključenja prekidača i dalje u pokretu. Čak i trenutak nepažnje pri rukovanju teleskopskom pilom može dovesti do teških ozljeda.

b) **Nosite teleskopsku pilu držeći je za rukohvat dok lanac stoji i nemojte približavati prste sklopkama za napajanje.**
Propisno nošenje teleskopske pile smanjuje opasnost od nehotičnog pokretanja i time izazvanih ozljeda lancem.

c) **Prilikom transporta ili čuvanja teleskopske pile uvijek navucite štitnik na lanac.**
Propisno rukovanje teleskopskom pilom smanjuje opasnost od ozljeda lancem.

d) **Prije uklanjanja zaglavljenog rezanog materijala i radova održavanja povjerite jesu li sve sklopke isključene, a strujni utikač izvučen.** *Neočekivano pokretanje teleskopske pile prilikom uklanjanja zaglavljenog materijala može izazvati teške ozljede.*

e) **Teleskopsku pilu držite isključivo za izoliranu površinu rukohvata, jer lanac može udariti o skrivene električne kabele ili vlastiti strujni kabel.** *Kontakt lanca s kabelom pod naponom može staviti i metalne dijelove uređaja pod napon te tako prouzročiti električni udar.*

f) **Udaljite sve kabele iz područja rezanja.** *Kabeli mobu biti skriveni u žbunju i drveću tako da ih lanac može nehotično prerezati.*

g) **Nemojte raditi teleskopskom pilom pri lošem vremenu i kada postoji opasnost od udara munje.** *To smanjuje opasnost od ozljeda.*

Sigurnosne napomene za teleskopsku pilu s produljenim dometom

a) **Kako biste izbjegli opasnost od strujnog udara nemojte nikad koristiti teleskopsku pilu u blizini električnih instalacija.**
Dodirivanje strujnih kabela ili rad u njihovoj blizini može prouzročiti teške ozljede ili smrtonosni strujni udar.

b) **Teleskopskom pilom uvijek rukujte objema rukama.** *Držite teleskopsku pilu objema rukama, kako biste izbjegli gubitak kontrole nad njom.*

c) **Kada teleskopskom pilom orezujete rastinje iznad glave nosite prikladnu zaštitnu kacigu.**
Padajući prerezani materijal može izazvati teške ozljede.

Pretražite žbunje i drveće u pogledu zaklonjenih objekata (npr. žičane ograde ili skrivenih kabela).

Preporučuje se primjena zaštitnog uređaja diferencijalne struje sa strujom aktivacije od 30 mA ili manje.

Držite teleskopsku pilu objema rukama na oba rukohvata.

Teleskopska pila je predviđena za radove pri kojima korisnik stoji na tlu, a ne na ljestvama i drugim nestabilnim uzvišenjima.

Pre korištenja teleskopske pile uvjerite se da su zaporni mehanizmi svih pokretnih dijelova (npr. produžne šipke i zakretnog elementa) zakočeni.

Dodatne sigurnosne napomene

OPASNOST! Postoji opasnost od gutanja sitnih dijelova. Prilikom uporabe plastične vreće imajte na umu opasnost od gušenja kod male djece. Tijekom montaže držite malu djecu na dovoljnoj udaljenosti.

Sigurnost na radnom mjestu

Uređaj rabite samo na predviđeni način.

Rukovatelj je odgovoran za eventualne ozljede drugih osoba te opasnosti kojima su izloženi oni odnosno njihovo vlasništvo.

Osobito prilikom rukovanja i transporta u obzir uzmite opasnosti kojima su izložene druge osobe uslijed uvećanog radnog dometa zbog izvučene teleskopske cijevi.

Opasnost od spoticanja. Pri radu obratite pozornost na kabel.

Osobito zimi imajte u vidu to da površine mogu biti skliske.

Opasnost! Dok nosite štitnike za uši ili ste zaglušeni bukom rada uređaja možete prečuti ako Vam se netko približava.

Nemojte upotrebljavati uređaj ako prijeti opasnost od nevremena.

Uređaj ne koristite u blizini voda.

Podaci o sigurnosti prilikom primjene električnih dijelova

Preporučujemo primjenu nadstrujne zaštitne sklopke koja se aktivira prilikom struje ne veće od 30 mA. Nadstrujnu zaštitnu sklopku provjerite pri svakoj primjeni.

Prije uporabe provjerite je li kabel možda oštećen. Zamijenite ga ako primijetite ikakve znakove oštećenja ili pohabanosti.

Ako se priključni kabel mora zamijeniti novim, to mora uraditi proizvođač ili njegov zastupnik, jer je tako najsigurnije.

Uređaj nemojte koristiti ako je električni kabel oštećen ili pohaban.

Odmah prekinite dovod električne energije onda kada primijetite da je kabel porezan ili ako je izolacija oštećena. Ne dodirujte kabel dok se dovod električne energije posve ne prekine.

Nemojte namatati produžni kabel dok ga koristite. Namotani se kabel može pregrijati i umanjiti učinkovitost Vašeg uređaja.

Uvijek najprije prekinite strujno napajanje prije nego izvučete utikač, kabelski spoj ili produžni kabel.

Prije nego namotate kabel radi skladištenja, isključite uređaj, izvucite utikač iz utičnice pa provjerite ima li oštećenja ili znakova starenja na električnom opskrbnom kabelu. Oštećeni se kabel ne smije popravljati nego ga treba zamijeniti novim.

Kabel uvijek pažljivo namotajte pazeći pritom da se ne prelomi.

Priključite samo na izmjenični napon koji je naveden na natpisnoj pločici.

Na ovaj se uređaj ni pod kojim okolnostima ne smije priključiti kabel za uzemljenje.

Ako se prilikom priključivanja uređaj neočekivano pokrene, odmah izvucite strujni utikač i kontaktirajte servisnu službu poduzeća GARDENA.

OPASNOST! Ovaj proizvod pri radu stvara elektromagnetno polje. Ono pod određenim okolnostima može utjecati na način rada aktivnih ili pasivnih medicinskih implantata. Kako bi se umanjila opasnost od nastanka situacija u kojima su moguće teške ili smrtonosne ozljede, osobama s medicinskim implantatima preporučujemo da se prije uporabe ovog proizvoda posavjetuju sa svojim liječnikom i proizvođačem implantata.

Kabeli

Koristite samo produžne kabele dopuštene sukladno standardu HD 516.

→ Raspitajte se kod Vašeg električara.

Osobna sigurnost

Uvijek nosite prikladnu odjeću, zaštitne rukavice i čvrstu obuću.

Izbjegavajte kontakt s uljem za lance, naročito ako ste na njega alergični.

Provjerite područja u kojima ćete koristiti uređaj i uklonite sve žice i ostale strane predmete.

Sva namještanja (naginjanje rezne glave, promjena duljine teleskopske cijevi) moraju se vršiti s navučenim štitnikom, pri čemu se uređaj ne smije postavljati na mač.

Sl. S1: Uređaj uvijek držite pravilno objema rukama za rukohvate ⑳ i ㉕.

Prije upotrebe i nakon snažnog udara provjerite je li uređaj polomljen ili oštećen. Prema potrebi prepustite uređaj na popravak.

Ne pokušavajte raditi nepotpunim uređajem i nemojte na njemu neovlašteno vršiti izmjene.

Uporaba i njega elektroalata

Morate znati kako isključiti uređaj u slučaju nužde.

Uređaj nikada nemojte držati za zaštitnu opremu.

Uređaj nemojte koristiti ako je zaštitna oprema (štitnik, mehanizam za brzo zaustavljanje noža) oštećena.

Uređaj nemojte koristiti dok stojite na ljestvama.

Izvadite utikač iz utičnice:

– prije nego uređaj ostavite bez nadzora;
– prije nego započnete uklanjati što god ga blokira;
– prije provjere, čišćenja ili vršenja nekih drugih radova na uređaju;
– nakon što se pri radu naiđe na neki predmet. Uređaj se smije opet koristiti samo nakon što se sa apsolutnom sigurnošću utvrdi da je u stanju sigurnom za rad;
– ako uređaj počne neuobičajeno jako vibrirati. U tom se slučaju mora odmah prekontrolirati. Prekomjerne vibracije mogu izazvati ozljede.
– prije nego uređaj proslijedite drugome.

Koristite uređaj samo pri temperaturama između 0 °C i 40 °C.

Održavanje i čuvanje

OPASNOST OD OZLJEDA!
Ne dodirujte lanac.

→ Po završetku radova ili prilikom pauza u radu navucite štitnik.

Sve matice, svornjaci i vijci moraju biti čvrsto zategnuti kako bi se omogućio siguran rad uređaja.

Ako se uređaj tijekom rada zagrijao, ostavite ga neka se ohladi prije nego ga odložite na mjesto.

2. MONTAŽA

Isporuka obuhvaća teleskopsku pilu, lanac, mač, štitnik s imbus ključem i upute za uporabu.

OPASNOST! Opasnost od nanošenja tjelesnih ozljeda!
Moguće su posjekline ako se uređaj nehotično uključi.

→ Prije montaže uređaja uvjerite se da je strujni utikač izvučen, da je štitnik ① navučen na mač ② te da je žabica ③ zatvorena [sl. A1].

Montaža teleskopske cijevi [sl. A2/A3]:

1. Gurnite teleskopsku cijev ④ do kraja u jedinicu motora ⑤. Pritom obje oznake Ⓜ moraju biti jedna nasuprot drugoj.
2. Zategnite sivu maticu ⑥.

Namještanje remena za nošenje [sl. A4]:

POZOR!
Obvezno se koristite priloženim remenom za nošenje.

1. Raširite kopču remena ⑦, nataknite je na šipku i pričvrstite vijkom ⑧.
2. Zakvačite karabiner remena ⑨ o kopču ⑦.
3. Namjestite remen na željenu duljinu.

3. INSTALACIJA

Puštanje u rad [sl. A1]:

OPASNOST! Opasnost od nanošenja tjelesnih ozljeda!
Moguće su posjekline ako se uređaj nehotično uključi.

→ Prije puštanja uređaja u rad uvjerite se da je strujni utikač izvučen, da je štitnik ① navučen na mač ② te da je žabica ③ zatvorena.

Ulijevanje ulja za lance [sl. I1]:

OPASNOST! Opasnost od nanošenja tjelesnih ozljeda!
Opasnost od nanošenja tjelesnih ozljeda uslijed loma nedovoljno podmazanog lanca na maču.

→ Prije svake upotrebe provjerite je li lanac dobro podmazan.

Preporučujemo Vam Ulje s br. art. 6006 GARDENA ili neko drugo ulje za lance istih karakteristika.

1. Odvijte poklopac spremnika za ulje ⑩.
2. Ulijte ulje za lance u nastavak za punjenje ⑪ tako da kontrolno okno ⑫ bude potpuno napunjeno.
3. Ponovo zavijte poklopac spremnika za ulje ⑩.

Pažljivo očistite svo proliveno ulje.

Provjera sustava za podmazivanje:

→ Usmjerite mač ② s udaljenosti od oko 20 cm ka svijetloj drvenoj površini za rezanje. Nakon što uređaj radi približno jednu minutu, na površini mora biti jasno prepoznatljivih tragova ulja.

Mač ne smije nipošto doći u kontakt s pijeskom ili tlom jer se lanac tako može znatno oštetiti!

4. RUKOVANJE

OPASNOST! Opasnost od nanošenja tjelesnih ozljeda!
Moguće su posjekline ako se uređaj nehotično uključi.

→ Prije priključivanja, namještanja ili transporta uređaja izvucite utikač, navucite štitnik ① na mač ② pa zatvorite žabice ③ [sl. A1].

Priključivanje teleskopske pile [sl. O1]:

OPASNOST! Strujni udar!
Postoji opasnost od oštećenja priključnog kabela ⑭ ako produžni kabel ⑮ nije postavljen u rasteretnik ⑯.

→ Prije početka radova postavite produžni kabel ⑮ u rasteretnik ⑯.

→ Prilikom priključivanja nemojte držati uređaj za štitnik ①.

1. Omču produžnog kabla ⑮ položite u rasteretnik ⑯ i zategnite.
2. Utikač ㉘ uređaja utaknite u spojku ㉙ produžnog kabela.
3. Utaknite produžni kabel ⑮ u utičnicu od 230 V.

Radni položaji [sl. O5]:

Uređaj može raditi u 2 radna položaja (gore/dolje). Kako bi se dobio čist rez, deblje grane bi trebalo odsijecati u 2 koraka (kako je prikazano na slikama).

- **[Sl. O2]: Gore (deblje grane): 1. Ispilite granu s donje strane najviše do 1/3 njezina promjera (lanac udara o prednji graničnik Ⓐ).**
- **[Sl. O3]: Gore (deblje grane): 2. Ispilite granu s gornje strane (lanac se povlači do stražnjeg graničnika Ⓑ).**
- **[Sl. O4]: Dolje: Ispilite granu s gornje strane (lanac se povlači do stražnjeg graničnika Ⓑ).**

Pokretanje teleskopske pile [sl. A1/O6]:

OPASNOST! Opasnost od nanošenja tjelesnih ozljeda!
Postoji opasnost od ozljeđivanja ako se uređaj ne isključi kada se otpusti tipka za pokretanje!

→ Nikada nemojte premošćivati sigurnosne mehanizme (npr. fiksiranjem blokade uključivanja ⑱ i/ili pokretačke tipke ⑲ na rukohvatu).

Prije početka rada provjerite jesu li ispunjeni sljedeći uvjeti:

- Uliveno je dovoljno ulja za lance i provjeren je rad sustava za podmazivanje (vidi 3. INSTALACIJA).
- Lanac je zategnut (vidi 5. ODRŽAVANJE).

Pokretanje:

Uređaj ima blokadu ⑱ nehotičnog uključivanja.

1. Otvorite žabicu ③ štitnika ① i skinite je s mača ②.
2. Držite uređaj jednom rukom za teleskopsku cijev, a drugom za rukohvat ⑳.
3. Gurnite blokadu ⑱ prema naprijed pa pritisnite tipku za pokretanje ⑲.
   Uređaj se pokreće.
4. Otpustite blokadu uključivanja ⑱.

Zaustavljanje:

1. Otpustite tipku za pokretanje ⑲.
2. Nagurajte štitnik ① na mač ② i zatvorite ga tako da žabica ③ uskoči.

Naginjanje jedinice motora [sl. O7]:

Za visoko i nisko rezanje jedinica motora ⑤ može se u koracima od po 15° zakrenuti u rasponu od 60° do – 60°.

1. Narančastu tipku ⑰ držite pritisnutom.
2. Nagnite jedinicu motora ⑤ u željenom smjeru.
3. Otpustite narančastu tipku ⑰ i pustite jedinicu motora ⑤ da dosjedne.

Izvlačenje teleskopske cijevi [sl. O8]:

Za visoko i nisko rezanje možete izvući teleskopsku cijev ④ na proizvoljnu duljinu do 45 cm.

1. Otpustite narančastu maticu ⑬.
2. Teleskopsku cijev ④ izvucite na željenu duljinu.
3. Zatim ponovo zavijte narančastu maticu ⑬.

5. ODRŽAVANJE

Čišćenje teleskopske pile [sl. A1]:

OPASNOST! Opasnost od nanošenja tjelesnih ozljeda!
Moguće su posjekline ako se uređaj nehotično uključi.

→ Prije provođenja radova na održavanju uređaja uvjerite se da je strujni utikač izvučen, da je štitnik ① navučen na mač ② te da je žabica ③ zatvorena.

OPASNOST! Strujni udar!
Opasnost od ozljeđivanja i rizik od oštećenja proizvoda.

→ Ne uranjajte proizvod u vodu i nemojte ga prati mlazom vode (naročito ne mlazom vode pod visokim tlakom).

→ Za čišćenje nemojte primjenjivati nikakve kemikalije, uključujući benzin i otapala. Njima se mogu uništiti važni plastični dijelovi.

1. Uređaj prebrišite vlažnom krpom.
2. Mekom četkom očistite proreze za provjetravanje (za to nemojte koristiti odvijač).
3. Mač ② prema potrebi očistite četkom.

Zamjena lanca [sl. M1/M2]:

OPASNOST! Opasnost od nanošenja tjelesnih ozljeda!
Opasnost od posjeklina lancem.
→ Prilikom zamjene lanca nosite zaštitne rukavice.

Ako učinak rezanja osjetno opadne, npr. ako lanac otupi, treba ga zamijeniti. Imbus ključ za vijke ㉑ nalazi se u štitniku ①.

Smijete upotrebljavati samo originalni GARDENA zamjenski lanac i mač br. art. 4048 ili zamjenski lanac br. art. 4049.

1. Otvorite zatvarač ㉒ pa skinite poklopac ㉓.
2. Skinite mač ② s lancem pa odvojite stari lanac s mača.
3. Očistite jedinicu motora ⑤, mač ② i poklopac ㉓. Pritom posebno pazite na gumene brtve u kućištu i u poklopcu.
4. Novi lanac navucite preko prednjeg graničnika Ⓐ mača ②, pazeći pritom na smjer kretanja lanca i da prednji graničnik Ⓐ bude okrenut prema gore.
5. Postavite mač ② na jedinicu motora ⑤ tako da svornjak ㉔ prođe kroz mač ②, a lanac bude postavljen oko pogonskog zupčanika.
6. Namjestite poklopac ㉓ (pazeći pritom na gumene brtve) pa zatvorite zatvarač ㉒.
7. Zategnite lanac.

Zatezanje lanca [sl. M3/M4]:

OPASNOST OD OPEKLINA!

Previše zategnut lanac može preopteretiti motor i izazvati oštećenja ili pak potrgati lanac, dok u slučaju nedovoljne zategnutosti lanac može iskočiti iz šine. Ispravno zategnut lanac omogućuje najbolje rezultate piljenja i produljuje vijek trajanja uređaja. Stoga redovito provjeravajte zategnutost lanca jer se prilikom korištenja može istegnuti (osobito kada je lanac nov; nakon prve montaže treba provjeriti zategnutost lanca, nakon što je pila radila nekoliko minuta).

→ Ipak, nemojte lanac zatezati odmah nakon rada, nego pričekajte da se ohladi.

1. Izdignite lanac ㉖ u sredini mača ②. Zazor treba iznositi približno 2 – 3 mm.
2. Ako je lanac nedovoljno zategnut, regulacijski vijak ㉗ okrenite udesno, odnosno isti ㉗ okrenite ulijevo ako je lanac previše zategnut.
3. Pokrenite uređaj u trajanju od oko 10 s.
4. Ponovo provjerite zategnutost lanca i po potrebi namjestite.

6. SKLADIŠTENJE

Stavljanje izvan funkcije [sl. A1]:

Proizvod morate čuvati izvan domašaja djece.

1. Izvucite utikač iz utičnice.
2. Očistite uređaj (vidi pog. 5. ODRŽAVANJE) pa štitnik ① nagurajte na mač ② i zatvorite tako da žabica ③ uskoči.
3. Uređaj čuvajte na suhom mjestu zaštićenom od mraza.

7. OTKLANJANJE SMETNJI

OPASNOST! Opasnost od nanošenja tjelesnih ozljeda!
Moguće su posjekline ako se uređaj nehotično uključi.
→ Prije provođenja radova na otklanjanju smetnji uređaja uvjerite se da je strujni utikač izvučen, da je štitnik ① navučen na mač ② te da je žabica ③ zatvorena [sl. A1].

Problem	Mogući uzrok	Pomoć
Uređaj se ne pokreće	Produžni kabel nije utaknut ili je oštećen.	→ Utaknite ili eventualno zamijenite produžni kabel.
	Lanac blokira.	→ Otklonite blokadu.
Uređaj više se ne može isključiti	Tipka za pokretanje je zaglavljena.	→ Izvucite strujni utikač pa otpustite tipku za pokretanje.
Rez nije čist	Lanac je tup ili oštećen.	→ Zamijenite lanac.

NAPOMENA: U slučaju drugih smetnji obratite se servisnom centru tvrtke GARDENA. Popravke prepustite samo stručnjacima servisnih centara tvrtke GARDENA ili specijaliziranim prodavačima koje je za to ovlastila GARDENA.

8. TEHNIČKI PODACI

Teleskopska pila	Jedinica	Vrijednost (br. art. 8868)
Ulazna snaga motora	W	720
Napon mreže / Frekvencija mreže	V / Hz	230 / 50
Brzina lanca	m/s	13
Duljina mača	cm	20
Vrsta lanca	px	90
Volumen spremnika za ulje	ml	100
Područje isklapanja teleskopske cijevi	cm	0 – 45
Težina (pribl.)	kg	3,9
Razina zvučnog tlaka L_{pA} [1)] **Nepouzdanost k_{pA}**	dB (A)	89 3,0
Razina zvučne snage L_{WA} [1)] **Nepouzdanost k_{WA}**	dB (A)	102 3,0
Vibracije šaka-ruka a_{vhw} [2)]	m/s^2	1,5 ± 1,5

Mjerni postupak prema: [1)] DIN EN ISO 22868 [2)] DIN EN ISO 22867

NAPOMENA: Navedena vrijednost emisije vibracija izmjerena je sukladno normiranom postupku ispitivanja i može se primijeniti za usporedbu s nekim drugim elektroalatom. Ta se vrijednost također može primijeniti za privremenu procjenu izloženosti. Vrijednost emisije vibracija može varirati tijekom stvarne primjene elektroalata.

9. PRIBOR

GARDENA Ulje za motorne pile	Za podmazivanje lanca.	**br. art. 6006**
GARDENA Rezervni lanac i mač	Lanac i mač za zamjenu.	**br. art. 4048**
GARDENA Zamjenski lanac	Lanac za zamjenu.	**br. art. 4049**

10. SERVIS

Adresa za kontakt navedena je na poleđini.

11. ODLAGANJE U OTPAD

(prema Direktivi 2012/19/EU)

Nemojte odlagati proizvod u običan komunalni otpad. Morate ga zbrinuti sukladno važećim lokalnim propisima o zaštiti okoliša.

VAŽNO!

→ Neupotrebljiv proizvod predajte Vašem lokalnom reciklažnom odlagalištu.

CE

de	**EU-Konformitätserklärung** **Teleskop-Hochentaster** **Art.-Nr.**	Der Unterzeichnende bestätigt als Bevollmächtigte des Herstellers, der GARDENA Germany AB, PO Box 7454, S-103 92, Stockholm, Schweden, dass das (die) nachfolgend bezeichnete(n) Gerät(e) in der von uns in Verkehr gebrachten Ausführung die Anforderungen der harmonisierten EU-Richtlinien, EU-Sicherheitsstandards und produktspezifischen Standards erfüllt / erfüllen. Bei einer nicht mit uns abgestimmten Änderung des (der) Geräte(s) verliert diese Erklärung ihre Gültigkeit. Konformitätsbewertungsverfahren nach 2000/14/EG Art. 14 Anhang V, Schall-Leistungspegel: gemessen / garantiert(1). Hinterlegte Dokumentation(2) | Benannte Stelle(3) | Anbringungsjahr der CE-Kennzeichnung: 2015 | Ulm, den 12.05.2023
en	**EC Declaration of Conformity** **Pole-mounted pruner** **Art. No.**	The undersigned hereby certifies as the authorized representative of the manufacturer, GARDENA Germany AB, PO Box 7454, S-103 92, Stockholm, Sweden, that, when leaving our factory, the unit(s) indicated below is / are in accordance with the harmonised EU guidelines, EU standards of safety and product specific standards. This certificate becomes void if the unit(s) is / are modified without our approval. Conformity Assessment procedure according to 2000/14/EC Art.14 Annex V, Noise level: measured / guaranteed(1). Deposited Documentation(2) | Notified body(3) | Year of CE marking: 2015 | Ulm, 12/05/2023
fr	**Déclaration de conformité CE** **Élagueuse sur perche** **Référence**	Le soussigné déclare, en tant que mandataire du fabricant, la GARDENA Germany AB, PO Box 7454, S-103 92, Stockholm, Suède, qu'à la sortie de ses usines le matériel neuf désigné ci-dessous était conforme aux prescriptions des directives européen-nes énoncées ci-après et conforme aux règles de sécurité et autres règles qui lui sont applicables dans le cadre de l'Union européenne. Toute modification portée sur ce(s) produit(s) sans l'accord express de notre part supprime la validité de ce certificat. Procédure d'évaluation de la conformité: Selon 2000/14/CE art. 14 Annexe V, Puissance acoustique: mesurée / garantie(1). Documentation déposée(2) | Organisme notifié(3) | Année d'apposition du marquage CE: 2015 | Fait à Ulm 12/05/2023
bg	**ЕС-Декларация за съответствие** **Телескопична кастрачка** **№ на артикула**	Долуподписаният удостоверява като пълномощник на производителя GARDENA Germany AB, PO Box 7454, S-103 92, Стокхолм, Швеция, че по-долу описаният(ите) уред(и) във варианта на изпълнение пуснат от нас на пазара изпълнява / изпълняват изискванията на хармонизираните ЕС-директиви, ЕС-норми за безопасност и специфичните норми за продукцията. В случай на промяна на уреда(ите), която не е съгласувана с нас, тази декларация губи своята валидност. Процедура за оценка на съответствието съгласно 2000/14/ЕО, член 14, приложение V, Ниво на шум: измерено / гарантирано(1). Внесени документи(2) | Нотифициран орган(3) | Година на CE маркировка: 2015 | Улм, 12.05.2023г.
cs	**EU prohlášení o shodě** **Teleskopická vyvětvovací pilka** **Č. Výrobku**	Podepsaná osoba zplnomocněná výrobcem GARDENA Germany AB, PO Box 7454, S-103 92, Stockholm, Švédsko potvrzuje, že v následujícím uvedený(-é) přístroj(-e) v provedení námi uvedeném na trh splňuje / splňují požadavky směrnic EU, bezpečnost-ních norem EU a norem specifických pro výrobek. V případě změny přístroje(-ů), která s námi nebyla dohodnuta, ztrácí toto pro-hlášení svou platnost. Postup posouzení shody proveden podle nařízení 2000/14/ES, čl.14, příloha V, Hladina hluku: naměřená / zaručená(1). Uložená dokumentace(2) | Oznámený subjekt(3) | Rok označení CE: 2015 | Ulm, 12.5.2023
da	**EU-overensstemmelseserklæring** **Teleskop-grensav til højtsiddende grene** **Vare-nr.**	Underskriveren bekræfter som fuldmægtig for producenten, GARDENA Germany AB, PO Box 7454, S-103 92, Stockholm, Sverige, at det (de) efterfølgende betegnede apparat(er) i den af os markedsførte udførelse opfylder kravene i de harmoniserede EU-direk-tiver, EU-sikkerhedsstandarder og produktspecifikke standarder. Foretages en ændring af apparatet / apparaterne, der ikke er aftalt med os, mister denne erklæring sin gyldighed. Procedure for overensstemmelsesvurdering i henhold til 2000/14/EF art. 14 bilag V, Støjniveau: målt / garanteret(1). Deponeret dokumentation(2) | Bemyndiget organ(3) | År for CE-mærkning: 2015 | Ulm, 12-05-2023
el	**Δήλωση συμμόρφωσης ΕΕ** **Τηλεσκοπικό αλυσοπρίονο** **Αρ. είδους**	Ο υπογεγραμμένος βεβαιώνει ως πληρεξούσιος του κατασκευαστή, της εταιρείας GARDENA Germany AB, T.Θ. 7454, S-103 92, Στοκχόλμη, Σουηδία, ότι η (οι) παρακάτω αναφερόμενη(ες) συσκευή(ές) στην έκδοση που τίθεται από εμάς σε κυκλοφορία πληροί/πλη-ρούν τις απαιτήσεις των εναρμονισμένων οδηγιών της ΕΕ, προτύπων ασφαλείας της ΕΕ και των ειδικών για το προϊόν προτύπων. Σε περίπτωση τροποποίησης της (των) συσκευής(ών) χωρίς προηγούμενη συνεννόηση με την εταιρεία μας παύει να ισχύει η δήλωση. Διαδικασία αξιολόγησης της συμμόρφωσης σύμφωνα με το άρθρο 14 του παραρτήματος V της 2000/14/ΕΚ, Επίπεδο θορύβου: μετρούμενο / εγγυημένο(1). Κατατεθείσα τεκμηρίωση(2) | Κοινοποιημένος οργανισμός(3) | Έτος σήμανσης CE: 2015 | Ulm, 2023-05-12
es	**Declaración de conformidad de la UE** **Sierra de pértiga telescópica** **N.º de artículo**	El firmante confirma, en calidad de apoderado del fabricante GARDENA Germany AB, PO Box 7454, S-103 92 Estocolmo (Suecia), que el / los apara-to(s) mencionado(s) a continuación cumple(n), en la versión lanzada al mercado por nuestra empresa, los requisi-tos de las directivas de la UE armonizadas, los estándares de seguridad de la UE y los estándares específicos del producto. La presente declaración perderá su validez si se modifica(n) el / los aparato(s) sin previa aprobación por nuestra parte. Procedimiento de evaluación de la conformidad según la norma 2000/14/CE Art. 14 Anexo V, Nivel sonoro: medido/garantizado(1). Documentación depositada(2) | Organismo notificado(3) | Año de marcado CE: 2015 | Ulm (Alemania), 12-05-2023
et	**EU-vaatimustenmukaisuusvakuutus** **Teleskoop-kõrglõikur** **Tootenr**	Allakirjutanu kinnitab tootja, GARDENA Germany AB, PO Box 7454, S-103 92, Stockholm, Rootsi, poolt volitatud isikuna, et järgnevalt nimetatud seade (seadmed) täidab (täidavad) meie poolt turule toodud versiooni kujul harmoneeritud EL-i direktiivide, EL-i ohutusstandardite ja tootepõhiste standardite nõuded. Seadmel (seadmetel) meiega kooskõlastamata muudatuse tegemise korral kaotab käesolev deklaratsioon oma kehtivuse. Vastavushindamismenetlus vastavalt 2000/14/EÜ artiklile 14 V lisa, Müratase: mõõdetud / garanteeritud(1). Talletatud dokumentatsioon(2) | Teavitatud asutus(3) | CE-märgise aasta: 2015 | Ulm, 2023-05-12
fi	**EY-vaatimustenmukaisuusvakuutus** **Teleskooppivarrel-linen raivaussaha** **Tuote-numero**	Allekirjoittanut vahvistaa valmistajan, GARDENA Germany AB, PO Box 7454, S-103 92, Tukholma, Ruotsi, valtuuttamana hen-kilönä, että seuraava laite täyttää / seuraavat laitteet täyttävät meidän toimittamassa mallissa yhdenmukaistettujen EU-direktiivien, EU-turvallisuusmääräysten ja tuotekohtais-ten standardien vaatimukset. Laitteen / laitteiden muutoksissa, joista ei ole sovittu meidän kanssamme, menettää tämä selvitys voimassaolonsa. Vaatimustenmukaisuuden arviointi direktiivin 2000/14/EY 14 artiklan liitteen V mukaisesti, Äänitaso: mitattu / taattu(1). Dokumentaatio(2) | Ilmoitettu laitos(3) | CE-merkinnän vuosi: 2015 | Ulm, 12.5.2023
hr	**EU izjava o sukladnosti** **Teleskopska pila** **Kat. br.**	Dolje potpisani kao opunomoćenik proizvođača, tvrtke GARDENA Germany AB, PO Box 7454, S-103 92, Stockholm, Švedska, potvrđujemo da niže navedeni uređaj(i) odgovarajuće izvedbe koji / koje smo iznijeli na tržište ispunjavaju kriterije usklađenih direktiva EU i sigurnosnih standarda EU kao i standarda koji se tiču proizvoda. Ova izjava gubi valjanost u slučaju izmjena uređaja koje nisu prethodno ugovorene s nama. Postupak procjene sukladnosti prema sa Direktivom 2000/14/EC čl.14 Dodatkom V, Razina buke: izmjerena / garantirana(1). Prikupljena dokumentacija(2) | Prijavljeno tijelo(3) | Godina CE oznake: 2015 | Ulm, 12.05.2023.
hu	**EU megfelelőségi nyilatkozat** **Teleszkópos magassági ágvágó** **Cikksz.**	Az alulírott, a GARDENA Germany AB, Pf. 7454, S-103 92, Stockholm, Svédország megbízotti minőségében megerősíti, hogy az általunk alábbi kivitelben forgalomba hozott, lent nevezett eszköz(ök) megfelel(nek) az uniós irányelvekkel összhangba hozott nemzeti előírások követelményeinek, az EU biztonsági szabványainak és a konkrét termékre vonatkozó szabványoknak. Az eszköz(ök)nek velünk nem egyeztetett módosítása esetén ez a nyilatkozat érvényét veszti. Megfelelőségértékelési eljárás a 2000/14/EK irányelv 14. cikkének V. függeléke szerint, Zajszint: mért / garantált(1). Benyújtott dokumentáció(2) | Bejelentett szervezet(3) | A CE-jelzés éve: 2015 | Ulm, 2023-05-12
it	**Dichiarazione di conformità UE** **Potatore telescopico** **Art. n.**	Il sottoscritto, in quanto soggetto autorizzato dal produttore, GARDENA Germany AB, PO Box 7454, S-103 92, Stoccolma, Svezia, dichiara che l'ap-parecchio/gli apparecchi di seguito denominato / i, nella versione da noi immessa in commercio, soddisfa / no i requisiti delle direttive UE armonizzate, degli standard di sicurezza europei e degli standard specifici per il prodotto. La presente dichiarazione perde di validità in caso di modifica dell'apparec-chio / degli apparecchi non concordata con noi. Procedura di valutazione della conformità ai sensi dell'art. 14 2000/14/CE, Allegato V, Livello di rumorosità: misurato / garantito(1). Documentazione depositata(2) | Organismo notificato(3) | Anno di marcatura CE: 2015 | Ulm, 2023-05-12
lt	**ES atitikties deklaracija** **Teleskopinė aukštapjovė** **Straipsnio nr.**	Pasirašantysis, kaip gamintojo, GARDENA Germany AB, PO Box 7454, S-103 92, Stokholmas, Švedija, įgaliotasis atstovas patvir-tina, kad žemiau nuro-dyto(-ų) prietaiso(-ų) modeliai, kurie buvo pagaminti mūsų gamyklose, atitinka darniąsias ES direktyvas, ES saugumo standartus ir specifinius gaminio standartus. Atlikus bet kokį prietaiso(-ų) pakeitimą, kuris nėra suderintas su mumis, ši deklaracija praranda galiojimą. Atitikties įvertinimo procedūra pagal 2000/14/EB direktyvos 14 straipsnio V priedą, Triukšmo lygis: išmatuotas / garantuojamas(1). Pridėta dokumentacija(2) | Notifikuotoji įstaiga(3) | CE žymėjimo metai: 2015 | Ulm, 2023-05-12
lv	**ES atbilstības deklarācija** **Teleskopiskais zargriezis** **Izstr. nr.**	Zemā parakstījusies persona kā ražotāja, uzņēmuma GARDENA Germany AB, PO Box 7454, S-103 92, Stokholma, Zviedrija, pilnvarotais pārstāvis apstiprina, ka tālāk norādītā(-s) ierīce(-s) izpildījumā, kādā mēs to (tās) esam laiduši tirgū, atbilst saskaņota-jām ES direktīvām, ES drošības standartiem un konkrētajam produktam noteiktajiem standartiem. Ierīcē(-s) veicot ar mums nesaskaņotas izmaiņas, šī deklarācija zaudē savu spēku. Atbilstības novērtēšanas procedūra atbilstoši Direktīvas 2000/14/EK V pielikuma 14. punktam, Trokšņu līmenis: mērītais / garantētais(1). Dokumentācijas atrašanās vieta:(2) | Pilnvarotā iestāde(3) | CE marķējuma gads: 2015 | Ulm, 12.05.2023.
nl	**EU-conformiteitsverklaring** **Telescopische stokzaag** **Artikel nr.**	De ondergetekende bevestigt als gevolmachtigde van de fabrikant, GARDENA Germany AB, PO Box 7454, S-103 92, Stockholm, Zweden, dat het / de onderstaand vermelde apparaat/apparaten in de door ons in de handel gebrachte uitvoering voldoet / voldoen aan de eisen van de geharmoniseerde EU-richtlijnen, EU-veiligheidsnormen en productspecifieke normen. Bij een niet met ons afgestemde verandering van het apparaat/de apparaten verliest deze verklaring haar geldigheid. Overeenstemmingsbeoordelingsprocedure volgens 2000/14/EG Art.14 Bijlage V, Geluidsniveau: gemeten / gegarandeerd(1). Gedeponeerde documentatie(2) | Aangemelde instantie(3) | Jaar van CE-markering: 2015 | Ulm, 12-05-2023

CE

no	**EF-samsvarserklæring** **Teleskop beskjæringssaks** **Art.nr.**	Undertegnede bekrefter herved, som autorisert representant for produsenten, GARDENA Germany AB, PO Box 7454, S-103 92 Stockholm, Sverige, at enheten(e) angitt nedenfor er i samsvar med harmoniserte EU-retningslinjer, EU-standarder for sikkerhet og produktspesifikke standarder når de(n) forlater vår fabrikk. Denne bekreftelsen blir ugyldig hvis enheten(e) endres uten vårt samtykke. Prosedyre for samsvarsvurdering i henhold til 2000/14/EF art.14 vedlegg V, Støynivå: målt / garantert(1). Deponert dokumentasjon(2) | Kontrollorgan(3) | CE-merkingsår: 2015 | Ulm, 2023-05-12
pl	**Deklaracja zgodności UE** **Pilarka łańcuchowa z trzonkiem teleskopowym** **Nr artykułu**	Niżej podpisany potwierdza jako upoważniony przedstawiciel producenta, spółki GARDENA Germany AB, PO Box 7454, S-103 92, Sztokholm, Szwecja, że określone poniżej urządzenie/-nia w wersji wprowadzonej przez nas do obrotu spełnia / -niają wymogi zharmonizowanych dyrektyw UE, norm bezpieczeństwa UE oraz norm dotyczących konkretnych produktów. Niniejsza deklaracja traci ważność w przypadku wprowadzania nieuzgodnionych z nami zmian urządzenia / ń. Procedura oceny zgodności zgodnie z dyrektywą 2000/14/WE, art. 14, załącznik V, Poziom hałasu: zmierzony / gwarantowany(1). Zdeponowana dokumentacja(2) | Jednostka notyfikowana(3) | Rok oznakowania CE: 2015 | Ulm, 2023-05-12
pt	**Declaração CE de Conformidade** **Serra telescópica para poda em altura** **Artigo n.º**	O abaixo-assinado, na qualidade de representante do fabricante, GARDENA Germany AB, PO Box 7454, S-103 92, Stockholm, Schweden, confirma que o(s) aparelho(s) a seguir designado(s) no modelo lançado por nós no mercado cumpre / cumprem os requisitos das diretivas UE harmonizadas, as normas de segurança UE e as normas específicas para estes produtos. Esta declaração perde a sua validade se forem realizadas alterações no(s) aparelho(s) sem o nosso consentimento. Procedimento de avaliação da conformidade de acordo com a diretiva 2000/14/CE, Artigo 14.º, Anexo V, Nível de ruído: medido / garantido(1). Documentação depositada(2) | Organismo notificado(3) | Ano de marcação CE: 2015 | Ulm, 12/05/2023
ro	**Declarație de conformitate UE** **Foarfeca telescopică pentru rărirea crengilor copacilor înalți** **Art. nr.**	Semnatarul, în calitatea sa de împuternicit al producătorului GARDENA Germany AB, PO Box 7454, S-103 92, Stockholm, Suedia, confirmă că aparatul (aparatele) descrise în cele ce urmează, în execuția pusă de noi pe piață îndeplinește (îndeplinesc) cerințele directivelor armonizate UE, ale standardelor de siguranță UE și ale standardelor specifice produsului. În cazul modificării fără aprobarea noastră prealabilă a aparatului (aparatelor), această declarație își pierde valabilitatea. Procedura de evaluare a conformității în conformitate cu 2000/14/CE Art.14 Anexa V, Nivelul de zgomot: măsurat / garantat(1). Documentație depusă(2) | Organism notificat(3) | Anul marcajuluiCE: 2015 | Ulm, 2023-05-12
ru	**Декларация соответствия ЕС** **Высоторез телескопический** **Арт. №**	Нижеподписавшийся официальный представитель компании GARDENA Germany AB, PO Box 7454, S-103 92, г. Стокгольм, Швеция, настоящим удостоверяет, что в момент отгрузки с завода указанные ниже изделия соответствуют согласованным директивам ЕС, стандартам безопасности ЕС и стандартам для конкретного изделия. Данный сертификат аннулируется в случае модификации изделия без нашего разрешения. Процедура оценки соответствия согласно 2000/14/EC Art.14, приложение V, Уровень шума: измеренный / гарантированный(1). Размещенная документация(2) | Надзорный орган(3) | Год маркировки CE: 2015 | Ulm, 2023-05-12
sk	**EÚ vyhlásenie o zhode** **Teleskopický odvetvovač** **č. v.**	Dolu podpísaný potvrdzuje, ako splnomocnený zástupca výrobcu, GARDENA Germany AB, PO Box 7454, S-103 92, Štokholm, Švédsko, že ďalej označené zariadenie / a vo vyhotovení uvedenom na trh spĺňa / jú požiadavky harmonizovaných smerníc EÚ, bezpečnostných štandardov EÚ a predpisov, špecifických pre dané výrobky. Pri zmene zariadenia / zariadení, ktorá nebola odsúhlasená našou spoločnosťou, stráca toto vyhlásenie platnosť. Postup posudzovania zhody podľa smernice 2000/14/ES článku 14 prílohy V, Hladina hluku: meraná / zaručená(1). Uložená dokumentácia(2) | notifikovaný orgán(3) | rok udelenia označenia CE: 2015 | Ulm, 12.05.2023
sl	**Izjava EU o skladnosti** **Teleskopski obrezovalnik za veje** **Št. izd.**	Spodaj podpisani kot pooblaščenec proizvajalca GARDENA Germany AB, PO Box 7454, S-103 92, Stockholm, Švedska, potrjuje, da v nadaljevanju označene naprave v izvedbi, v kakršni smo jih dali v promet, izpolnjujejo zahteve usklajenih direktiv EU, varnostnega standarda EU in standardov, ki veljajo za posamezne izdelke. V primeru spremembe naprave, ki ni usklajena z nami, ta izjava neha veljati. Postopek ugotavljanja skladnosti v skladu s členom 14 Direktive 2000/14/ES 14. priloga V, Raven hrupa: izmerjena / zajamčena(1). Deponirana dokumentacija(2) | Priglašeni organ(3) | letnica oznake CE: 2015 | Ulm, 12.05.2023
sr	**EZ deklaracija o usaglašenosti** **Teleskopska testera** **Br. stavke**	Dole potpisani ovim potvrđuje kao ovlašćeni predstavnik proizvođača kompanije GARDENA Germany AB, PO Box 7454, S-103 92 Stokholm, Švedska, ovim potvrđuje da dole navedeni uređaji u obliku plasiranom na tržište ispunjavaju zahteve harmonizovanih EU smernica, EU bezbednosnih standarda i standarda za određene proizvode. Ova izjava postaje ništavna u slučaju izmene uređaja koje nismo odobrili. Procedura provere usaglašenosti u skladu sa 2000/14/EZ član 14 aneks V, Nivo buke: izmere / garantovan(1). Predata dokumentacija(2) | Ovlašćeno telo(3) | Godina CE znaka: 2015 | Ulm, 12.05.2023.
sv	**EU-försäkran om överensstämmelse** **Teleskopkvistsåg** **Artikelnr**	Undertecknad intygar som befullmäktigad företrädare för tillverkaren, GARDENA Germany AB, PO Box 7454, S-103 92, Stockholm, Sverige, att nedan angiven apparat / nedan angivna apparater i det utförande vi har släppt på marknaden, uppfyller fordringarna i de harmoniserade EU-direktiven, EU-säkerhetsstandarderna och de produktspecifika standarderna. Denna försäkran upphör att gälla vid en ändring av apparaten / apparaterna som inte har stämts av med oss. Förfarande för bedömning av överensstämmelse enligt 2000/14/EG art.14 bilaga vi, Bullernivå: uppmätt / garanterad(1). Desatt dokumentation(2) | Anmält organ(3) | År för CE-märkning: 2015 | Ulm, 2023-05-12
sq	**Deklarata e konformitetit e KE-së** **Krasitës teleskop** **Nr. i artikullit**	Nëpërmjet këtij dokumenti, i nënshkruari vërteton si përfaqësuesi i autorizuar i prodhuesit, GARDENA Germany AB, PO Box 7454, S-103 92, Stockholm, Sweden, se, në momentin e largimit nga fabrika, njësia/njësitë e përcaktuara më poshtë është/janë në përputhje me udhëzimet e harmonizuara të BE-së, standardet e sigurisë të BE-së dhe standardet specifike të produktit. Kjo certifikatë bëhet e pavlefshme nëse njësia/njësitë modifikohet/modifikohen pa miratimin tonë. Procedura e vlerësimit të konformitetit sipas nenit 14 të Direktivës 2000/14/KE, Shtojca V, Niveli i zhurmës: i matur / i garantuar(1). Dokumentacioni i depozituar(2) | Organi i njoftuar(3) | Viti i markimit CE: 2015 | Ulm, 2023-05-12
tr	**AT Uyumluluk Bildirimi** **Teleskopik High Kesici** **Parça No.**	Aşağıda imzası bulunan GARDENA Germany AB, PO Box 7454, S-103 92, Stockholm, İsveç üretici yetkili temsilcisi, aşağıda belirtilen ünitelerin fabrikamızdan ayrılırken uyumlu hale getirilmiş AB yönergeleri, AB güvenlik standartları ve ürüne özel standartlara uygun olduğunu onaylamaktadır. Üniteler, onayımız olmadan değiştirilirse bu sertifika geçerliliğini yitirir. 2000/14/AT Madde 14 Ek V uyarınca Uyumluluk Değerlendirme prosedürü, Gürültü düzeyi: ölçülmüş / garantili(1). Gönderilen Belgeler(2) | Onaylı kuruluş(3) | CE işareti yılı: 2015 | Ulm, 2023-05-12
uk	**Декларація про відповідність ЄС** **Телескопічний висоторіз** **Арт. №**	Особи, що підписали цей документ як представники виробника, компанії GARDENA Germany AB, PO Box 7454, S-103 92, Стокгольм, Швеція, цим документом затверджує, що на момент виходу з нашого заводу вироби, що зазначені нижче, відповідали узгодженим вказівкам ЄС, стандартам ЄС із безпеки та спеціальним стандартам, застосовним до цих виробів. У разі внесення не затверджених нами змін до виробів, цей сертифікат анулюється. Було проведено процедуру оцінки відповідності згідно з додатком V статті 14 Директиви Ради Європи 2000/14/EC, Рівень шуму, виміряний / гарантований(1). Депонована документація(2) | Уповноважений орган(3) | Рік маркування CE: 2015 | М. Ульм, 12.05.2023

TCS 720/20 **8868-xx**

(1) **102 dB(A) / 105 db(A)**

2006/42/EG	EN ISO 12100
2000/14/EG	EN 62841-1
2014/30/EU	EN ISO 11680-1
2011/65/EU	

GARDENA®

(2) GARDENA Technische Dokumentation
M. Jäger
Hans-Lorenser-Str. 40
89079 Ulm/Germany

(3) 0158
DEKRA Testing and Certification GmbH
Handwerkstraße 15
70565 Stuttgart/Germany

Martin Lienhard
Senior Vice President
Business Unit Electric and Battery

Deutschland / Germany
GARDENA Manufacturing GmbH
Central Service
Hans-Lorenser-Straße 40
D-89079 Ulm
Produktfragen:
(+49) 731 490-123
Reparaturen:
(+49) 731 490-290
www.gardena.com/de/kontakt

Albania
KRAFT SHPK
Autostrada Tirane-Durres
Km 7
1051 Tirane
Phone: (+355) 69 877 7821
info@kraft.al

Argentina
ROBERTO C. RUMBO S.R.L.
Predio Norlog
Lote 7
Benavidez. ZC: 1621
Buenos Aires
Phone: (+54) 11 5263-7862
ventas@rumbosrl.com.ar

Armenia
AES Systems LLC
Marshal Babajanyan Avenue 56/2
0022 Yerevan
Phone: (+374) 60 651 651
masisohanyan@icloud.com

Australia
Husqvarna Australia Pty. Ltd.
Locked Bag 5
Central Coast BC
NSW 2252
Phone: (+ 61) (0) 2 4352 7400
customer.service@husqvarna.com.au

Austria / Österreich
Husqvarna Austria GmbH
Industriezeile 36
4010 Linz
Tel.: (+43) 732 77 01 01-485
service.gardena@husqvarnagroup.com

Azerbaijan
Progres Xüsusi Firması
Aliyar Aliyev 212, Baku, Azerbaijan
Sales: +994 70 326 07 14
Aftersales: +994 77 326 07 14
www.progress-garden.az
info@progress-garden.az

Bahrain
M.H. Al-Mahroos
BUILDING 208, BLOCK 356,
ROAD 328
Salhiya
Phone: +973 1740 8090
almahroos@almahroos.com

Belarus / Беларусь
ООО «Мастер Гарден»
220118, г. Минск,
улица Шаранговича, дом 7а
Тел. (+375) 17 257 00 33
mg@mastergarden.by

Belgium
Husqvarna Belgium nv
Gardena Division
Leuvensesteenweg 542
Planet II E
1930 Zaventem
België

Bosnia / Herzegovina
Silk Trade d.o.o.
Poslovna Zona Vila Br. 20
Phone: (+387) 61 165 593
info@silktrade.com.ba

Brazil
Nordtech Maquinas e Motores Ltd.
Avenida Juscelino Kubitschek
de Oliveira Curitiba
3003 Brazil
Phone: (+55) 41 3595-9600
contato@nordtech.com.br
www.nordtech.com.br

Bulgaria
AGROLAND България АД
бул. 8 Декември, № 13
Офис 5
1700 Студентски град
София
Тел.: (+359) 24 66 6910
info@agroland.eu

Canada / USA
GARDENA Canada Ltd.
125 Edgeware Road
Unit 15 A
Brampton L6Y 0P5
ON, Canada
Phone: (+1) 905 792 93 30
gardena.customerservice@husqvarnagroup.com

Chile
REPRESENTACIONES JCE S.A.
AV. DEL VALLE NORTE 857 PISO 4
HUECHURABA, SANTIAGO, CHILE
Phone: (+ 56) 2 2414 2600
contacto@jce.cl

China
Husqvarna (Shanghai)
Management Co., Ltd.
富世华（上海）管理有限公司
3F, Benq Square B,
No 207, Song Hong Rd.,
Chang Ning District,
Shanghai, PRC. 200335
上海市长宁区淞虹路207号明
基广场B座3楼, 邮编: 200335

Colombia
Equipos de Toyama Colombia SAS
Cra. 68 D No 25 B 86 Of. 618
Edificio Torre Central
Bogota
Phone: +57 (1) 703 95 20 /
+57 (1) 703 95 22
servicioalcliente@toyama.com.co
www.toyama.com.co

Costa Rica
Exim CIA Costa Rica
Calle 25A, B°. Montealegre
Zapote
San José
Costa Rica
Phone: (+506) 2221-5654 / (+506) 2221-5659
eximcostarica@gmail.com

Croatia
Husqvarna Austria GmbH
Industriezeile 36
4010 Linz
Phone: (+43) 732 77 01 01-485
service.gardena@husqvarnagroup.com

Cyprus
Pantelis Papadopoulos S.A.
92 Athinon Avenue
Athens
10442 Greece
Phone: (+30) 21 0519 3100
infocy@papadopoulos.com.gr

Czech Republic
Gardena
Service Center Vrbno
c/o Husqvarna
Manufacturing CZ s.r.o.
Jesenická 146
79326 Vrbno pod Pradedem
Phone: 800 100 425
servis@gardena.cz

Denmark
GARDENA DANMARK
Lejrvej 19, st.
3500 Værløse
Tlf.: (+45) 70 26 47 70
gardenadk@husqvarnagroup.com
www.gardena.com / dk

Dominican Republic
BOSQUESA, S.R.L
Carretera Santiago Licey
Km. 5 ½
Esquina Copal II.
Santiago De Los Caballeros
51000 Dominican Republic
Phone: (+1) 809-562-0476
contacto@bosquesa.com.do

Egypt
Universal Agencies Co
26, Abdel Hamid Lotfy St.
Giza
Phone: (+20) 3 761 57 57

Estonia
Husqvarna Eesti OÜ
Valdeku 132
EE-11216 Tallinn
info@gardena.ee

Finland
Oy Husqvarna Ab
Juurakkotie 5 B 2
01510 Vantaa
www.gardena.fi

France
Husqvarna France
9/11 Allée des pierres mayettes
92635 Genneviliers Cedex
France
http://www.gardena.com/fr
N° AZUR: 0 810 00 78 23
(Prix d'un appel local)

Georgia
Transporter LLC
#70, Beliashvili street
0159 Tbilisi, Georgia
Number: (+995) 322 14 71 71
info@transporter.com.ge
www.transporter.com.ge

Service Address and Importer to Great Britain
Husqvarna UK Ltd
Preston Road
Aycliffe Industrial Park
Newton Aycliffe
County Durham
DL5 6UP
Phone: (+44) (0) 344 844 4558
info.gardena@husqvarna.co.uk

Greece
Π.ΠΑΠΑΔΟΠΟΥΛΟΣ ΑΕΒΕ
Λεωφ. Αθηνών 92
Αθήνα
Τ.Κ.104 42
Ελλάδα
Τηλ. (+30) 210 5193 100
info@papadopoulos.com.gr

Hong Kong
Tung Tai Company
151-153 Hoi Bun Road
Kwun Tong, Kowloon
Hong Kong
Phone: (+852) 3583 1662
admin@tungtaico.com

Hungary
Husqvarna Magyarország Kft.
Ezred u. 1 – 3
1044 Budapest
Phone: (+36) 1 251-4161
vevoszolgalat.husqvarna@husqvarna.hu

Iceland
BYKO ehf.
Skemmuvegi 2a
200 Kópavogur
Phone: (+354) 515 4000
byko@byko.is

MHG Verslun ehf
Víkurhvarf 8
203 Kópavogur
Phone: (+354) 544 4656

India
B K RAMAN AND CO
Plot No. 185, Industrial Area,
Phase-2, Ram Darbar
Chandigarh
160002 India
Phone: (+91) 98140 06530
raman@jaganhardware.com

Iraq
Alshiemal Alakhdar Company
Al-Faysalieah, Near Estate Bank
Mosul
Phone: (+964) 78 18 18 46 75

Ireland
Liffey Distributors Ltd.
309 NW Business Park, Ballycoolen
15 Dublin
Phone: (+353) 1 824 2600
info@liffeyd.com

Israel
HAGARIN LTD.
2 Nahal Harif St.
8122201 Yavne
internet@hagarin.co.il
Phone: (+972) 8-932-0400

Italy
Husqvarna Italia S.p.A.
Centro Direzionale Planum
Via del Lavoro 2, Scala B
22036 ERBA (CO)
Phone: (+39) (0) 31 4147700
assistenza.italia@it.husqvarna.com

Japan
Husqvarna Zenoah Co. Ltd. Japan
1-9 Minamidai, Kawagoe
350-1165 Saitama
Japan
gardena-jp@husqvarnagroup.com

Kazakhstan
ТОО "Ламэд"
Russian
Адрес: Казахстан, г. Алматы,
ул. Тажибаевой, 155/1
Тел.: (+7) (727) 355 64 00 /
(+7) (700) 355 64 00
lamed@lamed.kz

Kazakh
Мекен-жайы: Қазақстан,
Алматы қ.,
көш. Тажибаевой, 155/1
Тел.: (+7) (727) 355 64 00 /
(+7) (700) 355 64 00
lamed@lamed.kz

Kuwait
Palms Agro Production Co
Al Rai- Fourth Ring Road – Block 56.
P.O Box: 1976 Safat
13020 Al-Rai
Phone: (+965) 24 73 07 45
info@palms-kw.com

Kyrgyzstan
ООсО Alye Maki
Av. Moladaya Guardia 83
720014 Bishkek
Phone: (+996) 312 322115

Latvia
Husqvarna Latvija SIA
Ulbrokas 19A
LV-1021 Riga
info@gardena.lv

Lebanon
Technomec
Safra Highway (Beirut – Tripoli) Center
622 Mezher Bldg.
P.O.Box 215
Jounieh
Phone: (+961) 9 853527 /
(+961) 3 855481
tecnomec@idm.net.lb

Lithuania
UAB Husqvarna Lietuva
Ateities pl. 77C
LT-52104 Kaunas
info@gardena.lt

Luxembourg
Magasins Jules Neuberg
39, rue Jacques Stas
Luxembourg-Gasperich 2549
Case Postale No. 12
Luxembourg 2010
Phone: (+352) 40 14 01
api@neuberg.lu

Malaysia
Glomedic International Sdn Bhd
Jalan Ruang No. 30
Shah Alam, Selangor
40150 Malaysia
Phone: (+60) 3-7734 7997
oase@glomedic.com.my

Malta
I.V. Portelli & Sons Ltd.
85, 86, Triq San Pawl
Rabat - RBT 1240
Phone: (+356) 2145 4289

Mauritius
Espace Maison Ltée
La City Trianon, St Jean
Quatre Bornes
Phone: (+230) 460 85 85
digital@espacemaison.mu

Mexico
AFOSA
Av. Lopez Mateos Sur # 5019
Col. La Calma 45070
Zapopan, Jalisco, Mexico
Phone: (+52) 33 3818-3434
isolis@afosa.com.mx

Moldova
Convel SRL
Republica Moldova,
mun. Chisinau,
sos. Muncesti 284
Phone: (+373) 22 857 126
www.convel.md

Mongolia
Soyolj Gardening Shop
Namii Rd
Ulaanbaatar
14230 Mongolia
Phone: +976 7777 5080
soyolj@magicnet.mn

Morocco
Proekip
64 Rue de la Participation
Casablanca-Roches Noires
20303 Morocco
Phone: (+212) 661342107
hicham.hafani@proekip.ma

Netherlands
Husqvarna Nederland B.V.
GARDENA Division
Postbus 50131
1305 AC ALMERE
Phone: (+31) 36 521 00 10
info@gardena.nl

Neth. Antilles
Jonka Enterprises N.V.
Sta. Rosa Weg 196
P.O. Box 8200
Curaçao
Phone: (+599) 9 767 66 55
info@jonka.com

New Zealand
Husqvarna New Zealand Ltd.
PO Box 76-437
Manukau City 2241
Phone: (+64) (0) 9 9202410
support.nz@husqvarna.co.nz

North Macedonia
Sinpeks d.o.o.
Ul. Kravarski Pat Bb
7000 Bitola
Phone: (+389) 47 20 85 00
sinpeks@mt.net.mk

Norway
Husqvarna Norge AS
Gardena Division
Trøskenveien 36
1708 Sarpsborg
info@gardena.no

Northern Cyprus
Mediterranean Home & Garden
No 150 Alsancak, Karaoğlanoğlu
Caddesi Girne
Phone: (+90) 392 821 33 80
info@medgardener.com

Oman
General Development Services
PO 1475, PC - 111
Seeb
111 Oman
Phone: 96824582816
gdsoman@gdsoman.com

Paraguay
Agrofield SRL
AV. CHOFERES DEL CHACO
1449 C/25 DE MAYO
Asuncion
Phone: (+595) 21 608 656
consultas@agrofield.com.py

Peru
Sierras y Herramientas Forestal SAC
Av. Las Gaviotas 833, Chorrillos
Lima
Phone: (+51) 1 2 52 02 52
supervisorventas1@siersac.com
www.siersac.com

Philippines
Royal Dragon Traders Inc
10 Linaw Street, Barangay
Saint Peter Quezon City
1114 Philippines
Phone: (+63) 2 7426893
aida.fernandez@rdti.com.ph

Poland
Gardena Service Center Vrbno
c/o Husqvarna Manufacturing CZ
s.r.o. Jesenická 146
79326 Vrbno pod Pradedem
Czech Republic
Phone: (22) 336 78 90
serwis@gardena.pl

Portugal
Husqvarna Portugal, SA
Lagoa - Albarraque
2635 - 595 Rio de Mouro
Phone: (+351) 21 922 85 30
Fax: (+351) 21 922 85 36
info@gardena.pt

Romania
Madex International Srl
Soseaua Odaii 117 - 123,
RO 013603 Bucureşti, S1
Phone: (+40) 21 352 7603
madex@ines.ro

Russia / Россия
ООО „Хускварна"
141400, Московская обл.,
г. Химки,
улица Ленинградская,
владение 39, стр.6
Бизнес Центр
„Химки Бизнес Парк",
помещение ОВ02_04
http://www.gardena.ru

Saudi Arabia
SACO
Takhassusi Main Road P.O. Box:
86387 Riyadh 12863
40011 Saudi Arabia
Phone: (966) 11 482 8877
webmaster@saco-ksa.com

Al Futtaim Pioneer Trading
5147 Al Farooq Dist.
Riyadh 7991
Phone: (+971) 4 206 6700
Owais.Khan@alfuttaim.com

Serbia
Domel d.o.o.
Slobodana Đurića 21
11000 Belgrade
Phone: (+381) 11 409 57 12
office@domel.rs

Singapore
Hy-Ray PRIVATE LIMITED
40 Jalan Pemimpin
#02-08 Tat Ann Building
Singapore 577185
Phone: (+65) 6253 2277
info@hyray.com.sg

Slovak Republic
Gardena
Service Center Vrbno
c/o Husqvarna
Manufacturing CZ s.r.o.
Jesenická 146
79326 Vrbno pod Pradedem
Phone: 0800 154044
servis@gardena.sk

Slovenia
Husqvarna Austria GmbH
Industriezeile 36
4010 Linz
Phone: (+43) 732 77 01 01-485
service.gardena@husqvarnagroup.com

South Africa
Husqvarna South Africa (Pty) Ltd
Lifestyle Business Park –
Ground Floor Block A Cnr
Beyers Naude Drive and Ysterhout
Road Randpark Ridge, Randburg
Phone: (+27) 10 015 5750
service@gardena.co.za

South Korea
Kyung Jin Trading Co., Ltd
8F Haengbok Building, 210,
Gangnam-Daero 137-891 Seoul
Phone: (+82) 2 574 6300
kjh@kjh.co.kr

Spain
Husqvarna España S.A.
Calle de Rivas nº 10
28052 Madrid
Phone: (+34) 91 708 05 00
atencioncliente@gardena.es

Sri Lanka
Hunter & Company Ltd.
130 Front Street
Colombo
Phone: 94-11 232 81 71
hunters@eureka.lk

Suriname
Deto Handelmaatschappij N.V.
Kernkampweg 72-74
P.O. Box: 12782
Paramaribo
Suriname
Phone: (+597) 43 80 50
info@deto.sr

Sweden
Husqvarna AB /
GARDENA Sverige
Drottninggatan 2
561 82 Huskvarna
Sverige
Phone: (+46) (0) 36-14 60 02
service@gardena.se

Switzerland / Schweiz
Husqvarna Schweiz AG
Consumer Products
Industriestrasse 10
5506 Mägenwil
Phone: (+ 41) (0) 62 887 37 90
info@gardena.ch

Taiwan
Hong Ying Trading Co., Ltd.
No. 46 Wu-Kun-Wu Road
New Taipei City
Phone: (+886) (02) 2298 1486
salesgd1@7friends.com.tw

Tajikistan
ARIERS JV LLC
39, Ayni Street, 734024
Dushanbe, Tajikistan

Thailand
Spica Co. Ltd
243/2 Onnuch Rd., Prawat
Bangkok
10250 Thailand
Phone: (+66) (0)2721 7373
surapong@spica-siam.com

Tunisia
Société du matériel agricole et maritime
Nouveau port de peche de Sfax Bp 33
Sfax 3065
Phone: (+216) 98 419047/
(+216) 74 497614
commercial@smamtunisia.com

Türkiye
Dost Bahçe
Yunus Mah. Adil Sk. No:3
Kartal
Istanbul
34873 Türkiye
Phone: (+90) 216 389 39 39

Turkmenistan
I.E. Orazmuhammedov Nurmuhammet
80 Ataturk, BERKARAR Shopping Center,
Ground floor, A77b,
Ashgabat 744000
TURKMENISTAN
Phone: (+993) 12 468859
Mob: (+993) 62 222887
info@jayhyzmat.com /
bekgiyev@jayhyzmat.com
www.jayhyzmat.com

UAE
Al-Futtaim ACE Company
L.L.C Building, Al Rebat Street
Festival City, Dubai
7880 UAE
Phone: (+971) 4 206 6700
ace@alfuttaim.ae

Ukraine / Україна
АТ «Альцест»
вул Петропавлівська 4
08130, Київська обл.
Києво-Святошинський р-н. с.
Петропавлівська Борщагівка Україна
Тел.: (+38) 0 800 503 000

Uruguay
FELI SA
Entre Rios 1083
11800 Montevideo
Phone: (+598) 22 03 18 44
info@felisa.com.uy

Uzbekistan
AGROHOUSE MChJ
O'zbekiston, 111112
Toshkent viloyati
Toshkent tumani
Hasanboy QFY, THAY yoqasida
Phone: (+998)-93-5414141 /
(+998)-71-2096868
info@agro.house
www.agro.house

Vietnam
Vision Joint Stock Company
BT1-17, Khu biet thu –
Khu Doan ngoai giao Nguyen Xuan Khoat
Xuan Dinh, Bac Tu Liem
Hanoi, Vietnam
Phone: (+8424)-38462833/34
quynhnm@visionjsc.com.vn

Zimbabwe
Cutting Edge
159 Citroen Rd, Msasa
Harare
Phone: (+263) 8677 008685
sales@cuttingedge.co.zw

8868-20.960.05/0723
© GARDENA Manufacturing GmbH
D-89079 Ulm
http://www.gardena.com