GARDENA®

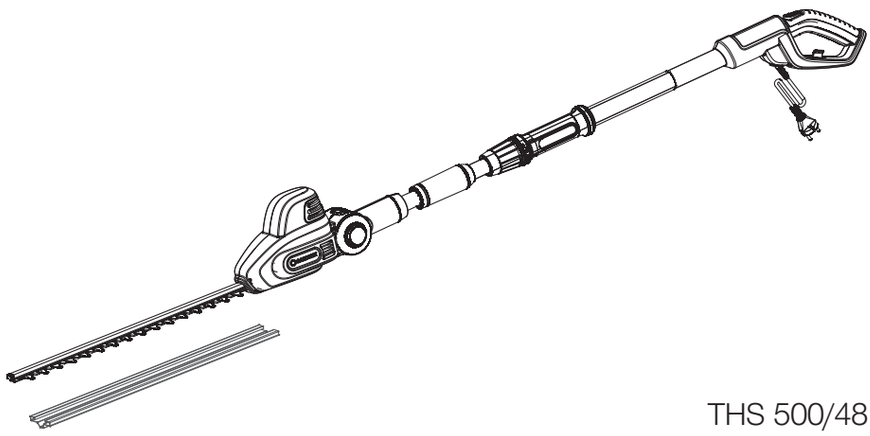

THS 500/48 Art. 8883

de **Betriebsanleitung**
Teleskop-Heckenschere

en **Operator's manual**
Telescopic Hedge Trimmer

fr **Manuel d'utilisation**
Taille-haies télescopique

nl **Gebruiksaanwijzing**
Telescoop-heggenschaar

sv **Bruksanvisning**
Teleskophäcksax

da **Brugsanvisning**
Teleskopisk hækkeklipper

fi **Käyttöohje**
Teleskooppivarrellinen pensasleikkuri

no **Bruksanvisning**
Teleskop hekksaks

it **Manuale d'uso**
Tagliasiepi telescopica

es **Libro de instrucciones**
Recortasetos telescópico

pt **Manual de funcionamento**
Corta sebes telescópico

pl **Instrukcja obsługi**
Nożyce do żywopłotu z trzonkiem teleskopowym

hu **Használati utasítás**
Teleszkópos sövénynyíró

cs **Návod k použití**
Teleskopické nůžky na živý plot

sk **Návod na použitie**
Teleskopické nožnice na živý plot

el **Οδηγίες χρήσης**
Τηλεσκοπικό μπορντουροψάλιδο

ru **Руководство по эксплуатации**
Телескопические ножницы для живой изгороди

sl **Navodilo za uporabo**
Teleskopske škarje za živo mejo

hr **Upute za uporabu**
Teleskopske škare za živicu

sr **Uputstvo za rad**
Teleskopske makaze za živicu

uk **Інструкція з експлуатації**
Телескопічний кущоріз

ro **Instrucțiuni de utilizare**
Trimmer telescopic pentru gard

tr **Kullanma Kılavuzu**
Teleskopik çit budayıcısı

bg **Инструкция за експлоатация**
Телескопична ножица за жив плет

sq **Manual përdorimi**
Prerëse ligustrash teleskop

et **Kasutusjuhend**
Teleskoop-hekilõikur

lt **Eksploatavimo instrukcija**
Teleskopinės gyvatvorių žirklės

lv **Lietošanas instrukcija**
Teleskopiskās dzīvžoga šķēres

S1

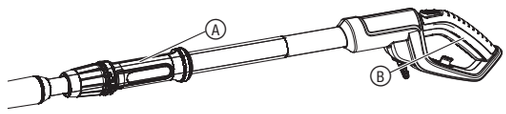

A1

A2

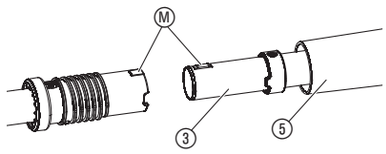

A3

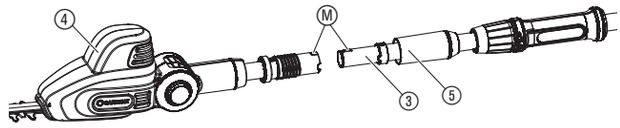

O1

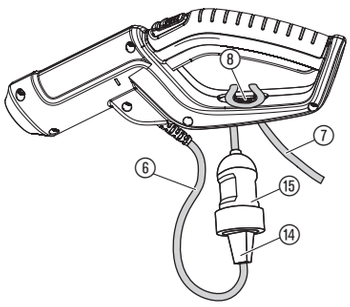

O2

O3

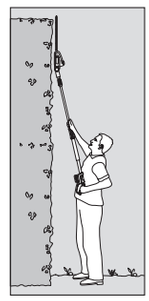

O4

O5

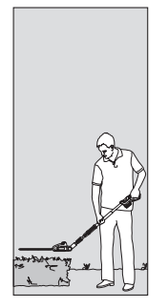

O6

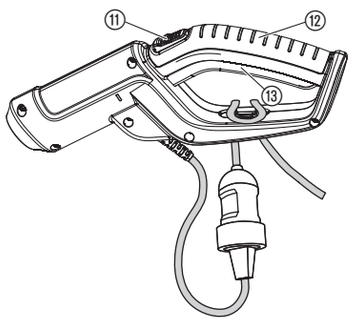

O7

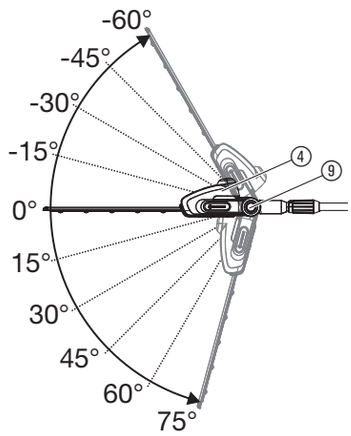

O8

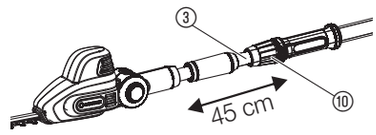

de

de Teleskop-Heckenschere

1. SICHERHEITSHINWEISE 4
2. MONTAGE 6
3. BEDIENUNG 6
4. WARTUNG 6
5. LAGERUNG 6
6. FEHLERBEHEBUNG 7
7. TECHNISCHE DATEN 7
8. ZUBEHÖR/ERSATZTEILE 7
9. SERVICE 7
10. ENTSORGUNG 7

Übersetzung der Originalbetriebsanleitung.

Dieses Produkt ist nicht dafür bestimmt, durch Personen (einschließlich Kinder) mit eingeschränkten physischen, sensorischen oder geistigen Fähigkeiten oder mangels Erfahrung und/oder mangels Wissen benutzt zu werden, es sei denn, sie werden durch eine für ihre Sicherheit zuständige Person beaufsichtigt oder erhielten von ihr Anweisungen, wie das Produkt zu benutzen ist. Kinder sollten beaufsichtigt werden, um sicherzustellen, dass sie nicht mit dem Produkt spielen.

Bestimmungsgemäße Verwendung:

Die **GARDENA Teleskop-Heckenschere** ist zum Schneiden von Hecken, Sträuchern, Stauden und Bodendeckern im privaten Haus- und Hobbygarten bestimmt.

GEFAHR! Körperverletzung!

→ **Das Gerät darf nicht zum Schneiden von Rasen/Rasenkanten oder zum Zerkleinern im Sinne von Kompostieren verwenden werden.**

1. SICHERHEITSHINWEISE

WICHTIG!
Lesen Sie die Gebrauchsanweisung sorgfältig und bewahren Sie diese zum Nachlesen auf.

Ihre Maschine kann bei einem unsachgemäßen Gebrauch eine Gefahr darstellen und zu ernsthaften Verletzungen des Bedieners und anderen Personen führen! Es müssen sämtliche Warnhinweise und Sicherheitsvorschriften beachtet werden, um einen sicheren Gebrauch und eine angemessene Leistung Ihrer Maschine sicherstellen zu können. Der Bediener ist für die Einhaltung aller in diesem Handbuch und auf der Maschine angegebenen Warnhinweise und Sicherheitsvorschriften verantwortlich.

Symbole auf dem Produkt:

Gebrauchsanweisung lesen.

Augen- und Ohrenschutz tragen.

Gefahr – Halten Sie die Hände vom Messer fern.

Nicht dem Regen noch anderer Feuchtigkeit aussetzen.
Bei Regen nicht im Freien lassen.

Netzstecker trennen, wenn Kabel beschädigt oder durchtrennt wird.

Lebensgefahr durch Stromschlag!
Halten Sie sich mindestens 10 m fern von Stromleitungen.

Allgemeine Sicherheitshinweise

Allgemeine Sicherheitshinweise für Maschinen

WARNUNG!

Lesen Sie alle Sicherheitshinweise, Anweisungen, Bebilderungen und technischen Daten, mit denen diese Maschine versehen ist.

Versäumnisse bei der Einhaltung der Sicherheitshinweise und Anweisungen können elektrischen Schlag, Brand und/oder schwere Verletzungen verursachen.

Bewahren Sie alle Sicherheitshinweise und Anweisungen für die Zukunft auf. *Der in den Sicherheitshinweisen verwendete Begriff „Maschine“ bezieht sich auf netzbetriebene Maschinen (mit Netzkabel) und auf akkubetriebene Maschinen (ohne Netzkabel).*

1) Arbeitsplatzsicherheit

a) **Halten Sie Ihren Arbeitsbereich sauber und gut beleuchtet.** *Unordnung oder unbeleuchtete Arbeitsbereiche können zu Unfällen führen.*

b) **Arbeiten Sie mit der Maschine nicht in explosionsgefährdeter Umgebung, in der sich brennbare Flüssigkeiten, Gase oder Stäube befinden.** *Maschinen erzeugen Funken, die den Staub oder die Dämpfe entzünden können.*

c) **Halten Sie Kinder und andere Personen während der Benutzung der Maschine fern.** *Bei Ablenkung können Sie die Kontrolle über die Maschine verlieren.*

2) Elektrische Sicherheit

a) **Der Anschlussstecker der Maschine muss in die Steckdose passen. Der Stecker darf in keiner Weise verändert werden. Verwenden Sie keine Adapterstecker gemeinsam mit schutzgeerdeten Maschinen.** *Unveränderte Stecker und passende Steckdosen verringern das Risiko eines elektrischen Schlages.*

b) **Vermeiden Sie Körperkontakt mit geerdeten Oberflächen wie von Rohren, Heizungen, Herden und Kühlschränken.** *Es besteht ein erhöhtes Risiko durch elektrischen Schlag, wenn Ihr Körper geerdet ist.*

c) **Halten Sie Maschinen von Regen oder Nässe fern.** *Das Eindringen von Wasser in eine Maschine erhöht das Risiko eines elektrischen Schlages.*

d) **Zweckentfremden Sie die Anschlussleitung nicht, um die Maschine zu tragen, aufzuhängen oder um den Stecker aus der Steckdose zu ziehen. Halten Sie das Kabel fern von Hitze, Öl, scharfen Kanten oder sich bewegenden Maschinenteilen.** *Beschädigte oder verwickelte Kabel erhöhen das Risiko eines elektrischen Schlages.*

e) **Wenn Sie mit einer Maschine im Freien arbeiten, verwenden Sie nur Verlängerungsleitungen, die auch für den Außenbereich geeignet sind.** *Die Anwendung einer für den Außenbereich geeigneten Verlängerungsleitung verringert das Risiko eines elektrischen Schlages.*

f) **Wenn der Betrieb der Maschine in feuchter Umgebung nicht vermeidbar ist, verwenden Sie einen Fehlerstromschutzschalter.** *Der Einsatz eines Fehlerstromschutzschalters vermindert das Risiko eines elektrischen Schlages.*

3) Sicherheit von Personen

a) **Seien Sie aufmerksam, achten Sie darauf, was Sie tun, und gehen Sie mit Vernunft an die Arbeit mit einer Maschine. Benutzen Sie keine Maschine, wenn Sie müde sind oder unter dem Einfluss von Drogen, Alkohol oder Medikamenten stehen.** *Ein Moment der Unachtsamkeit beim Gebrauch der Maschine kann zu ernsthaften Verletzungen führen.*

b) **Tragen Sie persönliche Schutzausrüstung und immer eine Schutzbrille.** *Das Tragen persönlicher Schutzausrüstung, wie Staubmaske, rutschfeste Sicherheitsschuhe, Schutzhelm oder Gehörschutz, je nach Art und Einsatz der Maschine, verringert das Risiko von Verletzungen.*

c) **Vermeiden Sie eine unbeabsichtigte Inbetriebnahme. Vergewissern Sie sich, dass die Maschine ausgeschaltet ist, bevor Sie sie an die Stromversorgung und/oder den Akku anschließen, sie aufnehmen oder tragen.** *Wenn Sie beim Tragen der Maschine den Finger am Schalter haben oder die Maschine eingeschaltet an die Stromversorgung anschließen, kann dies zu Unfällen führen.*

d) **Entfernen Sie Einstellwerkzeuge oder Schraubenschlüssel, bevor Sie die Maschine einschalten.** *Ein Werkzeug oder Schlüssel, der sich in einem drehenden Maschinenteil befindet, kann zu Verletzungen führen.*

e) **Vermeiden Sie eine abnormale Körperhaltung. Sorgen Sie für einen sicheren Stand und halten Sie jederzeit das Gleichgewicht.** *Dadurch können Sie die Maschine in unerwarteten Situationen besser kontrollieren.*

f) **Tragen Sie geeignete Kleidung. Tragen Sie keine weite Kleidung oder Schmuck. Halten Sie Haare, Kleidung und Handschuhe fern von sich bewegenden Teilen.** *Lockere Kleidung, Schmuck oder lange Haare können von sich bewegenden Teilen erfasst werden.*

g) **Wenn Staubabsaug- und -auffangeinrichtungen montiert werden können, sind diese anzuschließen und richtig zu verwenden.** *Verwendung einer Staubabsaugung kann Gefährdungen durch Staub verringern.*

h) **Wiegen Sie sich nicht in falscher Sicherheit und setzen Sie sich nicht über die Sicherheitsregeln für Maschinen hinweg, auch wenn Sie nach vielfachem Gebrauch mit der Maschine vertraut sind.** *Achtloses Handeln kann binnen Sekundenbruchteilen zu schweren Verletzungen führen.*

4) Verwendung und Behandlung der Maschine

a) **Überlasten Sie die Maschine nicht. Verwenden Sie für Ihre Arbeit die dafür bestimmte Maschine.** *Mit der passenden Maschine arbeiten Sie besser und sicherer im angegebenen Leistungsbereich.*

b) **Benutzen Sie keine Maschine, deren Schalter defekt ist.** *Eine Maschine, die sich nicht mehr ein- oder ausschalten lässt, ist gefährlich und muss repariert werden.*

c) **Ziehen Sie den Stecker aus der Steckdose und/oder entfernen Sie den Akku, bevor Sie Geräteeinstellungen vornehmen, Zubehörteile wechseln oder die Maschine weglegen.** *Diese Vorsichtsmaßnahme verhindert den unbeabsichtigten Start der Maschine.*

d) **Bewahren Sie unbenutzte Maschinen außerhalb der Reichweite von Kindern auf. Lassen Sie Personen die Maschine nicht benutzen, die mit dieser nicht vertraut sind oder diese Anweisungen nicht gelesen haben.** *Maschinen sind gefährlich, wenn Sie von unerfahrenen Personen benutzt werden.*

e) **Pflegen Sie Maschinen mit Sorgfalt. Kontrollieren Sie, ob bewegliche Teile einwandfrei funktionieren und nicht klemmen, ob Teile gebrochen oder so beschädigt sind, dass die Funktion der Maschine beeinträchtigt ist. Lassen Sie beschädigte Teile vor dem Einsatz der Maschine reparieren.**
Viele Unfälle haben ihre Ursache in schlecht gewarteten Maschinen.

f) **Halten Sie Schneidwerkzeuge scharf und sauber.**
Sorgfältig gepflegte Schneidwerkzeuge mit scharfen Schneidkanten verklemmen sich weniger und sind leichter zu führen.

g) **Verwenden Sie die Maschine, Zubehör, Einsatzwerkzeuge usw. entsprechend diesen Anweisungen. Berücksichtigen Sie dabei die Arbeitsbedingungen und die auszuführende Tätigkeit.**
Der Gebrauch von Maschinen für andere als die vorgesehenen Anwendungen kann zu gefährlichen Situationen führen.

h) **Halten Sie Griffe und Griffflächen trocken, sauber und frei von Öl und Fett.** *Rutschige Griffe und Griffflächen erlauben keine sichere Bedienung und Kontrolle der Maschine in unvorhergesehenen Situationen.*

5) Service

Lassen Sie Ihre Maschine nur von qualifiziertem Fachpersonal und nur mit Original-Ersatzteilen reparieren.
Damit wird sichergestellt, dass die Sicherheit der Maschine erhalten bleibt.

Sicherheitshinweise für Heckenscheren:

a) **Halten Sie alle Körperteile vom Messer fern. Versuchen Sie nicht, bei laufenden Messern Schnittgut zu entfernen oder zu schneidendes Material festzuhalten.** *Die Messer bewegen sich nach dem Ausschalten des Schalters weiter. Ein Moment der Unachtsamkeit bei Benutzung der Heckenschere kann zu schweren Verletzungen führen.*

b) **Tragen Sie die Heckenschere am Griff bei stillstehendem Messer und ohne die Finger in der Nähe der Leistungsschalter zu haben.**
Das richtige Tragen der Heckenschere verringert die Gefahr des unbeabsichtigten Betriebs und eine dadurch verursachte Verletzung durch das Messer.

c) **Bei Transport oder Aufbewahrung der Heckenschere stets die Abdeckung über die Messer ziehen.** *Sachgemäßer Umgang mit der Heckenschere verringert die Verletzungsgefahr durch das Messer.*

d) **Stellen Sie sicher, dass alle Schalter ausgeschaltet sind und der Netzstecker gezogen ist, bevor Sie eingeklemmtes Schnittgut entfernen oder die Maschine warten.**
Ein unerwarteter Betrieb der Heckenschere beim Entfernen von eingeklemmtem Material kann zu ernsthaften Verletzungen führen.

e) **Halten Sie die Heckenschere nur an den isolierten Griffflächen, da das Schneidmesser verborgene Stromleitungen oder das eigene Netzkabel treffen kann.** *Der Kontakt der Messer mit einer spannungsführenden Leitung kann auch metallene Geräteteile unter Spannung setzen und zu einem elektrischen Schlag führen.*

f) **Halten Sie jegliche Netzleitungen aus dem Schnittbereich fern.**
Leitungen können in Hecken und Büschen verborgen sein und versehentlich durch das Messer angeschnitten werden.

g) **Benutzen Sie die Heckenschere nicht bei schlechtem Wetter, besonders bei Blitzgefahr.** *Dies verringert die Gefahr eines Blitzschlages.*

Sicherheitshinweise für Heckenscheren mit verlängerter Reichweite

a) **Verringern Sie die Gefahr eines Stromtodes, indem Sie die Heckenschere mit verlängerter Reichweite niemals in der Nähe von elektrischen Leitungen benutzen.**
Die Berührung von oder die Benutzung in der Nähe von Stromleitungen kann zu schweren Verletzungen oder tödlichem Stromschlag führen.

b) **Bedienen Sie die Heckenschere mit verlängerter Reichweite immer mit beiden Händen.** *Halten Sie die Heckenschere mit verlängerter Reichweite mit beiden Händen um den Verlust der Kontrolle zu vermeiden.*

c) **Tragen Sie bei Überkopfarbeiten mit der Heckenschere mit verlängerter Reichweite Kopfschutz.**
Herabfallende Bruchstücke können zu schweren Verletzungen führen.

Suchen Sie Hecken und Büsche nach verborgenen Objekten (z. B. Drahtzäunen und verborgenen Leitungen) ab.

Die Verwendung eines Fehlerstromschutzschalters mit einem Auslösestrom von 30 mA oder weniger wird empfohlen.

Halten Sie die Heckenschere mit beiden Händen an beiden Griffen.

Die Heckenschere ist für Arbeiten vorgesehen, bei denen der Benutzer auf dem Boden steht und nicht auf einer Leiter oder sonstiger instabiler Standfläche.

Stellen Sie vor der Benutzung der Heckenschere sicher, dass sich die Verriegelungsvorrichtungen jeglicher beweglicher Teile (z. B. des verlängerten Schaftes und des Schwenkelementes), in der Verriegelungsstellung befinden.

Zusätzliche Sicherheitshinweise

GEFAHR! Kleinere Teile können leicht verschluckt werden. Durch den Polybeutel besteht Erstickungsgefahr für Kleinkinder. Halten Sie Kleinkinder während der Montage fern.

Sicherheit am Arbeitsplatz

Das Gerät ist nur in der dafür vorgesehenen Art und Weise verwenden.

Der Bediener oder Benutzer ist für Unfälle anderer Personen, und für die Gefahr, der sie oder deren Eigentum ausgesetzt werden, verantwortlich.

Beachten Sie besonders bei Bedienung und Transport die Gefährdung Dritter durch den erhöhten Arbeitsradius, wenn die Teleskopierung ausgefahren ist.

Stolpergefahr. Bei der Arbeit auf das Kabel achten.

GEFAHR! Beim Tragen des Gehörschutzes und durch das Geräusch des Gerätes, wird möglicherweise nicht bemerkt, wenn sich Personen nähern.

Gerät nicht bei Gewittergefahr verwenden.

Nicht in der Nähe von Gewässern verwenden.

Angaben zur Sicherheit bei der Verwendung elektrischer Teile

Es wird die Verwendung einer Fehlerstrom-Schutzvorrichtung mit einer Auslösung bei nicht mehr als 30 mA empfohlen. Die Fehlerstrom-Schutzvorrichtung bei jeder Verwendung überprüfen.

Vor der Verwendung muss das Kabel auf Beschädigungen überprüft werden. Bei Anzeichen einer Beschädigung oder Alterung muss es ausgewechselt werden.

Wenn ein Ersatz der Anschlussleitung erforderlich ist, dann ist dies vom Hersteller oder seinem Vertreter auszuführen, um Sicherheitsgefährdungen zu vermeiden.

Das Gerät nicht verwenden, wenn die elektrischen Kabel beschädigt oder abgenutzt sind.

Die Verbindung zur Stromversorgung sofort unterbrechen, wenn das Kabel Schnitte aufweist oder die Isolierung beschädigt ist. Das Kabel nicht berühren, bis die Stromversorgung unterbrochen ist.

Ihr Verlängerungskabel darf im Betrieb nicht gewickelt sein. Gewickelte Kabel können sich überhitzen und das Leistungsvermögen Ihres Geräts reduzieren.

Immer zuerst die Stromversorgung unterbrechen, bevor ein Stecker, Kabelverbinder oder ein Verlängerungskabel entfernt wird.

Das Gerät ausschalten, den Stecker aus der Steckdose ziehen und das elektrische Versorgungskabel auf Beschädigungen oder Alterungsanzeichen überprüfen, bevor das Kabel zur Lagerung aufgewickelt wird. Ein beschädigtes Kabel darf nicht repariert werden; es muss mit einem neuen Kabel ausgewechselt werden.

Das Kabel immer vorsichtig aufwickeln und ein Abknicken vermeiden.

Nur an die auf dem Typenschild angegebene Wechselspannung anschließen.

Es darf unter keinen Umständen eine Erdungsleitung irgendwo am Gerät angeschlossen werden.

Wenn beim Einstecken das Gerät unerwartet startet, sofort ausstecken und vom GARDENA Service prüfen lassen.

GEFAHR! Dieses Produkt erzeugt beim Betrieb ein elektromagnetisches Feld. Dieses Feld kann sich unter bestimmten Bedingungen auf die Funktionsweise aktiver oder passiver medizinischer Implantate auswirken. Um die Gefahr von Situationen, die zu schweren oder tödlichen Verletzungen führen können, auszuschließen, sollten Personen mit einem medizinischen Implantat vor dem Gebrauch dieses Produkts ihren Arzt und den Hersteller des Implantats konsultieren.

Kabel

Verwenden Sie nur nach HD 516 zulässige Verlängerungsleitungen.

→ Fragen Sie Ihren Elektrofachmann.

Persönliche Sicherheit

Tragen Sie immer geeignete Kleidung, Schutz-Handschuhe und feste Schuhe.

Vermeiden Sie den Kontakt zum Öl des Messers, besonders wenn Sie allergisch darauf reagieren.

Überprüfen Sie die Bereiche, wo das Gerät eingesetzt werden soll, und entfernen Sie jegliche Drähte und andere Fremdobjekte.

Alle Einstellarbeiten (Schneidkopf neigen, Teleskoprohrlänge verändern) müssen bei aufgesteckter Schutzabdeckung erfolgen und das Gerät darf dabei nicht auf das Messer gestellt werden.

Halten Sie das Gerät immer richtig mit beiden Händen an beiden Griffen Ⓐ und Ⓑ **[Abb. S1]**.

Vor der Verwendung und nach Erhalt eines kräftigen Stoßes muss das Gerät auf Anzeichen eines Verschleißes oder einer Beschädigung überprüft werden. Bei Bedarf die entsprechenden Reparaturarbeiten ausführen lassen.

Versuchen Sie niemals mit einem unvollständigen Gerät oder einem, an dem nicht autorisierte Modifikationen vorgenommen wurden, zu arbeiten.

Gebrauch und Pflege von Elektrowerkzeugen

Sie sollten wissen, wie Sie das Gerät in einem Notfall abschalten können.

Halten Sie das Gerät nie an einer Schutzeinrichtung.

Das Gerät nicht verwenden, wenn die Schutzeinrichtungen (Schutzabdeckung, Messerschnellstopp) beschädigt sind.

Während der Verwendung des Geräts darf keine Leiter verwendet werden.

Den Netzstecker ziehen:

– bevor das Gerät unbeaufsichtigt bleibt;
– bevor eine Blockierung entfernt wird;
– bevor das Gerät überprüft oder gereinigt wird oder Arbeiten daran ausgeführt werden;
– wenn Sie einen Gegenstand treffen. Das Gerät darf erst dann wieder verwendet werden, wenn absolut sichergestellt wurde, dass sich das gesamte Gerät in einem sicheren Betriebszustand befindet;
– wenn das Gerät anfängt, ungewöhnlich stark zu vibrieren. In diesem Falle muss es sofort überprüft werden. Ein übermäßiges Vibrieren kann Verletzungen verursachen;
– bevor Sie das Gerät an eine andere Person übergeben.

Gerät nur zwischen 0 °C bis 40 °C benutzen.

Wartung und Lagerung

VERLETZUNGSGEFAHR!
Messer nicht berühren.

→ Bei Arbeitsende oder -unterbrechung Schutzabdeckung aufschieben.

Alle Muttern und Schrauben müssen fest angezogen sein, damit ein sicherer Betriebszustand des Geräts gewährleistet ist.

Falls das Gerät im Betrieb heiß wurde, Gerät vor der Lagerung abkühlen lassen.

2. MONTAGE

Im Lieferumfang sind die Heckenschere, Messer, Schutzabdeckung und die Betriebsanleitung.

GEFAHR! Körperverletzung!
Schnittverletzung, wenn das Gerät sich unbeabsichtigt einschaltet.

→ Vor der Montage des Geräts sicherstellen, dass der Netzstecker gezogen ist und die Schutzabdeckung ① auf das Messer ② geschoben ist [Abb. A1]

Teleskopstiel montieren [Abb. A2/A3]:

1. Teleskoprohr ③ bis zum Anschlag in die Motoreinheit ④ schieben. Dabei müssen sich die beiden Markierungen Ⓜ gegenüberliegen.
2. Graue Mutter ⑤ festdrehen.

3. BEDIENUNG

GEFAHR! Körperverletzung!
Schnittverletzung, wenn das Gerät sich unbeabsichtigt einschaltet.

→ Vor dem Anschließen, Einstellen oder Transport des Geräts den Netzstecker ziehen und die Schutzabdeckung ① auf das Messer ② schieben [Abb. A1].

Heckenschere anschließen [Abb. O1]:

GEFAHR! Stromschlag!
Beschädigung der Anschlussleitung ⑥, wenn die Verlängerungsleitung ⑦ nicht in die Kabelzugentlastung ⑧ eingelegt ist.

→ Vor der Bedienung die Verlängerungsleitung ⑦ in die Kabelzugentlastung ⑧ einlegen.

→ Beim Anschließen das Gerät nicht an der Schutzabdeckung ① halten.

1. Verlängerungsleitung ⑦ mit einer Schlaufe in die Kabelzugentlastung ⑧ einlegen und festziehen.
2. Stecker ⑭ des Geräts in die Kupplung ⑮ der Verlängerungsleitung stecken.
3. Verlängerungsleitung ⑦ in eine 230 V Netzsteckdose einstecken.

Arbeitshaltungen:

Das Gerät kann in 4 Arbeitshaltungen betrieben werden (Abbildungen ähnlich).

- **[Abb. O2]: Seitliches Schneiden: Teleskoprohr eingefahren**
- **[Abb. O3]: Hohes vertikales Schneiden: Teleskoprohr verlängert**
- **[Abb. O4]: Hohes horizontales Schneiden: Motoreinheit um 75° geneigt, Teleskoprohr verlängert**
- **[Abb. O5]: Niedriges Schneiden: Motoreinheit um – 60° geneigt, Teleskoprohr verlängert**

Heckenschere starten [Abb. A1/O6]:

GEFAHR! Körperverletzung!
Verletzungsgefahr, wenn das Gerät beim Loslassen der Starttaste nicht abschaltet!

→ Niemals Sicherheitseinrichtungen überbrücken (z. B. durch Anbinden der Einschaltsperre ⑪ und/oder Starttaste ⑬ an den Griff).

Starten:

Das Gerät ist mit einer Einschaltsperre ⑪ gegen unbeabsichtigtes Einschalten ausgestattet.

1. Schutzabdeckung ① vom Messer ② abziehen.
2. Gerät mit einer Hand am Teleskoprohr und mit der anderen Hand am Griff ⑫ halten.
3. Einschaltsperre ⑪ nach vorn schieben und dann die Starttaste ⑬ drücken.
   Das Gerät startet.
4. Einschaltsperre ⑪ loslassen.

Stoppen:

1. Starttaste ⑬ loslassen.
2. Schutzabdeckung ① auf das Messer ② schieben.

Motoreinheit neigen [Abb. O7]:

Zum hohen und niedrigen Schneiden kann die Motoreinheit ④ in 15°-Schritten von 75° bis – 60° geneigt werden.

1. Orange Taste ⑨ gedrückt halten.
2. Motoreinheit ④ in die gewünschte Richtung neigen.
3. Orange Taste ⑨ loslassen und Motoreinheit ④ einrasten lassen.

Teleskoprohr ausfahren [Abb. O8]:

Zum hohen und niedrigen Schneiden kann das Teleskoprohr ③ stufenlos bis zu 45 cm ausgefahren werden.

1. Orange Mutter ⑩ lösen.
2. Teleskoprohr ③ auf die gewünschte Länge ausfahren.
3. Orange Mutter ⑩ wieder festdrehen.

4. WARTUNG

[Abb. A1]:

GEFAHR! Körperverletzung!
Schnittverletzung, wenn das Gerät sich unbeabsichtigt einschaltet.

→ Vor der Wartung des Geräts sicherstellen, dass der Netzstecker gezogen ist und die Schutzabdeckung ① auf das Messer ② geschoben ist.

Heckenschere reinigen:

GEFAHR! Körperverletzung!
Verletzungsgefahr und Risiko einer Beschädigung des Produkts.

→ Reinigen Sie das Produkt nicht mit Wasser oder einem Wasserstrahl (insbesondere Hochdruckwasserstrahl).

→ Reinigen Sie nicht mit Chemikalien, einschließlich Benzin oder Lösungsmitteln. Einige können wichtige Kunststoffteile zerstören.

Die Lüftungsschlitze müssen immer sauber sein.

1. Gerät mit einem feuchten Lappen reinigen.
2. Lüftungsschlitze mit einer weichen Bürste reinigen (nicht mit einem Schraubendreher).
3. Messer ② mit einem niedrigviskosen Öl (z. B. GARDENA Pflegeöl **Art. 2366**) einölen. Dabei den Kontakt mit Kunststoffteilen vermeiden.

5. LAGERUNG

Außerbetriebnahme [Abb. A1]:

Das Produkt muss für Kinder unzugänglich aufbewahrt werden.

1. Netzstecker ziehen.
2. Gerät reinigen (siehe 4. WARTUNG) und die Schutzabdeckung ① auf das Messer ② schieben.
3. Gerät an einem trockenen, frostfreien Ort lagern.

6. FEHLERBEHEBUNG

GEFAHR! Körperverletzung!
Schnittverletzung, wenn das Gerät sich unbeabsichtigt einschaltet.

→ **Vor der Fehlerbehebung des Geräts sicherstellen, dass der Netzstecker gezogen ist und die Schutzabdeckung ① auf das Messer ② geschoben ist [Abb. A1].**

Problem	Mögliche Ursache	Abhilfe
Gerät läuft nicht an	Verlängerungsleitung nicht eingesteckt oder beschädigt.	→ Verlängerungsleitung einstecken oder ggf. austauschen.
	Messer blockiert.	→ Hindernis entfernen.
Gerät lässt sich nicht mehr ausschalten	Starttaste ist verklemmt.	→ Netzstecker ziehen und Starttaste lösen.
Schnittbild unsauber	Messer stumpf oder beschädigt.	→ Messer durch GARDENA Service tauschen lassen.

HINWEIS: Bitte wenden Sie sich bei anderen Störungen an Ihr GARDENA Service-Center. Reparaturen dürfen nur von den GARDENA Service-Centern sowie von Fachhändlern durchgeführt werden, die von GARDENA autorisiert sind.

7. TECHNISCHE DATEN

Teleskop-Heckenschere	Einheit	Wert (Art. 8883)
Aufnahmeleistung Motor	W	500
Netzspannung / Netzfrequenz	V / Hz	230 / 50
Hubzahl	/ min.	1.600
Messerlänge	cm	48
Messeröffnung	mm	25
Ausfahrbereich des Teleskoprohrs	cm	0 – 45
Gewicht (ca.)	kg	4,1
Schalldruckpegel L_{pA} [1)] Unsicherheit k_{pA}	dB (A)	83 3,0
Schallleistungspegel L_{WA} [2)]: gemessen / garantiert	dB (A)	96 / 98
Handarmschwingung a_{vhw} [1)]	m/s^2	3,8 ± 1,5

Messverfahren gemäß: [1)] EN 62841-4-2 [2)] RL 2000/14/EG

HINWEIS: Der angegebene Vibrationsemissionswert wurde entsprechend einem genormten Prüfverfahren gemessen und kann zum Vergleich von Elektrowerkzeugen miteinander herangezogen werden. Dieser Wert kann auch für die vorläufige Beurteilung der Exposition verwendet werden. Der Vibrationsemissionswert kann während der tatsächlichen Verwendung des Elektrowerkzeugs variieren.

8. ZUBEHÖR / ERSATZTEILE

GARDENA Pflegeöl	Verlängert die Lebensdauer des Messers.	**Art. 2366**

9. SERVICE

Die aktuellen Kontaktinformationen zu unserem Service finden Sie online: www.gardena.com/contact

10. ENTSORGUNG

Entsorgung des Produkts:
(gemäß RL2012/19/EU)

Das Produkt darf nicht über den normalen Haushaltsmüll entsorgt werden. Es muss gemäß den geltenden lokalen Umweltschutzvorschriften entsorgt werden.

WICHTIG!

→ Entsorgen Sie das Produkt über oder durch Ihre örtliche Recycling-Sammelstelle.

Informationen zur Rücknahme von Elektro-Altgeräten für private Haushalte** (gilt nur für Deutschland)**:

Wie im Folgenden näher beschrieben, sind bestimmte Vertreiber zur unentgeltlichen Rücknahme von Altgeräten verpflichtet. Vertreiber mit einer Verkaufsfläche für Elektro- und Elektronikgeräte von mindestens 400 m² sowie Vertreiber von Lebensmitteln mit einer Gesamtverkaufsfläche von mindestens 800 m², die mehrmals im Kalenderjahr oder dauerhaft Elektro- und Elektronikgeräte anbieten und auf dem Markt bereitstellen, sind verpflichtet,

1. bei der Abgabe eines neuen Elektro- oder Elektronikgerätes an einen Endnutzer ein Altgerät des Endnutzers der gleichen Geräteart, das im Wesentlichen die gleichen Funktionen wie das neue Gerät erfüllt, am Ort der Abgabe oder in unmittelbarer Nähe hierzu unentgeltlich zurückzunehmen; Ort der Abgabe ist auch der private Haushalt, sofern dort durch Auslieferung die Abgabe erfolgt: in diesem Fall ist die Abholung des Altgerätes für den Endnutzer unentgeltlich;

   und

2. auf Verlangen des Endnutzers Altgeräte, die in keiner äußeren Abmessung größer als 25 cm sind, im Einzelhandelsgeschäft oder in unmittelbarer Nähe hierzu unentgeltlich zurückzunehmen; die Rücknahme darf nicht an den Kauf eines Elektro- oder Elektronikgerätes geknüpft werden und ist auf drei Altgeräte pro Geräteart beschränkt.

Der Vertreiber hat beim Abschluss des Kaufvertrages für das neue Elektro- oder Elektronikgerät den Endnutzer über die Möglichkeit zur unentgeltlichen Rückgabe bzw. Abholung des Altgerätes zu informieren und den Endnutzer nach seiner Absicht zu befragen, ob bei der Auslieferung des neuen Geräts ein Altgerät zurückgegeben wird.

Dies gilt auch bei Vertrieb unter Verwendung von Fernkommunikationsmitteln, wenn die Lager- und Versandflächen für Elektro- und Elektronikgeräte mindestens 400 m² betragen oder die gesamten Lager- und Versandflächen mindestens 800 m² betragen wobei die unentgeltliche Abholung auf Elektro- und Elektronikgeräte der Kategorien

– 1 (Wärmeüberträger),
– 2 (Bildschirmgeräte) und
– 4 (Großgeräte mit mindestens einer äußeren Abmessung über 50 cm)

beschränkt ist. Für alle übrigen Elektro- und Elektronikgeräte muss der Vertreiber geeignete Rückgabemöglichkeiten in zumutbarer Entfernung zum jeweiligen Endnutzer gewährleisten; das gilt auch für Altgeräte, die in keiner äußeren Abmessung größer als 25 cm sind, die der Endnutzer zurückgeben will, ohne ein neues Gerät zu kaufen.

en Telescopic Hedge Trimmer

1. SAFETY INSTRUCTIONS 8
2. ASSEMBLY 9
3. OPERATION 9
4. MAINTENANCE 10
5. STORAGE 10
6. TROUBLESHOOTING 10
7. TECHNICAL DATA 10
8. ACCESSORIES / SPARE PARTS 10
9. SERVICE 10
10. DISPOSAL 10

Original instructions.

This product is not intended for use by persons (including children) with reduced physical, sensory or mental capabilities, or lack of experience and knowledge, unless they have been given supervision or instruction concerning use of the product by a person responsible for their safety. Children should be supervised to ensure that they do not play with the product.

Intended use:

This **GARDENA Telescopic Hedge Trimmer** is used to cut hedges, shrubs and grass coverings in private domestic gardens and allotments.

DANGER! Risk of injury!

→ **Do not use the unit to cut lawns / lawn edges, to chop up material or to make compost.**

1. SAFETY INSTRUCTIONS

IMPORTANT!
Read the operator's manual carefully before use and keep for future reference.

If not used properly this product can be dangerous. The warnings and safety instructions must be followed to ensure reasonable safety and efficiency in using this product. The operator is responsible for following the warnings and instructions in this manual and on the product. Never use the product unless the guards provided by the manufacturer are in the correct position.

Symbols on the product:

Read operator's manual.

Wear safety glasses and ear protection.

Danger – Keep hands away from blade.

Do not let the unit become wet with rain or other moisture. Do not leave the unit outdoors while it is raining.

Disconnect the mains cable if the cable becomes damaged or cut.

Risk of fatal injury due to electric shock!
Keep at least 10 m away from electricity lines.

General safety warnings

General machine safety warnings

WARNING!

Read all safety warnings, instructions, illustrations and specifications provided with this machine. *Failure to follow the warnings and instructions may result in electric shock, fire and/or serious injury.*

Save all warnings and instructions for future reference.
The term "machine" in the warnings refers to your mains operated (corded) machine or battery operated (cordless) machine.

1) Work area safety

a) **Keep work area clean and well lit.** *Cluttered or dark areas invite accidents.*

b) **Do not operate machines in explosive atmospheres, such as in the presence of flammable liquids, gases or dust.**
Machines create sparks which may ignite the dust or fumes.

c) **Keep children and bystanders away while operating a machine.**
Distractions can cause you to lose control.

2) Electrical safety

a) **Machine plugs must match the outlet. Never modify the plug in any way. Do not use any adaptor plugs with earthed (grounded) machines.**
Unmodified plugs and matching outlets will reduce risk of electric shock.

b) **Avoid body contact with earthed or grounded surfaces, such as pipes, radiators, ranges and refrigerators.** *There is an increased risk of electric shock if your body is earthed or grounded.*

c) **Do not expose machines to rain or wet conditions.**
Water entering a machine will increase the risk of electric shock.

d) **Do not abuse the cord. Never use the cord for carrying, pulling or unplugging the machine. Keep cord away from heat, oil, sharp edges or moving parts.**
Damaged or entangled cords increase the risk of electric shock.

e) **When operating a machine outdoors, use an extension cord suitable for outdoor use.**
Use of a cord suitable for outdoor use reduces the risk of electric shock.

f) **If operating a machine in a damp location is unavoidable, use a residual current device (RCD) protected supply.**
Use of an RCD reduces the risk of electric shock.

3) Personal safety

a) **Stay alert, watch what you are doing and use common sense when operating a machine. Do not use a machine while you are tired or under the influence of drugs, alcohol or medication.**
A moment of inattention while operating machines may result in serious personal injury.

b) **Use personal protective equipment. Always wear eye protection.**
Protective equipment such as dust mask, non-skid safety shoes, hard hat, or hearing protection used for appropriate conditions will reduce personal injuries.

c) **Prevent unintentional starting. Ensure the switch is in the OFF-position before connecting to power source and/or battery pack, picking up or carrying the machine.** *Carrying machines with your finger on the switch or energising machines that have the switch on invites accidents.*

d) **Remove any adjusting key or wrench before turning the machine on.**
A wrench or a key left attached to a rotating part of the machines may result in personal injury.

e) **Do not overreach. Keep proper footing and balance at all times.**
This enables better control of the machine in unexpected situations.

f) **Dress properly. Do not wear loose clothing or jewellery. Keep your hair, clothing and gloves away from moving parts.**
Loose clothes, jewellery or long hair can be caught in moving parts.

g) **If devices are provided for the connection of dust extraction and collection facilities, ensure these are connected and properly used.**
Use of dust collection can reduce dust-related hazards.

h) **Do not let familiarity gained from frequent use of machines allow you to become complacent and ignore machine safety principles.**
A careless action can cause severe injury within a fraction of a second.

4) Machine use and care

a) **Do not force the machine. Use the correct machine for your application.** *The correct machine will do the job better and safer at the rate for which it was designed.*

b) **Do not use the machine if the switch does not turn it on and off.**
Any machine that cannot be controlled with the switch is dangerous and must be repaired.

c) **Disconnect the plug from the power source and/or the battery pack from the machine before making any adjustments, changing accessories, or storing machines.**
Such preventive safety measures reduce the risk of starting the machine accidentally.

d) **Store idle machines out of the reach of children and do not allow persons unfamiliar with the machine or these instructions to operate the machine.**
Machines are dangerous in the hands of untrained users.

e) **Maintain machines. Check for misalignment or binding of moving parts, breakage of parts and any other condition that may affect the machine's operation. If damaged, have the machine repaired before use.**
Many accidents are caused by poorly maintained machines.

f) **Keep cutting tools sharp and clean.** *Properly maintained cutting tools with sharp cutting edges are less likely to bind and are easier to control.*

g) **Use the machine, accessories and tool bits etc. in accordance with these instructions, taking into account the working conditions and the work to be performed.**
Use of the machine for operations different from those intended could result in a hazardous situation.

h) **Keep handles and grasping surfaces dry, clean and free from oil and grease.**
Slippery handles and grasping surfaces do not allow for safe handling and control of the machine in unexpected situations.

5) Service

Have your machine serviced by a qualified repair person using only identical replacement parts.
This will ensure that the safety of the machine is maintained.

Hedge trimmer safety warnings

a) **Keep all parts of the body away from the blade. Do not remove cut material or hold material to be cut when blades are moving.**
Blades continue to move after the switch is turned off. A moment of inattention while operating the hedge trimmer may result in serious personal injury.

b) **Carry the hedge trimmer by the handle with the blade stopped and taking care not to operate any power switch.**
Proper carrying of the hedge trimmer will decrease the risk of inadvertent starting and resultant personal injury from the blades.

c) **When transporting or storing the hedge trimmer, always fit the blade cover.** *Proper handling of the hedge trimmer will decrease the risk of personal injury from the blades.*

d) **When clearing jammed material or servicing the unit, make sure all power switches are off and the power cord is disconnected.**
Unexpected actuation of the hedge trimmer while clearing jammed material or servicing may result in serious personal injury.

e) **Hold the hedge trimmer by insulated gripping surfaces only, because the blade may contact hidden wiring or its own cord.**
Blades contacting a "live" wire may make exposed metal parts of the hedge trimmer "live" and could give the operator an electric shock.

f) **Keep all power cords and cables away from cutting area.**
Power cords or cables may be hidden in hedges or bushes and can be accidentally cut by the blade.

g) **Do not use the hedge trimmer in bad weather conditions, especially when there is a risk of lightning.**
This decreases the risk of being struck by lightning.

Extended-reach hedge trimmer safety warnings

a) **To reduce the risk of electrocution, never use the extended-reach hedge trimmer near any electrical power lines.** *Contact with or use near power lines may cause serious injury or electric shock resulting in death.*

b) **Always use two hands when operating the extended-reach hedge trimmer.** *Hold the extended-reach hedge trimmer with both hands to avoid loss of control.*

c) **Always use head protection when operating the extended-reach hedge trimmer overhead.** *Falling debris can result in serious personal injury.*

Search hedges and bushes for hidden objects (e.g. wire fences and hidden wires).

The use of a residual current device (RCD) with a trip current of 30 mA or less is recommended.

Hold the hedge trimmer with both hands on both handles.

The hedge trimmer is intended for use when the user is standing on the ground and not on a ladder or other unstable surface.

Before using the hedge trimmer, make sure that the locking devices of all moving parts (e.g. the extended shaft and the pivot element) are in the locked position.

Additional safety warnings

DANGER! Small parts can be easily swallowed. There is also a risk that the polybag can suffocate toddlers. Keep toddlers away when you assemble the product.

Work area safety

Only use the unit in the manner and for the functions described in these instructions.

The operator or user is responsible for accidents or hazards occurring to other people or their property.

While operation and transport pay special attention to the hazard for third parties posed by the increased working radius when the telescopic tube is extended.

Risk of stumbling. While operation pay attention to the cable.

DANGER! When wearing hearing protection, and due to the noise produced by the unit, the operator may not notice persons approaching.

Do not use the unit when a thunderstorm is approaching.

Do not use the unit nearby a water.

Electrical safety

The British Standards Institute recommend the use of a Residual Current Device (R.C.D.) with a tripping current of not more than 30 mA. Check your R.C.D. every time you use it.

Before use, examine cable for damage, replace it if there are signs of damage or ageing.

If the replacement of the supply cord is necessary, this has to be done by the manufacturer or his agent in order to avoid a safety hazard.

Do not use the unit if the electric cables are damaged or worn.

Immediately disconnect from the mains electricity supply if the cable is cut, or the insulation is damaged. Do not touch the electric cable until the electrical supply has been disconnected.

Your electric cable must be untangled, tangled cables can overheat and reduce the efficiency of your unit.

Always disconnect the mains cable before disconnecting any plug, cable connector or extension cable.

Switch off, remove plug from mains and examine electric supply cable for damage or ageing before winding cable for storage. Do not repair a damaged cable, send the unit to the next GARDENA service Center or dealer authorised by GARDENA.

Always wind cable carefully, avoiding kinking.

Use only on AC mains supply voltage shown on the product rating label.

Under no circumstances should an earth be connected to any part of the unit.

If the unit starts unintentionally when the mains plug is connected, disconnect the mains at once. Contact GARDENA Service to check the unit.

DANGER! This product makes an electromagnetic field while it operates. This field may under some conditions interfere with active or passive medical implants. To decrease the risk of conditions that can possibly injure or kill, we recommend persons with medical implants to speak with their physician and the medical implant manufacturer before you operate the product.

Cables

Use only permitted extension cables as per HD 516.

→ Ask your electrical specialist.

Personal safety

Always wear suitable clothing, protective gloves, and stout shoes.

Avoid contact to the oil of the blade in particular when you react allergic with it.

Thoroughly inspect the area where the unit is to be used and remove all wires and other foreign objects.

All adjustments (inclining the blade head, altering the length of the telescopic tube) have to be made with the sheath in place, and the unit must not rest on the blade in the process.

Always hold the unit properly with both hands on both handles Ⓐ and Ⓑ **[Fig. S1]**.

Before using the unit and after any impact, check for signs of wear or damage and repair as necessary.

Never attempt to use an incomplete unit or one with an unauthorised modification.

Power tool use and care

Know how to stop the unit quickly in an emergency.

Never hold the unit by the guard.

Do not use the unit if the protection equipments (protection cover, quick blade-stop) are damaged.

Do not use ladders whilst operating the unit.

Disconnect the mains cable:

– before leaving the unit unattended for any period;

– before clearing a blockage;

– before checking, cleaning or working on the appliance;

– if you hit an object. Do not use your unit until you are sure that the entire unit is in a safe operating condition;

– if the unit starts to vibrate abnormally. Check immediately. Excessive vibration can cause injury.

– before passing to another person.

Only use the unit between 0 – 40 °C.

Maintenance and storage

RISK OF INJURY!!
Do not touch blades.

→ When finishing or interrupting work push up protection cover.

Keep all nuts, bolts and screws secure to be sure the unit is in safe working condition.

If the unit got hot during operation, let it cool down before storage.

2. ASSEMBLY

The hedger, blade, protective cover and the operation instructions are included in the scope of delivery.

DANGER! Risk of injury!
Cut injury when the unit starts accidentally.

→ Before you assemble the unit, make sure that the mains cable is disconnected and the protective cover ① is slid over the blade ② [Fig. A1]

To assemble the telescopic handle [Fig. A2/A3]:

1. Slide the telescopic pipe ③ into the motor unit ④ until you reach the stop position. Ensure that the two markings Ⓜ face each other.
2. Tighten the grey nut ⑤.

3. OPERATION

DANGER! Risk of injury!
Cut injury when the unit starts accidentally.

→ Before you connect, adjust or transport the unit, disconnect the mains cable and slide the protective cover ① over the blade ② [Fig. A1].

To connect the hedge trimmer [Fig. O1]:

DANGER! Electric shock!
To avoid damage to the mains cable ⑥ the extension cable ⑦ must be inserted into the cable lock ⑧.

→ Before you operate the unit insert the extension cable ⑦ into the cable lock ⑧.

→ Never take hold of the protective cover ① when connecting the unit.

1. Loop the extension cable ⑦, insert the loop into the cable lock ⑧ and pull tight.
2. Connect the plug ⑭ of the unit into the socket ⑮ of the extension cable.
3. Connect the extension cable ⑦ into a 230 V mains socket.

Work positions:

The unit can be operated in 4 positions (illustration similar).

– **[Fig. O2]: Side trimming: Telescopic pipe retracted**

– **[Fig. O3]: Vertical trimming at high level: Telescopic tube extended**

- **[Fig. O4]: Horizontal trimming at high level: Motor unit tilted by 75°, telescopic pipe extended**
- **[Fig. O5]: Trimming at low level: Motor unit tilted by – 60°, telescopic pipe extended**

To start the hedge trimmer [Fig. A1/O6]:

DANGER! Risk of injury!
Risk of injury if the unit does not stop when you release the start button.
→ Do not bypass the safety devices or switches. For example do not attach the starting lock-out ⑪ or start button ⑬ to the handle.

To start:
The unit is fitted with a starting lock-out ⑪ to prevent the unit from being turned on by accident.
1. Remove the protective cover ① from the blade ②.
2. Hold the telescopic pipe of the unit with one hand and the handle ⑫ with the other hand.
3. Push the starting lock-out ⑪ forwards and push the start button ⑬. *The unit will start.*
4. Release the starting lock-out ⑪.

To stop:
1. Release the start button ⑬.
2. Slide the protective cover ① over the blade ②.

To tilt the motor unit [Fig. O7]:

For cutting at high and low level, the motor unit ④ can be tilted at an angle of 75° to – 60° in 15° increments.

1. Keep the orange button ⑨ pressed.
2. Tilt the motor unit ④ in the required direction.
3. Release the orange button ⑨ and allow the motor unit ④ to engage.

To extend the telescopic pipe [Fig. O8]:

For cutting at high and low heights, the telescopic pipe ③ can be continuously extended by up to 45 cm.

1. Loosen the orange nut ⑩.
2. Extend the telescopic pipe ③ to the required length.
3. Tighten the orange nut ⑩ again.

4. MAINTENANCE

[Fig. A1]:

DANGER! Risk of injury!
Cut injury when the unit starts accidentally.
→ Before you maintain the unit, make sure that the mains cable is disconnected and the protective cover ① is slid over the blade ②.

To clean the hedge trimmer:

DANGER! Risk of injury!
Risk of injury and risk of damage to the product.
→ Do not clean the product with water or with a water jet (in particular high-pressure water jet).
→ Do not clean with chemicals including petrol or solvents. Some can destroy critical plastic parts.

The airflow slots must always be clean.
1. Clean the unit with a damp cloth.
2. Clean the airflow slots with a soft brush (do not use a screwdriver).
3. Lubricate the blade ② with a low viscosity oil (e.g. GARDENA spray-oil **Art. 2366**). Avoid contact with the plastic parts.

5. STORAGE

To put into storage [Fig. A1]:
The product must be stored away from children.

1. Disconnect the mains cable.
2. Clean the unit (see 4. MAINTENANCE) and slide the protective cover ① over the blade ②.
3. Stow the unit in a dry area where it has protection from frost.

6. TROUBLESHOOTING

DANGER! Risk of injury!
Cut injury when the unit starts accidentally.
→ Before you troubleshoot the unit, make sure that the mains cable is disconnected and the protective cover ① is slid over the blade ② [Fig. A1].

Problem	Possible Cause	Remedy
Unit does not start	Extension cable not connected or damaged.	→ Connect the extension cable or if necessary replace it.
	Blade blocked.	→ Remove obstacle.
Unit can no longer be stopped	Start button is stuck.	→ Disconnect the mains cable and loosen start button.
Hedge is not cleanly cut	Blade blunt or damaged.	→ Have blade replaced by GARDENA Service.

NOTE: For any other malfunctions please contact the GARDENA service department. Repairs must only be done by GARDENA service departments or specialist dealers approved by GARDENA.

7. TECHNICAL DATA

Telescopic Hedge Trimmer	Unit	Value (Art. 8883)
Motor power consumption	W	500
Mains voltage / Mains frequency	V / Hz	230 / 50
Strokes	/ min.	1,600
Length of blade	cm	48
Tooth gap of blade	mm	25
Range of extension of telescopic tube	cm	0 – 45
Weight (approx.)	kg	4.1
Sound pressure level L_{pA} [1] Uncertainty k_{pA}	dB (A)	83 3.0
Sound power level L_{WA} [2]: measured/guaranteed	dB (A)	96 / 98
Hand/arm vibration a_{vhw} [1]	m/s²	3.8 ± 1.5

Measuring process complying with: [1] EN 62841-4-2 [2] RL 2000/14/EG

NOTE: The stated vibration emission value has been measured according to a standardized test procedure and can be used for comparison of one electric power tool with another. It can also be used for preliminary evaluation of exposure. The vibration emission value can vary during actual use of the electric power tool.

8. ACCESSORIES / SPARE PARTS

GARDENA Maintenance Oil	Extends the life of the blade.	**Art. 2366**

9. SERVICE

The current contact information for our service department can be found online: www.gardena.com/contact

10. DISPOSAL

Disposal of the product:
(in accordance with RL2012/19/EC)

The product must not be disposed of to normal household waste. It must be disposed of in line with local environmental regulations.

IMPORTANT!
→ Dispose of the product through or via your municipal recycling collection centre.

fr Taille-haies télescopique

1. CONSIGNES DE SÉCURITÉ 11
2. MONTAGE 13
3. UTILISATION 13
4. MAINTENANCE 13
5. ENTREPOSAGE 13
6. DÉPANNAGE 14
7. CARACTÉRISTIQUES TECHNIQUES 14
8. ACCESSOIRES/PIÈCES DE RECHANGE 14
9. SERVICE APRÈS-VENTE 14
10. MISE AU REBUT 14

Traduction des instructions originales.

Ce produit n'est pas destiné à être utilisé par des personnes (y compris des enfants) ayant des capacités physiques, sensorielles ou mentales limitées ou ne disposant pas d'expérience et/ou de connaissances, sauf si elles sont surveillées par une personne responsable de leur sécurité ou ont reçu de cette dernière des instructions d'utilisation du produit. Surveillez les enfants pour vous assurer qu'ils ne jouent pas avec le produit.

Utilisation conforme :

Le **Taille-haies télescopique GARDENA** est conçu pour tailler les haies, les buissons, les plantes vivaces et les plates-bandes dans le jardin privé familial ou de loisir.

DANGER ! Risque de blessure !

→ **L'appareil ne doit pas être utilisé pour couper la pelouse/les bordures de pelouse ou pour réduire en morceaux à des fins de compostage.**

1. CONSIGNES DE SÉCURITÉ

IMPORTANT !
Lisez la notice d'utilisation attentivement et conservez-la pour vous y référer ultérieurement.

Mal utilisé, votre produit peut devenir dangereux ! Votre produit peut occasionner de graves blessures à l'utilisateur et aux autres; les conseils d'utilisation et de sécurité doivent être scrupuleusement suivis pour un usage optimal et sûr de votre produit. L'utilisateur a la responsabilité du respect des conseils d'utilisation et de sécurité de ce manuel et concernant le produit.

Symboles sur le produit :

Lire le mode d'emploi.

Porter une protection pour les yeux et les oreilles.

Danger – Gardez les mains à distance de la lame.

Ne pas exposer à la pluie ou autre source d'humidité.
Ne pas laisser ce produit à l'extérieur lorsqu'il pleut.

Débrancher la fiche si le câble est endommagé ou sectionné.

Danger de mort par choc électrique !
Tenez-vous à au moins 10 m de lignes électriques.

Consignes de sécurité générales

Consignes de sécurité générales pour outils électriques

AVERTISSEMENT !

Lisez toutes les consignes de sécurité, instructions, illustrations et caractéristiques techniques dont cet outil électrique est pourvu.
Tout manquement au respect des consignes de sécurité et instructions peut être la cause d'un choc électrique, d'un incendie et/ou de blessures graves.

Conservez toutes les consignes de sécurité et instructions pour référence future. *Le terme « outil électrique » utilisé dans les consignes de sécurité se rapporte aux outils (avec câble) alimentés sur le secteur domestique et à tous les outils électriques sans fil alimentés par des batteries (sans câble secteur).*

1) Sécurité sur le lieu de travail

a) **Assurez-vous que toutes les zones de travail sont propres et bien éclairées.** *Le désordre ou les zones de travail non éclairées peuvent entraîner des accidents.*

b) **N'utilisez pas l'outil électrique dans un environnement explosif, dans lequel se trouve des liquides inflammables, des gaz ou des poussières.** *Les outils électriques créent des étincelles qui peuvent provoquer l'inflammation de la poussière ou des vapeurs.*

c) **Maintenez les enfants et autres personnes à distance pendant l'utilisation de l'outil électrique.**
Les distractions peuvent être la cause d'une perte de contrôle de l'appareil.

2) Sécurité électrique

a) **La fiche de l'outil électrique doit être adaptée à la prise de courant. La fiche ne doit jamais être modifiée de quelque manière que ce soit. N'utilisez jamais d'adaptateur avec des outils électriques mis à la terre.** *Les fiches d'origine et les prises correspondantes réduisent les risques de choc électrique.*

b) **Évitez tout contact corporel avec les surfaces mises à la terre, telles que les tuyaux, les appareils de chauffage, les cuisinières et les réfrigérateurs.** *Si votre corps est relié à la terre, le risque de choc électrique est supérieur.*

c) **N'exposez pas les outils électriques à la pluie ou à l'humidité.**
La pénétration d'eau à l'intérieur d'un outil électrique augmente les risques de choc électrique.

d) **Ne détournez pas le câble de raccordement de son usage, pour porter ou suspendre l'outil électrique ou pour débrancher la fiche de la prise. Maintenez le câble à distance de toute source de chaleur, d'huile, de bords coupants ou de pièces de l'appareil en mouvement.**
Un câble endommagé ou emmêlé augmente le risque de choc électrique.

e) **Lors de l'utilisation d'un outil électrique en extérieur, utilisez uniquement des câbles d'extension appropriés pour une utilisation extérieure.** *L'utilisation d'un câble d'extension approprié pour une utilisation extérieure réduit le risque de choc électrique.*

f) **Si l'utilisation d'un outil électrique dans un lieu humide est inévitable, branchez l'outil sur une alimentation électrique protégée par un disjoncteur différentiel.**
La présence d'un disjoncteur différentiel réduit le risque de choc électrique.

3) Sécurité des personnes

a) **Soyez attentif et restez concentré sur le travail en cours et utilisez l'outil électrique de manière raisonnable. N'utilisez pas un outil électrique si vous êtes fatigué ou sous l'influence de drogues, d'alcool ou de médicaments.** *Il suffit d'un moment d'inattention pendant l'utilisation d'un outil électrique pour se blesser gravement.*

b) **Portez les équipements de protection individuelle et toujours des lunettes de protection.** *Le port des équipements de protection individuelle tels que le masque antipoussière, les chaussures de sécurité antidérapantes, le casque de protection ou les protections auditives, en fonction de la nature et de l'utilisation de l'outil électrique réduit le risque de blessures.*

c) **Évitez tout risque de mise en service accidentelle. Assurez-vous que l'outil électrique est sur la position arrêt avant de brancher l'alimentation électrique et/ou la batterie, de saisir l'outil ou de le transporter.**
Il est dangereux de porter l'outil électrique en conservant le doigt sur l'interrupteur ou de brancher l'appareil alors que l'interrupteur est en position marche.

d) **Retirez tout outil de réglage ou clé avant d'allumer l'outil électrique.**
Un outil ou une clé se trouvant dans une pièce de l'appareil en mouvement peut causer des blessures.

e) **Évitez une posture anormale. Veillez toujours à adopter une position stable et à maintenir l'équilibre à tout moment.** *Cela permet de mieux contrôler l'outil électrique dans des situations inattendues.*

f) **Portez des vêtements appropriés. Ne portez pas de vêtements amples ou des bijoux. Maintenez les cheveux, les habits et les gants de jardin hors de portée des pièces de l'outil en mouvement.**
Les vêtements amples, les bijoux ou les cheveux longs peuvent être happés par les pièces de l'outil en mouvement.

g) **Si des dispositifs d'extraction et de collection de la poussière peuvent être montés, il convient de les mettre en place et de les utiliser correctement.** *L'utilisation d'un dispositif d'extraction de poussière réduit les risques inhérents à la présence de poussière.*

h) **Ne vous donnez pas un faux sentiment de sécurité et ne passez pas outre les règles de sécurité des outils électriques, même si vous êtes déjà familiarisé avec l'outil électrique après l'avoir beaucoup utilisé.**
Une manipulation inattentive peut entraîner de graves blessures en une fraction de secondes.

4) Utilisation et traitement de l'outil électrique

a) **Ne forcez pas en utilisant l'appareil. Utilisez l'outil électrique adapté à votre travail.** *L'outil électrique approprié permettra de mieux réaliser la tâche et de manière plus sûre au régime indiqué.*

b) **N'utilisez pas l'outil électrique si l'interrupteur est défectueux.**
Tout outil électrique qui ne peut pas être contrôlé par son interrupteur est dangereux et doit être réparé.

c) **Débranchez la fiche de la prise électrique et/ou retirez la batterie avant d'effectuer des réglages de l'appareil, de changer d'accessoires ou de ranger l'outil.** *De telles mesures préventives réduisent le risque de démarrage accidentel de l'outil électrique.*

d) **Rangez les outils électriques non utilisés hors de portée des enfants. N'autorisez pas des personnes qui ne sont pas familières avec l'utilisation de cet appareil et qui n'ont pas lues ces instructions à s'en servir.** *Les outils électriques sont dangereux entre les mains de personnes inexpérimentées.*

e) **Entretenez les outils électriques avec soin. Vérifiez le bon fonctionnement des pièces mobiles et qu'elles ne coincent pas, qu'il n'y a pas de pièces fracturées ou autrement endommagées qui puissent affecter le fonctionnement de l'outil électrique. En cas de dommages, faites réparer l'appareil avant de l'utiliser.** *Un grand nombre d'accidents résultent d'un mauvais entretien des outils électriques.*

f) **Maintenez les outils de coupe aiguisés et propres.** *Des outils de coupe bien entretenus et bien aiguisés présentent moins de risques de se coincer et sont plus faciles à contrôler.*

g) **Utilisez l'outil électrique, ses accessoires et les outils insérables, etc. conformément à ces instructions, en tenant compte des conditions de travail et de la tâche à réaliser.** *L'utilisation d'outils électriques pour des applications différentes de celles pour lesquelles ils ont été conçus peut être la cause d'une situation dangereuse.*

h) **Maintenez les poignées et surfaces de poignée sèches, propres et exemptes d'huile et de graisse.** *Des poignées et surfaces de poignée glissantes ne permettent pas une utilisation et un contrôle sûrs de l'outil électrique dans des situations imprévues.*

5) Service

Confiez la réparation de votre appareil électrique uniquement à du personnel spécialisé et qualifié qui utilisera uniquement des pièces de rechange d'origine. *Cela garantit le maintien de la sécurité de l'outil électrique.*

Consignes de sécurité pour taille-haies

a) **Restez entièrement hors de portée des lames de coupe. N'essayez pas de repousser les coupes ou de tenir la matière à couper lorsque les lames sont en mouvement.** *Les lames continuent de bouger après extinction du bouton. Il suffit d'un moment d'inattention pendant l'utilisation du taille-haies pour se blesser gravement.*

b) **Porter le taille-haie par la poignée lorsque la lame est à l'arrêt et sans les doigts à proximité de l'interrupteur.** *Porter le taille-haies correctement diminue le risque de fonctionnement inopiné et de la blessure ainsi occasionnée par la lame.*

c) **Pendant le transport ou pour le rangement du taille-haies, toujours mettre le couvercle sur les lames.** *Un maniement approprié du taille-haies diminue le risque de blessure dû à la lame.*

d) **Assurez-vous que tous les interrupteurs sont coupés et que la fiche est débranchée avant de retirer des déchets de coupe coincés ou de procéder à la maintenance de la machine.** *Un fonctionnement inopiné du taille-haies lors du retrait de matériau coincé peut provoquer de sérieuses blessures.*

e) **Tenez le taille-haies uniquement aux surfaces de poignées isolées car la lame de coupe peut entrer en contact avec des lignes électriques dissimulées ou le cordon d'alimentation lui-même.** *Le contact de la lame avec une ligne conductrice peut également mettre des pièces métalliques de l'appareil sous tension et provoquer un choc électrique.*

f) **Tenez toute ligne à distance de la zone de coupe.** *Des lignes peuvent être dissimulées dans des haies et buissons et être accidentellement coupées par la lame.*

g) **N'utilisez pas le taille-haies par mauvais temps, notamment s'il y a un risque d'éclair.** *Cela diminue le risque de foudre.*

Consignes de sécurité pour taille-haies avec portée étendue

a) **Réduisez le risque d'électrocution en n'utilisant jamais le taille-haies avec portée étendue à proximité de lignes électriques.** *Le contact ou l'utilisation à proximité de lignes électriques peut provoquer de graves blessures voire un choc électrique mortel.*

b) **Utilisez toujours le taille-haies avec portée étendue avec les deux mains.** *Tenez le taille-haies avec portée étendue avec les deux mains pour éviter toute perte de contrôle.*

c) **Portez une protection de tête pour les travaux au-dessus de la tête avec le taille-haies avec portée étendue.** *Les chutes de morceaux peuvent provoquer de graves blessures.*

Cherchez les objets dissimulés (p. ex. clôtures en fil métallique et lignes dissimulées) dans les haies et buissons.

Il est recommandé d'utiliser un disjoncteur à courant de défaut ayant un courant de déclenchement de 30 mA ou moins.

Tenez le taille-haies avec les deux mains, par les deux poignées.

Le taille-haies est prévu pour des travaux pour lesquels l'utilisateur se tient au sol et non sur une échelle ou autre surface instable.

Avant utilisation du taille-haies, assurez-vous que les dispositifs de verrouillage de toutes les pièces mobiles (p. ex. de la tige rallongée et de l'élément pivotant) se trouvent en position verrouillée.

Consignes de sécurité supplémentaires

DANGER ! Les petites pièces peuvent être avalées. Les petits enfants peuvent s'étouffer avec le sac en plastique. Maintenez les petits enfants à l'écart pendant le montage.

Sécurité sur le lieu de travail

Utiliser l'appareil uniquement de manière conforme à sa destination.

L'opérateur ou utilisateur est tenu responsable des accidents occasionnés à d'autres personnes ou des dangers auxquels ces derniers ou leurs biens sont exposés.

Pendant l'utilisation et le transport, tenir en particulier compte du rayon d'action élargi risquant d'exposer une tierce personne à des dangers lorsque le tube télescopique est déployé.

Risque de trébuchement. Veiller au câble pendant le travail.

DANGER ! Vous risquez de ne pas entendre des personnes approcher, si vous portez des protections auditives ou en raison du bruit généré par l'outil.

N'utilisez jamais l'outil à l'approche d'un orage.

Ne pas utiliser à proximité d'eau.

Informations relatives à la sécurité lors de l'utilisation de matériel électrique

L'utilisation d'un dispositif de protection contre les courants de fuite avec un déclenchement à moins de 30 mA est recommandé. Contrôler le dispositif de protection contre les courants de fuite à chaque utilisation.

Avant l'utilisation, il convient de vérifier que le câble n'est pas endommagé. En cas de signe d'endommagement ou de vieillissement, il convient de le remplacer.

Si un remplacement du câble de raccordement est nécessaire, ce dernier doit être effectué par le fabricant ou son représentant afin d'éviter tout risque pour la sécurité.

Ne pas utiliser l'appareil si les câbles électriques sont endommagés ou usés.

Couper l'alimentation électrique immédiatement si le câble présente des coupures ou si l'isolation est endommagée. Ne pas toucher le câble jusqu'à ce que l'alimentation électrique soit coupée.

Votre câble-rallonge ne doit pas être enroulé pendant le fonctionnement. Les câbles enroulés peuvent surchauffer et réduire la performance de votre appareil.

Toujours commencer par couper l'alimentation électrique avant de retirer une prise, un connecteur de câble ou un câble-rallonge.

Éteindre l'appareil, retirer la fiche de la prise de courant et vérifier si le câble d'alimentation électrique présente des endommagements ou des signes de vieillissement avant d'enrouler le câble et d'entreposer l'appareil. Un câble endommagé ne doit pas être réparé mais remplacé par un nouveau câble.

Toujours enrouler le câble prudemment et éviter tout pli.

Brancher uniquement à la tension secteur indiquée sur la plaque du fabricant.

Ne raccorder en aucun cas un conducteur de mise à la terre à un quelconque endroit de l'appareil.

Si l'appareil démarre de manière inopinée lorsqu'on le branche, le débrancher immédiatement et le confier au service de GARDENA afin qu'il soit contrôlé.

DANGER ! Ce produit génère un champ électromagnétique en cours de fonctionnement. Dans certaines conditions, ce champ peut avoir des effets sur le fonctionnement d'implants médicaux actifs ou passifs. Pour exclure le danger de situations pouvant entraîner des blessures graves ou mortelles, les personnes disposant d'un implant médical doivent consulter leur médecin et le fabricant de l'implant avant d'utiliser ce produit.

Câble

Utilisez uniquement des rallonges homologuées HD 516.

→ Demandez à votre électricien.

Sécurité individuelle

Portez toujours des vêtements appropriés, gants de protection et chaussures robustes.

Éviter de toucher l'huile de la lame si vous y réagissez de façon allergique.

Contrôlez les zones dans lesquelles l'appareil doit être utilisé, et retirez tout fil et autre corps étranger.

Tous les travaux de réglage (pivoter la tête de coupe, modifier la longueur du tube télescopique) doivent être réalisés avec le cache de protection. L'appareil ne doit être posé sur la lame.

Tenez toujours l'appareil correctement avec les deux mains sur les deux poignées Ⓐ et Ⓑ **[fig. S1]**.

Avant l'utilisation et après tout choc brutal, vérifier que le produit ne présente aucun signe d'usure ou de dommage. Si besoin, faire procéder aux travaux de réparation correspondants.

N'utilisez jamais un appareil qui ne serait pas en parfait état de fonctionnement ou qui aurait subi une réparation non conforme.

Utilisation et maintenance des outils électriques

Vous devez savoir comment arrêter l'appareil en cas d'urgence.

Ne tenez jamais l'appareil par un dispositif de protection.

Ne pas utiliser l'appareil lorsque les dispositifs de protection (cache de protection, dispositif d'arrêt rapide des lames) sont endommagés.

Il est interdit d'utiliser une échelle pendant que vous travaillez avec l'appareil.

Débrancher l'appareil :

– avant de laisser l'appareil sans surveillance ;

– avant de retirer un obstacle ;

– avant de vérifier, de nettoyer ou d'effectuer des travaux sur l'appareil ;

– si vous heurtez un objet. Il ne faut pas utiliser l'appareil avant de s'assurer que l'ensemble de l'appareil est entièrement dans les conditions sûres d'utilisation ;
– si l'appareil commence à vibrer anormalement. Dans ce cas, il convient de le contrôler immédiatement. Une vibration excessive peut entraîner des blessures.
– avant de remettre l'appareil à une autre personne.

N'utiliser l'appareil qu'à une température comprise entre 0 °C et 40 °C.

Maintenance et entreposage

RISQUE DE BLESSURE !
Ne pas toucher la lame.

→ **Si les travaux sont terminés ou en cas d'interruption, remettre le cache de protection.**

Pour assurer des conditions de sécurité optimales lors de l'utilisation de l'appareil, il faut maintenir les écrous, les boulons et les vis bien serrés.

Si l'appareil s'est échauffer en cours de fonctionnement, laissez-le refroidir avant de l'entreposer.

2. MONTAGE

La livraison comprend le taille-haies, les lames, le cache de protection et le mode d'emploi.

DANGER ! Risque de blessure !
Coupure si l'appareil s'enclenche de façon involontaire.

→ **Avant le montage de l'appareil, s'assurer que la fiche a été débranchée et le cache de protection ① enfilé sur la lame ② [fig. A1].**

Monter le manche télescopique [fig. A2/A3] :

1. Glisser le tube télescopique ③ dans le moteur ④ jusqu'à la butée. Pour cela, les deux marques Ⓜ doivent être l'une en face de l'autre.
2. Serrer fermement l'écrou gris ⑤.

3. UTILISATION

DANGER ! Risque de blessure !
Coupure si l'appareil s'enclenche de façon involontaire.

→ **Avant le branchement, le réglage ou le transport de l'appareil, débrancher la fiche et enfiler le cache de protection ① sur la lame ② [fig. A1].**

Brancher le taille-haies [fig. O1] :

DANGER ! Électrocution !
Endommagement du câble de raccordement ⑥ si la rallonge ⑦ n'est pas insérée dans le guide-câble ⑧.

→ **Avant l'utilisation, insérer la boucle de rallonge ⑦ dans le guide-câble ⑧.**

→ **Lors du branchement de l'appareil, ne pas le tenir par le cache de protection ①.**

1. Insérer et serrer la boucle de la rallonge ⑦ dans le guide-câble ⑧.
2. Brancher la ficher ⑭ de l'appareil dans le connecteur ⑮ de la rallonge.
3. Brancher la rallonge ⑦ dans une prise électrique 230 V.

Positions de travail :

L'appareil peut fonctionner en 4 positions de travail (comme illustré).

- **[Fig. O2]: Coupe latérale : Tube télescopique rentré**
- **[Fig. O3]: Coupe verticale haute : Tube télescopique allongé**
- **[Fig. O4]: Coupe horizontale haute : Unité moteur inclinée de 75°, tube télescopique allongé**
- **[Fig. O5]: Coupe basse : Unité moteur inclinée de – 60°, tube télescopique allongé**

Démarrer du taille-haies [fig. A1/O6] :

DANGER ! Risque de blessure !
Risque de blessure si l'appareil ne s'éteint pas lorsque la touche de démarrage est relâchée !

→ **Ne jamais désactiver les dispositifs de sécurité (p. ex. en attachant la touche de blocage ⑪ et/ou de démarrage ⑬ à la poignée).**

Démarrage :

L'appareil est équipé d'une touche de blocage ⑪ contre tout enclenchement involontaire..

1. Retirer le cache de protection ① sur la lame ②.
2. Tenir l'appareil avec une main au niveau du tube télescopique et avec l'autre main au niveau de la poignée ⑫.
3. Pousser la touche de blocage ⑪ vers l'avant puis appuyer sur la touche de démarrage ⑬.
   L'appareil démarre.
4. Lâcher la touche de blocage ⑪.

Arrêt :

1. Lâcher la touche de démarrage ⑬.
2. Glisser le cache de protection ① sur la lame ②.

Incliner l'unité moteur [fig. O7] :

Pour une coupe haute et basse, il est possible d'incliner l'unité moteur ④ par pas de 15°, de 75 à – 60°.

1. Maintenir la touche orange ⑨ enfoncée.
2. Incliner l'unité moteur ④ dans le sens souhaité.
3. Lâcher la touche orange ⑨ et laisser l'unité moteur ④ s'enclencher.

Allonger le tube télescopique [fig. O8] :

Il est possible de rallonger le tube télescopique ③ de jusqu'à 45 cm en continu pour réaliser des coupes hautes et basses.

1. Desserrer l'écrou orange ⑩.
2. Allonger le tube télescopique ③ à la longueur souhaitée.
3. Serrer à nouveau fermement l'écrou orange ⑩.

4. MAINTENANCE

[Fig. A1] :

DANGER ! Risque de blessure !
Coupure si l'appareil s'enclenche de façon involontaire.

→ **Avant la maintenance de l'appareil, s'assurer que la fiche a été débranchée et le cache de protection ① enfilé sur la lame ②.**

Nettoyer le taille-haies :

DANGER ! Risque de blessure !
Risque de blessure et de dommage au produit.

→ **Ne nettoyez pas le produit avec de l'eau ou avec un jet d'eau (surtout un jet d'eau à haute pression).**

→ **N'utilisez pas de produits chimiques, ni d'essence ou de solvants pour le nettoyage. Certains peuvent détruire des pièces importantes en plastique.**

Les fentes d'aération doivent toujours être propres.

1. Nettoyer l'appareil avec un chiffon humide.
2. Nettoyer les fentes d'aération avec une brosse souple (pas avec un tournevis).
3. Lubrifier la lame ② avec une huile à faible viscosité (p. ex. Huile d'entretien GARDENA **réf. 2366**). Évitez tout contact de l'huile avec les pièces en plastique.

5. ENTREPOSAGE

Mise hors service [fig. A1] :

Le produit doit être rangé hors de portée des enfants.

1. Débrancher l'appareil.
2. Nettoyer l'appareil (voir 4. MAINTENANCE) et monter le cache de protection ① sur la lame ②.
3. Ranger l'appareil dans un endroit sec et à l'abri du gel.

6. DÉPANNAGE

DANGER ! Risque de blessure !
Coupure si l'appareil s'enclenche de façon involontaire.

→ **Avant le dépannage de l'appareil, s'assurer que la fiche a été débranchée et le cache de protection ① enfilé sur la lame ② [fig. A1].**

Problème	Cause possible	Remède
L'appareil ne démarre pas	Rallonge non branchée ou endommagée.	→ Brancher la rallonge ou le cas échéant, la remplacer.
	Les lames sont bloquées.	→ Retirer l'obstacle.
L'appareil ne s'arrête plus	La touche de démarrage est coincée.	→ Débrancher l'appareil et relâcher la touche de démarrage.
Résultat de coupe impropre	La lame est usée ou endommagée.	→ Faites échanger la lame par le Service GARDENA.

CONSEIL : veuillez vous adresser à votre centre de service après-vente GARDENA pour tout autre incident. Les réparations doivent uniquement être effectuées par les centres de service après-vente GARDENA ainsi que des revendeurs autorisés par GARDENA.

7. CARACTÉRISTIQUES TECHNIQUES

Taille-haies télescopique	Unité	Valeur (réf. 8883)
Puissance du moteur	W	500
Tension du secteur / Fréquence du secteur	V / Hz	230 / 50
Vitesse d'oscillation des lames	/ min.	1.600
Longueur de la lame	cm	48
Ouverture de la lame	mm	25
Plage de sortie du tube téléscopique	cm	0 – 45
Poids (env.)	kg	4,1
Niveau de pression acoustique L_{pA} [1)] Incertitude k_{pA}	dB (A)	83 3,0
Niveau de puissance acoustique L_{WA} [2)]: mesuré/garanti	dB (A)	96 / 98
Vibration main-bras a_{vhw} [1)]	m/s²	3,8 ± 1,5

Procédé de mesure conformément à : [1)] EN 62841-4-2 [2)] RL 2000/14/EG

CONSEIL : la valeur d'émissions de vibrations mentionnée a été mesurée conformément à un procédé de contrôle normalisé et peut être utilisée pour comparer des outils électriques les uns avec les autres. Cette valeur peut également être utilisée pour l'évaluation provisoire de l'exposition. La valeur d'émissions de vibrations peut varier pendant l'utilisation effective de l'outil électrique.

8. ACCESSOIRES / PIÈCES DE RECHANGE

Spray d'entretien des outils électriques GARDENA	Prolonge la durée de vie de la lame.	**réf. 2366**

9. SERVICE APRÈS-VENTE

Les coordonnées actuelles de notre service après-vente sont disponibles en ligne, à l'adresse suivante : www.gardena.com/contact

10. MISE AU REBUT

10.1 Mise au rebut du produit :

(conformément à la Directive 2012/19/UE)

Le produit ne doit pas être jeté avec les ordures ménagères. Il doit être mis au rebut conformément aux prescriptions locales de protection de l'environnement en vigueur.

IMPORTANT !

→ Mettez le produit au rebut par le biais de votre point de collecte et de recyclage local.

10.2 Mise au rebut en France :

Ces instructions sont valables pour la France uniquement.

→ Mettez le produit au rebut selon les consignes du Triman :

→ Jetez la version papier du manuel d'utilisation dans le bac de tri :

nl Telescoop-heggenschaar

1. VEILIGHEIDSAANWIJZINGEN 14
2. MONTAGE 16
3. BEDIENING 16
4. ONDERHOUD 17
5. OPBERGEN 17
6. STORINGEN VERHELPEN 17
7. TECHNISCHE GEGEVENS 17
8. TOEBEHOREN / ONDERDELEN 18
9. SERVICE 18
10. AFVOEREN 18

Vertaling van de originele instructies.

Dit product is niet bestemd om te worden gebruikt door personen (inclusief kinderen) met beperkte fysieke, sensorische of geestelijke capaciteiten of die geen ervaring met en/of kennis van het product hebben, tenzij zij onder toezicht staan van een voor hun veiligheid verantwoordelijke persoon of hiervan instructies hebben gekregen hoe het product moet worden gebruikt. Kinderen moeten onder toezicht staan om ervoor te zorgen dat ze niet met het product spelen.

Gebruik volgens de voorschriften:

De **GARDENA Telescoop-heggenschaar** is bedoeld voor het snoeien van heggen, struiken, heesters en bodembedekkers in tuinen van particulieren en hobbyisten.

GEVAAR! Lichamelijk letsel!

→ **Het apparaat mag niet worden gebruikt voor het bewerken van gazons / gazonranden of voor het kleinmaken van tuinafval om te composteren.**

1. VEILIGHEIDSAANWIJZINGEN

BELANGRIJK!
Lees de gebruiksaanwijzing zorgvuldig en bewaar deze om later nog eens te kunnen nalezen.

Bij verkeerd gebruik kan dit product gevaarlijk zijn! Het product kan de bediener en anderen ernstig verwonden. Om de veiligheid en doeltreffendheid van het product te garanderen is het derhalve belangrijk dat de waarschuwingen en veiligheidsinstructies gevolgd worden. Het is de verantwoordelijkheid van de bediener om de waarschuwingen en veiligheidsinstructies in deze handleiding en op het product te volgen.

Symbolen op het product:

Lees de gebruiksaanwijzing.

Draag een veiligheidsbril en gehoorbeschermers.

Gevaar – Blijf met uw handen uit de buurt van het mes.

Stel het apparaat niet bloot aan regen of ander vocht. Laat het apparaat niet in de regen achter.

Trek de stekker uit het stopcontact, wanneer het snoer beschadigd of doorgesneden wordt.

Levensgevaar door een elektrische schok!
Blijf altijd op ten minste 10 m afstand van stroomleidingen.

Algemene veiligheidsaanwijzingen

Algemene veiligheidsaanwijzingen voor elektrische gereedschappen

WAARSCHUWING!

Lees alle veiligheidsaanwijzingen, instructies, illustraties en technische gegevens, waarvan dit elektrische gereedschap is voorzien.
Nalatigheden bij het in acht nemen van de veiligheidsaanwijzingen en instructies kunnen een elektrische schok, brand en/of ernstige verwondingen veroorzaken.

Bewaar alle veiligheidsaanwijzingen en instructies voor toekomstig gebruik. *Het in de veiligheidsaanwijzingen gebruikte begrip "elektrisch gereedschap" heeft betrekking op elektrische gereedschappen die met netspanning worden gebruikt (met een netsnoer) en op elektrische gereedschappen die met een accu werken (zonder netsnoer).*

1) Veiligheid op de werkplek

a) **Houd het gedeelte waar u werkt netjes en goed verlicht.**
Chaos of slecht verlichte werkplekken kunnen leiden tot ongevallen.

b) **Werk met het elektrische gereedschap niet in een explosiegevaarlijke omgeving, waarin zich brandbare vloeistoffen, gassen of stof bevinden.** *Elektrische gereedschappen veroorzaken vonken die stof of dampen kunnen ontsteken.*

c) **Houd kinderen en andere personen tijdens het gebruik van het elektrische gereedschap op afstand.**
Bij afleiding kunt u de controle over het apparaat verliezen.

2) Elektrische veiligheid

a) **De aansluitstekker van het elektrische gereedschap moet in het stopcontact passen. De stekker mag op geen enkele wijze worden veranderd. Gebruik geen adapterstekker samen met geaarde elektrische gereedschappen.** *Onveranderde stekkers en passende contactdozen verkleinen het risico op een elektrische schok.*

b) **Voorkom lichaamscontact met geaarde oppervlakken zoals buizen, verwarmingen, fornuizen en koelkasten.**
Er bestaat een verhoogd risico op een elektrische schok, wanneer uw lichaam geaard is.

c) **Houd elektrische gereedschappen uit de buurt van regen of vocht.**
Het binnendringen van water in elektrisch gereedschap verhoogt het risico op een elektrische schok.

d) **Gebruik de voedingskabel niet anders dan voor de eigenlijke bestemming, dus niet om het elektrische gereedschap aan te dragen, aan op te hangen of om de stekker mee uit het stopcontact te trekken. Houd het snoer uit de buurt van hitte, olie, scherpe randen of bewegende apparaatonderdelen.** *Beschadigde of in elkaar gewikkelde snoeren verhogen het risico op een elektrische schok.*

e) **Wanneer u met elektrisch gereedschap in de openlucht werkt, dient u alleen verlengsnoeren te gebruiken die ook geschikt zijn voor gebruik buitenshuis.** *Het gebruik van een verlengsnoer dat geschikt is voor gebruik buitenshuis verkleint het risico op een elektrische schok.*

f) **Wanneer het gebruik van elektrisch gereedschap in een vochtige omgeving niet kan worden vermeden, dient u van een aardlekschakelaar gebruik te maken.** *Het gebruik van een aardlekschakelaar verkleint het risico op een elektrische schok.*

3) Veiligheid van personen

a) **Wees attent! Let erop wat u doet en ga verstandig aan het werk met elektrisch gereedschap. Gebruik geen elektrisch gereedschap, wanneer u moe bent of onder invloed staat van drugs, alcohol of medicijnen.** *Eén moment van onoplettendheid bij het gebruik van het elektrische gereedschap kan leiden tot ernstige verwondingen.*

b) **Draag een persoonlijke beschermingsuitrusting en altijd een veiligheidsbril.** *Het dragen van een persoonlijke beschermingsuitrusting zoals een stofmasker, slipvaste veiligheidsschoenen, een veiligheidshelm of gehoorbescherming, afhankelijk van het type en gebruik van het elektrische gereedschap, verkleint het risico op verwondingen.*

c) **Voorkom een onopzettelijke ingebruikname. Zorg ervoor dat het elektrische gereedschap uitgeschakeld is voordat u het op de stroomvoorziening en/of de accu aansluit, het oppakt of draagt.**
Wanneer u uw vingers tijdens het dragen van het elektrische gereedschap op de schakelaar houdt of het apparaat ingeschakeld op de stroomvoorziening aansluit, kan dat leiden tot ongevallen.

d) **Verwijder instelgereedschappen of stelsleutels voordat u het elektrische gereedschap inschakelt.** *Gereedschap of sleutels die zich in een draaiend apparaatonderdeel bevinden, kunnen verwondingen veroorzaken.*

e) **Voorkom een abnormale lichaamshouding. Let erop dat u altijd veilig en stevig staat, en zorg ervoor dat u altijd uw evenwicht behoudt.**
*Daardoor hebt u het elektrische gereedschap in onverwachte situaties beter onder controle***.**

f) **Draag geschikte kleding. Draag geen wijde kleding of sieraden. Houd haar, kleding en handschoenen uit de buurt van bewegende onderdelen.** *Loszittende kleding, sieraden of lang haar kan door bewegende onderdelen worden gegrepen.*

g) **Wanneer stofafzuig- en opvangvoorzieningen kunnen worden gemonteerd, dienen deze aangesloten te worden en correct te worden gebruikt.** *Gebruik van een stofafzuiging kan risico's door stof verkleinen.*

h) **Waan u niet in schijnveiligheid en houd u altijd aan de veiligheidsregels voor elektrisch gereedschap, ook wanneer u na veelvuldig gebruik vertrouwd bent met het elektrische gereedschap.** *Onoplettend handelen kan binnen een fractie van seconden leiden tot ernstig letsel.*

4) Gebruik en behandeling van elektrisch gereedschap

a) **Overbelast het apparaat niet. Gebruik voor uw werkzaamheden het daarvoor bestemde elektrische gereedschap.** *Met het juiste elektrische gereedschap werkt u beter en veiliger binnen het vermelde vermogensbereik.*

b) **Gebruik geen elektrisch gereedschap waarvan de schakelaar defect is.** *Elektrisch gereedschap dat niet meer in- of uitgeschakeld kan worden, is gevaarlijk en moet worden gerepareerd.*

c) **Trek de stekker uit het stopcontact en/of verwijder de accu voordat u het apparaat instelt, accessoires wisselt of het apparaat weglegt.**
Deze voorzorgsmaatregel verhindert dat het elektrische gereedschap onopzettelijk start.

d) **Berg ongebruikte elektrische gereedschappen buiten reikwijdte van kinderen op. Laat het apparaat niet gebruiken door personen die hiermee niet vertrouwd zijn of die deze instructies niet hebben gelezen.**
Elektrische gereedschappen zijn gevaarlijk wanneer ze door onervaren personen worden gebruikt.

e) **Onderhoud elektrische gereedschappen zorgvuldig. Controleer of bewegende onderdelen onberispelijk functioneren en niet blijven haken, of onderdelen gebroken zijn of zodanig zijn beschadigd dat de functie van het elektrische gereedschap wordt belemmerd. Laat beschadigde onderdelen repareren alvorens het apparaat te gebruiken.** *Veel ongevallen vinden hun oorzaak in slecht onderhouden elektrische gereedschappen.*

f) **Houd uw snijgereedschappen scherp en schoon.**
Zorgvuldig onderhouden snijgereedschappen met scherpe snijranden blijven minder snel haken en zijn gemakkelijker te bedienen.

g) **Gebruik het elektrische gereedschap, accessoires, gebruiksgereedschappen enz. overeenkomstig deze instructies. Houd daarbij rekening met de werkomstandigheden en de uit te voeren werkzaamheden.** *Het gebruik van elektrische gereedschappen voor andere dan de voorziene toepassingen kan leiden tot gevaarlijke situaties.*

h) **Zorg ervoor dat handgrepen en handgreepvlakken droog en schoon zijn en er geen olie en vet op zit.**
Gladde handgrepen en handgreepvlakken maken in onverwachte situaties geen veilige bediening en controle van het elektrische gereedschap mogelijk.

5) Service

Laat uw elektrische gereedschap alleen repareren door gekwalificeerd en geschoold personeel en alleen met originele onderdelen.
Daarmee wordt gewaarborgd dat de veiligheid van het elektrische gereedschap behouden blijft.

Veiligheidsaanwijzingen voor heggenscharen

a) **Houd alle lichaamsdelen uit de buurt van het snijmes. Probeer gesnoeid materiaal niet te verwijderen of vast te pakken wanneer het mes beweegt.** *De messen bewegen na het uitschakelen van het apparaat nog na. Eén moment van onoplettendheid bij het gebruik van de heggenschaar kan ernstige verwondingen veroorzaken.*

b) **Draag de heggenschaar aan de handgreep wanneer het mes stilstaat en zonder de vingers in de buurt van de vermogensschakelaar te houden.** *Door de heggenschaar op de juiste wijze te dragen, verkleint het risico op het onopzettelijk starten van het apparaat en daardoor veroorzaakt letsel door het mes.*

c) **Schuif altijd de mesbescherming over de messen, wanneer u de heggenschaar transporteert of opbergt.**
Een vakkundige omgang met de heggenschaar verkleint het risico op verwondingen door het mes..

d) **Zorg ervoor dat alle schakelaars zijn uitgeschakeld en de stekker uit het stopcontact is getrokken, voordat u vastgeklemd gesnoeid materiaal verwijdert of de machine onderhoudt.**
Een onverwachte bediening van de heggenschaar bij het verwijderen van vastgeklemd materiaal kan leiden tot ernstige verwondingen.

e) **Houd de heggenschaar alleen vast aan de geïsoleerde handgreepvlakken, omdat het snijmes verborgen elektriciteitskabels of het eigen netsnoer kan raken.** *Contact van de messen met een snoer dat onder spanning staat, kan ook metalen apparaatdelen onder spanning zetten en dat kan leiden tot een elektrische schok.*

f) **Houd alle leidingen uit de buurt van het te snoeien gedeelte.**
Er kunnen leidingen in heggen en struiken verborgen zijn en per ongeluk door het mes worden doorgesneden.

NL

g) **Gebruik de heggenschaar niet bij slecht weer, vooral niet bij het risico op bliksem.** *Dit verkleint het risico om door de bliksem getroffen te worden.*

Veiligheidsaanwijzingen voor heggenscharen met een verlengde reikwijdte

a) **Verklein het risico op overlijden door een elektrische schok, door de heggenschaar met verlengde reikwijdte nooit in de buurt van elektrische leidingen te gebruiken.**
Het contact met of het gebruik in de buurt van stroomleidingen kan leiden tot ernstige verwondingen of een dodelijke elektrische schok.

b) **Bedien de heggenschaar met verlengde reikwijdte altijd met beide handen.** *Houd de heggenschaar met verlengde reikwijdte met beide handen vast om verlies van controle te voorkomen.*

c) **Draag hoofdbescherming bij werkzaamheden met de heggenschaar met verlengde reikwijdte boven het hoofd.** *Naar beneden vallend gesnoeid materiaal kan ernstige verwondingen veroorzaken.*

Kijk in heggen en struiken of er zich verborgen voorwerpen bevinden (bijv. draadafrasteringen en verborgen leidingen).

Het gebruik van een aardlekschakelaar met een activeringsstroom van 30 mA of minder wordt aanbevolen.

Houd de heggenschaar met twee handen aan de beide handgrepen vast.

De heggenschaar is bestemd voor werkzaamheden waarbij de gebruiker op de grond staat en niet op een ladder of een andere instabiele standplaats.

Zorg er vóór het gebruik van de heggenschaar voor dat de vergrendelingsvoorzieningen van alle bewegende onderdelen (bijv. van de verlengde schacht en van het zwenkelement), zich in de vergrendelingsstand bevinden.

Extra veiligheidsaanwijzingen

GEVAAR! Kleinere onderdelen kunnen gemakkelijk worden ingeslikt. De polyzak vormt een verstikkingsgevaar voor kleine kinderen. Houd kleine kinderen tijdens de montage uit de buurt.

Veiligheid op de werkplek

Het apparaat mag alleen op de daarvoor bestemde wijze worden gebruikt.

De bediener of gebruiker is verantwoordelijk voor ongevallen van andere personen, en voor het gevaar waaraan zij of hun eigendom worden blootgesteld.

Let met name bij de bediening en het transport op het gevaar voor derden door de wijdere werkradius, wanneer de telescopische stokzaag is uitgeschoven.

Risico op struikelen. Let tijdens de werkzaamheden op het snoer.

GEVAAR! Bij het dragen van de gehoorbeschermers en door het lawaai van het apparaat, merkt men mogelijkerwijs niet wanneer er personen naderen.

Gebruik het apparaat niet wanneer er onweer dreigt.

Gebruik het apparaat niet in de buurt van water.

Informatie over de veiligheid bij het gebruik van elektrische onderdelen

Het gebruik van een aardlekbeveiliging met een activering van niet meer dan 30 mA wordt aanbevolen. Controleer de aardlekbeveiliging bij elk gebruik.

Vóór gebruik moet het snoer op beschadigingen worden gecontroleerd. Bij sporen van beschadiging of veroudering moet het worden vervangen.

Wanneer het aansluitsnoer moet worden vervangen, dan moet dat door de fabrikant of diens vertegenwoordiger worden uitgevoerd om veiligheidsrisico's te voorkomen.

Gebruik het apparaat niet wanneer de elektrische snoeren beschadigd of versleten zijn.

Onderbreek de verbinding met het elektriciteitsnet direct, wanneer er snedes in het snoer zitten of de isolatie beschadigd is. Raak het snoer niet aan totdat de stroomvoorziening onderbroken is.

Uw verlengsnoer mag tijdens het gebruik niet opgewikkeld zijn. Opgewikkelde snoeren kunnen oververhit raken en het vermogen van uw apparaat verminderen.

Onderbreek altijd eerst de stroomvoorziening, voordat een stekker, snoerverbinder of een verlengsnoer wordt verwijderd.

Schakel het apparaat uit, trek de stekker uit het stopcontact en controleer het elektrische voedingssnoer op beschadigingen of sporen van veroudering, voordat het snoer wordt opgewikkeld en opgeborgen. Een beschadigd snoer mag niet worden gerepareerd; het moet worden vervangen door een nieuw snoer.

Wikkel het snoer altijd voorzichtig op en voorkom knikken.

Sluit het apparaat alleen aan op de wisselspanning die op het typeplaatje staat vermeld.

Er mag in geen geval een aardingssnoer ergens op het apparaat worden aangesloten.

Wanneer het apparaat onverwacht start bij het insteken van de stekker, moet de stekker direct uit het stopcontact worden getrokken en het apparaat door GARDENA Service worden gecontroleerd.

GEVAAR! Dit product genereert tijdens de werking een elektromagnetisch veld. Dit veld kan onder bepaalde omstandigheden invloed hebben op de werkwijze van actieve of passieve medische implantaten. Om het gevaar van situaties die kunnen leiden tot ernstige of dodelijke verwondingen uit te sluiten, dienen personen met een medisch implantaat hun arts en de fabrikant van het implantaat te raadplegen alvorens dit product te gebruiken.

Snoeren

Gebruik uitsluitend volgens HD 516 goedgekeurde verlengsnoeren.

→ Informeer bij uw elektrospeciaalzaak.

Persoonlijke veiligheid

Draag altijd geschikte kleding, veiligheidshandschoenen en stevige schoenen.

Vermijd contact met de olie van het mes, met name wanneer u daar allergisch op reageert.

Controleer de gedeelten waar het apparaat moet worden gebruikt en verwijder alle draden en andere vreemde voorwerpen.

Alle instelwerkzaamheden (snoeikop schuin zetten, telescoopbuislengte veranderen) moeten plaatsvinden met opgestoken veiligheidsafdekking en het apparaat mag daarbij niet op de messen worden gezet.

Houd het apparaat altijd goed vast met twee handen aan de beide handgrepen Ⓐ en Ⓑ **[afb. S1]**.

Vóór gebruik en nadat de machine een krachtige schok heeft opgelopen, moet worden gecontroleerd of deze sporen vertoont van slijtage of beschadiging. Laat desbetreffende reparatiewerkzaamheden uitvoeren indien nodig.

Probeer nooit te werken met een onvolledig apparaat of met een apparaat waaraan ongeoorloofde veranderingen werden uitgevoerd.

Gebruik en onderhoud van elektrische gereedschappen

U dient te weten hoe u het apparaat in geval van nood kunt uitschakelen.

Houd het apparaat nooit vast aan een veiligheidsvoorziening.

Gebruik het apparaat niet, wanneer de veiligheidsvoorzieningen (veiligheidsafdekking, messensnelstop) beschadigd zijn.

Tijdens het gebruik van het apparaat mag geen ladder worden gebruikt.

Trek de stekker uit het stopcontact:

– voordat het apparaat onbeheerd wordt achtergelaten;
– voordat een blokkering wordt verwijderd;
– voordat het apparaat wordt gecontroleerd of gereinigd of wanneer er werkzaamheden aan worden uitgevoerd;
– wanneer u een voorwerp tegenkomt. Het apparaat mag pas weer worden gebruikt, wanneer absoluut zeker werd vastgesteld, dat het hele apparaat zich in een veilige gebruikstoestand bevindt;
– wanneer het apparaat ongewoon sterk begint te trillen. In dat geval moet het onmiddellijk worden gecontroleerd. Overmatig trillen kan verwondingen veroorzaken;
– voordat u het apparaat aan iemand anders geeft.

Gebruik het apparaat alleen van 0 °C tot 40 °C.

Onderhoud en opbergen

VERWONDINGSGEVAAR!
Raak de messen niet aan.

→ **Schuif de veiligheidsafdekking op het zwaard na het einde van de werkzaamheden of bij een onderbreking.**

Alle moeren, bouten en schroeven moeten stevig zijn vastgedraaid, zodat een veilige gebruikstoestand van het apparaat gewaarborgd is.

Wanneer het apparaat tijdens het gebruik heet werd, moet u het af laten koelen alvorens het op te bergen.

2. MONTAGE

Bij de leveringsomvang inbegrepen zijn de heggenschaar, het mes, de veiligheidsafdekking en de gebruiksaanwijzing.

GEVAAR! Lichamelijk letsel!
Snijwonden, wanneer het apparaat onopzettelijk inschakelt.

→ **Zorg er vóór montage van het apparaat voor, dat de stekker uit het stopcontact is getrokken en de veiligheidsafdekking ① op het mes ② is geschoven [afb. A1].**

Telescoopsteel monteren [afb. A2/A3]:

1. Schuif de telescoopbuis ③ tot aan de aanslag in de motoreenheid ④. Daarbij moeten de beide markeringen Ⓜ tegenover elkaar liggen.
2. Draai de grijze moer ⑤ vast.

3. BEDIENING

GEVAAR! Lichamelijk letsel!
Snijwonden, wanneer het apparaat onopzettelijk inschakelt.

→ **Trek de stekker uit het stopcontact alvorens het apparaat aan te sluiten, in te stellen of te transporteren en schuif de veiligheidsafdekking ① op het mes ② [afb. A1].**

Heggenschaar aansluiten [afb. O1]:

GEVAAR! Elektrische schok!
Beschadiging van het aansluitsnoer ⑥, wanneer het verlengsnoer ⑦ niet in de kabeltrekontlasting ⑧ is gelegd.

→ Leg het verlengsnoer ⑦ in de kabeltrekontlasting ⑧ alvorens het apparaat te gebruiken.

→ Houd het apparaat bij het aansluiten niet aan de veiligheidsafdekking ① vast.

1. Leg een lus van het verlengsnoer ⑦ in de kabeltrekontlasting ⑧ en trek deze vast.
2. Steek de stekker ⑭ van het apparaat in de koppeling ⑮ van het verlengsnoer.
3. Steek de stekker van het verlengsnoer ⑦ in een 230 V-contactdoos.

Werkhoudingen:

Het apparaat kan in 4 werkhoudingen worden bediend (afbeeldingen soortgelijk).

- **[Afb. O2]: Zijdelings snoeien: Telescoopbuis ingeschoven**
- **[Afb. O3]: Hoog verticaal snoeien: telescoopbuis verlengt**
- **[Afb. O4]: Hoog horizontaal snoeien: Motoreenheid 75° schuin gezet, telescoopbuis uitgeschoven**
- **[Afb. O5]: Laag snoeien: Motoreenheid – 60° schuin gezet, telescoopbuis uitgeschoven**

Heggenschaar starten [afb. A1/O6]:

GEVAAR! Lichamelijk letsel!
Verwondingsgevaar, wanneer het apparaat bij het loslaten van de startknop niet uitschakelt!

→ Overbrug nooit de veiligheidsvoorzieningen (bijv. door de inschakelblokkering ⑪ en/of startknop ⑬ aan de handgreep vast te binden).

Starten:

Het apparaat is uitgerust met een inschakelblokkering ⑪ tegen onopzettelijk inschakelen.

1. Trek de veiligheidsafdekking ① van het mes ② af.
2. Houd het apparaat met een hand vast aan de telescoopbuis en met de andere hand aan de handgreep ⑫.
3. Schuif de inschakelblokkering ⑪ naar voren en druk dan de startknop ⑬ in.
   Het apparaat start.
4. Laat de inschakelblokkering ⑪ los.

Stoppen:

1. Laat de startknop ⑬ los.
2. Schuif de veiligheidsafdekking ① over het mes ②.

Motoreenheid schuin zetten [afb. O7]:

Om hoog of laag te snoeien, kan de motoreenheid ④ schuin worden gezet in stappen van 15° van 75° tot – 60°.

1. Houd de oranje knop ⑨ ingedrukt.
2. Zet de motoreenheid ③ schuin in de gewenste richting.
3. Laat de oranje knop ⑨ los en laat de motoreenheid ④ vastklikken.

Telescoopbuis uitschuiven [afb. O8]:

Om hoog of laag te snoeien, kan de telescoopbuis ③ traploos tot 45 cm worden uitgeschoven.

1. Draai de oranje moer ⑩ los.
2. Schuif de telescoopbuis ④ uit tot de gewenste lengte.
3. Draai de oranje moer ⑩ weer vast.

4. ONDERHOUD

[Afb. A1]:

GEVAAR! Lichamelijk letsel!
Snijwonden, wanneer het apparaat onopzettelijk inschakelt.

→ Zorg er vóór het onderhoud van het apparaat voor, dat de stekker uit het stopcontact is getrokken en de veiligheidsafdekking ① op het mes ② is geschoven.

Heggenschaar reinigen:

GEVAAR! Lichamelijk letsel!
Verwondingsgevaar en risico op beschadiging van het product.

→ Maak het product niet schoon met water of met een waterstraal (in het bijzonder niet onder hoge druk).

→ Reinig niet met chemicaliën, inclusief benzine of oplosmiddelen. Sommige stoffen kunnen belangrijke kunststof onderdelen beschadigen.

De ventilatiegleuven moeten altijd schoon zijn.

1. Maak het apparaat schoon met een vochtige doek.
2. Maak de ventilatiesleuf schoon met een zachte borstel (niet met een schroevendraaier).
3. Smeer het mes ② in met olie met een lage viscositeit (bijv. GARDENA onderhoudsolie **art. 2366**). Voorkom daarbij dat de olie in contact komt met kunststof onderdelen.

5. OPBERGEN

Buitenbedrijfstelling [afb. A1]:

Het product moet voor kinderen ontoegankelijk worden bewaard.

1. Trek de stekker uit het stopcontact.
2. Maak het apparaat schoon (zie 4. ONDERHOUD) en schuif de veiligheidsafdekking ① op het mes ②.
3. Berg het apparaat op een droge, vorstvrije plaats op.

6. STORINGEN VERHELPEN

GEVAAR! Lichamelijk letsel!
Snijwonden, wanneer het apparaat onopzettelijk inschakelt.

→ Zorg er vóór het verhelpen van storingen voor, dat de stekker van het apparaat uit het stopcontact is getrokken en de veiligheidsafdekking ① op het mes ② is geschoven [afb. A1].

Probleem	Mogelijke oorzaak	Oplossing
Apparaat start niet	Verlengsnoer niet ingestoken of beschadigd.	→ Stekker van het verlengsnoer in het stopcontact steken of indien nodig vervangen.
	Mes geblokkeerd.	→ Obstakel verwijderen.
Apparaat kan niet meer worden uitgeschakeld	Startknop zit vastgeklemd.	→ Trek de stekker uit het stopcontact en maak de startknop los.
Lelijke snoeivlakken	Mes stomp of beschadigd.	→ Mes door GARDENA Service laten vervangen.

AANWIJZING: Wend u bij andere storingen tot uw GARDENA servicecenter. Reparaties mogen alleen door de GARDENA servicecenters en door speciaalzaken worden uitgevoerd, die door GARDENA zijn goedgekeurd.

7. TECHNISCHE GEGEVENS

Telescoop-heggenschaar	Eenheid	Waarde (art. 8883)
Ingangsvermogen motor	W	500
Netspanning/ Netfrequentie	V / Hz	230 / 50
Toerental	/ min.	1.600
Meslengte	cm	48
Mesopening	mm	25
Uitschuifbereik van de telescoopbuis	cm	0 – 45
Gewicht (ca.)	kg	4,1
Geluidsdrukniveau L_{pA} [1)] Onzekerheid k_{pA}	dB (A)	83 3,0

Telescoop-heggenschaar	Eenheid	Waarde (art. 8883)
Geluidsvermogensniveau L_{WA} [2]: gemeten/gegarandeerd	dB (A)	96 / 98
Hand-armtrillingen a_{vhw} [1]	m/s^2	3,8 ± 1,5

Meetmethoden volgens: [1] EN 62841-4-2 [2] RL 2000/14/EG

AANWIJZING: De vermelde vibratie-emissiewaarde werd gemeten overeenkomstig een genormeerde keuringsprocedure en kan worden geraadpleegd om elektrische gereedschappen met elkaar te vergelijken. Deze waarde kan ook worden gebruikt voor de voorlopige beoordeling van de blootstelling. De vibratie-emissiewaarde kan tijdens het werkelijke gebruik van het elektrische gereedschap variëren.

8. TOEBEHOREN/ONDERDELEN

GARDENA onderhoudsspray Verlengt de levensduur van het mes. **art. 2366**

9. SERVICE

De actuele contactgegevens van onze serviceafdeling zijn online te vinden op: www.gardena.com/contact

10. AFVOEREN

Het product afvoeren:
(conform RL2012/19/EU)

Het product mag niet met het normale huishoudelijke afval worden afgevoerd. Het moet volgens de geldende lokale milieuvoorschriften worden afgevoerd.

BELANGRIJK!

→ Voer het product via uw plaatselijke recyclingverzamelpunt af.

sv Teleskophäcksax

1. SÄKERHETSANVISNINGAR 18
2. MONTERING 20
3. HANDHAVANDE 20
4. UNDERHÅLL 20
5. LAGRING 20
6. ÅTGÄRDA FEL 21
7. TEKNISKA DATA 21
8. TILLBEHÖR/RESERVDELAR 21
9. SERVICE 21
10. AVFALLSHANTERING 21

Översättning av originalanvisningarna.

Produkten är inte avsedd att användas av personer (inklusive barn) med nedsatt fysisk, sensorisk eller intellektuell förmåga eller bristande erfarenhet och/eller bristande kunskaper, om de inte hålls under uppsikt av en person som ansvarar för deras säkerhet eller fått anvisningar av denna person hur produkten ska användas. Barn ska hållas under uppsikt för att säkerställa att de inte leker med produkten.

Avsedd användning:

GARDENA Teleskophäcksax är avsedd för att klippa häckar, buskar, perenner och marktäckare i villa- och hobbyträdgårdar.

FARA! Kroppsskada!

→ **Apparaten får inte användas för att klippa gräsmatta/gräskanter eller för sönderdelning med avsikten att kompostera.**

1. SÄKERHETSANVISNINGAR

VIKTIGT!
Läs noggrant bruksanvisningen och spara den för senare bruk.

Om du inte använder din maskin på rätt sätt kan den vara farlig! Din maskin kan orsaka allvarlig skada på användaren och andra. Du måste följa varningarna och säkerhetsinstruktionerna för att vara säker på att du använder din maskin på ett så säkert och effektivt sätt som möjligt. Operatören är ansvarig för att följa varingarna och säkerhetsinstruktionerna i denna handbok och maskinen.

Symboler på produkten:

Läs bruksanvisningen.

Använd ögon- och hörselskydd.

Fara – Håll händerna borta från kniven.

Utsätt inte apparaten för regn eller annan fuktighet. Lämna inte apparaten utomhus i regn.

Dra ut stickproppen om kabeln skadas eller kapas.

Livsfara genom elektrisk stöt! Håll ett avstånd på minst 10 m från ström-ledningar.

Allmänna säkerhetsanvisningar

Allmänna säkerhetsanvisningar för elverktyg

VARNING!

Läs alla säkerhetsanvisningar, anvisningar, bildtexter och tekniska data som finns på det här elverktyget.
Om man bortser från att efterföljа säkerhetsanvisningarna och anvisningarna kan detta leda till elektrisk stöt, brand och/eller allvarliga skador.

Spara alla säkerhetsanvisningar och anvisningar för framtiden.
Begreppet "elverktyg" som används i säkerhetsanvisningarna avser eldrivna elverktyg (med nätkabel) och batteridrivna elverktyg (utan nätkabel).

1) Arbetsplatssäkerhet

a) **Håll arbetsområdet rent och väl upplyst.**
Oordning och arbetsområden utan belysning kan leda till olyckor.

b) **Arbeta inte med elverktyget i explosionsfarlig miljö där det finns brännbara vätskor, gaser eller damm.**
Elverktyg skapar gnistor som kan antända dammet eller ångorna.

c) **Håll barn och andra personer borta när elverktyget används.**
Blir du distraherad kan du tappa kontrollen över apparaten.

2) Elsäkerhet

a) **Elverktygets anslutningskontakt måste passa i uttaget. Kontakten får inte förändras på något sätt. Använd inte adapterkontakt tillsammans med jordade elverktyg.**
Oförändrade kontakter och passande uttag minskar risken för en elektrisk stöt.

b) **Undvik kroppskontakt med jordade ytor såsom rör, värmeelement, spisar och kylskåp.**
Det finns en ökad risk för elektrisk stöt om din kropp är jordad.

c) **Håll elverktyg borta från regn och väta.**
Tränger vatten in i ett elverktyg ökar risken för en elektrisk stöt.

d) **Använd inte anslutningskabeln för att bära elverktyget, hänga upp det eller för att dra ut kontakten ur uttaget. Håll kabeln borta från värme, olja, vassa kanter eller apparatdelar som rör sig.**
Skadade eller trassliga kablar ökar risken att få en elektrisk stöt.

e) **Om du arbetar utomhus med ett elverktyg, använd endast förlängningskablar som är lämpade för utomhusbruk.** *Användning av en förlängningskabel lämpad för utomhusbruk minskar risken för en elektrisk stöt.*

f) **Om det inte går att undvika att använda elverktyget i fuktig miljö, använd en jordfelsbrytare.**
Att använda en jordfelsbrytare minskar risken för en elektrisk stöt.

3) Säkerhet för personer

a) **Var uppmärksam, tänk på vad du gör och var omdömesgill i arbetet med ett elverktyg. Använd inte elverktyg om du är trött eller är påverkad av droger, alkohol eller medicin.** *Ett ögonblicks ouppmärksamhet när elverktyget används kan leda till allvarliga skador.*

b) **Använd personlig skyddsutrustning och alltid skyddsglasögon.**
Att använda personlig skyddsutrustning såsom dammask, halksäkra säkerhetsskor, skyddshjälm eller hörselskydd, beroende på elverktygets typ och användning, minskar risken för skador.

c) **Undvik idrifttagning av misstag. Se till att elverktyget är frånkopplat innan du ansluter det till strömförsörjningen och/eller ansluter batteriet, lyfter upp det eller bär det.**

Om du har fingret på strömbrytaren när du bär elverktyget eller apparaten är påkopplad när den ansluts till strömförsörjningen kan detta leda till olyckor.

d) **Ta bort inställningsverktyg eller skruvnycklar innan du kopplar på elverktyget.** *Ett verktyg eller en nyckel som befinner sig i en roterande apparatdel kan leda till skador.*

e) **Undvik en onormal kroppshållning. Se till att stå säkert och håll hela tiden balansen.** *Du kan då kontrollera elverktyget bättre i oväntade situationer.*

f) **Använd lämpade kläder. Använd inte vida kläder eller smycken. Håll håret, kläder och handskar borta från delar som roterar.** *Löst sittande kläder, smycken eller långt hår kan dras in i delar som roterar.*

g) **Om dammuppsugnings- och uppsamlingsanordningar kan monteras, ska dessa anslutas och användas på rätt sätt.** *Användning av en dammuppsugning kan minska risker från damm.*

h) **Bli inte för säker på dig själv och ignorera inte säkerhetsreglerna för elverktyg, även om du efter lång och frekvent användning är väl förtrogen med elverktyget.** *Oaktsamt handlande kan inom några få sekunder leda till allvarliga personskador.*

4) Användning och behandling av elverktyget

a) **Överbelasta inte apparaten. Använd elverktyg som passar för ditt arbete.** *Med ett passande elverktyg arbetar du bättre och säkrare inom det angivna prestandaintervallet.*

b) **Använd inte elverktyg som har defekt strömbrytare.** *Ett elverktyg som inte längre kan sättas på eller stängas av är farligt och måste repareras.*

c) **Dra ut kontakten från uttaget och/eller ta bort batteriet innan du gör apparatinställningar, byter tillbehörsdelar eller lägger undan apparaten.** *Det här försiktighetsåtgärderna förhindrar att elverktyget startar oavsiktligt.*

d) **Förvara elverktyg som inte används utom räckhåll för barn. Låt inte personer använda apparaten som inte är förtrodda med den eller som inte har läst de här anvisningarna.** *Elverktyg är farliga om de används av oerfarna personer.*

e) **Sköt elverktyg omsorgsfullt. Kontrollera att rörliga delar fungerar felfritt och inte kärvar, om delar är brutna eller så pass skadade att elverktygets funktion påverkas. Låt reparera skadade delar innan apparaten används.** *Många olyckor beror på dåligt underhållna elverktyg.*

f) **Håll skärverktyg vassa och rena.** *Noggrant skötta skärverktyg med vassa skärkanter kärvar mindre och är lättare att styra.*

g) **Använd elverktyg, tillbehör, insatsverktyg osv. enligt de här anvisningarna. Ta då hänsyn till arbetsförhållandena och arbetet som skall utföras.** *Att använda elverktyg till annat än det avsedda arbetet kan leda till farliga situationer.*

h) **Håll handtag och greppytor torra, rena och fria från olja och fett.** *Hala handtag och greppytor hindrar ett säkert handhavande och kontroll över elverktyget i oförutsedda situationer.*

5) Service

Låt endast kvalificerad fackpersonal reparera elverktyget och endast med originalreservdelar. *Därmed säkerställas att elverktygets säkerhet bibehålls.*

Säkerhetsanvisningar för häcksaxar

a) **Håll alla kroppsdelar borta från bladet. Försök inte att ta bort klippmaterial när kniven går eller hålla fast material som skall klippas.** *Knivarna fortsätter att vara i rörelse efter att brytaren har slagits ifrån. Ett ögonblicks ouppmärksamhet när häcksaxen används kan leda till allvarliga skador.*

b) **Bär häcksaxen i handtaget när knivarna står stilla och utan att hålla fingrarna i närheten av strömbrytaren.** *Att bära häcksaxen på rätt sätt minskar risken för oavsiktlig start och personskador orsakade av kniven på grund av detta.*

c) **Vid transport eller förvaring av häcksaxen ska övertäckningen alltid dras över knivarna.** *Korrekt hantering av häcksaxen minskar risken för personskador på grund av kniven.*

d) **Se till att alla brytare är avstängda och nätkontakten utdragen innan du tar bort klippt material som har fastnat eller underhåller maskinen.** *Det kan leda till allvarliga skador om häxsaxen går oväntat när fastklämt material tas bort.*

e) **Håll endast i häcksaxen på de isolerade greppytorna eftersom bladet kan träffa dolda elledningar eller den egna nätkabeln.** *Om knivarna kommer i kontakt med en spänningsförande kabel kan även apparatdelar av metall bli spänningsförande och leda till att du får en elektrisk stöt.*

f) **Håll alla typer av ledningar borta från det område där häcksaxen används.** *Ledningar kan vara dolda i häckar och buskar och av misstag kapas av kniven.*

g) **Använd inte häcksaxen vid dåligt väder, särskilt vid risk för blixtar.** *Detta minskar risken för ett blixtnedslag.*

Säkerhetsanvisningar för häcksaxar med ökad räckvidd:

a) **Minska risken att bli dödad av elektricitet genom att aldrig använda häcksaxen med ökad räckvidd i närheten av elektriska ledningar.** *Att beröra elledningar eller användning i närheten av dem kan leda till allvarliga personskador eller dödlig elektrisk stöt.*

b) **Använd alltid häcksaxen med ökad räckvidd med båda händerna.** *Håll i häcksaxen med ökad räckvidd med båda händerna för att undvika att tappa kontrollen.*

c) **Använd huvudskydd vid arbeten över huvudet med häcksaxen med ökad räckvidd.** *Bitar som ramlar ner kan leda till allvarliga personskador.*

Sök igenom häckar och buskar efter dolda föremål (t.ex. trådstängsel och dolda ledningar).

Användning av en jordfelsbrytare med en utlösningsström på 30 mA eller mindre rekommenderas.

Håll fast häcksaxen med båda händerna på båda handtagen.

Häcksaxen är avsedd för arbeten där användaren står på marken och inte på en stege eller ett annat ostabilt underlag.

Säkerställ innan häcksaxen används att låsanordningarna på alla rörliga delar (t.ex. det förlängda skaftet och svängelementet) är i låst läge.

Extra säkerhetsanvisningar

FARA! Mindre delar kan lätt sväljas. Plastpåsar innebär kvävningsfara för små barn. Håll små barn borta under monteringen.

Säkerhet på arbetsplatsen

Apparaten får endast användas på avsett vis.

Operatören eller användaren ansvarar för olyckor med andra personer och för faran som de eller deras egendom utsätts för.

Var särskilt observant på faran för utomstående vid användningen och transporten genom den ökade arbetsradien när teleskopfunktionen används.

Risk att snubbla. Var observant på kabeln vid arbetet.

FARA! Eventuellt märker man inte att personer närmar sig när hörselskydden används och genom ljudet från apparaten.

Använd inte apparaten när det är risk för åska.

Använd inte i närheten av vattendrag.

Uppgifter om säkerheten vid användningen av elektriska delar

Användning av en jordfelsbrytare med en utlösning ej högre än 30 mA rekommenderas. Jordfelsbrytaren skall kontrolleras innan varje användning.

Kabeln skall kontrolleras om den har skador innan varje användning. Vid tecken på en skada eller åldrande måste den bytas ut.

Om strömkabeln måste bytas ut måste det göras av tillverkaren eller dennes företrädare för att undvika säkerhetsrisker.

Använd inte apparaten om elkabeln är skadad eller sliten.

Bryt förbindelsen till strömförsörjningen direkt om kabeln har skärskador eller om isoleringen är skadad. Berör inte kabeln innan strömförsörjningen har brutits.

Förlängningskabeln får inte vara upplindad vid användningen. Upplindade kablar kan överhettas och försämra apparatens prestanda.

Bryt alltid först strömförsörjningen innan en stickpropp, kabelskarv eller en förlängningskabel tas bort.

Stäng av apparaten, dra ut stickproppen från uttaget och kontrollera om elkabeln har skador eller tecken på åldrande innan kabeln lindas upp för förvaring. En skadad kabel får inte repareras; den måste bytas ut mot en ny kabel.

Linda alltid upp kabeln försiktigt och undvik att den böjs.

Anslut endast till den växelspänning som anges på typskylten.

Under inga omständigheter får en jordledning anslutas någonstans på apparaten.

Om apparaten oväntat startar när man sätter i stickproppen, dra ut den igen direkt och låt GARDENA Service kontrollera apparaten.

FARA! Den här produkten skapar ett elektromagnetiskt fält under driften. Det här fältet kan under vissa omständigheter påverka funktionssättet för aktiva eller passiva medicinska implantat. För att utesluta faran från situationer som kan leda till allvarliga eller dödliga skador, bör personer med ett medicinskt implantat konsultera läkare och tillverkaren av implantatet innan den här produkten används.

Kabel

Använd endast förlängningskablar som är godkända enligt HD 516.

→ Fråga din elektriker.

Personlig säkerhet

Använd alltid lämpade kläder, skyddshandskar och rejäla skor.

Undvik kontakt med knivens olja och det särskilt om du reagerar allergiskt på den.

Kontrollera områdena där apparaten skall användas och ta bort all slags tråd, dolda elektriska kablar och andra främmande objekt.

Alla inställningsarbeten (luta skärhuvud, ändra teleskoprörslängd) måste göras när skyddsövertäckningen är påsatt och apparaten får då inte ställas på kniven.

Håll alltid apparaten rätt med båda händerna på båda handtagen Ⓐ och Ⓑ **[bild S1]**.

Innan användningen och efter en kraftig stöt måste maskinen kontrolleras om det finns tecken på slitage eller skada. Vid behov måste motsvarande reparationsarbeten utföras.

Försök aldrig arbeta med en ofullständig apparat eller en apparat som det har gjorts ej auktoriserade modifieringar på.

Användning och skötsel av elverktyg

Du måste veta hur du kan stänga av apparaten vid ett nödfall.

Håll aldrig i apparaten i en skyddsanordning.

Använd inte apparaten om skyddsanordningarna (skyddsövertäckning, knivsnabbstopp) är skadade.

Stege får inte användas tillsammans med apparaten.

Dra ut stickproppen:

– innan apparaten lämnas utan uppsikt;

– innan en blockering tas bort;

– innan apparaten kontrolleras eller rengörs eller arbeten utförs på den;

– om du kommer emot ett föremål. Apparaten får användas igen först när det är absolut säkerställt att hela apparaten har en säker driftstatus;
– om apparaten börjar att vibrera onormalt starkt. I det här fallet måste den kontrolleras direkt. Onormalt vibrerande kan leda till skador.
– innan apparaten lämnas över till något annan person.

Använd endast apparaten mellan 0 °C till 40 °C.

Underhåll och lagring

SKADERISK!
Berör inte kniven.

→ Skjut på skyddsövertäckningen när arbetet är klart eller avbryts.

Alla muttrar, bultar och skruvar måste vara fasta åtdragna så att säker driftstatus garanteras för apparaten.

Om apparaten har blivit varm vid användningen, låt den svalna innan den läggs in för förvaring.

SV

2. MONTERING

Det som medföljer är häcksaxen, kniv, skyddsövertäckning och bruksanvisningen.

FARA! Kroppsskada!
Skärskada om apparaten sätts på oavsiktligt.

→ Innan apparaten monteras, säkerställ att stickproppen är utdragen och skyddsövertäckningen ① har skjutits på kniven ② [bild A1].

Montera teleskopskaft [bild A2/A3]:

1. Skjut in teleskopröret ③ till stopp i motorenheten ④.
   De båda markeringarna Ⓜ måste då ligga mitt emot varandra.
2. Dra åt den gråa muttern ⑤.

3. HANDHAVANDE

FARA! Kroppsskada!
Skärskada om apparaten sätts på oavsiktligt.

→ Innan apparaten ansluts, ställs in eller transporteras, dra ut stickproppen och skjut skyddsövertäckningen ① på kniven ② [bild A1].

Ansluta häcksaxen [bild O1]:

FARA! Elektrisk stöt!
Strömkabeln ⑥ skadas om inte förlängningskabeln ⑦ är ilagt i kabelavlastningen ⑧.

→ Lägg in förlängningskabeln ⑦ i kabelavlastningen ⑧ innan användningen.

→ Håll inte på skyddsövertäckningen ① när apparaten ansluts.

1. Lägg in förlängningskabeln ⑦ med en ögla i kabelavlastningen ⑧ och dra åt.
2. Sätt in apparatens stickpropp ⑭ i anslutningen ⑮ på förlängningskabeln.
3. Sätt in förlängningskabeln ⑦ i ett eluttag med 230 V.

Arbetspositioner:

Apparaten kan användas i 4 arbetspositioner (bilder liknande).

- **[Bild O2]: Klippning från sidan: Teleskoprör inkört**
- **[Bild O3]: Klippa högt vertikalt: Förlängt teleskoprör**
- **[Bild O4]: Klippa högt horisontellt: Motorenhet lutad 75°, teleskoprör förlängt**
- **[Bild O5]: Klippa lågt ner: Motorenhet lutad – 60°, teleskoprör förlängt**

Starta häcksaxen [bild A1/O6]:

FARA! Kroppsskada!
Skaderisk om apparaten inte stängs av när man släpper startknappen!

→ Förbikoppla aldrig säkerhetsanordningar (t. ex. genom att fastgöra påkopplingsspärren ⑪ och/eller startknappen ⑬ på handtaget).

Starta:

Apparaten är utrustad med en påkopplingsspärr ⑪ mot oavsiktligt påkoppling.

1. Dra bort skyddsövertäckningen ① från kniven ②.
2. Håll apparaten med en hand på teleskopröret och med den andra på handtaget ⑫.
3. Skjut påkopplingsspärren ⑪ framåt och tryck sedan på startknappen ⑬.
   Apparaten startar.
4. Släpp påkopplingsspärren ⑪.

Stoppa:

1. Släpp startknappen ⑬.
2. Skjut skyddsövertäckningen ① på kniven ②.

Luta motorenheten [bild O7]:

För att klippa högt och lågt kan motorenheten ④ lutas i steg på 15° från 75 till – 60°.

1. Håll den orangea knappen ⑨ intryckt.
2. Luta motorenheten ④ i den önskade riktningen.
3. Släpp den orangea knappen ⑨ och låt motorenheten ④ haka in.

Köra ut teleskopröret [bild O8]:

För att klippa högt och lågt går det att dra ut teleskopröret ③ steglöst upp till 45 cm.

1. Släpp den orangea muttern ⑩.
2. Kör ut teleskopröret ③ till den önskade längden.
3. Dra åt den orangea muttern ⑩ igen.

4. UNDERHÅLL

[Bild A1]:

FARA! Kroppsskada!
Skärskada om apparaten sätts på oavsiktligt.

→ Innan apparaten underhålls, säkerställ att stickproppen är utdragen och skyddsövertäckningen ① har skjutits på kniven ②.

Rengöra häcksaxen:

FARA! Kroppsskada!
Fara för personskador och risk att produkten skadas.

→ Rengör inte produkten med vatten eller vattenstråle (i synnerhet inte vattenstråle med högtryck).

→ Rengör den inte med kemikalier, inklusive bensin eller lösningsmedel. Vissa kan förstöra viktiga plastdelar.

Ventilationsslitsarna måste alltid vara rena.

1. Rengör apparaten med en fuktig trasa.
2. Rengör ventilationsslitsar med en mjuk borste (inte med en skruvmejsel).
3. Rengör kniven ② med en lågviskös olja (t. ex. GARDENA Underhållspray **art. 2366**). Undvik då kontakt med plastdelar.

5. LAGRING

Urdrifttagning [bild A1]:

Produkten måste förvaras utom räckhåll för barn.

1. Dra ut stickproppen.
2. Rengör apparaten (se 4. UNDERHÅLL) och skjut skyddsövertäckningen ① på kniven ②.
3. Lagra apparaten på en torr, frostfri plats.

6. ÅTGÄRDA FEL

FARA! Kroppsskada!
Skärskada om apparaten sätts på oavsiktligt.

→ **Innan fel åtgärdas på apparaten säkerställ att stickproppen är utdragen och skyddsövertäckningen ① har skjutits på kniven ② [bild A1].**

Problem	Möjlig orsak	Åtgärd
Apparaten startar inte	Förlängningskabeln ej isatt eller skadad.	→ Sätt i förlängningskabeln eller byt ut den.
	Kniven blockerad.	→ Ta bort hinder.
Apparaten kan inte stängas av längre	Startknappen har fastnat.	→ Dra ut stickproppen och lossa startknappen.
Orent skärresultat	Kniven är slö eller skadad.	→ Låt GARDENA service byta ut kniven.

OBSERVERA: Kontakta ditt GARDENA servicecenter vid andra störningar. Reparationer får endast utföras av GARDENA servicecentren och av fackhandel som är auktoriserad av GARDENA.

7. TEKNISKA DATA

Teleskophäcksax	Enhet	Värde (art. 8883)
Effekt motor	W	500
Nätspänning/ Nätfrekvens	V / Hz	230 / 50
Slagantal	/ min.	1.600
Knivlängd	cm	48
Knivöppning	mm	25
Teleskoprörets utdragningslängd	cm	0 – 45
Vikt (ca.)	kg	4,1
Ljudtrycknivå L_{pA} [1)] Osäkerhet k_{pA}	dB (A)	83 3,0
Ljudeffektsnivå L_{WA} [2)]: mätt/garanterat	dB (A)	96 / 98
Hand-arm-vibration a_{vhw} [1)]	m/s²	3,8 ± 1,5

Mätförfarande enligt: [1)] EN 62841-4-2 [2)] RL 2000/14/EG

OBSERVERA: Det angivna vibrationsemissionsvärdet har mätts enligt ett normerat provningsförfarande och kan användas för att jämföra med andra elverktyg. Detta värde kan även användas för preliminär bedömning av exponeringen. Vibrationsemissionsvärdet kan variera vid den faktiska användningen av elverktyget.

8. TILLBEHÖR/RESERVDELAR

GARDENA Underhållsspray	Ökar livslängden för kniven.	**art. 2366**

9. SERVICE

Aktuell kontaktinformation för vårt servicecenter finns online:
www.gardena.com/contact

10. AVFALLSHANTERING

Kassering av produkten:
(enligt direktiv 2012/19/EU)

Produkten får inte kastas som vanligt hushållsavfall. Den måste avfallshanteras enligt de gällande lokala miljöföreskrifterna.

VIKTIGT!

→ Avfallshantera din produkt hos kommunens återvinningscentral.

da Teleskopisk hækkeklipper

1. SIKKERHEDSANVISNINGER 22
2. MONTERING 23
3. BETJENING 24
4. VEDLIGEHOLDELSE 24
5. OPBEVARING 24
6. FEJLAFHJÆLPNING 24
7. TEKNISKE DATA 24
8. TILBEHØR/RESERVEDELE 25
9. GARANTI/SERVICE 25
10. BORTSKAFFELSE 25

Oversættelse af den originale vejledning.

Dette produkt er ikke beregnet til at blive anvendt af personer, der har reducerede fysiske, psykiske, sensoriske eller mentale evner eller mangler tilstrækkelig erfaring og/eller viden (dette gælder også børn), medmindre de er under opsyn af en person, der er ansvarlig for deres sikkerhed, eller som har givet dem anvisninger om korrekt anvendelse af produktet. Børn skal altid holdes under opsyn for at sikre, at de ikke leger med produktet.

Tilsigtet anvendelse:

GARDENA Teleskopisk hækkeklipper er beregnet til klipning af hække, buske, buskadser og bunddækkere i store haver og kolonihaver.

FARE! Legemsbeskadigelse!

→ **Maskinen må ikke bruges til skæring af græs/græskanter eller til findeling af kompostmateriale.**

1. SIKKERHEDSANVISNINGER

VIGTIGT!
Læs brugsanvisningen omhyggeligt, og opbevar den i nærheden til senere brug.

Hvis produktet anvendes forkert, kan det være farligt. Produktet kan forårsage alvorlige skader på brugeren og andre. Advarsler og sikkerhedsanvisninger skal overholdes for at sikre sikkerhed og effektivitet ved brug af produktet. Brugeren har ansvaret for at overholde advarsler og sikkerhedsanvisninger i denne manual og på produktet.

Symboler på produktet:

Læs brugsvejledningen igennem.

Bær sikkerhedsbriller og høreværn.

Fare – hold hænderne væk fra kniven.

Må ikke udsættes for regn eller andre former for fugtighed. Må ikke opbevares udendørs i regnvejr.

Træk stikket ud, hvis ledningen er beskadiget eller skåret igennem.

Risiko for elektrisk stød!
Hold mindst 10 meters afstand til strømledninger.

Generelle sikkerhedshenvisninger

Generelle sikkerhedshenvisninger for elektrisk værktøj

ADVARSEL!

Læs alle sikkerhedshenvisninger, anvisninger, illustrationer og tekniske data, som medfølger til dette elektriske værktøj. *Manglende overholdelse af sikkerhedshenvisningerne og anvisningerne kan medføre elektrisk stød, brand og/eller alvorlige personskader.*

da

Opbevar alle sikkerhedshenvisninger og anvisninger til fremtidig brug.
Det i sikkerhedshenvisningerne brugte udtryk "elektrisk værktøj" henviser til eldrevet værktøj (med ledning) og til el-værktøj med genopladelig accu (trådløst).

1) Sikkerhed på arbejdspladsen

a) **Dit arbejdsområde skal være rent og godt oplyst.**
Uorden eller ikke oplyste arbejdsområder kan medføre ulykker.

b) **Undlad at arbejde med det elektriske værktøj i eksplosive omgivelser, hvori der befinder sig brandbare væsker, gas eller støv.**
Elektrisk værktøj frembringer gnister, som kan antænde støvet eller dampene.

c) **Hold børn og andre personer borte under brugen af det elektriske værktøj.** *Hvis du bliver afledt, kan du miste kontrollen over apparatet.*

2) Elektrisk sikkerhed

a) **Det elektriske værktøjs stik skal passe ind i stikdåsen. Stikket må ikke ændres på nogen måde. Undlad at bruge adaptere sammen med jordet elektrisk værktøj.**
Uændrede stik og passende stikdåser mindsker risikoen for et elektrisk stød.

b) **Undgå kropskontakt med jordede overflader som fx rør, radiatorer, komfurer og køleskabe.**
Faren ved et elektrisk stød er større, hvis din krop er jordet.

c) **Hold elektrisk værktøj borte fra regn eller fugt.**
At der trænger vand ind i et elektrisk værktøj, øger risikoen for et elektrisk stød.

d) **Undlad at bruge el-ledningen til at bære det elektriske værktøj i, til at hænge det op i eller til at trække stikket ud af stikdåsen. Hold ledningen borte fra varme, olie, skarpe kanter eller apparaters bevægelige dele.** *Skadede eller sammenfiltrede ledninger øger risikoen for et elektrisk stød.*

e) **Hvis du arbejder med et elektrisk værktøj udendørs, bør du kun bruge forlængerledninger, som også er beregnet til udendørs brug.**
At bruge en forlængerledning, der er egnet til udendørs brug, mindsker risikoen for et elektrisk stød.

f) **Hvis det ikke kan undgås at bruge et elektrisk værktøj i fugtige omgivelser, brug et fejlstrømsrelæ.**
At bruge et fejlstrømsrelæ mindsker risikoen for et elektrisk stød.

3) Personers sikkerhed

a) **Vær opmærksom, se på det du laver, og brug fornuften, når du arbejder med et elektrisk værktøj. Undlad at bruge elektrisk værktøj, når du er træt eller påvirket af narko, alkohol eller medicin.**
Et øjebliks uopmærksomhed under brugen af elektrisk værktøj kan føre til alvorlige personskader.

b) **Brug personligt sikkerhedsudstyr og altid sikkerhedsbriller.**
At bruge personligt sikkerhedsudstyr som støvmaske, skridsikre sikkerhedssko, sikkerhedshjelm eller høreværn kan, alt efter det elektriske værktøjs art og brug, mindske risikoen for personskader.

c) **Undgå at værktøjet tændes ved et uheld. Sørg for, at det elektriske værktøj er slukket, før du sætter dets stik i stikdåsen og/eller tilslutter den genopladelige accu, løfter værktøjet op eller bærer det.**
Hvis du har fingeren på kontakten, når du bærer det elektriske værktøj, eller sætter stikket i stikdåsen, mens apparatet er tændt, kan dette føre til ulykker.

d) **Fjern justeringsværktøjer eller skruenøgler, før du tænder for det elektriske værktøj.** *Et værktøj eller en nøgle, der befinder sig i en roterende del af apparatet, kan medføre personskader.*

e) **Undgå en unormal kropsholdning. Sørg for at stå sikkert og hold altid balancen.**
Derved kan du bedre kontrollere det elektriske værktøj i uventede situationer.

f) **Gå i egnet tøj. Undlad at gå i vide klæder eller smykker. Hold hår, klæder og handsker borte fra bevægelige dele.** *Løs klædning, smykker eller langt hår kan blive grebet af dele, der bevæger sig.*

g) **Hvis det er muligt at montere støvsugnings- og opsamlingsanordninger, skal disse tilsluttes og bruges rigtigt.**
At bruge en støvsuger kan mindske faren pga. støv.

h) **Lad dig ikke blænde af falsk sikkerhed, og bryd ikke sikkerhedsreglerne for elektriske værktøj, selv hvis du er fortrolig med maskinen efter mange anvendelser.** *Uagtsomme handlinger kan inden for få dele af et sekund medføre alvorlige kvæstelser.*

4) Det elektriske værktøjs brug og behandling

a) **Undlad at overbelaste apparatet. Brug det elektriske værktøj, der er beregnet til dit arbejde.** *Med det passende elektriske værktøj arbejder du bedre og mere sikkert i det oplyste område.*

b) **Undlad at bruge et elektrisk værktøj, hvis kontakt er i stykker.**
Et elektrisk værktøj, der ikke længere kan tændes eller slukkes, er farligt og skal repareres.

c) **Træk stikket ud af stikdåsen og/eller fjern den genopladelige accu, før du indstiller apparatet, udskifter tilbehør eller lægger apparatet fra dig.**
Denne sikkerhedsregel forhindrer, at det elektriske værktøj tændes ved en fejl.

d) **Opbevar elektrisk værktøj, der ikke bruges, udenfor børns rækkevidde. Lad ikke personer, som ikke er fortrolige med dette apparat eller ikke har læst disse anvisninger, bruge apparatet.**
Elektrisk værktøj er farligt, hvis det bruges af uerfarne personer.

e) **Plej det elektriske værktøj med omhu. Kontroller at bevægelige dele fungerer perfekt og ikke klemmer, og om der er dele, der er knækket eller beskadiget på en sådan måde, at det elektriske værktøjs funktion er forringet.** *Få de skadede dele repareret, før apparatet bruges. Årsagen til mange ulykker er dårligt vedligeholdt elektrisk værktøj.*

f) **Hold skærende værktøj skarpt og rent.**
Omhyggeligt plejet skærende værktøj med skarpe skærekanter sætter sig mindre fast og er lettere at arbejde med.

g) **Brug elektrisk værktøj, tilbehør, indsatsværktøj osv. i overensstemmelse med disse anvisninger. Tag derved hensyn til arbejdsforholdene og det arbejde, der skal udføres.** *At bruge elektrisk værktøj til andet, end hvad det er beregnet til, kan medføre farlige situationer.*

h) **Hold håndtag og håndtagsflader tørre, rene og fri for olie og fedt.**
Glatte håndtag og håndtagsflader gør umuliggør en sikker betjening og kontrol af det elektriske værktøj i uforudsete situationer.

5) Service

Lad kun kvalificeret fagpersonale reparere dit elektriske værktøj og kun med originale reservedele.
Dermed sikrer du dig, at det elektriske værktøjs sikkerhed bevares.

Sikkerhedshenvisninger vedr. hækkeklippere

a) **Hold alle legemsdele borte fra skærekniven. Forsøg ikke at fjerne materiale, mens kniven kører eller at holde fast i materiale, som skal skæres.** *Kniven fortsætter med at bevæge sig, efter at der er slukket for knappen. Et øjebliks uopmærksomhed under brugen af hækkeklipperen kan føre til alvorlige personskader.*

b) **Bær hækkeklipperen i håndtaget, mens kniven er stoppet og uden at have fingeren i nærheden af effektafbryderen.**
Når hækkeklipperen bæres korrekt, forringes faren for utilsigtet drift og kvæstelser forårsaget af kniven på grund af dette.

c) **Sæt altid beskyttelsen over kniven under transport eller opbevaring af hækkeklipperen.** *Korrekt omgang med hækkeklipperen mindsker faren for kvæstelser pga. kniven.*

d) **Kontrollér, at alle kontakter er slået fra, og netstikket er trukket ud, før du fjerner fastsiddende afskåret materiale eller vedligeholder maskine.**
Hvis hækkeklipperen pludselig starter under fjernelsen af fastsiddende materiale, kan der opstå alvorlige skader.

e) **Hold kun hækkeklipperen på de isolerede håndtagsflader, da skærekniven kan ramme skjulte strømledninger eller eget netkabel.**
Kommer kniven i kontakt med spændingsførende ledninger, kan maskinens metaldele sættes under spænding, hvilket kan give elektrisk stød.

f) **Hold alle ledninger væk fra skæreområdet.** *Ledninger kan være gemt i hække og buske og blive utilsigtet skåret igennem af kniven.*

g) **Anvend ikke hækkeklipperen ved dårligt vejr, især ved fare for tordenvejr.** *Det reducerer faren for et lynnedslag.*

Sikkerhedshenvisninger vedr. hækkeklippere med forlænget rækkevidde

a) **Reducer faren for død pga. elektrisk død ved aldrig at anvende hækkeklipperen med forlænget rækkevidde i nærheden af elektrisk ledninger.** *Berøring af eller anvendelse i nærheden af strømførende ledninger kan medføre alvorlige kvæstelser eller dødelige elektriske stød.*

b) **Betjen altid hækkeklipperen med forlænget rækkevidde med begge hænder.** *Hold hækkeklipperen med forlænget rækkevidde med begge hænder for at undgå at miste kontrollen.*

c) **Bær hovedbeskyttelse ved arbejde med hækkeklipperen med forlænget rækkevidde over hovedet.**
Nedfaldende brudstykker kan forårsage alvorlige kvæstelser.

Gennemsøg hække eller buske for skjulte genstande (f.eks. trådhegn og skjulte ledninger).

Det anbefales at anvende et fejlstrømsrelæ med en brydestrøm på 30 mA eller mindre.

Hold hækkeklipperen med begge hænder på begge håndtag.

Hækkeklipperen er beregnet til arbejde, hvor brugeren står på jorden og ikke på en stige eller andre ustabile overflader.

Kontroller før anvendelsen af hækkeklipperen, at alle de bevægelige deles (f. eks. det forlængede skafts og drejelementets) låseanordninger er låst.

Yderligere sikkerhedshenvisninger

FARE! Små dele kan nemt sluges. Der er risiko for, at små børn kan blive kvalt i polyposen. Hold små børn på afstand under monteringen.

Sikkerhed på arbejdspladsen

Brug kun maskinen, til det den er beregnet til.

Operatøren eller brugeren er ansvarlig for, at andre personer eller deres ejendom ikke kommer til skade.

Vær særligt opmærksom på, at andre personer kan være i fare ved betjening og transport pga. teleskopfunktionens store arbejdsradius.

Fare for at snuble. Hold øje med ledningen, når der arbejdes.

FARE! Når der bæres høreværn og pga. støj fra apparatet, mærker man muligvis ikke, at personer nærmer sig.

Anvend ikke apparatet hvis der er optræk til tordenvejr.

Må ikke anvendes i nærheden af vand.

Informationer om sikkerhed ved brug af elektriske dele

Det anbefales at bruge en fejlstrømsafbryder, som udløser under 30 mA. Kontroller fejlstrømsafbryderen ved hver anvendelse.

Inden brug skal ledningen kontrolleres for beskadigelser. Hvis der er tegn på beskadigelser eller ældning skal den udskiftes.

Hvis tilslutningsledningen skal udskiftes, så skal det gøres af producenten eller hans stedfortræder, så sikkerheden er garanteret.

Brug ikke maskinen, hvis de elektriske ledninger er beskadiget eller slidt.

Afbryd straks strømmen, hvis ledningen opviser revner, eller isoleringen er beskadiget. Ledningen må ikke berøres, før strømmen er afbrudt.

Forlængerledningen må ikke være snoet under drift. Snoede ledninger kan blive overophedet og nedsætte maskinens effektive ydeevne.

Afbryd altid først strømmen, inden du fjerner et stik, en ledningsadapter eller en forlængerledning.

Sluk for maskinen, træk stikket ud af stikdåsen og kontroller den elektriske ledning for beskadigelser eller ældning inden den vikles op til opbevaring. En ødelagt ledning må ikke repareres; den skal erstattes med en ny.

Ledningen skal altid vikles forsigtigt op, så der undgås knæk.

Opladeren må kun tilsluttes en vekselspænding, som står på typeskiltet.

Der må under ingen omstændigheder være tilsluttet en jordledning til maskinen.

Hvis maskinen starter uventet, når stikket sættes i, skal det straks trækkes ud igen, og maskinen skal kontrolleres af GARDENA service.

FARE! Produktet opretter et elektromagnetisk felt under driften. Dette felt kan under bestemte betingelser have indflydelse på funktionen af aktive eller passive medicinske implantater. For at udelukke livsfarlige situationer, der kan medføre alvorlige kvæstelser med døden til følge, bør personer med et medicinsk implantat sætte sig i forbindelse med en læge eller implantatets producent, inden dette produkt anvendes.

Ledning

Brug kun forlængerledninger, der er godkendt iht. HD 516.

→ Spørg en autoriseret elektriker.

Personlig sikkerhed

Bær altid egnet tøj, sikkerhedshandsker og faste sko.

Undgå at komme i kontakt med olien på kniven, specielt hvis du reagerer allergisk.

Kontroller de områder hvor maskinen skal anvendes og fjern alle tråde, skjulte elektriske ledninger og andre fremmede objekter.

Alle justeringsarbejder (vinkling af skærehoved, ændring af teleskoprørslængde) skal foretages med monteret beskyttelsesafdækning og maskinen må ikke stilles på kniven.

Hold altid maskinen rigtigt med begge hænder på begge håndtag Ⓐ og Ⓑ **[fig. S1]**.

Inden maskinen tages i brug eller efter et kraftigt slag, skal maskinen kontrolleres for evt. slid eller beskadigelser. Lad de nødvendige reparationer gennemføres efter behov.

Forsøg aldrig at arbejde med en ufuldstændig maskine, eller med én hvor det ikke er muligt at foretage autoriserede modifikationer.

Brug og vedligeholdelse af el-værktøj

Du bør vide, hvordan maskinen kan standses i en nødsituation.

Hold aldrig maskinen i en af beskyttelsesanordningerne.

Tag ikke maskinen i brug, hvis beskyttelsesanordningerne (beskyttelsesafdækning, hurtigt knivstop) er beskadiget.

Maskinen må ikke bruges, mens man står på en stige.

Træk stikket ud:

– når maskinen er uden opsyn;
– inden der fjernes en blokering;
– inden maskinen kontrolleres eller renses eller der skal udføres arbejder på den;
– når du rammer en genstand. Maskinen må først tages i brug igen, når det er helt sikkert, at den komplette maskine er i en sikker driftstilstand;
– når maskinen begynder at vibrere stærkt. I dette tilfælde skal det straks kontrolleres. Ekstreme vibrationer kan forårsage kvæstelser.
– inden du overlader maskinen til en anden person.

Brug kun maskinen fra mellem 0 °C og 40 °C.

Vedligeholdelse og opbevaring

FARE FOR KVÆSTELSER!
Rør ikke ved kniven.

→ **Når der stoppes med at arbejde, skal beskyttelsesafdækningen sættes på.**

Alle møtrikker, bolte og skruer skal være spændt fast, for at opnå en sikker driftstilstand af apparatet.

Hvis apparatet blev meget varmt under driften, skal det køle af, inden det igen opbevares.

2. MONTERING

Hækkesaks, kniv, beskyttelsesafdækning og driftsvejledning er inkluderet i leverancen.

FARE! Legemsbeskadigelse!
Snitlæsioner ved utilsigtet start af maskinen.

→ **Inden montering af maskinen skal der sørges for, at stikket er trukket ud og at beskyttelsesafdækningen ① er skubbet på kniven ② [fig. A1].**

Monter teleskopskaftet [fig. A2/A3]:

1. Skub teleskoprøret ③ ind i motorenheden ④ til anslag. I den forbindelse skal de to markeringer Ⓜ ligge overfor hinanden.
2. Skru den grå møtrik ⑤ fast.

3. BETJENING

FARE! Legemsbeskadigelse!
Snitlæsioner ved utilsigtet start af maskinen.

→ **Inden maskinen tilsluttes, indstilles eller transporteres, skal stikket trækkes ud og beskyttelsesafdækningen ① skubbes på kniven ② [fig. A1].**

Hækkeklipperen tilsluttes [fig. O1]:

FARE! Elektrisk stød!
El-kablet ⑥ ødelægges, hvis forlængerledningen ⑦ ikke er ført ind i kabellåsen ⑧.

→ **Inden betjening af maskinen skal forlængerledningen ⑦ føres ind i kabellåsen ⑧.**

→ **Når maskinen tilsluttes, må der ikke holdes på beskyttelsesskærmen ①.**

1. Forlængerledningen ⑦ føres med stroppen ind i kabellåsen ⑧ og strammes.
2. Stik maskinens stik ⑭ ind i forlængerledningens kobling ⑮.
3. Stik forlængerledningen ⑦ ind i en 230 V stikdåse.

Arbejdspositioner:

Maskinen kan arbejde i 4 positioner (lignende illustrationer).

– **[Fig. O2]: Sidelæns klipning: Teleskoprør skubbet ind**
– **[Fig. O3]: Høj lodret klipning: Teleskoprør forlænget**
– **[Fig. O4]: Høj vandret klipning: Motorenheden vippet 75°, teleskoprøret er forlænget**
– **[Fig. O5]: Lav klipning: Motorenheden vippet – 60°, teleskoprøret er forlænget**

Start af hækkeklipperen [fig. A1/O6]:

FARE! Legemsbeskadigelse!
Fare for kvæstelser hvis maskinen ikke standser, når startknappen slippes!

→ **Kortslut aldrig sikkerhedsanordningerne (f. eks. ved at binde sikkerhedsafbryderen ⑪ og/eller startknappen ⑬ fast til håndtaget).**

Start:

Maskinen har en sikkerhedsafbryder ⑪, som beskytter mod utilsigtet tænding.

1. Træk beskyttelsesafdækningen ① af kniven ②.
2. Hold den ene hånd på maskinens teleskoprør og den anden på håndtaget ⑫.
3. Skub sikkerhedsafbryderen ⑪ frem og tryk på startknappen ⑬. *Maskinen starter.*
4. Slip sikkerhedsafbryderen ⑪.

Stop:

1. Slip startknappen ⑬.
2. Skub beskyttelsesafdækningen ① på kniven ②.

Vip motorenheden [fig. O7]:

Til høj eller lav klipning kan motorenheden ④ vippes 15° ad gangen fra 75 til – 60°.

1. Hold den orange knap ⑨ trykket.
2. Vip motorenheden ④ i den ønskede retning.
3. Slip den orange knap ⑨ og lad motorenheden ④ gå i hak.

Kør teleskoprøret ud [fig. O8]:

Til høj eller lav klipning kan teleskoprøret ③ trækkes trinløst ud op til 45 cm.

da

1. Løsn den orange møtrik ⑩.
2. Kør teleskoprøret ③ ud til den ønskede længde.
3. Skru den orange møtrik ⑩ fast igen.

4. VEDLIGEHOLDELSE

[Fig. A1]:

FARE! Legemsbeskadigelse!
Snitlæsioner ved utilsigtet start af maskinen.

→ **Inden vedligeholdelse af maskinen skal der sørges for, at stikket er trukket ud og at beskyttelsesafdækningen ① er skubbet på kniven ②.**

Rensning af hækkeklipperen:

FARE! Legemsbeskadigelse!
Fare for kvæstelser og risiko for beskadigelse af produktet.

→ **Produktet må ikke rengøres med vand eller med en vandstråle (især ikke under højtryk).**

→ **Må ikke renses med kemikalier samt benzin eller opløsningsmidler. Nogle af disse kan ødelægge vigtige kunststofdele.**

Ventilationsslidserne skal altid være rene.

1. Rengør maskinen med en fugtig klud.
2. Rens ventilationsslidserne med en blød børste (ikke med en skruetrækker).
3. Rens kniven ② med en olie med lav viskositet (f.eks. GARDENA plejeolie **Varenr. 2366**). Undgå at der kommer olie på kunststofdelene.

5. OPBEVARING

Afbrydelse af brugen [fig. A1]:

Produktet skal opbevares utilgængeligt for børn.

1. Træk stikket ud.
2. Rengør maskinen (se 4. VEDLIGEHOLDELSE) og skub beskyttelsesafdækningen ① på kniven ②.
3. Opbevar maskinen et tørt og frostsikkert sted.

6. FEJLAFHJÆLPNING

FARE! Legemsbeskadigelse!
SSnitlæsioner ved utilsigtet start af maskinen.

→ **Inden fejlafhjælpning på maskinen skal der sørges for, at stikket er trukket ud og at beskyttelsesafdækningen ① er skubbet på kniven ② [fig. A1].**

Problem	Mulig årsag	Afhjælpning
Maskinen starter ikke	Forlængerledningen er enten ikke sat i eller beskadiget.	→ Sæt forlængerledningen i eller udskift den.
	Kniven er blokeret.	→ Fjern forhindringen.
Maskinen kan ikke mere slukkes	Startknappen klemmer.	→ Træk stikket ud, og løsn startknappen.
Uren skæring	Kniven er sløv eller beskadiget.	→ Få kniven udskiftet af GARDENA service.

BEMÆRK: Henvend dig til dit GARDENA Servicecenter i tilfælde af andre fejl. Reparationer må kun udføres af GARDENA Servicecentrene eller af forhandlere, som er autoriseret af GARDENA.

7. TEKNISKE DATA

Teleskopisk hækkeklipper	Enhed	Værdi (Varenr. 8883)
Tilslutningseffekt motor	W	500
Netspænding/ Netfrekvens	V / Hz	230 / 50
Antal løft	/ min.	1.600
Knivlængde	cm	48
Knivåbning	mm	25
Teleskoprørets forlængelsesområde	cm	0 – 45
Vægt (ca.)	kg	4,1
Lydtrykniveau L_{pA} [1)] Usikkerhed k_{pA}	dB (A)	83 3,0
Lydeffektniveau L_{WA} [2)]: målt/garanteret	dB (A)	96 / 98
Håndarmsvingning a_{vhw} [1)]	m/s^2	3,8 ± 1,5

Målemetode iht.: [1)] EN 62841-4-2 [2)] RL 2000/14/EG

BEMÆRK: Den anførte vibrationsemissionsværdi blev målt iht. en standardiseret kontrolmetode og kan bruges til at sammenligne elektriske værktøjer med hinanden. Denne værdi kan også bruges til en foreløbig vurdering af eksponeringen. Vibrationsemissionsværdien kan variere under værktøjets virkelige anvendelse.

8. TILBEHØR/RESERVEDELE

GARDENA Vedligeholdelsesspray	Forlænger knivens levetid.	**Varenr. 2366**

9. SERVICE

Du kan finde de aktuelle kontaktoplysninger for vores serviceafdeling online på: www.gardena.com/contact

10. BORTSKAFFELSE

Bortskaffelse af produktet:
(iht. Dir. 2012/19/EU)

Produktet må ikke bortskaffes via normalt husholdningsaffald. Det skal bortskaffes iht. de gældende lokale miljøforskrifter.

VIGTIGT!

→ Bring produktet hen til en miljøstation i nærheden.

fi Teleskooppivarrellinen pensasleikkuri

1. TURVAOHJEET 25
2. KOKOONPANO 26
3. KÄYTTÖ 26
4. HUOLTO 27
5. SÄILYTYS 27
6. VIKOJEN KORJAUS 27
7. TEKNISET TIEDOT 27
8. LISÄVARUSTEET/VARAOSAT 27
9. HUOLTOPALVELU 27
10. HÄVITTÄMINEN 27

Alkuperäisohjeen käännös.

Tätä tuotetta ei ole tarkoitettu sellaisten henkilöiden (mukaan lukien lapset) käyttöön, joiden fyysiset, aistiperäiset tai henkiset kyvyt ovat rajoittuneet, tai joilla ei ole käyttöön tarvittavaa kokemusta ja/tai taitoja, paitsi jos heitä valvoo heidän turvallisuudestaan vastuussa oleva henkilö tai he saavat tältä ohjeet siitä, miten tuotetta on käytettävä. Lapsia tulee valvoa, jotta he eivät missään tapauksessa leiki tuotteella.

Määräystenmukainen käyttö:

GARDENA Teleskooppivarrellinen pensasleikkuri on tarkoitettu pensasaitojen, pensaiden, pusikoiden ja aluskasvillisuuden leikkaamiseen yksityisissä koti- ja harrastuspuutarhoissa.

VAARA! Henkilövammat!

→ **Laitetta ei saa käyttää nurmikon/nurmikon reunojen leikkaamiseen tai kompostityyppiseen silppuamiseen.**

1. TURVAOHJEET

TÄRKEÄÄ!
Lue käyttöohje huolellisesti ja säilytä se myöhempää tarvetta varten.

Tämä kone voi väärinkäytettynä olla vaarallinen! Se saattaa aiheuttaa vakavia vammoja sekä käyttäjälle että muille ihmisille. Varoituksia ja turvallisuusohjeita täytyy noudattaa riittävän turvallisuuden ja tehokkuuden varmistamiseksi. Koneenkäyttäjä on vastuussa tässä oppaassa ja itse koneessa annettujen varoitusten ja turvallisuusohjeiden noudattamisesta.

Tuotteessa olevat merkit:

Lue käyttöohje.

Käytä silmä- ja kuulosuojaimia.

Vaara – Pidä kädet kaukana terästä.

Älä altista sateelle tai muulle kosteudelle.
Älä jätä ulos sateeseen.

Irrota pistotulppa, jos johto on vaurioitunut tai katkennut.

Hengenvaara sähköiskusta!
Pysy vähintään 10 metrin päässä virtajohdoista.

Yleiset turvaohjeet

Yleiset turvaohjeet sähkötyökaluille

VAROITUS!

Lue kaikki tähän sähkötyökaluun liittyvät turva- ja muut ohjeet, kyltit ja tekniset tiedot.
Puutteet turva- tai muiden ohjeiden noudattamisessa voivat aiheuttaa sähköiskun, tulipalon ja/tai vakavia loukkaantumisia.

Säilytä kaikki turva- ja muut ohjeet tulevaisuutta varten.
Turvaohjeissa käytetty termi "sähkötyökalu" viittaa verkkokäyttöisiin sähkötyökaluihin (verkkojohdon kanssa) ja akkukäyttöisiin sähkötyökaluihin (ilman verkkojohtoa).

1) Työpaikan turvallisuus

a) **Pidä työskentelyalueesi puhtaana ja hyvin valaistuna.** *Epäsiistit tai valaisemattomat työskentelyalueet voivat johtaa onnettomuuksiin.*

b) **Älä työskentele sähkötyökaluilla räjähdysalttiissa ympäristössä, jossa on palavia nesteitä, kaasuja tai pölyjä.** *Sähkötyökalut aiheuttavat kipinöitä, jotka voivat sytyttää pölyn tai höyryt.*

c) **Pidä lapset ja muut henkilöt kaukana sähkötyökalua käytettäessä.** *Häiriöt voivat aiheuttaa laitteen hallinnan menetyksen.*

2) Sähköturvallisuus

a) **Sähkötyökalun liitinpistokkeen on sovittava pistorasiaan. Pistoketta ei saa muuttaa mitenkään. Älä käytä väliliitintä yhdessä suojamaadoitetun sähkötyökalun kanssa.** *Muuttamattomat pistokkeet ja sopivat pistorasiat pienentävät sähköiskun riskiä.*

b) **Vältä fyysistä kontaktia maadoitettujen pintojen, kuten putkien, lämpöpatterien, liesien ja jääkaappien kanssa.** *Maadoitettu keho aiheuttaa suuremman sähköiskun riskin.*

c) **Pidä sähkötyökalut kuivana, loitolla sateesta ja kosteudelta.** *Veden pääseminen sähkötyökaluun aiheuttaa suuremman sähköiskun vaaran.*

d) **Älä käytä liitäntäjohtoa muulla tavalla, kuten sähkötyökalun kantamiseen, ripustamiseen tai pistokkeen vetämiseen pistorasiasta. Pidä johto loitolla kuumuudesta, öljystä, terävistä reunoista tai liikkuvista laitteen osista.** *Vaurioitunut tai solmussa oleva johto suurentaa sähköiskun riskiä.*

e) **Jos käytät sähkötyökalua ulkona, käytä vain ulkokäyttöön sopivia jatkojohtoja.** *Ulkokäyttöön sopivan jatkojohdon käyttö vähentää sähköiskun vaaraa.*

f) **Jos sähkötyökalun käyttöä kosteassa ympäristössä ei voida välttää, käytä vikavirtasuojakytkintä.** *Vikavirtasuojakytkimen käyttö pienentää sähköiskun vaaraa.*

3) Henkilöturvallisuus

a) **Ole tarkkaavainen ja tietoinen tekemisestäsi ja työskentele järkevästi sähkötyökalulla. Älä käytä sähkötyökalua, kun olet väsynyt tai huumeiden, alkoholin tai lääkeaineiden vaikutuksen alaisena.** *Sähkötyökalun käytössä voi yksikin hetki, jolloin tarkkaavaisuus on herpaantunut, johtaa huomattaviin vammoihin.*

b) **Käytä henkilökohtaisia suojavarusteita ja aina suojalaseja.** *Henkilökohtaisten suojavarusteiden, kuten pölysuojaimien, liukumattomien turvakenkien, suojakypärän tai kuulosuojaimien käyttö sähkötyökalun tyypin ja käyttötarkoituksen mukaan pienentää loukkaantumisriskiä.*

c) **Vältä tahatonta käyttöönottoa. Varmista, että sähkötyökalu on sammutettu ennen kuin kytket sen virtalähteeseen ja/tai kiinnität akun, otat sen käteen tai kannat sitä.** *Onnettomuuksia voi aiheutua, jos pidät sormea kytkimellä sähkötyökalua kannettaessa tai kytket sen virtalähteeseen sen ollessa kytkettynä päälle.*

d) **Poista kaikki säätötyökalut tai kiintoavaimet ennen sähkötyökalun päälle kytkemistä.** *Työkalu tai avain, joka on pyörivässä laitteen osassa, voi aiheuttaa loukkaantumisia.*

e) **Vältä epänormaalia kehon asentoa. Huolehdi tukevasta asennosta ja säilytä aina tasapaino.** *Näin voit hallita sähkötyökalua paremmin odottamattomissa tilanteissa.*

f) **Käytä aina sopivia vaatteita. Älä käytä väljiä vaatteita tai koruja. Pidä hiukset, vaatteet ja käsineet poissa liikkuvista osista.** *Liikkuvat osat voivat vetää väljät vaatteet, korut tai pitkät hiukset sisään.*

g) **Jos pölynimu- tai keruujärjestelmien asennus on mahdollista, ne on kytkettävä oikein kiinni ja niitä on käytettävä oikein.** *Pölynimun käyttö voi pienentää pölyn aiheuttamia vaaroja.*

h) **Älä ajattele olevasi oikeassa äläkä laiminlyö sähkötyökalujen turvaohjeita vaikka tuntisitkin sähkötyökalun monen käytön jälkeen.** *Huolimaton toiminta voi johtaa sekunnin murto-osissa vakaviin loukkaantumisiin.*

4) Sähkötyökalun käyttö ja käsittely

a) **Älä ylikuormita laitetta. Käytä työhösi tarkoitukseen sopivaa sähkötyökalua.** *Sopivalla sähkötyökalulla työskentelet paremmin ja turvallisemmin ilmoitetulla tehoalueella.*

b) **Älä käytä sähkötyökalua, jonka kytkin on rikki.** *Sähkötyökalu, jota ei enää voida kytkeä päälle tai pois päältä, on vaarallinen ja se on korjattava.*

c) **Vedä pistoke pistorasiasta ja/tai poista akku ennen kuin teet asetuksia laitteeseen, vaihdat lisätarvikkeita tai asetat laitteen sivuun.** *Tämä varotoimenpide estää sähkötyökalun tahatonta käynnistämistä.*

d) **Säilytä käyttämättömiä sähkötyökaluja lasten ulottumattomissa. Älä anna laitetta henkilöiden käyttöön, jotka eivät tunne sitä tai jotka eivät ole lukeneet tätä ohjetta.** *Sähkötyökalut ovat vaarallisia, jos niitä käyttää kokemattomat henkilöt.*

e) **Hoida sähkötyökaluja huolellisesti. Tarkasta, toimivatko liikkuvat osat moitteettomasti tai etteivät ne ole jumissa, onko osia murtunut tai niin vaurioituneita, että sähkötyökalun toiminta on rajoittunut. Anna vaurioituneet osat korjattavaksi ennen laitteen käyttöä.** *Monet onnettomuudet ovat seurausta huonosti huolletuista sähkötyökaluista.*

f) **Pidä leikkuutyökalut terävänä ja puhtaana.** *Huollellisesti hoidetut leikkuutyökalut, joiden terät ovat teräviä, jumiutuvat vähemmän ja ovat helpommin ohjattavia.*

g) **Käytä sähkötyökaluja, lisätarvikkeita, käyttötyökaluja ym. näiden ohjeiden mukaan. Huomioi myös työolosuhteet ja suoritettava tehtävä.** *Sähkötyökalujen käyttö muissa kuin niille tarkoitetuissa sovelluksissa voi johtaa vaarallisiin tilanteisiin.*

h) **Pidä kahvat ja kahvapinnat kuivina, puhtaina ja öljyttöminä ja rasvattomina.** *Liukkaat kahvat ja kahvapinnat estävät sähkötyökalun turvallisen käytön ja hallinnan odottamattomissa tilanteissa..*

5) Huolto

Anna sähkötyökalusi ainoastaan pätevän ammattihenkilökunnan korjattavaksi ja vain alkuperäisillä varaosilla.
Näin varmistetaan, että sähkötyökalun turvallisuus säilyy.

Pensasleikkureiden turvaohjeet

a) **Pidä kaikki kehon osat kaukana leikkuuterästä. Älä yritä poistaa leikkausjätettä käynnissä olevasta terävästä tai pitää kiinni leikattavasta materiaalista.** *Terät liikkuvat vielä kytkimen sammuttamisen jälkeen. Pensasleikkurin käytössä voi yksikin hetki, jolloin tarkkaavaisuus on herpaantunut, johtaa vakaviin vammoihin.*

b) **Kanna pensasleikkuria kahvasta terän ollessa pysähtynyt ja ilman, että sormesi on virrankatkaisimen lähellä.** *Pensasleikkurin oikea kantotapa pienentää tahattoman käytön vaaraa ja mahdollista terän aiheuttamaa loukkaantumista.*

c) **Vedä pensasleikkuria kuljetettaessa tai säilytettäessä aina suojus terän päälle.** *Asianmukainen toiminta pensasleikkurin kanssa pienentää terän aiheuttamaa loukkaantumisvaaraa.*

d) **Varmista, että kaikki kytkimet on kytketty pois päältä ja virtapistoke on vedetty irti, ennen kuin poistat kiinni jäänyttä leikattavaa materiaalia tai huollat konetta.** *Pensasleikkurin odottamaton käyttö kiinni jäänyttä materiaalia poistettaessa voi johtaa vakaviin loukkaantumisiin.*

e) **Pidä pensasleikkurista kiinni vain eristetyistä kahvapinnoista, koska leikkuuterä voi osua piilossa oleviin sähköjohtoihin tai omaan verkkojohtoon.** *Terän kontakti jännitteenalaisen johdon kanssa voi muuttaa myös laitteen metalliset osat jännitteen alaisiksi ja aiheuttaa sähköiskun.*

f) **Pidä kaikki mahdolliset johdot poissa leikkuualueelta.** *Johdot voivat olla piilossa pensasaidoissa ja puskissa ja terä voi osua niihin vahingossa.*

g) **Älä käytä pensasleikkuria huonolla ilmalla, varsinkaan jos on salamojen vaara.** *Se pienentää salamaniskun vaaraa.*

Turvaohjeet pensasleikkureille pidennetyllä ulottuvuudella

a) **Älä koskaan käytä pensasleikkuria pidennetyllä ulottuvuudella sähköjohtojen lähellä, jolloin pienennät sähköiskun aiheuttamaa kuolemanvaaraa.**

fi

Sähköjohtojen koskettaminen tai käyttö niiden lähellä voi johtaa vakaviin loukkaantumisiin tai kuolemaan johtavaan sähköiskuun.

b) **Käytä pensasleikkuria pidennetyllä ulottuvuudella aina molemmin käsin.** *Pidä pensasleikkurista pidennetyllä ulottuvuudella aina kiinni molemmin käsin, jottet menetä sen hallittavuutta.*

c) **Käytä pääsuojaa, jos työskentelet pensasleikkurilla pidennetyllä ulottuvuudella pään yläpuolella.** *Putoavat osat voivat johtaa vakaviin loukkaantumisiin.*

Etsi pensasaidoissa ja puskissa piilossa olevia kohteita (esim. piikkilankoja ja piilossa olevia johtoja).

On suositeltavaa käyttää vikavirtasuojakytkintä, jonka laukaisuvirta on 30 mA tai pienempi.

Pidä pensasleikkurista kiinni molemmin käsin molemmista kahvoista.

Pensasleikkuri on tarkoitettu töihin, joissa käyttäjä seisoo maassa eikä kiipeä tikkaille tai muille huterille telineille.

Varmista ennen pensasleikkurin käyttöä, että kaikkien liikkuvien osien (esim. pidennetyn varren ja kääntöelementin) lukitusjärjestelmät ovat lukitusasennossa.

fi

Lisänä olevat turvaohjeet

VAARA! Pienet osat voidaan niellä helposti. Muovipussin vuoksi pienten lasten tukehtumisvaara. Pidä pienet lapset kaukana kokoamisen aikana.

Turvallisuus työpaikalla

Käytä laitetta vain kuten sitä on tarkoitus käyttää.

Ohjaaja tai käyttäjä on vastuussa muiden henkilöiden onnettomuuksista ja henkilöille tai heidän omaisuudelleen aiheutuvasta vaarasta.

Huomioi erityisesti käytön ja kuljetuksen aikana, kun teleskooppivarret on aukaistu, laajentuneesta työalueesta aiheutuvat vaaratilanteet muille henkilöille.

Kompastumisvaara. Varo johtoa työskennellessä.

VAARA! Kun käytetään kuulosuojaimia ja laite aiheuttaa melua, ei mahdollisesti huomata ihmisten lähestymistä.

Älä käytä laitetta ukonilman lähestyessä.

Älä käytä veden läheisyydessä.

Turvallisuustiedot sähköosia käytettäessä

On suositeltavaa käyttää vikavirtasuojakytkintä, jonka laukaisuvirta on enintään 30 mA. Tarkasta vikavirtasuojakytkin joka käytön yhteydessä.

Ennen käyttöä johto on tarkastettava vaurioiden varalta. Jos johdossa ilmenee vaurion tai vanhenemisen merkkejä, se on vaihdettava.

Liitäntäjohdon varakappaletta tarvittaessa, se on annettava valmistajan tai sen valtuutetun vaihdettavaksi turvallisuusvaarojen välttämiseksi.

Älä käytä laitetta, jos sähköjohto on vaurioitunut tai kulunut.

Katkaise yhteys sähkönjakeluun välittömästi, jos johdossa ilmenee viiltoja tai eristys on vaurioitunut. Älä koske johtoon ennen kuin yhteys sähkönjakeluun on katkaistu.

Sen jatkojohto ei saa olla rullattu kokoon käytön aikana. Kokoon rullatut johdot voivat ylikuumentua ja vähentää laitteesi suorituskykyä.

Katkaise sähkönjakelu aina ennen kuin poistat pistokkeen, johdonliittimen tai jatkojohdon.

Kytke laite pois päältä, irrota pistoke pistorasiasta ja tarkasta sähköjohto vaurioiden ja vanhenemisen merkkien varalta ennen kuin rullaat johdon kokoon säilytystä varten. Vaurioitunutta johtoa ei saa korjata, se on vaihdettava uuteen.

Rullaa johto aina kokoon varovasti ja vältä taittumisia.

Liitä laite vain tyyppikilvessä ilmoitettuun vaihtojännitteeseen.

Laitteeseen ei saa mihinkään kohtaan missään tapauksessa liittää maadoitusjohtoa.

Jos laite käynnistyy odottamasti, kun laite kytketään sähkönjakeluun, irrota se siitä välittömästi ja anna laite GARDENAn huoltopalvelun tarkastettavaksi.

VAARA! Tämä tuote tuottaa käytössä sähkömagneettisen kentän. Kenttä voi tietyissä olosuhteissa vaikuttaa aktiivisten tai passiivisten lääkinnällisten implanttien toimintaan. Jotta vakaviin loukkaantumisiin tai kuolemaan johtavien tilanteiden vaara voidaan välttää, lääkinnällistä implanttia käyttävien henkilöiden tulisi ennen tuotteen käyttöä kääntyä lääkärinsä ja implantin valmistajan puoleen.

Johto

Käytä vain HD 516 mukaan hyväksyttyjä jatkojohtoja.

→ Kysy sähköalan asiantuntijaltasi.

Henkilökohtainen turvallisuus

Käytä aina sopivia vaatteita, suojakäsineitä ja tukevia kenkiä.

Vältä kontaktia terän öljyn kanssa, varsinkin jos olet allerginen sille.

Tarkasta alueet, jossa laitetta on tarkoitus käyttää ja poista kaikki metallilangat ja vieraat esineet.

Kaikki säätötyöt (leikkuupään kallistus, teleskooppiputken pituuden muuttaminen) on tehtävä suojuksen ollessa asetettuna terän päälle eikä laitetta saa tällöin asettaa leikkuuterän päälle.

Pidä laitetta aina oikein molemmin käsin molemmista kahvoista Ⓐ ja Ⓑ **[kuva S1]**.

Ennen käyttöä ja jos koneeseen on osunut voimakas isku, on kone tarkastettava mahdollisten kulumien tai vaurion varalta. Anna laite tarvittaessa korjattavaksi.

Älä koskaan yritä työskennellä epätäydellisellä laitteella tai sellaisella, johon on tehty ilman asianmukaisia valtuuksia muutoksia.

Sähkölaitteiden käyttö ja hoito

Sinun tulisi tietää, miten kytket laitteen pois päältä hätätilanteessa.

Älä koskaan pidä laitteesta kiinni suojavarustuksen kohdalta.

Älä käytä laitetta, jos sen suojalaitteet (suojus, terän pikapysäytys) ovat vaurioituneet.

Laitteen käytössä ei saa käyttää tikkaita.

Vedä pistotulppa irti:

– ennen kuin jätät laitteen ilman valvontaa;
– ennen kuin poistat esteen;
– ennen kuin tarkastat tai puhdistat laitteen tai ennen kuin siihen tehdään säätö- tai huoltotöitä;
– kun osut sillä johonkin esineeseen. Laitetta saa käyttää jälleen vasta silloin, kun on ehdottoman varmaa, että koko laite on turvallisessa käyttökunnossa;
– kun laite alkaa täristä epätavallisen kovaa. Tässä tapauksessa se on tarkastettava välittömästi. Epätavallisen kova tärinä voi aiheuttaa loukkaantumisia;
– ennen kuin luovutat laitteen toiselle henkilölle;

Käytä laitetta vain lämpötilassa 0 – 40 °C.

Huolto ja säilytys

LOUKKAANTUMISVAARA!
Älä koske terään.

→ Työnnä suojus paikoilleen kun lopetat tai keskeytät työt.

Kaikkien mutterien, pulttien ja ruuvien on oltava kiristetty kunnolla, jotta laitteen turvallinen käyttökunto on varmistettu.

Jos laite on kuumentunut käytössä, anna sen jäähtyä ennen säilytykseen laittamista.

2. KOKOONPANO

Toimitukseen sisältyy pensasleikkuri, terä, suojus ja käyttöohje.

VAARA! Henkilövammat!
Viiltohaavojen vaara, kun laite kytkeytyy vahingossa päälle.

→ Ennen laitteen kokoamista varmista, että pistotulppa on irrotettu ja suojus ① on asetettu terän ② päälle [kuva A1].

Teleskooppivarren asennus [kuva A2/A3]:

1. Työnnä teleskooppivarsi ③ vasteeseen asti moottoriyksikköön ④. Tällöin molempien merkkien Ⓜ on oltava vastakkain.
2. Kiristä harmaa mutteri ⑤.

3. KÄYTTÖ

VAARA! Henkilövammat!
Viiltohaavojen vaara, kun laite kytkeytyy vahingossa päälle.

→ Ennen laitteen liitäntää, asetusta tai kuljettamista irrota pistotulppa ja työnnä suojus ① terän ② päälle [kuva A1].

Pensasleikkurin liitäntä [kuva O1]:

VAARA! Sähköisku!
Liitäntäjohdon ⑥ vaurio, jos jatkojohtoa ⑦ ei ole asetettu johdon vedonpoistoon ⑧.

→ Aseta jatkojohto ⑦ ennen käyttöä johdon vedonpoistoon ⑧.

→ Älä pidä kiinni suojuksesta ① laitetta liittäessä.

1. Aseta jatkojohto ⑦ ja lenkki johdon vedonpoistoon ⑧ ja kiristä.
2. Pistä laitteen pistoke ⑭ jatkojohdon kytkimeen ⑮.
3. Kytke jatkojohto ⑦ 230 V verkkopistokkeeseen.

Työasennot:

Laitetta voidaan käyttää 4 työasennossa (kuten kuvissa).

– **[Kuva O2]: Leikkaaminen sivulta: Teleskooppivarsi siirretty sisään**
– **[Kuva O3]: Leikkaaminen korkealta pystysuoraan: Teleskooppivarsi pidennettynä.**
– **[Kuva O4]: Leikkaaminen korkealta vaakasuoraan: Moottoriyksikkö 75° kulmassa, teleskooppivarsi pidennettynä**
– **[Kuva O5]: Leikkaaminen matalalta: Moottoriyksikkö – 60° kulmassa, teleskooppivarsi pidennettynä**

Aitaleikkurin käynnistäminen [kuva A1/O6]:

VAARA! Henkilövammat!
Loukkaantumisvaara, jos laite ei kytkeydy pois päältä käynnistyspainikkeesta irrotettaessa!
→ Älä milloinkaan ohita turvajärjestelmiä (esim. sitomalla kahvan kytkennänestoa ⑪ ja/tai käynnistyspainiketta ⑬ kiinni).

Käynnistys:

Laite on varustettu kytkennänestolla ⑪ tahatonta päällekytkemistä vastaan.

1. Vedä suojus ① terän ② päältä.
2. Kannattele laitetta toisella kädellä teleskooppivarresta ja toisella kädellä kahvasta ⑫ kiinni pitäen.
3. Työnnä kytkennänesto ⑪ eteen ja paina sitten käynnistyspainiketta ⑬. *Laite käynnistyy.*
4. Päästä kytkennänestosta ⑪.

Pysäytys:

1. Päästä käynnistyspainikkeesta ⑬ irti.
2. Työnnä suojus ① terän ② päälle.

Moottoriyksikön kallistaminen [kuva O7]:

Korkealta ja matalalta leikkaamista varten moottoriyksikköä ④ voidaan kallistaa 15°-askelissa 75°-kulmasta – 60°-kulmaan.

1. Pidä oranssia painiketta ⑨ painettuna.
2. Kallista moottoriyksikköä ④ haluttuun suuntaan.
3. Päästä oranssista painikkeesta ⑨ irti ja anna moottoriyksikön ④ lukittua.

Teleskooppivarren pidentäminen [kuva O8]:

Korkealta ja matalalta leikkaamista varten teleskooppivartta ③ voidaan siirtää ulos portaattomasti 45 cm asti.

1. Vapauta oranssi mutteri ⑩.
2. Pidennä teleskooppivarsi ③ haluttuun pituuteen.
3. Kiristä oranssi mutteri ⑩ jälleen.

4. HUOLTO

[Kuva A1]:

VAARA! Henkilövammat!
Viiltohaavojen vaara, kun laite kytkeytyy vahingossa päälle.
→ Ennen laitteen huoltoa varmista, että pistotulppa on irrotettu ja suojus ① on asetettu terän ② päälle.

Aitaleikkurin puhdistaminen:

VAARA! Henkilövammat!
Loukkaantumisvaara ja tuotteen vaurioitumisriski.
→ Älä puhdista tuotetta vedellä tai vesisuihkulla (varsinkaan painepesurin vesisuihkulla).
→ Älä puhdista kemikaaleilla, bensiinillä tai liuotinaineilla. Tämä voi tuhota tärkeitä muoviosia.

Tuuletusrakojen on oltava aina puhtaita.

1. Puhdista laite kostealla rätillä.
2. Puhdista ilmastointiraot pehmeällä harjalla (älä ruuvinvääntimellä).
3. Voitele terä ② matalaviskoosisella öljyllä (esim. GARDENA hoitoöljy **tuotenro 2366**). Vältä öljyn joutumista muoviosiin.

5. SÄILYTYS

Käytöstä poistaminen [kuva A1]:

Tuote on säilytettävä lasten ulottumattomissa.

1. Vedä pistotulppa irti.
2. Puhdista laite (katso 4. HUOLTO) ja työnnä suojus ① terän ② päälle.
3. Säilytä laite kuivassa, jäätymiseltä suojatussa paikassa.

6. VIKOJEN KORJAUS

VAARA! Henkilövammat!
Viiltohaavojen vaara, kun laite kytkeytyy vahingossa päälle.
→ Ennen laitteen virhekorjausta varmista, että pistotulppa on irrotettu ja suojus ① on asetettu terän ② päälle [kuva A1].

Ongelma	Mahdollinen syy	Korjaus
Laite ei käynnisty	Jatkojohtoa ei ole liitetty tai se on vaurioitunut.	→ Kytke jatkojohto kiinni tai vaihda tarvittaessa.
	Terä jumissa.	→ Poista este.
Laitetta ei voi enää kytkeä pois päältä	Käynnistyspainike on jumissa.	→ Vedä pistotulppa irti ja vapauta käynnistyspainike.
Leikkuujälki on epäpuhdas	Terä tylsä tai viallinen.	→ Vaihdata terä GARDENA-huollossa.

HUOMAUTUS: Käänny muissa häiriötapauksissa GARDENA-huoltopalvelun puoleen. Korjaukset saa suorittaa ainoastaan GARDENA-huoltopalvelu tai GARDENAN valtuuttamat erikoisliikkeet.

7. TEKNISET TIEDOT

Teleskooppivarrellinen pensasleikkuri	Yksikkö	Arvo (tuotenro 8883)
Moottorin ottoteho	W	500
Verkkojännite/ Verkkotaajuus	V / Hz	230 / 50
Iskuluku	/ min.	1.600
Terän pituus	cm	48
Terän avautumispituus	mm	25
Teleskooppivarren pitenemisalue	cm	0 – 45
Paino (noin)	kg	4,1
Äänenpainetaso L_{pA} [1)] **Epävarmuus k_{pA}**	dB (A)	83 3,0
Äänitehotaso L_{WA} [2)]: mitattu/taattu	dB (A)	96 / 98
Käsiin kohdistuva tärinä a_{vhw} [1)]	m/s^2	3,8 ± 1,5

Mittausmenetelmä: [1)] EN 62841-4-2 [2)] RL 2000/14/EG

HUOMAUTUS: Ilmoitettu tärinäpäästöarvo mitattiin määräysten mukaisen tarkastusmenetelmän mukaisesti ja sitä voidaan käyttää vertailussa muiden sähkötyökalujen kanssa. Tätä arvoa voidaan käyttää myös altistumisen väliaikaiseen arviointiin. Tärinäpäästöarvo voi vaihdella sähkötyökalun todellisen käytön aikana.

8. LISÄVARUSTEET/VARAOSAT

GARDENA-puhdistussuihke	Pidentää terän käyttöikää.	**tuotenro 2366**

9. HUOLTOPALVELU

Huoltopalvelumme ajantasaiset yhteystiedot ovat osoitteessa: www.gardena.com/contact

10. HÄVITTÄMINEN

Tuotteen hävittäminen:
(direktiivin 2012/19/EU mukaan)

Tuotetta ei saa hävittää tavallisen kotitalousjätteen mukana. Se on hävitettävä voimassa olevien paikallisten ympäristönsuojelumääräysten mukaisesti.

TÄRKEÄÄ!

→ Hävitä tuote paikallisen kierrätyskeskuksen kautta.

fi

no Teleskop hekksaks

1. SIKKERHETSANVISNINGER 28
2. MONTASJE 29
3. BETJENING 30
4. VEDLIKEHOLD 30
5. LAGRING 30
6. UTBEDRE FEIL 30
7. TEKNISKE DATA 30
8. TILBEHØR/RESERVEDELER 31
9. SERVICE 31
10. AVHENDING 31

Oversettelse av de originale instruksjonene.

Dette produktet er ikke ment for bruk av personer (inkludert barn) med begrensede fysiske, sensoriske eller åndelige evner eller på grunn av manglende erfaring og/eller manglende kunnskap, dette såfremt de ikke er under oppsyn av en person som er ansvarlig for sikkerheten, eller får instruksjoner av den, om bruken av produktet. Barn skal være under oppsyn for å sikre at de ikke leker med produktet.

no

Riktig anvendelse:

GARDENA Teleskop hekksaksen skal kutte hekker, busker stauder og markdekkende planter i den private hus- og hobbyhagen.

FARE! Personskader!

→ **Apparatet må ikke anvendes til å klippe plener/plenkanter eller til å oppdele i små stykker som i kompostering.**

1. SIKKERHETSANVISNINGER

VIKTIG!
Les nøye gjennom bruksanvisningen og oppbevar denne til senere bruk.

Hvis ditt produkt ikke blir brukt på forsvarlig måte, kan det være farlig! Ditt produkt kan forårsake alvorlig personskade, både på deg selv og andre, og advarslene og sikkerhetsinstruksene må følges for å sikre en rimelig grad av sikkerhet og effektivitet ved bruk av produktet. Det er brukerens ansvar å følge advarsels- og sikkerhetsinstruksene i denne brukermanualen og på produktet.

Symboler på produktet:

Les bruksanvisningen.

Bruk alltid øye- og hørselsvern.

Fare – Hold hendene på avstand fra kniven.

Utsettes ikke for regn, ei heller annen fuktighet.
Las ikke ute i det fri ved regn.

Trekk ut strømpluggen, hvis kabel er skadd eller avkuttet.

Livsfare grunnet strømslag!
Hold minst 10 m avstand fra strømledninger.

Generelle sikkerhetsanvisninger

Generelle sikkerhetsanvisninger for elektroverktøy

ADVARSEL!

Les alle sikkerhetsanvisninger, anvisninger, bildetekster og tekniske data som dette elektroverktøyet er utstyrt med. *Hvis sikkerhetsanvisningene og bruksanvisningene ikke overholdes, kan det føre til elektriske støt, brann og/eller alvorlige personskader.*

Oppbevar alle sikkerhetsanvisninger og bruksanvisninger for fremtidig bruk. *Begrepet "Elektroverktøy" som brukes i sikkerhetsanvisningene, henviser til strømdrevne elektroverktøy (med strømledning) og batteridrevne elektroverktøy (uten strømledning).*

1) Sikkerhet på arbeidsplassen

a) Hold arbeidsplassen ren og godt belyst.
Rot eller ubelyste arbeidsområder kan føre til ulykker.

b) Ikke arbeid med elektroverktøyet i eksplosjonsfarlige omgivelser der det kan befinne seg brennbare væsker, gasser eller støvtyper.
Elektroverktøy produserer gnister som kan antenne støv eller damp.

c) Hold barn og andre personer på avstand under bruk av elektroverktøyet. *Ved distraksjon kan du miste kontrollen over apparatet.*

2) Elektrisk sikkerhet

a) Tilkoblingsstøpselet til elektroverktøyet må passe inn i stikkontakten. Støpselet skal ikke på noen måte forandres. Ikke bruk adapterstøpsel sammen med jordede elektroverktøy. *Uendrede støpsler og passende stikkontakter reduserer risikoen for elektrisk støt.*

b) Unngå kroppskontakt med jordede overflater som på rør, varmeapparater, komfyrer og kjøleskap.
Det er en økt risiko ved elektrisk støt når kroppen din er jordet.

c) Hold elektroverktøy på avstand fra regn eller fuktighet.
Inntrengning av vann i et elektroverktøy øker risikoen for et elektrisk slag.

d) Ikke bruk tilkoblingsledningen til formålsfremmede ting, bære eller henge opp elektroverktøyet, eller trekke støpselet ut av stikkontakten. Hold kabelen på avstand fra varme, olje, skarpe kanter eller bevegelige apparatdeler.
Skadede eller viklede kabler øker risikoen for et elektrisk støt.

e) Når du arbeider utendørs med et elektroverktøy, må du kun bruke skjøteledninger som også er egnet for bruk utendørs. *Bruk av en forlengelsesledning som er egnet for bruk utendørs, reduserer risikoen for elektrisk støt.*

f) Når driften av elektroverktøyet ikke kan unngås i fuktige omgivelser, bruk en feilstrømsvernebryter.
Bruk av en feilstrømsvernebryter reduserer risikoen for et elektrisk støt.

3) Sikkerhet for personer

a) Vær oppmerksom, pass på hva du gjør, og vær fornuftig når du skal arbeide med et elektroverktøy. Ikke bruk elektroverktøy når du er trøtt eller påvirket av narkotika, alkohol eller medikamenter. *Et øyeblikk med uforsiktighet kan ved bruk av elektroverktøyet kan føre til alvorlige personskader.*

b) Bruk personlig verneutstyr og alltid vernebriller. *Bruk av personlig verneutstyr, slik som støvmaske, sklisikre sikkerhetssko, vernehjelm eller hørselvern, avhengig av type og bruk av elektroverktøyet, reduserer risikoen for skader.*

c) Unngå en utilsiktet igangsetting. Forsikre deg om at elektroverktøyet er utkoblet før du kobler det til strømforsyningen og/eller batteriet, tar det opp eller bærer det.
Hvis du bærer elektroverktøyet med fingeren på bryteren eller kobler til apparatet til strømforsyningen mens det er påslått, kan det føre til ulykker.

d) Fjern innstillingsverktøy eller skrunøkler før du slår på elektroverktøyet. *Et verktøy eller en nøkkel som befinner seg i en apparatdel som dreies, kan føre til personskader.*

e) Unngå en unormal kroppsholdning. Pass på at du står sikkert og hold alltid balansen.
Dermed kan du lettere kontrollere elektroverktøyet i uventede situasjoner.

f) Bruk egnede klær. Ikke bruk løstsittende klær eller smykker. Hold hår, klær og hansker på avstand fra bevegelige deler.
Løstsittende klær, smykker eller langt hår kan gripes av bevegelige deler.

g) Hvis det kan monteres støvavsug- og -oppsamlingsinnretninger, må disse kobles riktig til og brukes riktig.
Bruk av et støvavsug kan redusere farer på grunn av støv.

h) Ikke ta lett på sikkerheten, og ikke ignorere sikkerhetsreglene for elektroverktøy, selv om du er kjent med elektroverktøyet etter mye bruk. *Uforsiktig oppførsel kan føre til alvorlige skader i løpet av et lite sekund.*

4) Bruk og behandling av elektroverktøyet

a) Ikke overbelast apparatet. Bruk det elektroverktøyet som er beregnet til ditt arbeid. *Med det passende elektroverktøyet arbeider du bedre og sikrere i det angitte ytelsesområdet.*

b) Ikke bruk elektroverktøy med defekt bryter.
Et elektroverktøy som ikke lenger kan slås på eller av, er farlig og må repareres.

c) Trekk støpselet ut av stikkontakten og/eller fjern batteriet før du foretar apparatinnstillinger, skifter tilbehørsdeler eller legger bort apparatet.
Disse forsiktighetstiltakene forhindrer utilsiktet start av elektroverktøyet.

d) Oppbevar elektroverktøy som ikke er i bruk utilgjengelig for barn. Ikke la apparatet brukes av personer som ikke er fortrolig med dette eller som ikke har lest denne bruksanvisningen.
Elektroverktøy er farlige når de brukes av uerfarne personer.

e) Vedlikehold elektroverktøyet omhyggelig. Kontroller om bevegelige deler fungerer lytefritt og ikke klemmer, om deler er ødelagte eller skadet slik at funksjonen til elektroverktøyet er redusert. Få skadede deler reparert før bruk av apparatet.
Mange ulykker skyldes dårlig vedlikeholdte elektroverktøy.

f) Hold skjæreverktøy skarpe og rene. *Omhyggelig vedlikeholdte skjæreverktøy med skarpe skjærekanter kjører seg mindre fast og er lettere å føre.*

g) Bruk elektroverktøy, tilbehør, innsatsverktøy osv. i henhold til denne bruksanvisningen. Ta hensyn til arbeidsbetingelsene og aktiviteten som skal utføres. *Bruk av elektroverktøy til andre formål enn de som er beregnet, kan føre til farlige situasjoner.*

h) Hold håndtak og gripeflater tørre, rene og frie for olje og fett.
Glatte håndtak og gripeflater gir ikke sikker drift og kontroll over elektroverktøyet i uforutsette situasjoner.

5) Service

La elektroverktøyet kun repareres av kvalifisert fagpersonale og kun med originale reservedeler.
Dermed sikres det at sikkerheten til elektroverktøyet opprettholdes.

Sikkerhetsanvisninger for hekksakser

a) **Hold alle kroppsdeler på avstand fra skjærekniven. Ikke gjør forsøk på å fjerne snittgods mens kniven er i drift eller å holde fast materiale som skal skjæres.**
Kniven beveger seg videre etter utkobling med bryteren. Et øyeblikks uforsiktighet ved bruk av hekksaksen kan føre til alvorlige personskader.

b) **Bær hekksaksen etter håndtaket når kniven står stille og uten å ha fingrene i nærheten av effektbryteren.**
Riktig bæring av hekksaksen reduserer faren for utilsiktet drift og personskader forårsaket av kniven.

c) **Ved transport eller oppbevaring av hekksaksen må alltid dekselet trekkes over knivene.**
Riktig omgang med hekksaksen reduserer faren for personskader fra kniven.

d) **Forviss deg om at alle brytere er slått av og støpselet trukket ut før du vedlikeholder maskinen eller fjerner kuttet materiale som sitter fast.**
Hvis hekksaksen starter uventet mens du fjerner materiale som sitter fast, kan dette føre til alvorlige personskader.

e) **Hold hekksaksen kun på de isolerte gripeflatene, da skjærekniven kan berøre skjulte strømledninger eller den egne nettledningen.**
Kontakt mellom kniven og en strømførende ledning kan også sette apparatets metalldeler under strøm og føre til elektrisk støt.

f) **Hold alle ledninger unna skjæreområdet.** *Ledninger kan være skjult i hekker og busker og bli utilsiktet kuttet med kniven.*

g) **Ikke bruk hekksaksen i dårlig vær, særlig når det er fare for lyn.**
Dette reduserer faren for lynnedslag.

Sikkerhetsanvisninger for hekksakser med forlenget rekkevidde

a) **Reduser faren for dødsfall fra strøm ved å aldri bruke hekksaksen med forlenget rekkevidde i nærheten av elektriske ledninger.**
Berøring av eller bruk i nærheten av strømledninger kan føre til alvorlige personskader eller dødelig elektrisk støt.

b) **Hekksaksen med forlenget rekkevidde må alltid betjenes med begge hender.**
Hold hekksaksen med forlenget rekkevidde med begge hender for å unngå å miste kontrollen.

c) **Bruk hodebeskyttelse hvis du arbeider over hodehøyde med hekksaksen med forlenget rekkevidde.**
Bruddstykker som faller ned kan føre til alvorlige personskader.

Se i hekker og busker etter skjulte objekter (f.eks. stålgjerder og skjulte ledninger).

Det anbefales å bruke en jordfeilbryter med en utløserstrøm på 30 mA eller mindre.

Hold hekksaksen i begge håndtakene med begge hender.

Hekksaksen er ment for arbeid der brukeren står på bakken og ikke på en stige eller andre ustødige ståflater.

Før du bruker hekksaksen må du sørge for at låsemekanismene for alle bevegelige deler (f.eks. det forlengede skaftet og svingelementet) står i låsestilling.

Ekstra sikkerhetsanvisninger

FARE! Mindre deler kan lett svelges. Plastposer utgjør fare for kvelning for småbarn. Hold småbarn på avstand under monteringen.

Sikkerhet på arbeidsplassen

Apparatet skal kun brukes på riktig måte og for det formål det er ment til.

Operatøren eller brukeren er ansvarlig for andre personers uhell og for den fare de eller deres eiendom er utsatt for.

Ta spesielt ved betjening og transport hensyn til fare for andre på grunn av den forstørrede arbeids-radiusen, når teleskopet er kjørt ut.

Ved arbeidet pass på kabelen. Det er fare for at du kan snuble!

FARE! Når du bruker hørselsvernet og pga. støy fra apparatet hører du evt. ikke at personer nærmer seg.

Ikke bruk apparatet ved fare for tordenvær.

Anvend ikke i nærheten av vassdrag.

Angivelser vedrørende sikkerhet ved anvendelse av elektriske deler

Det anbefales bruk av en feilstrøm-verneinnretning med en utløsning ved ikke mer enn 30 mA. Kontroller feilstrøm-verneinnretningen ved hver anvendelse.

Før anvendelsen må det kontrolleres om kabelen er skadd. Ved tegn på en skade eller aldring må den byttes ut.

Hvis en utbytting av tilkoblingsledningen er nødvendig, skal denne gjøres av produsenten eller hans stedfortreder, dette for å unngå sikkerhetsrisikoer.

Apparatet skal ikke anvendes, hvis de elektriske kablene er skadd eller utslitt.

Bryt straks forbindelsen til strømtilførselen, hvis kabelen har kutt eller isoleringen er skadd. Berør ikke kabelen før strømforsyningen er brutt.

Din forlengelseskabel må ikke være viklet i drift. Viklede kabler kan blir for varme og redusere ytelsesevnen til apparatet ditt.

Avbryt alltid strømforsyningen, før et støpsel, kabelforbinder eller en forlengelseskabel fjernes.

Koble ut apparatet, trekk støpslet ut av stikkontakten og kontroller om den elektriske strømforsynings kabelen er skadd eller for gammel før kabelen vikles opp til lagring. En skadd kabel skal ikke repareres, den må byttes ut med en ny kabel.

Vikle kabelen alltid forsiktig opp og unngå at den knekkes av.

Tilkoble kun med den med vekselspenningen som er angitt på typeskiltet.

Det må ikke under noen omstendigheter tilkobles en jordet ledning noen steder på apparatet.

Når apparatet ved innstikking starter uventet, stikkes det straks ut og la det kontrolleres av GARDENA Service.

FARE! Dette produktet genererer et elektromagnetisk felt under drift. Dette feltet kan under visse betingelser påvirke funksjonen til aktive eller passive medisinske implantater. For å utelukke fare ved situasjoner som kan føre til alvorlige eller dødelige personskader, skal personer med et medisinsk implantat rådføre seg med lege og produsenten av implantatet før bruk av dette produktet.

Kabel

Anvend kun forlengelsesledninger tillatt ifølge HD 516.

→ Spør din elektrofagmann.

Personlig sikkerhet

Benytt alltid velegnede klær, vernehansker og solide sko.

Unngå kontakt med knivens olje, spesielt hvis du reagerer allergisk på den.

Kontroller områdene der apparatet skal brukes og fjern alle ledninger og andre fremmedobjekter.

Alle innstillingsarbeider (skråne kuttehodet, endre lengde til teleskoprøret) må gjøres med påsatt beskyttelsesdeksel og apparatet må da ikke settes på kniven.

Apparatet skal alltid holdes riktig med begge hendene på begge håndtakene Ⓐ og Ⓑ **[fig. S1]**.

Før bruk og etter at maskinen har fått et kraftig støt må en kontrollere maskinen for tegn på slitasje eller skade. Ved behov la de tilsvarende reparasjonsarbeider utføres.

Arbeid aldri med et ufullstendig apparat eller med et hvor det er foretatt ikke-autoriserte modifikasjoner.

Bruk og pleie av elektroverktøyer

Du burde vite, hvordan du i nødsfall kan koble ut apparatet.

Hold aldri apparatet ved en verneinnretning.

Bruk ikke apparatet, hvis beskyttelsesinnretningene (beskyttelsesdeksel, knivens hurtigstopper) er skadet.

Ved bruk av apparatet må en ikke bruke en stige.

Trekk ut strømpluggen:
– før apparatet forblir uten tilsyn;
– før en blokkering fjernes;
– før apparatet kontrolleres eller rengjøres eller før det utføres arbeider på den;
– når du støter på en gjenstand. Apparatet må først brukes igjen når det er absolutt garantert at hele apparatet er i sikker driftstilstand;
– hvis apparatet begynner å vibrere uvanlig sterkt. I dette tilfellet må det straks kontrolleres. En overdreven Vibrering kan forårsake skader.
– før du gir apparatet til en annen person.

Apparatet skal kun brukes mellom 0 °C til 40 °C.

Vedlikehold og lagring

FARE FOR PERSONSKADE!
Ikke berør kniven.

→ Ved arbeidsslutt eller -avbrytelse skyv beskyttelsesdekslet opp.

Alle muttere, bolter og skruer må være trukket til fast, for at en sikker driftstilstand skal være garantert for apparatet.

Hvis apparatet ble varmt under drift, la apparatet kjøles ned før lagring.

2. MONTASJE

Leveringsomfanget omfatter hekksaksen, kniven, beskyttelsesdekselet og bruksanvisningen.

FARE! Personskader!
Kuttskader, når apparatet slår seg på utilsiktet.

→ **Før apparatet monteres forsikre deg om at nettpluggen er trukket ut og beskyttelsesdekslet ① er skjøvet inn på kniven ② [fig. A1].**

Montere teleskopskaftet [fig. A2/A3]:

1. Skyv teleskoprøret ③ til anslag inn i motorenheten ④. Pass på at de to markeringene Ⓜ ligger ovenfor hverandre.
2. Skru fast den gråe mutteren ⑤.

3. BETJENING

FARE! Personskader!
Kuttskader, når apparatet slår seg på utilsiktet.
→ Før tilkobling, innstiling eller transport av apparatet må en trekke nettpluggen ut og skyve beskyttelsesdekslet ① inn på kniven ② [fig. A1].

Tilkoble hekksaksen [fig. O1]:

FARE! Strømstøt!
Skade på tilkoblingsledningen ⑥, hvis forlengelsesledningen ⑦ ikke er lagt inn i avlastningen for kabelen ⑧.
→ Før betjening legg forlengelsesledningen ⑦ inn i avlastningen for kabelen ⑧.
→ Ved tilkobling, hold ikke apparatet ved beskyttelsesdekslet ①.

1. Legg forlengelsesledningen ⑦ med en sløyfe inn i avlastningen for kabelen ⑧ og trekk fast.
2. Stikk apparatets støpsel ⑭ inn i koblingen ⑮ til forlengelsesledningen.
3. Stikk forlengelsesledningen ⑦ inn i en 230 V nett-stikkontakt.

Arbeidsholdninger:

Apparatet kan benyttes i 4 posisjoner under arbeidet (illustrasjonene ligner hverandre).

- **[Fig. O2]: Klippe på siden: Teleskoprør kjørt inn**
- **[Fig. O3]: Høy vertikal klipping: Teleskoprør forlenget**
- **[Fig. O4]: Høy horisontal klipping: Motorenhet i 75° vinkel, teleskoprør forlenget**
- **[Fig. O5]: Klippe lavt: Motorenhet med – 60° vinkel, teleskoprør forlenget**

Starte hekksaksen [fig. A1/O6]:

FARE! Personskader!
Fare for personskade, hvis apparatet ikke utkobles når start-tasten slippes!
→ Brokoble aldri sikkerhetsinnretninger (f. eks. ved å binde startsperren ⑪ og/eller starttasten ⑬ til grepet.

Starte:

Apparatet er utstyrt med en inn innkoblingssperre ⑪ mot utilsiktet innkobling

1. Dra beskyttelsesdekslet ① vekk fra kniven ②.
2. Hold apparatet med en hånd på teleskoprøret og med den andre håndgrepet ⑫.
3. Skyv innkoblingssperren ⑪ forover og trykk så start-tasten ⑬ ned. *Apparatet starter.*
4. Slipp innkoblingssperren ⑪.

Stoppe:

1. Slipp starttasten ⑬.
2. Skyv beskyttelsesdekslet ① inn på kniven ②.

Vippe motorenheten [fig. O7]:

For høy og lav kutting kan motorenheten ④ settes i 15°-trinn fra 75° til – 60° vinkel.

1. Trykk og hold ned den oransje tasten ⑨.
2. Vipp motorenheten ④ i ønsket retning.
3. Slipp oransje tast ⑨ og la motorenheten ④ gå i lås.

Kjøre ut teleskoprøret [fig. O8]:

For høy og lav kutting kan teleskoprøret ③ kjøres ut trinnløst opp til 45 cm

1. Løs oransje mutter ⑩.
2. Kjør ut teleskoprøret ③ til den ønskede lengde.
3. Skru den oransje mutteren ⑩ fast igjen.

4. VEDLIKEHOLD

[Fig. A1]:

FARE! Personskader!
Kuttskader, når apparatet slår seg på utilsiktet.
→ Før vedlikeholdet av apparatet forsikre deg om at strømpluggen er trukket ut og at beskyttelsesdekslet ① er skjøvet inn på kniven ②.

Rengjøre hekksaksen:

FARE! Personskader!
Fare for personskader og risiko for skade på produktet.
→ Produktet må ikke rengjøres med vann eller vannstråle (spesielt ikke med høytrykksstråle).
→ Ikke bruk kjemikalier, inkl. bensin eller løsningsmidler, til rengjøring. Enkelte av dem kan ødelegge viktige plastdeler.

Lufteslissene må alltid være rene.

1. Apparatet rengjøres med en fuktig klut.
2. Lufteslisser rengjøres med en myk børste (ikke med en skrutrekker).
3. Smør inn kniven ② med en lavviskøs olje (f.eks. GARDENA pleieolje **art. 2366**). Derved må du unngå at oljen kommer i kontakt med plastdeler.

5. LAGRING

Ta ut av bruk [fig. A1]:

Produktet må oppbevares utilgjengelig for barn.

1. Trekk ut strømpluggen.
2. Rengjør apparatet (se 4. VEDLIKEHOLD) og skyv beskyttelsesdekslet ① inn på kniven ②.
3. Lagre apparatet på et tørt, frostfritt sted.

6. UTBEDRE FEIL

FARE! Personskader!
Kuttskader, når apparatet slår seg på utilsiktet.
→ Før oppretting av feil på apparatet, forsikre deg om at strømpluggen er trukket ut og at beskyttelsesdekslet ① er skjøver inn på kniven ② [fig. A1].

Problem	Mulig årsak	Utbedring
Apparatet starter ikke	Forlengelsesledningen er ikke innplugget eller skadd.	→ Forlengelsesledning plugges inn eller evt. byttes ut.
	Kniv blokkert.	→ Fjern hinderet.
Apparatet kan ikke lenger slås av	Starttasten klemmer.	→ Nettpluggen trekkes ut og starttasten løsnes.
Skjærebildet er urent	Kniv sløv eller skadet.	→ La kniv skiftes ut av GARDENA service.

MERK: Henvend deg til GARDENA servicesenter ved andre feil. Reparasjoner skal kun foretas av GARDENA servicesentre samt fagforhandlere som er autorisert av GARDENA.

7. TEKNISKE DATA

Teleskop hekksaks	Enhet	Verdi (art. 8883)
Opptaksytelse Motor	W	500
Nettspenning/ Nettfrekvens	V / Hz	230 / 50
Slagfrekvens	/ min.	1.600
Knivlengde	cm	48
Knivåpning	mm	25

Teleskop hekksaks	Enhet	Verdi (art. 8883)
Teleskoprørets justerbare lengde	cm	0 – 45
Vekt (ca.)	kg	4,1
Lydtrykknivå L_{pA} [1)] Usikkerhet k_{pA}	dB (A)	83 3,0
Lydeffektnivå L_{WA} [2)]: målt/garantert	dB (A)	96 / 98
Hånd/arm-vibrasjon a_{vhw} [1)]	m/s^2	3,8 ± 1,5

Måleprosess i henhold til: [1)] EN 62841-4-2 [2)] RL 2000/14/EG

MERK: Den angitte vibrasjonsemisjonsverdien ble målt iht. en standardisert testprosess og kan brukes til å sammenligne elektroverktøy med hverandre. Denne verdien kan også brukes til foreløpig bedømmelse av eksposisjonen. Vibrasjonsemisjonsverdien kan variere i løpet av faktisk bruk av elektroverktøyet.

8. TILBEHØR/RESERVEDELER

GARDENA Rensespray	Forlenger knivens brukstid og batteriets levetid.	**art. 2366**

9. SERVICE

Du finner oppdatert kontaktinformasjon for serviceavdelingen vår på nett: www.gardena.com/contact

10. AVHENDING

Kassering av produktet:
(i henhold til direktiv 2012/19/EU)

Produktet skal ikke kastes sammen med vanlig husholdningsavfall. Det må kastes i henhold til de gjeldende lokale miljøforskriftene.

VIKTIG!

→ Kast produktet via eller på den lokale resirkuleringsinnsamlingsstasjonen.

it Tagliasiepi telescopica

1. NORME DI SICUREZZA 31
2. MONTAGGIO 33
3. UTILIZZO 33
4. MANUTENZIONE 34
5. CONSERVAZIONE 34
6. ELIMINAZIONE DEI GUASTI 34
7. DATI TECNICI 34
8. ACCESSORI/RICAMBI 34
9. ASSISTENZA 34
10. SMALTIMENTO 34

Traduzione delle istruzioni originali.

Il presente prodotto non è previsto per essere utilizzato da persone (compresi i bambini) con facoltà fisiche, sensorie o intellettuali ridotte ovvero prive di esperienza e/o di conoscenze, a meno che esse siano sorvegliate da persona responsabile della loro sicurezza o ricevano da essa indicazioni su come utilizzare il prodotto. I bambini dovrebbero essere sempre sorvegliati, per essere certi che non giochino con il prodotto.

Destinazione d'uso:

La **Tagliasiepi telescopica GARDENA** è destinata al taglio di siepi, cespugli, aiuole e piante tappezzanti in giardini privati e per hobby.

PERICOLO! Lesione corporea!

→ **L'apparecchio non può essere utilizzato per il taglio di prati/bordi per prati o per sminuzzare al fine di compostare.**

1. NORME DI SICUREZZA

IMPORTANTE!
Si prega di leggere attentamente le istruzioni per l'uso e di conservarle per rileggerle.

Se non usato correttamente il prodotto potrebbe essere pericoloso! Il prodotto potrebbe causare seri infortuni all'operatore ed agli altri, le avvertenze e le istruzioni di sicurezza devono essere osservate per garantire ragionevole sicurezza ed efficienza nell'uso del prodotto. L'operatore è responsabile per l'osservanza delle avvertenze e delle istruzioni di sicurezza descritte nel presente manuale e sul prodotto stesso.

Simboli sul prodotto:

Leggere le istruzioni per l'uso.

Indossare sempre un dispositivo di protezione per gli occhi e l'udito.

Pericolo – tenere le mani lontano dalla lama.

Non esporlo a pioggia o ad altra umidità. Coprirlo in caso di pioggia.

Togliere la spina se il cavo è danneggiato o tagliato.

Pericolo di morte in seguito a folgorazione! Mantenere sempre una distanza di almeno 10 m dalle linee di corrente.

Norme generali di sicurezza

Norme generali di sicurezza per gli apparecchi elettrici

AVVISO!

Leggere tutte le norme di sicurezza, le illustrazioni e i dati tecnici di cui questo apparecchio elettrico è dotato. *Il mancato rispetto delle norme di sicurezza e delle istruzioni potrebbe essere alla base di scosse elettriche, incendi e/o lesioni gravi.*

Conservare tutte le norme di sicurezza e le istruzioni per utilizzi futuri. *Il termine di "apparecchio elettrico" usato nelle norme di sicurezza fa riferimento ad apparecchi elettrici alimentati dalla rete (con cavo di alimentazione) e ad apparecchi elettrici alimentati a batteria (senza cavo di alimentazione).*

1) Sicurezza sul posto di lavoro

a) Mantenere pulito e ben illuminato il proprio luogo di lavoro. *Il disordine e luoghi si lavoro poco illuminati possono essere alla base di infortuni.*

b) Non lavorare con l'apparecchio elettrico in ambienti a rischio di esplosione nei quali si trovano fluidi, gas o polveri infiammabili. *Gli apparecchi elettrici producono scintille in grado di dar fuoco a polveri e vapori.*

c) Durante l'utilizzo dell'apparecchio elettrico tenere a distanza bambini ed altre persone. *In caso di distrazioni si può perdere il controllo dell'apparecchio.*

2) Sicurezza elettrica

a) La spina dell'apparecchio elettrico deve essere adatta alla presa. La spina non può essere in alcun modo cambiata. Non utilizzare adattatori per spine insieme ad apparecchi elettrici dotati di messa a terra. *Spine non modificate e prese adatte riducono il rischio di scossa elettrica.*

b) Evitare il contatto fisico con superfici di oggetti con messa a terra quali tubi, termosifoni, fornelli e frigoriferi. *Quando il corpo tocca oggetti con messa a terra il rischio di scossa elettrica è più elevato.*

c) Tenere lontano gli apparecchi elettrici da pioggia ed umidità. *La penetrazione di acqua in un apparecchio elettrico aumenta il rischio di scossa elettrica.*

d) Non utilizzare il cavo di collegamento impropriamente per trasportare l'apparecchio elettrico, appenderlo o per tirare via la spina dalla presa. Tenere il cavo lontano da fonti di calore, olio, bordi acuti e parti dell'apparecchio in movimento. *Cavi danneggiati o aggrovigliati aumentano il rischio di scossa elettrica.*

e) Utilizzare, quando si lavora all'aperto con un apparecchio elettrico, solamente prolunghe adatte anche per gli ambienti esterni. *L'utilizzo di una prolunga adatta agli ambienti esterni riduce il rischio di scossa elettrica.*

f) Quando è inevitabile utilizzare l'apparecchio elettrico in un ambiente umido, usare un interruttore di sicurezza per correnti di guasto. *L'utilizzo di tale interruttore riduce il rischio di scossa elettrica.*

3) **Sicurezza delle persone**

a) **Fare attenzione a quello che si fa e utilizzare l'apparecchio elettrico in modo ragionevole. Non utilizzare mai gli apparecchi elettrici in condizioni di stanchezza o sotto l'influsso di droghe, alcol o farmaci.** *Basta un solo momento di distrazione durante l'utilizzo dell'apparecchio elettrico per ferirsi gravemente.*

b) **Indossare dispositivi di sicurezza personali e, sempre, gli occhiali protettivi.** *Indossare dispositivi di sicurezza personali quali maschere antipolveri, scarpe di sicurezza antiscivolo, elmo protettivo o dispositivo di protezione delle orecchie a seconda del tipo e dell'utilizzo dell'apparecchio elettrico riduce il rischio di lesioni.*

c) **Evitare una messa in uso involontaria. Assicurarsi che l'apparecchio elettrico sia spento prima di collegarlo all'alimentazione elettrica e/o alla batteria, prenderlo o trasportarlo.** *Se, in fase di trasporto dell'apparecchio elettrico, si ha il dito sull'interruttore ovvero se si collega l'apparecchio all'alimentazione elettrica quando acceso, si possono verificare degli incidenti.*

d) **Prima di accendere l'apparecchio elettrico togliere lo strumento di regolazione o la chiave per viti.** *Un utensile o una chiave che si trovano in una parte dell'apparecchio che ruota possono causare lesioni.*

e) **Evitare posizioni del corpo anomale. Rimanere fermi sulle gambe e mantenere sempre l'equilibrio.** *In questo modo si potrà controllare meglio l'apparecchio elettrico in situazioni inaspettate.*

f) **Indossare l'abbigliamento adatto. Non indossare mai vestiti larghi o gioielli. Tenere capelli, vestiti e guanti lontano dalle parti in movimento.** *Gli abiti larghi, i gioielli o i capelli lunghi possono essere afferrati dalle parti in movimento.*

g) **Se possono essere montati aspirapolvere o dispositivi di raccolta, questi vanno collegati e utilizzati nel modo corretto.** *L'utilizzo dell'aspirapolvere può ridurre i pericoli causati dalla polvere.*

h) **Non lasciarsi ingannare da un falso senso di sicurezza e non andare oltre le norme di sicurezza per gli apparecchi elettrici, anche se si è acquisita familiarità con l'apparecchio elettrico dopo averlo usato diverse volte.** *Agendo senza prestare attenzione si possono causare lesioni gravi nel giro di frazioni di secondo.*

4) **Utilizzo e trattamento dell'apparecchio elettrico**

a) **Non sovraccaricare l'apparecchio. Utilizzare per un'attività l'apparecchio elettrico ad essa destinato.** *Con l'apparecchio elettrico adatto si lavorerà meglio e in modo più sicuro nel settore di attività previsto.*

b) **Non utilizzare alcun apparecchio elettrico il cui interruttore è difettoso.** *Un apparecchio elettrico che non può più essere acceso o spento è pericoloso e deve essere riparato.*

c) **Tirare la spina dalla presa e/o togliere la batteria prima di eseguire le regolazioni dell'apparecchio, cambiare gli accessori o mettere via l'apparecchio.** *Tali misure cautelari impediscono l'avvio involontario dell'apparecchio elettrico.*

d) **Conservare gli apparecchi elettrici non utilizzati lontano dalla portata dei bambini. Non fare utilizzare l'apparecchio a persone che non ne hanno dimestichezza o che non hanno letto le presenti istruzioni.** *Gli apparecchi elettrici, se utilizzati da persone inesperte, sono pericolosi.*

e) **Curare gli apparecchi elettrici con attenzione. Controllare se le parti in movimento funzionano senza problemi e non si bloccano, oppure se sono rotte o danneggiate a tal punto che il funzionamento dell'apparecchio elettrico risulta pregiudicato. Far riparare le parti danneggiate prima dell'utilizzo dell'apparecchio.** *Molti incidenti dipendono dalla cattiva manutenzione degli apparecchi elettrici.*

f) **Conservare gli utensili da taglio affilati e puliti.** *Gli utensili da taglio con bordi da taglio affilati, se sono manutenuti in modo attento, si bloccano di meno e si guidano con più facilità.*

g) **Utilizzare l'apparecchio elettrico, gli accessori, gli utensili ad innesto ecc. secondo le presenti istruzioni. Tenere in considerazione le condizioni di lavoro e l'attività da eseguire.** *L'utilizzo di apparecchi elettrici per altre applicazioni rispetto a quelle previste può causare situazioni di pericolo.*

h) **Mantenere impugnature e superfici dell'impugnatura asciutte, pulite e prive di olio e grasso.** *Impugnature e superfici dell'impugnatura scivolose non permettono un utilizzo e un controllo sicuro dell'apparecchio elettrico in situazioni impreviste.*

5) **Servizio**

Far riparare l'apparecchio elettrico solamente da personale elettrico qualificato ed unicamente con parti di ricambio originali. *In questo modo viene garantita la sicurezza dell'apparecchio elettrico.*

Norme di sicurezza per tagliasiepi

a) **Tenere lontano dalla lama da taglio tutte le parti del corpo. Non provare a togliere il materiale triturato con la lama in movimento o a tenere fermo materiale troppo tagliente.** *Le lame continuano a muoversi dopo lo spegnimento dell'interruttore. Basta un solo momento di distrazione durante l'utilizzo del tagliasiepi per ferirsi in modo grave.*

b) **Con lama ferma, trasportare la tagliasiepi tenendola per l'impugnatura e senza tenere le dita vicino all'interruttore di potenza.** *Il trasporto corretto della tagliasiepi riduce il pericolo di un azionamento involontario e di una lesione così causata dalla lama.*

c) **In fase di trasporto o conservazione della tagliasiepi tirare sempre la copertura sopra le lame.** *Un utilizzo corretto della tagliasiepi riduce il pericolo di lesioni causato dalla lama.*

d) **Accertarsi che tutti gli interruttori siano spenti e che la spina di alimentazione sia tolta prima di rimuovere il materiale tagliato incastrato o di eseguire la manutenzione della macchina.** *Un funzionamento imprevisto della tagliasiepi durante la rimozione del materiale incastrato può comportare lesioni serie.*

e) **Reggere la tagliasiepi afferrandola solo sulle superfici isolate dell'impugnatura, poiché la lama da taglio può entrare in contatto con linee elettriche nascoste oppure con il proprio cavo di alimentazione.** *Il contatto della lama con una linea conduttrice di tensione può mettere sotto tensione i componenti metallici dell'apparecchio e causare una scossa elettrica.*

f) **Tenere eventuali cavi lontano dalla zona di taglio.** *I cavi possono rimanere coperti tra siepi e cespugli ed essere inavvertitamente tagliati dalla lama.*

g) **Non utilizzare la tagliasiepi in presenza di cattive condizioni meteorologiche, specie in caso di pericolo di lampi.** *Ciò riduce il pericolo di folgorazione.*

Norme di sicurezza per tagliasiepi con prolunga

a) **Ridurre il pericolo di morte per folgorazione, evitando di utilizzare la tagliasiepi con prolunga nelle vicinanze di cavi elettrici.** *Il contatto o l'utilizzo nelle vicinanze di cavi elettrici può causare lesioni gravi o la morte per folgorazione.*

b) **Usare sempre la tagliasiepi con prolunga servendosi di entrambe le mani.** *Reggere la tagliasiepi con prolunga servendosi di entrambe le mani per evitare di perdere il controllo.*

c) **Durante i lavori sopra testa con la tagliasiepi con prolunga indossare un copricapo.** *I frammenti che cadono possono causare gravi lesioni.*

Cercare eventuali oggetti nascosti (ad es. fili spinati e cavi nascosti) in siepi e cespugli.

Si raccomanda l'utilizzo di un interruttore differenziale con una corrente di intervento di 30 mA o meno.

Tenere la tagliasiepi con entrambe le mani su tutte e due le impugnature.

La tagliasiepi è prevista per lavori in cui l'utilizzatore sta in piedi sul terreno e non su una scala o altra superficie instabile.

Prima di utilizzare la tagliasiepi accertarsi che i dispositivi di blocco di qualsiasi parte mobile (ad es. del corpo prolungato o dell'elemento orientabile) si trovino in posizione di blocco.

Norme di sicurezza aggiuntive

PERICOLO! I piccoli pezzi possono essere ingeriti facilmente. I sacchetti in polietilene rappresentano un pericolo di soffocamento per i bambini piccoli. Tenere i bambini lontano durante il montaggio.

Sicurezza sul posto di lavoro

Utilizzare l'attrezzo soltanto per lo scopo e con le modalità previste.

L'operatore o l'utilizzatore è responsabile per gli infortuni che dovessero occorrere ad altre persone e per i pericoli a cui essi o le loro proprietà sono esposti.

Durante l'utilizzo e il trasporto fare particolare attenzione ai pericoli per i terzi a causa dell'elevato raggio di azione del tubo estratto.

Pericolo di inciampare. Quando si lavora fare attenzione al cavo.

PERICOLO! A causa dell'apparecchio di protezione dell'udito e dei rumori prodotti dall'apparecchio è possibile che non ci si accorga dell'avvicinamento di persone.

Non utilizzare l'apparecchio in caso di temporale.

Non utilizzare nelle vicinanze dell'acqua.

Informazioni sulla sicurezza in caso di utilizzo di parti elettriche

Si consiglia l'utilizzo di un dispositivo di protezione per correnti di guasto con scatto a non più di 30 mA. Verificare il dispositivo di protezione per correnti di guasto in occasione di ogni utilizzo.

Verificare la presenza di danni del cavo prima dell'utilizzo. In presenza di segni di danni o di invecchiamento deveessere sostituito.

La sostituzione del cavo di alimentazione, quando necessaria, deve essere eseguita dal produttore o da un suo rappresentante per evitare pericoli per la sicurezza.

Non utilizzare l'attrezzo se i cavi elettrici sono danneggiati o logori.

Interrompere subito l'erogazione elettrica in presenza di tagli nel cavo o se l'elemento isolante è danneggiato. Non toccare il cavo fino a quanto l'alimentazione è interrotta.

La prolunga del cavo non può essere attorcigliata durante l'utilizzo. I cavi attorcigliati possono sovra-riscaldarsi e ridurre la potenza dell'apparecchio.

Interrompere sempre l'alimentazione elettrica prima di togliere una spina, un serracavi o un cavo di prolungamento.

Prima di avvolgere un cavo per depositarlo spegnere l'apparecchio, togliere la spina dalla presa e controllare la presenza di danni o segni di invecchiamento del cavo di alimentazione. Un cavo danneggiato non può essere riparato e può essere solamente sostituito con uno nuovo.

Avvolgere attentamente il cavo ed evitare di spezzarlo.

Collegare soltanto a una tensione alternata come indicato sulla targhetta d'identificazione.

Un impianto di messa a terra non potrà mai essere collegato, in qualsiasi posizione, all'apparecchio.

Se, inserendo la spina, l'apparecchio parte in modo inatteso, togliere subito la spina e farlo controllare dall'Assistenza Clienti GARDENA.

PERICOLO! Questo prodotto durante il suo funzionamento genera un campo elettromagnetico. Questo campo può, in presenza di particolari situazioni, agire sul funzionamento di impianti medici attivi o passivi. Per escludere il pericolo di situazioni che possano condurre a lesioni gravi o mortali le persone che hanno un impianto medico devono, prima dell'utilizzo di questo prodotto, consultarsi con il proprio medico e il produttore dell'impianto.

Cavo

Utilizzare solamente prolunghe autorizzate in base alla HD 516.

→ Domandare all'elettricista.

Sicurezza personale

Indossare sempre l'abbigliamento adatto, guanti protettivi e scarpe resistenti.

Evitate il contatto con l'olio della lama, in particolare se avete reazioni allergiche.

Controllare le zone dove utilizzare l'apparecchio e rimuovere ogni genere di fil di ferro e altri oggetti estranei.

I lavori di regolazione (inclinazione della testina di taglio, modifica della lunghezza del tubo telescopico) devono essere effettuati con la copertura protettiva applicata evitando di appoggiare l'apparecchio sulla lama.

Tenere sempre l'apparecchio in modo corretto con entrambe le mani su tutte e due le impugnature Ⓐ e Ⓑ **[fig. S1]**.

Prima dell'uso e in seguito ad un forte urto è necessario controllare l'apparecchio per accertare se presenta segni di usura o altri tipi di danni. In caso di bisogno fare eseguire i necessari lavori di riparazione.

Non cercare mai di lavorare con un apparecchio non montato completamente o dopo avere apportato delle modifiche non autorizzate.

Utilizzo e cura di elettroutensili

Occorre conoscere come poter spegnere l'apparecchio in caso di necessità.

Non tenere mai l'apparecchio su un dispositivo di protezione.

Non utilizzare l'apparecchio qualora dovessero essere danneggiati i dispositivi di protezione (copertura protettiva, dispositivo di arresto rapido della lama).

Mentre si usa l'apparecchio non è consentito l'utilizzo della scala.

Togliere la spina:

– prima di lasciare l'apparecchio privo di sorveglianza;
– prima di togliere un ostacolo;
– prima di controllare o pulire l'apparecchio o prima dell'esecuzione di eventuali lavori;
– quando si colpisce un ostacolo. L'apparecchio può essere utilizzato nuovamente solo quando è stato accertato in modo assoluto che si può usare con sicurezza;
– quando l'apparecchio comincia a produrre vibrazioni insolite. In questo caso deve essere subito controllato. Vibrazioni eccessive possono causare delle ferite;
– prima di passare l'apparecchio a un'altra persona.

Utilizzare l'apparecchio solo tra i 0 °C e i 40 °C.

Manutenzione e immagazzinamento

PERICOLO DI LESIONI!
Non toccare le lame.

→ Alla fine del lavoro o in caso di interruzioni aprire la copertura protettiva.

Tutti i dadi, i perni e le viti devono essere serrati strettamente al fine di poter garantire una condizione di esercizio sicura dell'apparecchio.

Lasciare raffreddare l'apparecchio prima di metterlo in deposito nel caso in cui, durante l'utilizzo, si riscaldasse.

2. MONTAGGIO

La dotazione comprende tagliasiepi, lama, copertura protettiva e istruzioni per l'uso.

PERICOLO! Lesione corporea!
Lesioni da taglio in caso accensione involontaria dell'apparecchio.

→ Assicurarsi, prima del montaggio dell'apparecchio, che la spina sia stata tolta e la copertura protettiva ① sia stata spinta sulla lama ② [fig. A1].

Montaggio del manico telescopico [fig. A2/A3]:

1. Spingere il tubo telescopico ③ fino all'arresto nell'unità motore ④. A tal fine è necessario accertarsi che le due marcature Ⓜ siano contrapposte.
2. Stringere il dado grigio ⑤.

3. UTILIZZO

PERICOLO! Lesione corporea!
Lesioni da taglio in caso accensione involontaria dell'apparecchio.

→ Assicurarsi, prima di collegare, regolare o trasportare l'apparecchio, che la spina sia stata tolta e la copertura protettiva ① sia stata spinta sulla lama ② [fig. A1].

Collegamento del tagliasiepi [fig. O1]:

PERICOLO! Scossa di corrente!
Danneggiamento del cavo di alimentazione ⑥, se la prolunga ⑦ non è inserita nel dispositivo antistrappo ⑧.

→ Prima dell'utilizzo inserire la prolunga ⑦ nel dispositivo antistrappo ⑧.

→ Quando si esegue il collegamento non tenere l'apparecchio sulla copertura protettiva ①.

1. Inserire la prolunga ⑦ con un'ansa nel dispositivo antistrappo ⑧ e serrare.
2. Inserire la spina ⑭ dell'apparecchio nel raccordo ⑮ della prolunga.
3. Inserire la prolunga ⑦ in una presa 230 V.

Posizioni di lavoro:

L'apparecchio può essere utilizzato in 4 posizioni di lavoro (figure simili).

- **[Fig. O2]: Taglio laterale: Tubo telescopico rientrato**
- **[Fig. O3]: Taglio verticale elevato: Tubo telescopico prolungato**
- **[Fig. O4]: Taglio orizzontale elevato: Unità motore inclinata di 75°, tubo telescopico prolungato**
- **[Fig. O5]: Taglio ribassato: Unità motore inclinata a – 60°, tubo telescopico prolungato**

Avvio della tagliasiepi [fig. A1/O6]:

PERICOLO! Lesione corporea!
Se l'apparecchio non si spegne quando si lascia il pulsante di avvio sussiste un pericolo di lesione!

→ Non escludere mai i dispositivi di sicurezza (ad es. legando il blocco di accensione ⑪ e/o il tasto di avvio ⑬ all'impugnatura).

Avvio:

L'apparecchio è dotato di un blocco di accensione ⑪ per evitare accensioni involontarie.

1. Togliere la copertura protettiva ① dalla lama ②.
2. Tenere l'apparecchio afferrando il tubo telescopico con una mano e l'impugnatura ⑫ con l'altra.
3. Spingere in avanti il blocco di accensione ⑪ e premere successivamente il tasto di avvio ⑬.
   L'apparecchio è acceso.
4. Rilasciare il blocco di accensione ⑪.

Arresto:

1. Rilasciare il tasto di avvio ⑬.
2. Spingere la copertura protettiva ① sulla lama ②.

Inclinazione dell'unità motore [fig. O7]:

Per i tagli in posizione rialzata e ribassata è possibile inclinare l'unità motore ④ in passi di 15° da 75° fino a – 60°.

1. Tenere premuto il tasto arancione ⑨.
2. Inclinare l'unità motore ④ nella direzione desiderata.
3. Rilasciare il tasto arancione ⑨ e fare scattare in posizione l'unità motore ④.

Estrazione del tubo telescopico [fig. O8]:

Per i tagli in posizione rialzata e ribassata è possibile estrarre il tubo telescopico ③ senza soluzione di continuità fino a 45 cm.

1. Allentare il dado arancione ⑩.
2. Estrarre il tubo telescopico ③ per la lunghezza desiderata.
3. Serrare nuovamente il dado arancione ⑩.

4. MANUTENZIONE

[Fig. A1]:

PERICOLO! Lesione corporea!
Lesioni da taglio in caso accensione involontaria dell'apparecchio.

→ **Assicurarsi, prima della manutenzione dell'apparecchio, che la spina sia stata tolta e la copertura protettiva ① sia stata spinta sulla lama ②.**

Pulizia della tagliasiepi:

PERICOLO! Lesione corporea!
Pericolo di lesioni e rischio di danni al prodotto.

→ **Non pulire il prodotto con acqua o getti d'acqua (in particolare ad alta pressione).**

→ **Non pulire con prodotti chimici, inclusi benzina o solventi. Alcuni possono distruggere le parti in plastica.**

Le fessure di areazione devono sempre essere pulite.

1. Pulire l'apparecchio con un panno umido.
2. Pulire le bocchette dell'aria con una spazzola soffice (non con un cacciavite).
3. Lubrificare le lame ② con olio a bassa viscosità (ad es. Olio di manutenzione GARDENA **art. 2366**). Evitare allo stesso tempo il contatto dell'olio con i componenti di plastica.

5. CONSERVAZIONE

Messa fuori servizio [fig. A1]:

Il prodotto deve essere conservato in modo non accessibile ai bambini.

1. Togliere la spina.
2. Pulire l'apparecchio (si veda il capitolo 4. MANUTENZIONE) e spingere quindi la copertura protettiva ① sulla lama ②.
3. Conservare l'apparecchio in un luogo asciutto e protetto dal gelo.

6. ELIMINAZIONE DEI GUASTI

PERICOLO! Lesione corporea!
Lesioni da taglio in caso accensione involontaria dell'apparecchio.

→ **Assicurarsi, prima di eliminare i guasti dell'apparecchio, che la spina sia stata tolta e la copertura protettiva ① sia stata spinta sulla lama ② [fig. A1].**

Problema	Possibile causa	Rimedio
L'apparecchio non si mette in funzione	La prolunga non è stata inserita o è danneggiata.	→ Inserire la prolunga o se necessario sostituirla.
	Lama bloccata.	→ Eliminare l'ostacolo.
Non è più possibile spegnere l'apparecchio	Il tasto di avvio è incastrato.	→ Togliere la spina e sbloccare il tasto di avvio.
Il taglio non è pulito	Lama usurata o danneggiata.	→ Far sostituire la lama dal servizio assistenza GARDENA.

NOTA: rivolgersi, in presenza di altri problemi, all'Assistenza Clienti GARDENA di competenza. Le riparazioni possono essere eseguite solamente dall'Assistenza Clienti GARDENA così come da rivenditori specializzati che sono auto rizzati da GARDENA.

7. DATI TECNICI

Tagliasiepi telescopica	Unità	Valore (art. 8883)
Potenza assorbita del motore	W	500
Corrente di rete / Frequenza di rete	V / Hz	230 / 50
Numero giri	/ min.	1.600
Lunghezza lama	cm	48
Apertura lama	mm	25
Lunghezza d'uscita del tubo telescopico	cm	0 – 45
Peso (ca.)	kg	4,1
Livello di pressione sonora L_{pA} [1)] **Incertezza k_{pA}**	dB (A)	83 3,0
Livello di emissione sonora L_{WA} [2)]: misurata / garantita	dB (A)	96 / 98
Oscillazione mano braccio a_{vhw} [1)]	m/s^2	3,8 ± 1,5

Procedura di misurazione secondo: [1)] EN 62841-4-2 [2)] RL 2000/14/EG

NOTA: il valore di emissione delle vibrazioni fornito è stato misurato in base a una procedura di verifica normata e può essere utilizzato per un confronto tra apparecchi elettrici. Questo valore può essere utilizzato anche per la valutazione provvisoria dell'esposizione. Il valore di emissione delle vibrazioni può variare durante l'utilizzo effettivo dell'apparecchio elettrico.

8. ACCESSORI / RICAMBI

GARDENA Spray lubrificante Prolunga la durata utile della lama. **art. 2366**

9. ASSISTENZA

Le informazioni di contatto aggiornate per il nostro reparto assistenza sono disponibili online: www.gardena.com/contact

10. SMALTIMENTO

Smaltimento del prodotto:
(ai sensi della direttiva 2012/19/UE)

Il prodotto non può essere smaltito insieme ai normali rifiuti domestici. Deve essere smaltito in base alle prescrizioni ambientali localmente applicabili.

IMPORTANTE!

→ Smaltire il prodotto nel o tramite il punto di raccolta locale per il riciclaggio.

es Recortasetos telescópico

1. AVISOS DE SEGURIDAD 35
2. MONTAJE 36
3. MANEJO 37
4. MANTENIMIENTO 37
5. ALMACENAMIENTO 37
6. SOLUCIÓN DE AVERÍAS 37
7. DATOS TÉCNICOS 38
8. ACCESORIOS / PIEZAS DE RECAMBIO 38
9. SERVICIO 38
10. ELIMINACIÓN DEL PRODUCTO 38

Traducción de las instrucciones de empleo originales.

Este producto no se ha concebido para que sea usado por personas (inclusive niños) con facultades físicas, sensoriales o mentales restringidas o sin experiencia y/o conocimientos, a no ser que sean vigiladas por una persona responsable de su seguridad o que reciban de esta persona instrucciones sobre el modo de usar el producto. Vigile a los niños y asegúrese de que no pueden jugar con el producto.

Uso adecuado:

El **Recortasetos telescópico GARDENA** es ideal para cortar setos, arbustos, plantas vivaces y plantas tapizantes en el jardín privado y del aficionado.

¡PELIGRO! ¡Lesiones corporales!

→ **El producto no debe utilizarse para cortar superficies cubiertas de césped ni el contorno de las mismas, ni tampoco para trocear el compost.**

1. AVISOS DE SEGURIDAD

¡IMPORTANTE!
Lea las instrucciones de uso y guárdelas a mano para su consulta posterior.

¡Si no usa el aparato correctamente podría ser peligroso! Su aparato podría causar lesiones serias al operario y a los demás. Deberá seguir con cuidado las instrucciones de aviso y seguridad para asegurar una seguridad razonable y la eficiencia de funcionamiento de su aparato. El operario es responsable de seguir las instrucciones de aviso y de seguridad en este manual y en el aparato.

Explicación de los símbolos en el producto:

Lea las instrucciones de uso.

Utilice una protección para los ojos y oídos.

Peligro – Mantenga las manos fuera del alcance de la cuchilla.

No exponga la herramienta a la lluvia ni a cualquier otro tipo de humedad. No deje la herramienta fuera mientras llueve.

Desenchufe de la toma de red si el cable se ha dañado o cortado.

¡Peligro de muerte debido a descarga eléctrica! Mantenga una distancia mínima de 10 m respecto a las conducciones de corriente eléctrica.

Avisos generales de seguridad

Avisos generales de seguridad para herramientas eléctricas

¡AVISO!

Lea todos los avisos de seguridad, instrucciones, ilustraciones y datos técnicos correspondientes a esta herramienta eléctrica.
La falta de observación de los avisos e instrucciones de seguridad podría resultar en descarga eléctrica, fuego y/o heridas graves.

Guarde todos los avisos e instrucciones como referencia futura.
El término usado en los avisos de seguridad "Herramienta eléctrica" se refiere a herramientas eléctricas enchufadas a la red (con cordón) o a herramientas eléctricas de funcionamiento con Accu (sin cordón).

1) Seguridad en la zona de trabajo

a) **Mantenga la zona de trabajo limpia y bien iluminada.**
Las zonas desordenadas y oscuras invitan a que ocurran accidentes.

b) **No haga funcionar la herramienta eléctrica en atmósferas explosivas, como en presencia de líquidos inflamables, gases o polvos.** *Las herramientas eléctricas crean chispas que podrían inflamar el polvo o los humos.*

c) **Mantenga a los niños y a los curiosos alejados mientras utiliza la herramienta eléctrica.**
Las distracciones podrían hacer que perdiera el control de la herramienta.

2) Seguridad eléctrica

a) **El enchufe de conexión de la herramienta eléctrica debe coincidir con la toma de corriente. No modifique nunca el enchufe de ningún modo. No utilice ningún enchufe adaptador con herramientas eléctricas puestas a tierra.** *Los enchufes sin modificar y las tomas de corriente adecuadas reducirán el riesgo de descarga eléctrica.*

b) **Evite el contacto del cuerpo con las superficies puestas a tierra, tales como tuberías, radiadores, cocinas y refrigeradores.**
Se corre mayor riesgo de descarga eléctrica si su cuerpo está puesto a tierra.

c) ***No exponga las herramientas eléctricas a la lluvia o condiciones húmedas.*** *El agua que se introduce en la herramienta eléctrica hace que aumente el riesgo de descarga eléctrica.*

d) **No utilice el cable de alimentación para otros usos que no sean los previstos, como transportar o colgar la herramienta eléctrica; tampoco tire del cable para desenchufar la herramienta. Mantenga el cable alejado del calor, aceite, bordes afilados o piezas en movimiento de la herramienta.**
Los cables dañados o enredados aumentan el riesgo de descarga eléctrica.

e) **Cuando trabaje con la herramienta eléctrica en el exterior, utilice exclusivamente un cable de prolongación adecuado para usar al aire libre.** *El uso de un cable de prolongación para exteriores reduce el riesgo de descarga eléctrica.*

f) **Si el uso de la herramienta eléctrica en lugares húmedos es inevitable, utilice un interruptor de corriente de defecto.** *El uso de un interruptor de corriente de defecto reduce el riesgo de descarga eléctrica.*

3) Seguridad personal

a) **Manténgase alerta, tenga cuidado con lo que hace y use el sentido común, cuando opere una herramienta eléctrica. No utilice una herramienta eléctrica cuando esté cansado(a) o bajo la influencia de drogas, alcohol o medicinas.** *Un momento de distracción mientras opera la herramienta eléctrica podría causar lesiones personales graves.*

b) **Utilice el equipo de protección personal, lleve siempre unas gafas protectoras.** *El equipo de protección utilizado en condiciones apropiadas, como las mascarillas contra el polvo, el calzado antideslizante de seguridad, un casco duro o la protección de los oídos, en función del tipo y uso de la herramienta eléctrica, reducirá el riesgo de sufrir lesiones personales.*

c) **Evite el arranque no intencional. Cerciórese de que la herramienta eléctrica está desconectada, antes de conectar al suministro de corriente y/o conectar el Accu, coger o transportarla.**
Si se transporta la herramienta eléctrica con el dedo puesto en el interruptor o se conecta la herramienta eléctrica cuando la herramienta está activada, se invita a que ocurran accidentes.

d) **Quite cualquier llave de ajuste o llave de tuercas antes de encender la herramienta eléctrica.** *Una llave de ajuste o llave de tuercas acoplada a una pieza rotativa de la herramienta eléctrica, podría resultar en lesión personal.*

e) **Evite toda postura del cuerpo poco natural. Mantenga los pies sobre una base sólida y el equilibro en todo momento.**
Así podrá controlar mejor la herramienta eléctrica en situaciones inesperadas.

f) **Utilice la ropa adecuada. No lleve ropa suelta o joyas. Mantenga el pelo, la ropa y los guantes alejados de las piezas en movimiento.**
La ropa suelta, las joyas o el pelo largo suelto podrían engancharse en las piezas en movimiento.

g) **Si se pueden montar dispositivos de aspiración y recogida de polvo, deben conectarse y usarse correctamente.**
El uso de dispositivos para la aspiración de polvo puede reducir los peligros relacionados con el polvo.

h) **No se confíe excesivamente ni ignore las reglas de seguridad aplicables a herramientas eléctricas, ni siquiera en el caso de que esté familiarizado con la herramienta eléctrica por haberla utilizado en numerosas ocasiones.** *Actuar con negligencia puede ocasionar lesiones graves en fracciones de segundo.*

4) Uso y cuidado de la herramienta eléctrica

a) **No fuerce la herramienta. Utilice la herramienta eléctrica para su aplicación prevista.** *La herramienta eléctrica correcta hará el trabajo mejor, con más seguridad, y al rendimiento para la que ha sido diseñada.*

b) **No utilice la herramienta eléctrica si el interruptor no funciona bien para encenderla y apagarla.** *Cualquier herramienta eléctrica que no se pueda controlar con el interruptor es peligrosa y debe repararse.*

c) **Desconecte el enchufe de la toma de corriente y/o retire el Accu antes de hacer ajustes, cambiar los accesorios o almacenar la herramienta.**
Tales medidas de prevención reducirán el riesgo de arranque accidental de la herramienta eléctrica.

d) **Almacene las herramientas eléctricas inactivas fuera del alcance de los niños. No permita operar herramientas a las personas que no estén familiarizadas con las mismas o con estas instrucciones.**
Las herramientas eléctricas son peligrosas en manos de usuarios no formados.

e) **Trate con sumo cuidado las herramientas eléctricas. Compruebe la función de las piezas móviles, o el agarrotamiento de las mismas, la rotura de las piezas y otras condiciones que pudieran afectar negativamente el funcionamiento correcto de la herramienta eléctrica. Si hay piezas dañadas, hágalas reparar antes de usar la herramienta.**
Muchos accidentes son causados por herramientas eléctricas mal mantenidas.

f) **Mantenga las herramientas de corte afiladas y limpias.**
Las herramientas de corte mantenidas correctamente con los bordes de corte afilados tienen menos probabilidad de agarrotarse y son más fáciles de controlar.

g) **Utilice la herramienta eléctrica, los accesorios, las brocas de la herramienta, etc. de acuerdo con estas instrucciones. Tenga en cuenta las condiciones de trabajo y la tarea que va a realizar.**
El uso de herramientas eléctricas para operaciones diferentes a las previstas, podría resultar en una situación peligrosa.

h) **Mantenga las asas y las superficies de sujeción secas, limpias y libres de aceite y grasa.** *Si las asas y las superficies de sujeción resbalan, no es posible manejar con seguridad la herramienta eléctrica ni mantenerla controlada en situaciones imprevistas.*

5) Servicio

Únicamente el personal especializado y con la formación adecuada podrá reparar la herramienta eléctrica, para este fin, sólo está permitido el uso de piezas de recambio originales. *Solamente de esta manera es posible garantizar el funcionamiento seguro de la herramienta eléctrica.*

Avisos de seguridad para el recortasetos

a) **Mantenga todas las partes del cuerpo alejadas de la cuchilla de corte. No intente quitar el material de corte ni sujete el material que tiene que cortar cuando la cuchilla está en movimiento.**
Las cuchillas siguen en movimiento tras apagar el interruptor. Un momento de distracción mientras opera el recortasetos puede causar lesiones graves.

b) **Coja el recortasetos por el asa de sujeción con la cuchilla parada y sin acercar los dedos al interruptor.**
Llevar el recortasetos correctamente reduce el peligro de conexión accidental y, por consiguiente, contribuye a prevenir lesiones causadas por la cuchilla en movimiento.

c) **Cuando transporte o almacene el recortasetos, enfunde siempre la cuchilla con la cubierta correspondiente.**
El manejo correcto del recortasetos reduce el riesgo de lesiones a causa de la cuchilla.

d) **Asegúrese de que todos los interruptores estén desconectados y el conector desenchufado antes de retirar el material atascado o realizar el mantenimiento de la máquina.**
Si el recortasetos se pone en marcha de forma inesperada mientras retira el material atascado podría sufrir lesiones graves.

e) **Sujete el recortasetos únicamente por las superficies de las asas aisladas, porque la cuchilla puede entrar en contacto con cables ocultos o con el propio cable a la red.**
El contacto de la cuchilla con un cable conductor de tensión puede poner componentes metálicos del equipo bajo tensión y provocar una descarga eléctrica.

f) **Mantenga alejados todos los cables del área de corte.**
Es posible que haya cables ocultos dentro de los setos y arbustos, y que la cuchilla los seccione.

g) **No utilice el recortasetos si hace mal tiempo, especialmente si hay riesgo de tormenta eléctrica.**
De este modo reduce el peligro de atraer un rayo.

es

Avisos de seguridad para recortasetos de mango largo

a) **Para prevenir el peligro de electrocución, no utilice nunca el recortasetos de mango largo cerca de cables eléctricos.**
Si lo utiliza cerca de un cable eléctrico o entra en contacto con el mismo puede sufrir lesiones graves o incluso una electrocución mortal.

b) **Utilice siempre las dos manos para manejar el recortasetos de mango largo.** *Sostenga con ambas manos el recortasetos de mango largo para prevenir una posible pérdida de control.*

c) **Póngase un casco si va a trabajar con el recortasetos de mango largo por encima de la cabeza.**
La caída de ramas o trozos de plantas podría ocasionar lesiones graves.

Inspeccione los setos y arbustos para asegurarse de que no haya objetos ocultos (p. ej., alambradas o cables).

Se recomienda utilizar un interruptor diferencial con una corriente de disparo de 30 mA o menos.

Sostenga con ambas manos las dos asas del recortasetos.

El recortasetos está concebido para realizar trabajos en los que el usuario esté de pie en contacto directo con el suelo, y no subido a una escalera o a otra superficie poco estable.

Antes de utilizar el recortasetos, asegúrese de que los dispositivos de bloqueo de todas las piezas móviles (p. ej., del mango telescópico y del elemento pivotante) se encuentran en posición de bloqueo.

Avisos adicionales de seguridad

¡PELIGRO! Las piezas pequeñas se pueden ingerir con facilidad. Los niños pequeños corren el riesgo de asfixiarse con la bolsa. Por este motivo, mantenga a los niños pequeños alejados del lugar de montaje.

Seguridad en la zona de trabajo

Utilice el producto sólo de manera y para las funciones que se describen en estas instrucciones.

El operario o usuario es responsable de accidentes o riesgos que ocurran a otras personas o su propiedad.

Cuando haya sacado el tubo telescópico, tenga en cuenta el peligro que pueden correr terceros a su alrededor debido al aumento del radio de trabajo.

Peligro de tropiezo. Preste una atención especial al cable mientras trabaja.

¡PELIGRO! Es posible que no se dé cuenta de que se acercan personas debido al ruido producido por la herramienta y por llevar protección de los oídos.

No utilice la herramienta si hay peligro de tormenta.

No utilice la herramienta cerca del agua.

Medidas de precaución durante el uso de piezas eléctricas

Recomendamos el uso de un dispositivo protector contra sobre-corriente con una activación no superior a 30 mA. Compruebe el dispositivo protector contra sobre-corriente siempre que vaya a usar la herramienta.

Antes de usar la herramienta compruebe si el cable está dañado. En caso de que el cable esté dañado o desgastado, deberá sustituirse el mismo.

La sustitución del cable de conexión se deberá poner en manos del fabricante o de su representante a fin de evitar peligros.

No utilice la herramienta si el cable eléctrico presenta indicios de daños o desgaste.

Interrumpa de inmediato la conexión al suministro de corriente eléctrica, si el cable tiene cortes o el aislamiento está dañado. No toque el cable hasta que se haya interrumpido el suministro de corriente eléctrica.

Preste atención a que su cable de prolongación no esté enrollado durante el funcionamiento. Los cables enrollados pueden calentarse y reducir la potencia de la herramienta.

Interrumpa siempre primero el suministro de corriente eléctrica antes de retirar una clavija de enchufe, un conector de cables o un cable de prolongación.

Desconecte la herramienta, desenchufe del tomacorriente y compruebe si el cable de alimentación eléctrica presenta indicios de daños o desgaste antes de enrollar el cable para almacenarlo. No repare un cable dañado; pues se debe cambiar por uno nuevo.

El cable se deberá enrollar siempre procediendo con sumo cuidado para no doblarlo.

Conecte solamente con corriente alterna, de voltaje especificado en la etiqueta de clasificación del producto.

Bajo ninguna circunstancia se debe conectar un conductor de puesta a tierra a la herramienta.

Si la herramienta se pusiera en marcha inesperadamente al enchufarla, se deberá desenchufar de inmediato y hacerla comprobar por el servicio técnico de GARDENA.

¡PELIGRO! Este producto genera un campo electromagnético durante el funcionamiento. Este campo puede influir, bajo determinadas circunstancias, en el modo de funcionamiento de implantes médicos activos o pasivos. Con el fin de evitar el riesgo de situaciones que pudieran conllevar lesiones graves o incluso mortales, las personas que lleven un implante médico deberán consultar al médico y fabricante del implante antes de usar este producto.

Cable

Utilice sólo cables alargadores admisibles según HD 516.

→ Consulte al electricista.

Seguridad personal

Utilice ropa, guantes protectores y calzado apropiados.

Evite el contacto con el aceite de la cuchilla, particularmente en el caso de que se reaccione alérgicamente al mismo.

Inspeccione detenidamente el área donde se vaya a utilizar la herramienta y retire cualquier alambre, cables eléctricos ocultos y demás objetos extraños.

Todos los trabajos de ajuste (inclinación del cabezal de corte, cambio del largo del tubo telescópico) deben ser realizados con la cubierta protectora puesta y sin apoyar el producto sobre la cuchilla.

Sujete la herramienta siempre correctamente con ambas manos y de ambas empuñaduras Ⓐ y Ⓑ **[fig. S1]**.

Antes de usar la herramienta y después de que la misma haya recibido un golpe fuerte, compruebe si hay señal de desgaste o de daños. Si fuera necesario, tome las medidas oportunas para su reparación.

Nunca utilice una herramienta incompleta o una con modificaciones no autorizadas.

Uso y cuidado de herramientas eléctricas

Aprenda a detener la herramienta con rapidez en caso de emergencia.

No sujete nunca la herramienta por la cubierta protectora.

No utilice la herramienta si las instalaciones de protección están dañadas (cubierta protectora, dispositivo de parada rápida de la cuchilla).

No se deberá utilizar ninguna escalera mientras se esté usando la herramienta.

Desenchufe la herramienta:

– antes de dejar la herramienta desatendida;
– antes de eliminar un bloqueo;
– antes de revisar, limpiar o trabajar en la herramienta;
– si se golpea algún objeto. La herramienta no se deberá volver a usar hasta estar seguro de que toda la herramienta está en buenas condiciones de operación;
– si la herramienta comienza a vibrar anormalmente. En este caso se deberá revisar de inmediato. Una vibración excesiva puede causar lesiones;
– antes de pasársela a otra persona.

Utilice la herramienta sólo entre 0 °C y 40 °C.

Mantenimiento y almacenaje

¡RIESGO DE LESIÓN!
No toque la cuchilla.

→ Coloque la cubierta protectora al terminar o interrumpir el trabajo.

Mantenga todas las tuercas y tornillos apretados para estar seguro de que la herramienta está en condiciones de trabajo seguras.

Si el producto se hubiera calentado durante el funcionamiento, significa que se deberá dejar enfriar antes de almacenarlo.

2. MONTAJE

El volumen de entrega incluye el recortasetos, la cuchilla, la cubierta protectora y las instrucciones de empleo.

¡PELIGRO! ¡Lesiones corporales!
Peligro de heridas por incisión si la herramienta se conecta sin querer.

→ **Antes de montar la herramienta se deberá asegurar que se ha desconectado el enchufe de la toma de red y que la cubierta protectora ① se ha colocado sobre la cuchilla ② [fig. A1].**

Montaje del mango telescópico [fig. A2/A3]:

1. Desplace el tubo telescópico ③ hasta llegar al tope de la unidad del motor ④. Preste una atención especial a que las dos marcas Ⓜ se encuentren en posición opuesta.
2. Apriete la tuerca gris ⑤.

3. MANEJO

¡PELIGRO! ¡Lesiones corporales!
Peligro de heridas por incisión si la herramienta se conecta sin querer.

→ **Antes de conectar, hacer ajustes o transportar la herramienta, desenchufe y coloque la cubierta protectora ① sobre la cuchilla ② [fig. A1].**

Conexión del recortasetos [fig. O1]:

¡PELIGRO! ¡Descarga eléctrica!
Daño del cable de conexión ⑥ si el cable alargador ⑦ no está colocado en el sujeta-cables ⑧.

→ **Antes del manejo coloque el cable alargador ⑦ en el sujeta-cables ⑧.**

→ **A conectar la herramienta no sujete por la cubierta protectora ①.**

1. Coloque el cable alargador ⑦ haciendo un lazo en el sujeta-cables ⑧ y apriete.
2. Enchufe la clavija de enchufe ⑭ de la herramienta en el set de conexión ⑮ del cable alargador.
3. Enchufe el cable alargador ⑦ a un tomacorriente de 230 V.

Posiciones de trabajo:

El producto tiene 4 ajustes básicos para las posiciones de trabajo (Ilustraciones análogas).

- **[Fig. O2]: Corte lateral: Tubo telescópico plegado**
- **[Fig. O3]: Corte alto vertical: Tubo telescópico alargado**
- **[Fig. O4]: Corte alto horizontal: Unidad de motor girada 75°, tubo telescópico alargado**
- **[Fig. O5]: Corte bajo: Unidad de motor girada – 60°, tubo telescópico alargado**

Puesta en marcha de la tijera recortasetos [fig. A1/O6]:

¡PELIGRO! ¡Lesiones corporales!
¡Riesgo de lesión si la herramienta no se desconecta al soltar el botón de arranque!

→ **No se deberán puentear nunca los dispositivos de seguridad (p. ej. mediante conexión del bloqueo ⑪ de seguridad y/o el botón de arranque ⑬ en la empuñadura).**

Puesta en marcha:

La herramienta está equipada con un bloqueo de seguridad ⑪ para evitar una conexión no intencionada.

1. Retire la cubierta protectora ① de la cuchilla ②.
2. Sujete la herramienta, con una mano, del tubo telescópico y, con la otra mano, de la empuñadura ⑫.
3. Desplace hacia adelante el bloqueo de seguridad ⑪ y, a continuación, presione el botón de arranque ⑬.
   La herramienta se pondrá en marcha.
4. Suelte el bloqueo de seguridad ⑪.

Parada:

1. Suelte el botón de arranque ⑬.
2. Coloque la cubierta protectora ① sobre la cuchilla ②.

Giro de la unidad de motor [fig. O7]:

Para recortar setos altos y bajos, se puede girar la unidad de motor ④ en pasos de 15° de 75 a – 60°.

1. Mantenga pulsada la tecla naranja ⑨.
2. Gire la unidad de motor ④ en el sentido deseado.
3. Suelte la tecla naranja ⑨ y deje enclavar la unidad de motor ④.

Alargamiento del tubo telescópico [fig. O8]:

Para recortar setos altos y bajos, se puede alargar el tubo telescópico ③ en continuo hasta 45 cm.

1. Afloje la tuerca naranja ⑩.
2. Saque el tubo telescópico ③ hasta el largo deseado.
3. Vuelva a apretar la tuerca naranja ⑩.

4. MANTENIMIENTO

[Fig. A1]:

¡PELIGRO! ¡Lesiones corporales!
Peligro de heridas por incisión si la herramienta se conecta sin querer.

→ **Antes de realizar el mantenimiento de la herramienta se deberá asegurar que se ha desconectado el enchufe de la toma de red y que la cubierta protectora ① se ha colocado sobre la cuchilla ②.**

Limpie la tijera recortasetos:

¡PELIGRO! ¡Lesiones corporales!
Peligro de lesión y riesgo de dañar el producto.

→ **No limpie el producto con agua ni tampoco con un chorro de agua (particularmente no limpie utilizando alta presión).**

→ **No limpie con productos químicos, inclusive bencina ni disolventes. Algunos pueden destruir piezas de plástico importantes.**

Las entradas de aire de ventilación siempre deben estar limpias.

1. Limpie la herramienta con un paño húmedo.
2. Limpie la ranura de ventilación con un cepillo suave (no con un destornillador).
3. Limpie la cuchilla ② con un aceite de viscosidad baja (p. ej. aceite de pulverización **ref. 2366**). Al hacer esto, preste atención a que el aceite no entre en contacto con las piezas de plástico.

5. ALMACENAMIENTO

Puesta fuera de servicio [fig. A1]:

El producto se deberá guardar fuera del alcance de los niños.

1. Desenchufe la herramienta.
2. Limpie la herramienta (ver capítulo 4. MANTENIMIENTO) y coloque la cubierta protectora ① sobre la cuchilla ②.
3. Guarde la herramienta en un lugar seco y protegido de las heladas.

6. SOLUCIÓN DE AVERÍAS

¡PELIGRO! ¡Lesiones corporales!
Peligro de heridas por incisión si la herramienta se conecta sin querer.

→ **Antes de realizar la eliminación de averías de la herramienta se deberá asegurar que se ha desconectado el enchufe de la toma de red y que la cubierta protectora ① se ha colocado sobre la cuchilla ② [fig. A1].**

Problema	Posible causa	Solución
La herramienta no se pone en marcha	El cable alargador no está enchufado o está dañado.	→ Enchufe el cable alargador o, dado el caso, sustitúyalo.
	La cuchilla se bloquea.	→ Retire el obstáculo.

Problema	Posible causa	Solución
La herramienta no se puede desconectar	El botón de arranque se ha bloqueado.	→ Desenchufe la herramienta y desbloquee el botón de arranque.
Corte inexacto	Cuchilla sin filo o dañada.	→ Póngase en contacto con el servicio técnico de GARDENA para la sustitución de la cuchilla.

NOTA: En caso de avería, rogamos dirigirse a su Centro de Servicio Técnico de GARDENA. Únicamente los Centros de Servicio Técnico de GARDENA, así como los distribuidores autorizados por GARDENA, pueden realizar reparaciones en sus productos.

7. DATOS TÉCNICOS

Recortasetos telescópico	Unidad	Valor (ref. 8883)
Consumo de energía del motor	W	500
Tensión a la red/ Frecuencia de la red	V / Hz	230 / 50
R.P.M.	/ min.	1.600
Longitud de corte	cm	48
Apertura de corte	mm	25
Largo máximo del tubo telescópico	cm	0 – 45
Peso (aprox.)	kg	4,1
Nivel de presión acústica L_{pA} [1] **Inseguridad k_{pA}**	dB (A)	83 3,0
Nivel de potencia acústica L_{WA} [2]: medido/garantizado	dB (A)	96 / 98
Vibración brazo-mano a_{vhw} [1]	m/s²	3,8 ± 1,5

Método de medición: [1] EN 62841-4-2 [2] RL 2000/14/EG

NOTA: el valor indicado de emisión de vibraciones se ha medido según un procedimiento de verificación estandarizado y se puede utilizar para comparar una herramienta eléctrica con otra. Este valor puede utilizarse para realizar una evaluación preliminar de la exposición. El valor de emisión de vibraciones puede variar durante el uso efectivo de la herramienta eléctrica.

8. ACCESORIOS/PIEZAS DE RECAMBIO

Spray de mantenimiento GARDENA	Prolonga la vida útil de la cuchilla.	**ref. 2366**

9. SERVICIO

La información de contacto actual de nuestro departamento de servicio se puede encontrar en línea: www.gardena.com/contact

10. ELIMINACIÓN DEL PRODUCTO

Eliminación del producto:
(según normativa Directiva 2012/19/UE)

El producto no deberá eliminarse con la basura doméstica normal. Se deberá eliminar según las normativas medioambientales vigentes locales.

¡IMPORTANTE!

→ Elimine el producto a través o por medio del puesto recolector de reciclaje del municipio respectivo.

pt Corta sebes telescópico

1. AVISOS DE SEGURANÇA 38
2. MONTAGEM 40
3. FUNCIONAMENTO 40
4. MANUTENÇÃO 41
5. ARMAZENAMENTO 41
6. RESOLUÇÃO DE AVARIAS 41
7. DADOS TÉCNICOS 41
8. ACESSÓRIOS/PEÇAS SOBRESSELENTES 41
9. ASSISTÊNCIA 41
10. ELIMINAÇÃO 41

Tradução do manual de instruções original.

Este produto não se destina a ser usado por pessoas (incluindo crianças) com capacidades físicas, sensoriais ou mentais reduzidas, ou com insuficiente experiência e/ou conhecimentos, a menos que sejam supervisionadas ou que recebam instruções relativamente ao uso do produto por parte de uma pessoa responsável pela sua segurança. As crianças deverão ser vigiadas, para assegurar que não brincam com o produto.

Utilização prevista:

O **Corta sebes telescópico GARDENA** é adequado ao corte de sebes, arbustos, silvados com galhos e plantas herbáceas na jardinagem privada e de lazer.

PERIGO! Lesões no corpo!

→ **O aparelho não pode ser usado para cortar relva/canteiros nem para triturar no âmbito da compostagem.**

1. AVISOS DE SEGURANÇA

IMPORTANTE!
Leia o manual de instruções com atenção e guarde-o para consulta futura.

Se não for utilizada com cuidado esta máquina pode ser perigosa e causar lesões graves ao operador ou a terceiros pelo que os avisos e instruções de segurança deverão ser seguidos rigorosamente. Só assim assegurará condições razoáveis de segurança e eficiência no uso deste aparador de relva. O operador é responsável pela observância dos avisos e instruções contidos neste manual e na própria máquina.

Símbolos no produto:

Ler o manual de instruções.

Use proteção visual e auditiva.

Perigo – mantenha as mãos afastadas da lâmina.

Não sujeitar a chuva nem a outros líquidos.
Não deixar ao ar livre quando chover.

Desligar a ficha quando o cabo estiver danificado ou cortado.

Perigo de morte por choque eléctrico!
Mantenha uma distância mínima de 10 m de cabos eléctricos.

Advertências gerais de segurança

Advertências gerais de segurança para ferramentas elétricas

ADVERTÊNCIA!

Leia todas as advertências de segurança, instruções, figuras de dados técnicos, com os quais esta ferramenta elétrica vem equipada.
Falhas no cumprimento das advertências de segurança e instruções podem resultar em choque elétrico, incêndio e/ou ferimentos graves.

Guarde todas as advertências de segurança e instruções para referência futura. *O termo "ferramenta elétrica" usado nas advertências de segurança refere-se a ferramentas elétricas ligadas à rede elétrica (com cabo) e a ferramentas elétricas com bateria (sem cabo).*

1) Segurança no local de trabalho

a) **Mantenha o seu local de trabalho limpo e bem iluminado.** *Locais de trabalho desorganizados ou mal iluminados podem facilitar a ocorrência de acidentes.*

b) **Não utilize a ferramenta elétrica num ambiente com atmosfera explosiva, no qual existam líquidos, gases ou pós inflamáveis.** *As ferramentas elétricas produzem faíscas que podem incendiar o pó ou os vapores.*

c) **Mantenha crianças e outras pessoas afastadas enquanto estiver a utilizar uma ferramenta elétrica.** *Uma distração pode provocar a perda de controlo do aparelho.*

2) Segurança elétrica

a) **A ficha da ferramenta elétrica tem de ser compatível com a tomada. A ficha não deve ser modificada de nenhuma forma. Não utilize quaisquer fichas adaptadoras com ferramentas elétricas ligadas à terra.** *O uso de fichas inalteradas e de tomadas adequadas reduz o risco de choque elétrico.*

b) **Evite o contacto do corpo com superfícies ligadas à terra, tais como tubos, radiadores, fogões e frigoríficos.** *Há um maior risco de choque elétrico se o seu corpo estiver ligado à terra.*

c) **Não exponha ferramentas elétricas à chuva nem a condições de humidade.** *A entrada de água numa ferramenta elétrica aumenta o risco de choque elétrico.*

d) **Não use o cabo elétrico para transportar ou pendurar a ferramenta elétrica nem para puxar a ficha para fora da tomada. Mantenha o cabo afastado de calor, óleo, arestas afiadas ou peças móveis do aparelho.** *Cabos danificados ou emaranhados aumentam o risco de choque elétrico.*

e) **Ao utilizar uma ferramenta elétrica ao ar livre, utilize apenas cabos de extensão adequados para uso no exterior.** *A utilização de um cabo de extensão adequado para uso no exterior reduz o risco de um choque elétrico.*

f) **Se a utilização da ferramenta elétrica num local húmido for inevitável, utilize uma fonte de alimentação protegida com disjuntor diferencial.** *A utilização de um disjuntor diferencial reduz o risco de choque elétrico.*

3) Segurança de pessoas

a) **Mantenha-se alerta, esteja atento ao que está a fazer e faço uso do bom senso ao utilizar uma ferramenta elétrica. Não utilize ferramentas elétricas quando estiver cansado ou sob o efeito de drogas, álcool ou medicação.** *Um momento de desatenção ao utilizar a ferramenta elétrica pode provocar ferimentos graves.*

b) **Utilize equipamento de proteção individual e sempre óculos de proteção.** *O uso de equipamento de proteção individual, nomeadamente máscara antipoeira, calçado de segurança com sola antiderrapante, capacete de segurança ou proteção auditiva, de acordo com o tipo e aplicação da ferramenta elétrica reduz o risco de ferimentos.*

c) **Evite uma colocação em funcionamento acidental. Certifique-se que a ferramenta elétrica está desligada antes de ligar a alimentação de corrente e/ou a bateria, de pegar na ferramenta ou transportá-la.** *Transportar a ferramenta elétrica com o dedo no interruptor ou ligar à corrente elétrica um aparelho que tenha o interruptor ligado pode provocar acidentes.*

d) **Remova ferramentas de afinação ou chaves de parafusos antes de ligar a ferramenta elétrica.** *Uma ferramenta ou chave que fique encontre numa parte rotativa do aparelho, pode causar ferimentos.*

e) **Evite uma postura corporal fora do normal. Mantenha-se sempre bem equilibrado e apoiado.** *Tal permite um melhor controlo da ferramenta elétrica em situações inesperadas.*

f) **Use vestuário adequado. Não use vestuário largo nem objetos de adorno pessoal. Mantenha o cabelo, a roupa e luvas afastados de peças móveis.** *Roupa larga, objetos de adorno ou cabelo comprido podem ficar presos nas peças móveis.*

g) **Se forem fornecidos dispositivos para a ligação de equipamentos de extração e recolha de poeiras, estes devem ser conectados e utilizados corretamente.** *A utilização de um dispositivo de extração de poeiras pode reduzir perigos relacionados com poeiras.*

h) **Não se apoie numa falsa sensação de segurança e não ignore as regras de segurança para ferramentas elétricas, mesmo quando estiver familiarizado com a ferramenta elétrica após inúmeras utilizações.** *O manuseamento desatento pode provocar numa fração de segundo ferimentos graves.*

4) Utilização e manuseamento de ferramentas elétricas

a) **Não sobrecarregue o aparelho. Utilize a ferramenta elétrica indicada para o trabalho que pretende realizar.** *A ferramenta elétrica correta terá um desempenho melhor e mais seguro se funcionar na gama de potência para a qual foi concebida.*

b) **Não utilize ferramentas elétricas, cujo interruptor esteja defeituoso.** *Uma ferramenta elétrica, que já não ligue nem desligue, é perigosa e tem de ser reparada.*

c) **Retire a ficha da tomada e/ou a bateria antes de fazer qualquer ajuste no aparelho, mudar acessórios ou pousar o aparelho.** *Esta medida de segurança preventivas reduz o risco de ligar a ferramenta elétrica acidentalmente.*

d) **Guarde as ferramentas elétricas que não estejam a ser utilizadas fora do alcance de crianças. Não permita que pessoas que não estejam familiarizadas com o aparelho ou com estas instruções o utilizem.** *As ferramentas elétricas são perigosas nas mãos de pessoas inexperientes.*

e) **Conserve as ferramentas elétricas em bom estado. Verifique se existem peças móveis mal reguladas ou presas, peças partidas ou de tal forma danificadas que possam afetar o funcionamento da ferramenta elétrica. Se o aparelho possuir peças danificadas, mande-as reparar antes de o utilizar.** *Muitos acidentes são provocados por falta de manutenção das ferramentas elétricas.*

f) **Mantenha as ferramentas de corte afiadas e limpas.** *Ferramentas de corte em bom estado com gumes afiados emperram menos e são mais fáceis de controlar.*

g) **Utilize a ferramenta elétrica, os acessórios, as ferramentas de corte etc. de acordo com estas instruções. Para isso, tenha em conta as condições de trabalho e o trabalho a realizar.** *A utilização de ferramentas elétricas em operações para as quais não foi concebida pode resultar em situações perigosas.*

h) **Mantenha os punhos e as superfícies aderentes secas, limpas e sem óleo nem gordura.** *Punhos e superfícies aderentes escorregadias não permitem uma operação e controlo seguros da ferramenta elétrica em situações inesperadas.*

5) Assistência

A sua ferramenta elétrica só deve ser reparada por pessoal técnico qualificado e apenas com peças de substituição originais. *Só assim se garante a segurança da ferramenta elétrica.*

Advertências de segurança para corta sebes

a) **Mantenha todas as partes do corpo afastadas da lâmina de corte. Não remova o material cortado nem segure no material a cortar quando as lâminas estiverem em movimento.** *As lâminas continuam a mover-se após a desconexão do interruptor. Um momento de desatenção enquanto utiliza o corta sebes pode resultar em ferimentos graves.*

b) **Transporte o corta sebes pelo punho com a lâmina parada e sem ter os dedos perto do interruptor de potência.** *O transporte correto do corta-sebes reduz o risco de operação acidental e de ferimentos provocados pela lâmina.*

c) **Ao transportar ou guardar o corta sebes, puxe sempre a cobertura por cima da lâmina.** *O manuseamento adequado com o corta-sebes reduz o risco de ferimentos provocados pela lâmina.*

d) **Certifique-se de que todos os interruptores estão desligados e que a ficha de rede está retirada antes de remover os restos de corte encravados ou de fazer a manutenção à máquina.** *Um funcionamento inesperado do corta sebes durante a remoção do material encravado pode provocar ferimentos graves.*

e) **Pegue o corta sebes apenas pelos punhos isolados, uma vez que a lâmina de corte pode tocar em cabos de corrente ocultos ou no próprio cabo de rede.** *O contacto das lâminas com um cabo condutor de tensão também pode energizar peças metálicas do aparelho e provocar um choque elétrico.*

f) **Mantenha todos os cabos afastados da área de corte.** *Os cabos podem ocultar-se em sebes e mato e ser cortados acidentalmente pela lâmina.*

g) **Não utilize o corta-sebes com mau tempo, sobretudo com trovoada.** *Isso diminui o risco de um choque elétrico.*

Advertências de segurança para corta-sebes com capacidade de extensão

a) **Reduza o risco de uma morte por choque elétrico, nunca utilizando o corta-sebes com capacidade de extensão perto de cabos elétricos.** *O contacto com ou a utilização perto de cabos elétricos pode provocar ferimentos graves ou choque elétrico mortal.*

b) **Segure sempre no corta-sebes com capacidade de extensão com as duas mãos.** *Segure no corta-sebes com capacidade de extensão com as duas mãos para evitar perder o controlo.*

c) **Proteja a cabeça durante os trabalhos acima da cabeça com o corta-sebes com capacidade de extensão.** *A queda de fragmentos pode provocar ferimentos graves.*

Verifique se existem objetos escondidos (por ex. cercas de arame metálico e cabos ocultos) em sebes e mato.

Recomenda-se a utilização de um interruptor de corrente diferencial residual com uma corrente de desconexão de 30 mA ou inferior.

Segure o corta-sebes com as duas mãos nos dois punhos.

O corta-sebes destina-se a trabalhos nos quais o utilizador está de pé no chão e não no cimo de uma escada ou outra superfície de apoio instável.

Antes da utilização do corta-sebes, certifique-se de que os dispositivos de bloqueio de quaisquer peças móveis (por ex. da haste de extensão e do elemento rotativo) se encontram na posição de bloqueio.

Advertências de segurança adicionais

PERIGO! As peças mais pequenas podem ser engolidas. O saco de plástico representa um risco de asfixia para crianças. Mantenha as crianças afastadas durante a montagem.

Segurança no local de trabalho

Use o aparelho apenas para as funções e do modo previstos.

O operador ou utilizador é responsável pelos acidentes de outras pessoas, e pelo risco, a que ele ou os seus bens materiais podem estar sujeitos.

Em especial durante a operação e o transporte, tenha em atenção os riscos para terceiros devido ao elevado raio de trabalho, quando a peça telescópica está estendida.

Perigo de queda. Preste atenção ao cabo durante o trabalho.

PERIGO! O uso de proteção auditiva e o ruído do aparelho podem fazer com que não se aperceba da aproximação de pessoas.

Não utilize o aparelho se estiver prevista trovoada.

Não utilize perto da água.

Informações para a segurança ao utilizar peças elétricas

Recomenda-se a utilização de um dispositivo de proteção de corrente de falha com uma resolução não superior a 30 mA. Verifique o dispositivo de proteção de corrente de falha em cada utilização.

Antes da utilização, o cabo deve ser verificado quanto à existência de danos. Se apresentar danos ou desgaste, ele terá de ser substituído.

Se for necesário substituir o cabo elétrico, isto deve ser feito pelo fabricante ou por um seu representante, de forma a evitar riscos para a segurança.

Não utilize o aparelho, quando o cabo elétrico estiver danificado ou gasto.

Interrompa imediatamente a ligação para a alimentação de corrente, quando o cabo apresentar cortes ou quando o isolamento estiver danificado. Não toque no cabo, até a alimentação elétrica estar interrompida.

O seu cabo de extensão não deve estar enrolado durante a operação. Os cabos enrolados podem aquecer demasiado e reduzir o desempenho do seu aparelho.

Interrompa sempre em primeiro lugar a alimentação elétrica, antes de remover uma ficha, conector de cabo ou uma cabo de extensão.

Desligue o aparelho, retire a ficha da tomada e verifique o cabo elétrico quanto a danos e indícios de desgaste, antes de o cabo ser enrolado e guardado. Um cabo danificado não pode ser reparado, tem de ser substituído por um novo.

Enrole o cabo sempre com cuidado e evite dobrá-lo.

Ligar o carregador apenas na tensão alternada indicada na placa de características.

Em caso algum se poderá ligar um cabo de terra ao aparelho.

Se o aparelho começar a funcionar inesperadamente depois de ligado, desligar imediatamente a ficha da tomada e mandar verificar na assistência GARDENA.

PERIGO! Este produto cria um campo eletromagnético durante o funcionamento. Em determinadas condições, este campo pode afetar o modo de funcionamento de implantes médicos ativos ou passivos. Para evitar situações de risco que possam provocar ferimentos graves ou mortais, as pessoas com um implante médico devem consultar o seu médico e o fabricante do implante antes da utilização deste produto.

Cabo

Utilize apenas cabos extensíveis permitidos em conformidade com HD 516.

→ Consulte o seu eletricista.

Segurança pessoal

Use sempre vestuário adequado, luvas de jardinagem e calçado antiderrapante.

Evite o contacto com o óleo da lâmina, especialmente se tiver alergia.

Inspecione as áreas onde o aparelho irá ser usado e remova todos os arames e outros objetos estranhos.

Todos os trabalhos de ajuste (inclinar a cabeça de corte, alterar o comprimento do tubo telescópico) têm de ser executados com a cobertura de proteção colocada e o aparelho não pode ser apoiado sobre a lâmina.

Segure sempre corretamente no aparelho com as duas mãos pelas duas pegas Ⓐ e Ⓑ **[fig. S1]**.

Antes da utilização e após um embate forte a máquina deve ser verificada quanto a indícios de desgaste ou danos. Se necessário, mande executar os trabalhos de reparação correspondentes.

Nunca tente usar um aparelho incompleto ou com alterações não autorizadas.

Utilização e conservação de ferramentas elétricas

Deve saber como desligar o aparelho em caso de emergência.

Nunca segure no aparelho num dispositivo de proteção.

Não utilize o aparelho se os dispositivos de proteção (cobertura de proteção, paragem rápida da lâmina) estiverem danificados.

Não utilize escadas enquanto estiver a usar o aparelho.

Retire a ficha de rede:

– antes de deixar o aparelho sem vigilância;
– antes de remover um bloqueio;
– antes de verificar e limpar o aparelho ou de executar trabalhos nele;
– se bater num objeto. O aparelho só deve voltar a ser utilizado, quando tiver a certeza absoluta que todo o aparelho está em boas condições de segurança;
– se o aparelho começar a vibrar de modo muito invulgar. Neste caso, o aparelho deve ser verificado imediatamente. Uma vibração excessiva pode provocar ferimentos.
– antes de entregar o aparelho a outra pessoa.

Utilize o aparelho apenas entre 0 °C e 40 °C.

Manutenção e armazenamento

PERIGO DE FERIMENTOS!

Não toque na lâmina.

→ Retirar a cobertura de proteção quando terminar ou interromper o trabalho.

Todas as porcas, cavilhas e parafusos devem estar bem apertados, para se garantir que o aparelho está em boas condições de segurança.

Se o aparelho ficar muito quente durante o funcionamento, deixe-o arrefecer antes de o guardar.

2. MONTAGEM

O volume de fornecimento inclui o corta sebes, a lâmina, a cobertura de proteção e o manual de instruções.

PERIGO! Lesões no corpo!

Lesão por corte, se o aparelho se ligar inadvertidamente.

→ Antes da montagem do aparelho, certifique-se de que a ficha de rede está retirada da tomada e que a cobertura de proteção ① foi puxada por cima da lâmina ② [fig. A1].

Montar tubo telescópico [fig. A2/A3]:

1. Empurrar o tubo telescópico ③ até ao encosto na unidade do motor ④. Para isso, as duas marcações Ⓜ devem estar opostas.
2. Apertar bem a porca cinzenta ⑤.

3. FUNCIONAMENTO

PERIGO! Lesões no corpo!

Lesão por corte, se o aparelho se ligar inadvertidamente.

→ Antes da ligação, ajuste e transporte do aparelho, retire a ficha de rede da tomada e puxe a cobertura de proteção ① por cima da lâmina ② [fig. A1].

Ligar o corta sebes [fig. O1]:

PERIGO! Choque elétrico!

Danos no cabo elétrico ⑥, caso o cabo extensível ⑦ não esteja inserido no travão do cabo elétrico ⑧.

→ Antes da operação, inserir o cabo extensível ⑦ no travão do cabo elétrico ⑧.

→ Quando ligar o aparelho, não segure pela cobertura de proteção ①.

1. Inserir o cabo extensível ⑦ com um laço no travão do cabo elétrico ⑧ e prender bem.
2. Encaixe a ficha ⑭ do aparelho no acoplamento ⑮ do cabo extensível.
3. Encaixe o cabo extensível ⑦ numa tomada de rede de 230 V.

Posições de trabalho:

O corta sebes pode ser operado em 4 posições de trabalho (semelhantes às da figura).

- **[Fig. O2]: Corte lateral: Tubo telescópico recolhido**
- **[Fig. O3]: Corte em altura na vertical: Tubo telescópico estendido**
- **[Fig. O4]: Corte em altura na horizontal: Unidade do motor inclinada em 75°, tubo telescópico estendido**
- **[Fig. O5]: Corte baixo: Unidade do motor inclinada em – 60°, tubo telescópico estendido**

Iniciar o corta-sebes [fig. A1/O6]:

PERIGO! Lesões no corpo!

Risco de ferimentos, caso o aparelho não desligue quando soltar o botão de arranque!

→ Nunca ligue em ponte os dispositivos de segurança (ligando, por exemplo, o bloqueio de ligação ⑪ e/ou o botão de arranque ⑬ na alça).

Arranque:

O aparelho está equipado com um bloqueio de ligação ⑪ contra uma ligação inadvertida.

1. Retire a cobertura de proteção ① da lâmina ②.
2. Segure no aparelho com uma mão no tubo telescópico e com a outra no punho ⑫.
3. Empurre o bloqueio de ligação ⑪ para a frente e, em seguida, prima o botão de arranque ⑬.
   O aparelho começa a funcionar.
4. Solte o bloqueio de ligação ⑪.

Paragem:

1. Solte o botão de arranque ⑬.
2. Empurrar a cobertura de proteção ① para a lâmina ②.

Inclinar unidade do motor [fig. O7]:

A unidade do motor ④ pode ser inclinada em intervalos de 15°, de 75° a – 60 para cortes altos e cortes baixos.

1. Mantenha premida a tecla laranja ⑨.
2. Incline a unidade do motor ④ no sentido desejado.
3. Solte a tecla laranja ⑨ e encaixe a unidade do motor ④.

Estender tubo telescópico [fig. O8]:

O tubo telescópico ③ pode ser estendido continuamente até 45 cm para cortes altos e cortes baixos.

1. Solte a porca laranja ⑩.
2. Estenda o tubo telescópico ③ para o comprimento desejado.
3. Aperte novamente a porca laranja ⑩.

4. MANUTENÇÃO

[Fig. A1]:

PERIGO! Lesões no corpo!
Lesão por corte, se o aparelho se ligar inadvertidamente.

→ **Antes da manutenção do aparelho, certifique-se de que a ficha de rede está retirada e que a cobertura de proteção ① foi puxada por cima da lâmina ②.**

Limpar o corta-sebes:

PERIGO! Lesões no corpo!
Perigo de ferimentos e risco de danos no produto.

→ **Não limpe o produto com água nem com jato de água (especialmente jato de alta pressão).**

→ **Não use produtos químicos na limpeza, incluindo gasolina ou solventes. Alguns destes podem destruir peças de plástico importantes.**

As ranhuras de ventilação têm de estar sempre limpas.

1. Limpe o aparelho com um pano húmido.
2. Limpe as ranhuras de ventilação com uma escova macia (não usar chave de parafusos).
3. Olear a lâmina ② com um óleo de baixa viscosidade (por ex. óleo de manutenção GARDENA **n.º ref. 2366**). Evitar o contacto com peças de plástico.

5. ARMAZENAMENTO

Colocação fora de serviço [fig. A1]:

O produto tem de ser guardado num local não acessível a crianças.

1. Retire a ficha de rede.
2. Limpe o aparelho (ver 4. MANUTENÇÃO) e empurre a cobertura de proteção ① para a lâmina ②.
3. Armazene o aparelho num local seco, protegido contra geada.

6. RESOLUÇÃO DE AVARIAS

PERIGO! Lesões no corpo!
Lesão por corte, se o aparelho se ligar inadvertidamente.

→ **Antes da eliminação de avarias do aparelho, certifique-se de que a ficha de rede está retirada e que a cobertura de proteção ① foi puxada por cima da lâmina ② [fig. A1].**

Problema	Causa possível	Resolução
O aparelho não funciona	Cabo extensível não encaixado ou danificado.	→ Encaixar ou trocar o cabo extensível.
	Lâmina bloqueada.	→ Remover o obstáculo.
O aparelho não se desliga	O botão de arranque está preso.	→ Retirar a ficha de rede e soltar a tecla de arranque.
Corte irregular	Lâmina gasta ou danificada.	→ Solicitar ao serviço de assistência GARDENA a substituição da lâmina.

NOTA: se existirem outras avarias, contacte o seu centro de assistência GARDENA. As reparações apenas podem ser realizadas por centros de assistência GARDENA e por revendedores especializados, autorizados pela GARDENA.

7. DADOS TÉCNICOS

Corta sebes telescópico	Unidade	Valor (n.º ref. 8883)
Potência do motor	W	500
Tensão de rede/ Frequência de rede	V / Hz	230 / 50
Numero de cursos	/ min.	1.600
Comprimento da lâmina	cm	48
Abertura da lâmina	mm	25
Extensão do tubo telescópico	cm	0 – 45
Peso (aprox.)	kg	4,1
Nível de pressão sonora L_{pA} 1) **Incerteza k_{pA}**	dB (A)	83 3,0
Nível de potência acústica L_{WA} 2): medido/garantido	dB (A)	96 / 98
Vibração da mão-braço a_{vhw} 1)	m/s^2	3,8 ± 1,5

Método de medição em conformidade com: 1) EN 62841-4-2 2) RL 2000/14/EG

NOTA: o nível de vibrações foi medido de acordo com o método de verificação normalizado e pode ser usado para a comparação de ferramentas elétricas. Este valor também pode ser usado para a avaliação preliminar da exposição. O nível de vibrações pode variar durante a utilização propriamente dita da ferramenta elétrica.

8. ACESSÓRIOS / PEÇAS SOBRESSELENTES

Óleo de protecção GARDENA Prolonga a vida útil da lâmina. **n.º ref. 2366**

9. ASSISTÊNCIA

As informações de contacto atuais para o nosso departamento de assistência podem ser encontradas online: www.gardena.com/contact

10. ELIMINAÇÃO

Eliminação do produto:
(conforme a Diretiva 2012/19/UE)

O produto não pode ser colocado no lixo doméstico normal. Tem de ser eliminado de acordo com as regras ambientais locais em vigor.

IMPORTANTE!

→ Elimine o produto no centro de recolha e reciclagem da sua área de residência.

pl Nożyce do żywopłotu z trzonkiem teleskopowym

1. WSKAZÓWKI BEZPIECZEŃSTWA 42
2. MONTAŻ 44
3. OBSŁUGA 44
4. KONSERWACJA 44
5. PRZECHOWYWANIE 44
6. USUWANIE USTEREK 44
7. DANE TECHNICZNE 45
8. AKCESORIA / CZĘŚCI ZAMIENNE 45
9. SERWIS 45
10. UTYLIZACJA 45

Tłumaczenie instrukcji oryginalnej.

Osoby z ograniczonymi zdolnościami fizycznymi, sensorycznymi i umysłowymi (również dzieci), bądź osoby bez doświadczenia i/lub wiedzy, mogą używać produktu wyłącznie pod nadzorem osoby odpowiedzialnej za ich bezpieczeństwo lub po otrzymaniu od niej instrukcji dotyczących eksploatacji produktu. Pilnować, aby dzieci nie bawiły się produktem.

Użytkowanie zgodnie z przeznaczeniem:

Nożyce do żywopłotu z trzonkiem teleskopowym firmy GARDENA są przeznaczone do przycinania żywopłotów, krzewów, bylin i roślin płożących w prywatnych ogrodach i ogródkach działkowych.

NIEBEZPIECZEŃSTWO! Ryzyko obrażeń ciała!

→ **Urządzenia nie wolno używać do przycinania trawników/krawędzi trawnika lub do rozdrabniania dla celów kompostowania.**

1. WSKAZÓWKI BEZPIECZEŃSTWA

WAŻNE!
Należy starannie zapoznać się z instrukcją obsługi i zachować ją do późniejszego wykorzystania.

Ostrzeżenie! Wykaszarka jest urządzeniem mogącym stwarzać zagrożenie jeżeli używana będzie niezgodnie z zasadami bezpieczeństwa. Wykaszarka może spowodować poważne uszkodzenie ciała operatora lub osoby postronnej. Dlatego niezmiernie istotne jest staranne przeczytanie i zrozumienie instrukcji obsługi urządzenia. Każda osoba obsługująca wykaszarkę musi znać i przestrzegać wszystkie zalecenia i uwagi zawarte w niniejszej instrukcji.

Symbole umieszczone na produkcie:

Zapoznać się z instrukcją obsługi.

Nosić ochronę oczu i słuchu.

Niebezpieczeństwo – nie zbliżać rąk do noża.

Nie narażać urządzenia na działanie deszczu lub wilgoci. Nie pozostawiać urządzenia na zewnątrz pod czas deszczu.

Wyciągnąć wtyczkę, jeśli kabel jestuszkodzony lub przerwany.

Zagrożenie życia wskutek porażenia prądem elektrycznym! Zachowywać odstęp min. 10 m od przewodów elektrycznych.

Ogólne wskazówki bezpieczeństwa

Ogólne wskazówki bezpieczeństwa w odniesieniu do elektronarzędzi

OSTRZEŻENIE!

Należy przeczytać wszystkie wskazówki bezpieczeństwa i zalecenia, a także zapoznać się z ilustracjami i danymi technicznymi dołączonymi do elektronarzędzia. *Zaniedbania w kwestii przestrzegania wskazówek bezpieczeństwa oraz zaleceń mogą doprowadzić do porażenia prądem elektrycznym, pożaru oraz/lub ciężkich obrażeń ciała.*

Wskazówki bezpieczeństwa oraz zalecenia należy przechować w celu przyszłego wykorzystania.
Stosowane we wskazówkach bezpieczeństwa pojęcie „elektronarzędzie" odnosi się do elektronarzędzi zasilanych z sieci (z kablem sieciowym) oraz do elektronarzędzi zasilanych akumulatorowo (bez kabla sieciowego).

1) Bezpieczeństwo na stanowisku pracy

a) **Miejsce pracy powinno być czyste i dobrze oświetlone.** *Nieład lub też nieoświetlone miejsca pracy mogą przyczynić się do wypadków.*

b) **Nie należy wykonywać prac z użyciem elektronarzędzia w obszarach zagrożonych wybuchem, w których znajdują się palne ciecze, gazy lub pyły.** *Elektronarzędzia wytwarzają iskry, które mogłyby zapalić pył lub opary.*

c) **Podczas używania elektronarzędzia należy zadbać o pozostanie dzieci oraz innych osób w bezpiecznej odległości.** *W razie odwrócenia uwagi można utracić kontrolę nad urządzeniem.*

2) Bezpieczeństwo elektryczne

a) **Wtyczka przyłączeniowa elektronarzędzia musi pasować do gniazda. Nie wolno w żaden sposób modyfikować wtyczki. Nie należy stosować wtyczek adaptacyjnych do elektronarzędzi z uziemieniem.** *Niemodyfikowane wtyczki oraz odpowiednie gniazda zmniejszają zagrożenie porażenia prądem elektrycznym.*

b) **Należy unikać zetknięcia ciała z uziemionymi powierzchniami, takimi jak rury, grzejniki, kuchenki oraz lodówki.** *Istnieje podwyższone zagrożenie porażenia prądem elektrycznym, jeśli ciało użytkownika urządzenia jest uziemione.*

c) **Należy przechowywać elektronarzędzia z dala od deszczu lub wilgoci.** *Wnikanie wody w elektronarzędzie zwiększa zagrożenie porażenia prądem elektrycznym.*

d) **Nie należy używać kabla przyłączeniowego niezgodnie z przeznaczeniem, np. do noszenia elektronarzędzia, zawieszania go lub do wyciągania wtyczki z gniazda. Kabel należy trzymać z dala od źródeł ciepła, oleju, ostrych krawędzi lub też poruszających się elementów urządzeń.** *Uszkodzone lub zaplątane kable zwiększają zagrożenie porażenia prądem elektrycznym.*

e) **Pracując z użyciem elektronarzędzia na wolnym powietrzu, należy stosować tylko kable przedłużające odpowiednie do użytku na zewnątrz pomieszczeń.** *Zastosowanie kabla przedłużającego odpowiedniego do użytku na zewnątrz pomieszczeń zmniejsza ryzyko porażenia prądem elektrycznym.*

f) **Jeśli nie można uniknąć eksploatacji elektronarzędzia w wilgotnym otoczeniu, należy zastosować wyłącznik różnicowoprądowy.** *Zastosowanie wyłącznika różnicowoprądowego zmniejsza zagrożenie porażenia prądem elektrycznym.*

3) Bezpieczeństwo osób

a) **Należy postępować uważnie, zwracać uwagę na to, jakie czynności się wykonuje, i podchodzić z rozsądkiem do pracy z użyciem elektronarzędzia. Nie używać elektronarzędzia w stanie zmęczenia lub choroby, bądź też pod wpływem narkotyków, alkoholu lub lekarstw.** *Chwila nieuwagi podczas pracy z użyciem elektronarzędzia może doprowadzić do poważnych obrażeń ciała.*

b) **Należy nosić środki ochrony indywidualnej oraz zawsze okulary ochronne.** *Stosowanie środków ochrony indywidualnej, takich jak maska przeciwpyłowa, przeciwpoślizgowe obuwie ochronne, kask ochronny lub też środki ochrony słuchu, w zależności od rodzaju oraz zastosowania elektronarzędzia, zmniejsza ryzyko obrażeń ciała.*

c) **Unikać niezamierzonego uruchamiania urządzenia. Przed podłączeniem elektronarzędzia do źródła zasilania oraz/lub podłączeniem akumulatora należy upewnić się, że elektronarzędzie jest wyłączone.** *Jeśli podczas przenoszenia elektronarzędzia palec znajduje się na przełączniku lub też jeśli urządzenie jest podłączane do źródła zasilania w stanie włączonym, może dojść do wypadku.*

d) **Przed włączeniem elektronarzędzia należy usunąć narzędzia nastawcze lub też klucze do śrub.** *Narzędzie lub klucz, znajdujące się w obracającej się części urządzenia, mogą spowodować zranienie.*

e) **Unikać nienaturalnej postawy ciała. Należy zadbać o stabilną pozycję i utrzymywać przez cały czas równowagę.** *Dzięki temu można lepiej kontrolować elektronarzędzie w nieoczekiwanych sytuacjach.*

f) **Nosić odpowiednią odzież. Nie nosić luźnej odzieży lub też ozdób. Nie zbliżać włosów, odzieży i rękawic do poruszających się części.** *Luźna odzież, ozdoby lub też długie włosy mogą zostać pochwycone przez poruszające się części.*

g) **Jeśli możliwe jest zamontowanie urządzeń odsysających i gromadzących pył, należy je podłączyć i prawidłowo ich używać.** *Zastosowanie urządzenia do odsysania pyłu może zmniejszyć zagrożenie powodowane przez pył.*

h) **Użytkownik nie powinien czuć się zbyt pewnie i lekceważyć zasad bezpieczeństwa nawet wtedy, gdy po wielokrotnym używaniu elektronarzędzia jest dobrze obeznany z jego działaniem.** *Nieuwaga przy pracy może w ułamku sekundy doprowadzić do ciężkich obrażeń ciała.*

4) Użytkowanie i obsługa elektronarzędzia

a) **Nie przeciążać urządzenia. Używać do pracy tylko elektronarzędzia przeznaczonego do tego celu.** *Przy zastosowaniu odpowiedniego elektronarzędzia można pracować lepiej i bezpieczniej w określonym zakresie jego mocy.*

b) **Nie używać elektronarzędzia z uszkodzonym wyłącznikiem.** *Elektronarzędzie, którego nie można włączyć lub wyłączyć, jest niebezpieczne i wymaga naprawy.*

c) **Przed przestąpieniem do regulacji urządzenia, wymiany elementów wyposażenia lub odłożeniem urządzenia wyciągnąć wtyczkę z gniazda oraz/lub wyjąć akumulator.** *Ten środek ostrożności zapobiega niezamierzonemu uruchomieniu elektronarzędzia.*

d) **Nieużywane elektronarzędzia należy przechowywać w sposób uniemożliwiający dostęp dzieci. Nie należy pozwalać na używanie urządzenia osobom, które nie są obeznane z jego obsługą lub też nie przeczytały niniejszych zaleceń.** *Elektronarzędzia są niebezpieczne, jeśli są używane przez osoby niedoświadczone.*

e) **Elektronarzędzia należy starannie konserwować. Sprawdzić, czy części ruchome działają nienagannie i nie zakleszczają się, czy nie ma pękniętych lub uszkodzonych części, czy działanie elektronarzędzia nie jest w żaden sposób ograniczone. Przed użyciem urządzenia należy naprawić uszkodzone części.** *Nieprawidłowa konserwacja elektronarzędzi jest przyczyną wielu wypadków.*

f) **Narzędzia tnące należy utrzymywać ostre oraz czyste.** *Starannie zakonserwowane narzędzia tnące o ostrych krawędziach tnących rzadziej się zakleszczają i są łatwiejsze w prowadzeniu.*

g) **Elektronarzędzi, wyposażenia, narzędzi roboczych itp. należy używać zgodnie z niniejszymi zaleceniami. Należy przy tym uwzględnić warunki pracy oraz wykonywane czynności.** *Użycie elektronarzędzi do zastosowań innych niż przewidziane może doprowadzić do sytuacji zagrożenia.*

h) **Uchwyty i powierzchnie uchwytów powinny być suche, czyste i niezatłuszczone.** *Śliskie uchwyty i powierzchnie uchwytów nie pozwalają na pewną obsługę oraz kontrolowanie elektronarzędzia w nieprzewidzianych sytuacjach.*

5) **Serwis**

Naprawę elektronarzędzia należy zlecać wyłącznie wykwalifikowanym pracownikom i tylko z zastosowaniem oryginalnych części zamiennych. *Dzięki temu można zapewnić utrzymanie bezpieczeństwa elektronarzędzia.*

Wskazówki bezpieczeństwa dotyczące nożyc do żywopłotu

a) **Nie należy zbliżać części ciała do noża. Nie należy próbować usuwać ściętych roślin przy pracującym nożu lub też przytrzymywać ciętych części.** *Po przełączeniu wyłącznika noże nadal się poruszają. Chwila nieuwagi podczas używania nożyc do żywopłotu może prowadzić do ciężkich obrażeń ciała.*

b) **Podczas przenoszenia nożyce do żywopłotu należy trzymać za uchwyt, nóż powinien być unieruchomiony, a palce powinny spoczywać z dala od wyłącznika.** *Prawidłowy sposób przenoszenia nożyc do żywopłotu ogranicza ryzyko niezamierzonego uruchomienia narzędzia i wynikającego z niego zranienia ciała przez nóż.*

c) **Podczas transportu lub przechowywania nożyc do żywopłotu należy zawsze zakładać osłony na noże.** *Właściwe obchodzenie się z nożycami do żywopłotu zmniejsza ryzyko zranienia przez nóż.*

d) **Przed przystąpieniem do usuwania zakleszczonego ściętego materiału lub do konserwacji maszyny dopilnować, aby wszystkie wyłączniki zostały przełączone, a wtyczka została wyciągnięta z gniazdka.** *Niespodziewane uruchomienie nożyc do żywopłotu podczas usuwania zakleszczonego ściętego materiału może doprowadzić do poważnych obrażeń.*

e) **Nożyce do żywopłotu należy trzymać tylko za izolowane uchwyty, ponieważ może dojść do kontaktu noży z ukrytymi przewodami elektrycznymi lub kablem zasilającym.** *Kontakt noży z przewodem przewodzącym prąd może przenieść napięcie także na metalowe części urządzenia, co z kolei może doprowadzić do porażenia prądem elektrycznym.*

f) **Wszelkie przewody powinny znajdować się poza obszarem cięcia.** *Przewody mogą być ukryte w żywopłocie lub krzakach, w związku z tym może dojść do ich niezamierzonego uszkodzenia przez nóż.*

g) **Nie używać nożyc do żywopłotu podczas złej pogody, zwłaszcza podczas zagrożenia wyładowaniami atmosferycznymi.** *Pozwoli to ograniczyć ryzyko uderzenia pioruna.*

Wskazówki bezpieczeństwa dotyczące nożyc do żywopłotu o zwiększonym zasięgu

a) **Aby uniknąć ryzyka śmiertelnego porażenia prądem, nożyc do żywopłotu o zwiększonym zasięgu nigdy nie używać w pobliżu linii elektroenergetycznych.** *Zetknięcie z linią elektroenergetyczną lub używanie narzędzia w pobliżu linii elektroenergetycznych może doprowadzić do ciężkich obrażeń ciała lub śmiertelnego porażenia prądem.*

b) **Nożyce do żywopłotu o zwiększonym zasięgu obsługiwać zawsze oburącz.** *Nożyce do żywopłotu o zwiększonym zasięgu należy trzymać oburącz, aby ograniczyć ryzyko utraty kontroli nad narzędziem.*

c) **Podczas prac ponad głową z użyciem nożyc do żywopłotu o zwiększonym zasięgu używać środków ochrony głowy.** *Spadające fragmenty mogą spowodować ciężkie obrażenia.*

Sprawdzić, czy w żywopłocie lub krzakach nie ma ukrytych obiektów (np. ogrodzenie z drutu lub przewody).

Zalecane jest używanie wyłącznika różnicowoprądowego o prądzie wyzwalającym 30 mA lub mniejszym.

Nożyce do żywopłotu trzymać oburącz za oba uchwyty.

Nożyce do żywopłotu są przewidziane do prac, podczas których użytkownik stoi na ziemi, a nie na drabinie lub innej niestabilnej powierzchni.

Przed użyciem nożyc do żywopłotu upewnić się, że mechanizmy blokujące na wszystkich ruchomych częściach (np. przedłużonym trzonku i elemencie obrotowym) są w pozycji zablokowanej.

Dodatkowe wskazówki bezpieczeństwa

NIEBEZPIECZEŃSTWO! Istnieje ryzyko połknięcia drobnych części. W przypadku małych dzieci istnieje ryzyko uduszenia plastikową torebką. Dzieci należy trzymać z dala od miejsca montażu produktu.

Bezpieczeństwo na stanowisku pracy

Urządzenia należy używać wyłącznie w przewidziany sposób.

Operator lub użytkownik jest odpowiedzialny za wypadki lub zagrożenia innych osób lub ich własności.

Podczas obsługi i transportu należy zwracać szczególną uwagę na zagrożenie osób trzecich przez zwiększony promień roboczy przy wysuniętym trzonku teleskopowym.

Ryzyko potknięcia się. Podczas pracy uważać na kabel.

NIEBEZPIECZEŃSTWO! Założona ochrona słuchu oraz odgłos wydawany przez pracujące urządzenie mogą utrudnić zauważenie zbliżających się osób.

Nie używać urządzenia, gdy istnieje prawdopodobieństwo burzy.

Nie używać w pobliżu wody.

Informacje dotyczące bezpieczeństwa podczas używania części elektrycznych

Zalecany jest wyłącznik różnicowoprądowy z prądem zadziałania nie większym niż 30 mA. Wyłącznik różnicowoprądowy należy sprawdzać przed każdym użyciem.

Przed użyciem należy sprawdzić kabel pod kątem uszkodzeń. W przypadku oznak uszkodzenia lub zużycia należy go wymienić.

Ze względów bezpieczeństwa wymiany przewodu przyłączeniowego powinien dokonać producent lub jego przedstawiciel.

Nie używać urządzenia, jeśli kabel elektryczny jest uszkodzony lub zużyty.

Natychmiast odłączyć zasilanie w przypadku stwierdzenia nacięć na kablu lub uszkodzenia izolacji. Nie dotykać kabla do chwili odcięcia zasilania.

W trakcie pracy kabel przedłużacza nie może być zwinięty. Zwinięty kabel może się przegrzać i doprowadzić do zmniejszenia wydajności urządzenia.

Zawsze w pierwszej kolejności odłączyć zasilanie przed usunięciem wtyczki, łącznika kablowego lub przedłużacza.

Przed zwinięciem kabla zasilającego w celu dalszego przechowywania, należy wyłączyć urządzenie, wyciągnąć wtyczkę z gniazdka i sprawdzić kabel pod kątem uszkodzeń lub zużycia. Nie wolno naprawiać uszkodzonego kabla. Należy wymienić go na nowy.

Zawsze starannie zwijać kabel, aby uniknąć załamań.

Urządzenie należy podłączać wyłącznie do napięcia przemiennego podanego na tabliczce znamionowej.

Pod żadnym pozorem nie wolno podłączać przewodu uziemiającego do urządzenia.

Jeśli po włożeniu wtyczki urządzenie nieoczekiwanie włączy się, natychmiast wyciągnąć wtyczkę i oddać urządzenie do sprawdzenia przez serwis firmy GARDENA.

NIEBEZPIECZEŃSTWO! Podczas pracy produkt wytwarza pole elektromagnetyczne. W określonych warunkach pole to może oddziaływać na aktywne i pasywne implanty medyczne. Aby uniknąć ryzyka poważnych lub śmiertelnych obrażeń ciała, zalecamy osobom posiadającym implanty medyczne przed użyciem produktu skontaktować się z lekarzem lub producentem implantu.

Kabel

Należy używać tylko przewodów przedłużających dopuszczonych zgodnie z HD 516.

→ Zalecamy kontakt z wykwalifikowanym elektrykiem.

Bezpieczeństwo osobiste

Zawsze nosić odpowiednią odzież, rękawice ochronne i solidne obuwie.

Unikać kontaktu z olejem noża, szczególnie w przypadku alergii na olej.

Sprawdzić obszary, w których ma być użyte urządzenie, i usunąć z nich wszystkie druty i inne obce przedmioty.

Wszystkie prace nastawcze (zmiana kąta ustawienia głowicy tnącej lub długości rury teleskopowej) należy wykonywać z osłoną nałożoną na nóż; nie stawiać urządzenia na nożu.

Urządzenie trzymać zawsze prawidłowo oburącz za oba uchwyty Ⓐ i Ⓑ **[rys. S1]**.

Przed użyciem lub po silnym uderzeniu należy skontrolować urządzenie pod kątem zużycia lub uszkodzenia. W razie potrzeby wykonać odpowiednie prace naprawcze.

Nigdy nie używać niekompletnego urządzenia lub urządzenia, w którym dokonane zostały nieautoryzowane modyfikacje.

Użytkowanie i konserwacja elektronarzędzi

Należy wiedzieć, jak wyłączyć urządzenie w razie nagłego wypadku.

Nigdy nie trzymać za urządzenie zabezpieczające.

Nigdy nie używać urządzenia z uszkodzonymi urządzeniami zabezpieczającymi (osłona, system szybkiego zatrzymywania noża).

Podczas pracy z urządzeniem nie wolno korzystać z drabiny.

Wyciągnąć wtyczkę:

– przed pozostawieniem urządzenia bez nadzoru;
– przed usunięciem blokady;
– przed sprawdzeniem lub czyszczeniem urządzenia lub wykonaniem prac przy nim;
– w przypadku napotkania na przedmiot. Urządzenie wolno ponownie używać dopiero wtedy, gdy nie ma żadnych wątpliwości co do bezpiecznego stanu urządzenia;
– gdy urządzenie drga nietypowo mocno. W takim przypadku należy je natychmiast sprawdzić. Nadmierne wibracje mogą spowodować obrażenia.
– przed przekazaniem urządzenia innej osobie.

Urządzenia należy używać w zakresie temperatur od 0 °C do 40 °C.

Konserwacja i przechowywanie

RYZYKO OBRAŻEŃ!
Nie dotykać noża.

→ W przypadku zakończenia lub przerwania pracy nałożyć osłonę.

Wszystkie nakrętki, trzpienie i śruby muszą być mocno dociągnięte, aby zagwarantowana była bezpieczna praca urządzenia.

Jeśli urządzenie nagrzało się podczas pracy, przed odłożeniem go na miejsce należy odczekać, aż się schłodzi.

2. MONTAŻ

Zakres dostawy obejmuje nożyce do żywopłotu, nóż, osłonę oraz instrukcję obsługi.

NIEBEZPIECZEŃSTWO! Ryzyko obrażeń ciała!
Ryzyko obrażeń w przypadku niezamierzonego uruchomienia urządzenia.

→ Przed montażem urządzenia sprawdzić, czy wyciągnięta jest wtyczka i czy osłona ① jest nałożona na nóż ② [rys. A1].

Montaż trzonka teleskopowego [rys. A2/A3]:

1. Nasunąć uchwyt teleskopowy ③ aż do oporu na zespół silnika ④. Obydwa oznaczenia Ⓜ muszą znajdować się naprzeciwko siebie.
2. Dociągnąć szarą nakrętkę ⑤.

3. OBSŁUGA

NIEBEZPIECZEŃSTWO! Ryzyko obrażeń ciała!
Ryzyko obrażeń w przypadku niezamierzonego uruchomienia urządzenia.

→ Przed podłączeniem, nastawieniem lub transportem urządzenia wyciągnąć wtyczkę i nałożyć osłonę ① na nóż ② [rys. A1].

Podłączanie nożyc do żywopłotu [rys. O1]:

NIEBEZPIECZEŃSTWO!
Ryzyko porażenia prądem elektrycznym!

Ryzyko uszkodzenia przewodu przyłączeniowego ⑥, jeśli przewód przedłużający ⑦ nie jest włożony do uchwytu kablowego odciążającego ⑧.

→ Przed obsługą urządzenia przewód przedłużający ⑦ włożyć do uchwytu kablowego odciążającego ⑧.

→ Podczas podłączania urządzenia nie trzymać za osłonę ①.

1. Pętlę przewodu przedłużającego ⑦ włożyć do uchwytu kablowego odciążającego ⑧ i pociągnąć.
2. Wtyczkę ⑭ urządzenia podłączyć do gniazda ⑮ przewodu przedłużającego.
3. Przewód przedłużający ⑦ podłączyć do gniazdka sieciowego 230 V.

Pozycje robocze:

Urządzenie może być używane w 4 pozycjach roboczych.

- **[Rys. O2]: Cięcie boczne: Uchwyt teleskopowy wsunięty**
- **[Rys. O3]: Cięcie wyższych, pionowych żywopłotów: Uchwyt teleskopowyprzedłużony**
- **[Rys. O4]: Cięcie wyższych, poziomych żywopłotów: Zespół silnika pochylony o 75°, uchwyt teleskopowy wysunięty**
- **[Rys. O5]: Cięcie niskich żywopłotów: Zespół silnika pochylony o – 60°, uchwyt teleskopowy wysunięty**

Uruchamianie nożyc do żywopłotu [rys. A1/O6]:

NIEBEZPIECZEŃSTWO! Ryzyko obrażeń ciała!
Ryzyko obrażeń ciała, jeśli po zwolnieniu przycisku Start urządzenie nie wyłączy się!

→ Nigdy nie mostkować urządzeń zabezpieczających (np. przez podwiązanie włącznika z blokadą do pracy ciągłej ⑪ i/lub przycisku Start ⑬ do uchwytu).

Uruchamianie:

Urządzenie jest wyposażone we włącznik z blokadą do pracy ciągłej ⑪ zabezpieczający przed niezamierzonym włączeniem.

1. Zdjąć osłonę ① z noża ②.
2. Trzymać urządzenie jedną ręką za uchwyt teleskopowy, a drugą za uchwyt ⑫.
3. Przesunąć włącznik z blokadą do pracy ciągłej ⑪ do przodu, po czym nacisnąć przycisk Start ⑬.
   Urządzenie włączy się.
4. Zwolnić włącznik z blokadą do pracy ciągłej ⑪.

Zatrzymywanie:

1. Zwolnić przycisk Start ⑬.
2. Osłonę ① nałożyć na nóż ②.

Pochylanie zespołu silnika [rys. O7]:

Do obcinania wysoko lub nisko możliwe jest pochylenie zespołu silnika ④ w stopniach co 15° w zakresie od 75° do – 60°.

1. Wcisnąć i przytrzymać pomarańczowy przycisk ⑨.
2. Pochylić zespół silnika ④ w żądanym kierunku.
3. Puścić pomarańczowy przycisk ⑨ i zatrzasnąć zespół silnika ④.

Wysuwanie uchwytu teleskopowego [rys. O8]:

Do obcinania wysoko i nisko możliwe jest bezstopniowe wysunięcie uchwytu teleskopowego ③ na długość maks. 45 cm.

1. Poluzować pomarańczową nakrętkę ⑩.
2. Wysunąć uchwyt teleskopowy ③ na żądaną długość.
3. Ponownie dociągnąć pomarańczową nakrętkę ⑩.

4. KONSERWACJA

[Rys. A1]:

NIEBEZPIECZEŃSTWO! Ryzyko obrażeń ciała!
Ryzyko obrażeń w przypadku niezamierzonego uruchomienia urządzenia.

→ Przed rozpoczęciem prac konserwacyjnych w obrębie urządzenia sprawdzić, czy wtyczka jest wyciągnięta i czy osłona ① jest nałożona na nóż ②.

Czyszczenie nożyc do żywopłotów:

NIEBEZPIECZEŃSTWO! Ryzyko obrażeń ciała!
Ryzyko zranienia i uszkodzenia produktu.

→ Nie czyścić produktu wodą lub strumieniem wody (zwłaszcza pod ciśnieniem).

→ Nie używać do czyszczenia chemikaliów, m.in. benzyny lub rozpuszczalników. Niektóre z nich mogą zniszczyć ważne części z tworzywa sztucznego.

Szczeliny wentylacyjne powinny być zawsze czyste.

1. Urządzenie należy czyścić wilgotną szmatką.
2. Szczeliny wentylacyjne czyścić miękką szczotką (nie używać śrubokrętu).
3. Nasmarować nóż ② olejem o niskiej lepkości (np. olejem do konserwacji GARDENA **art. 2366**). Unikać przy tym kontaktu z częściami z tworzywa sztucznego.

5. PRZECHOWYWANIE

Przerwa w używaniu [rys. A1]:

Produkt przechowywać poza zasięgiem dzieci.

1. Wyciągnąć wtyczkę.
2. Wyczyścić urządzenie (patrz 4. KONSERWACJA) i nałożyć osłonę ① na nóż ②.
3. Przechowywać urządzenie w suchym miejscu, nie narażonym na działanie mrozu.

6. USUWANIE USTEREK

NIEBEZPIECZEŃSTWO! Ryzyko obrażeń ciała!
Ryzyko obrażeń w przypadku niezamierzonego uruchomienia urządzenia.

→ Przed usunięciem usterek urządzenia sprawdzić, czy wtyczka jest wyciągnięta i czy osłona ① jest nałożona na nóż ② [rys. A1].

Problem	Możliwa przyczyna	Postępowanie
Urządzenie nie uruchamia się	Przewód przedłużający jest niepodłączony lub jest uszkodzony.	→ Podłączyć lub ew. wymienić przewód przedłużający.
	Nóż jest zablokowany.	→ Usunąć przyczynę blokady.
Urządzenie nie daje się wyłączyć	Przycisk Start jest zakleszczony.	→ Wyciągnąć wtyczkę i zwolnić przycisk Start.
Niedokładne cięcie	Noże są tępe lub uszkodzone.	→ Wymienić nóż w serwisie GARDENA.

WSKAZÓWKA: w przypadku wystąpienia innych zakłóceń prosimy o kontakt z serwisem GARDENA. Naprawy mogą być wykonywane tylko przez punkty serwisowe GARDENA lub przez autoryzowanych przedstawicieli GARDENA.

7. DANE TECHNICZNE

Nożyce do żywopłotu z trzonkiem teleskopowym	Jednostka	Wartość (art. 8883)
Moc czynna silnika	W	500
Napięcie sieciowe/ Częstotliwość sieciowa	V / Hz	230 / 50
Obroty	/ min.	1.600
Długość noża	cm	48
Rozwarcie noża	mm	25
Zakres wysuwania uchwytu teleskopowego	cm	0 – 45
Waga (ok.)	kg	4,1
Poziom ciśnienia akustycznego L_{pA} [1)] Niepewność pomiaru k_{pA}	dB (A)	83 3,0
Poziom mocy akustycznej L_{WA} [2)]: zmierzony/gwarantowany	dB (A)	96 / 98
Wibracje dłoń/ramię a_{vhw} [1)]	m/s²	3,8 ± 1,5

Metoda pomiarowa zgodnie z: [1)] EN 62841-4-2 [2)] RL 2000/14/EG

WSKAZÓWKA: podany poziom emisji wibracji został zmierzony zgodnie ze znormalizowaną metodą kontroli i może być stosowany do porównywania elektronarzędzia z innymi narzędziami tego typu. Wartość ta może być stosowana również do wstępnej oceny ekspozycji. Poziom emisji wibracji może różnić się podczas rzeczywistego użytkowania elektronarzędzia.

8. AKCESORIA/CZĘŚCI ZAMIENNE

GARDENA olej do konserwacji	Wydłuża okres użytkowania noża.	**art. 2366**

9. SERWIS

Aktualne dane kontaktowe naszego działu serwisowego można znaleźć na stronie: www.gardena.com/contact

10. UTYLIZACJA

Utylizacja produktu:
(zgodnie z dyrektywą 2012/19/UE)

Produktu nie wolno utylizować razem z normalnymi odpadami komunalnymi. Produkt należy zutylizować zgodnie z lokalnymi przepisami ochrony środowiska.

WAŻNE!

→ Produkt należy zutylizować za pośrednictwem lokalnego zakładu utylizacji odpadów.

hu Teleszkópos sövénynyíró

1. BIZTONSÁGI ÚTMUTATÁSOK 45
2. SZERELÉS 47
3. KEZELÉS 47
4. KARBANTARTÁS 48
5. TÁROLÁS 48
6. HIBAELHÁRÍTÁS 48
7. MŰSZAKI ADATOK 48
8. TARTOZÉKOK/PÓTALKATRÉSZEK 48
9. SZERVIZ 48
10. ÁRTALMATLANÍTÁS 48

Az eredeti útmutató fordítása.

A terméket nem használhatják olyan személyek (beleértve a gyermekeket is), akik korlátozott testi, érzékszervi vagy szellemi képességekkel rendelkeznek, vagy híján vannak a készülék használatához szükséges tapasztalatnak és/vagy tudásnak, kivéve, ha biztonságukért felelős személy felügyeli őket, vagy eligazítja őket a készülék használatában. A gyermekeket szemmel kell tartani, nehogy játékszerként használják a terméket.

Rendeltetésszerű használat:

A **GARDENA Teleszkópos sövénynyíró** a sövények, bokrok, cserjék és talajtakaró növények nyírására alkalmas magánházaknál és hobbikertekben.

VESZÉLY! Személyi sérülés veszélye!

→ **Testi sérülések! A készülék nem használható pázsit/gyepszél nyírására, vagy aprításra (pl. komposztálásnál).**

1. BIZTONSÁGI ÚTMUTATÁSOK

FONTOS!
Olvassa el figyelmesen a használati utasítást, és őrizze meg gondosan, hogy később is fellapozhassa.

A nem rendeltetésszerű használat veszélyes lehet! A termék súlyos balesetet okozhat a kezelőnek és másoknak, a figyelmeztetéseket és biztonsági óvintézkedéseket be kell tartani a termék használata közben az ésszerű biztonság és hatékonyság biztosítása céljából. A kezelő felel az e használati utasításban és a terméken feltüntetett figyelmeztetések és biztonsági utasítások betartásáért.

Szimbólumok a terméken:

Olvassa el a használati utasítást.

Viseljen védőszemüveget és hallásvédőt.

Veszély! – Tartsa távol a kezét a késtől.

Ne tegye ki esőnek és egyéb nedvességnek. Esőben ne hagyja kint a szabadban.

Húzza ki a hálózati csatlakozót, a kábel megsérül vagy kettévágódik.

Áramütés okozta életveszély! Tartson egy legkevesebb 10 m-es távolságot az elektromos vezetékektől!

Általános biztonsági útmutatások

Elektromos szerszámokkal kapcsolatos általános biztonsági útmutatások

FIGYELMEZTETÉS!

Olvassa el ehhez az elektromos eszközhöz adott valamennyi biztonsági útmutatást, utasítást, képanyagot és műszaki adatot. *A biztonsági útmutatások és figyelmeztetések be nem tartása áramütést, tüzet és/vagy súlyos személyi sérülést okozhat.*

Őrizzen meg minden biztonsági útmutatást és utasítást későbbi felhasználásra. *A biztonsági útmutatásokban alkalmazott „elektromos szerszám" kifejezés a hálózatra (csatlakozókábellel) csatlakoztatható elektromos szerszámokra és az akkumulátoros (hálózati vezeték nélküli) készülékekre is vonatkozik.*

1) A munkaterület biztonsága

a) Tartsa a munkaterületet tisztán és jól világítsa meg. *A rendezetlen vagy sötét, nem kellően megvilágított munkaterületek a balesetek gyakori forrásai.*

b) Ne üzemeltesse az elektromos szerszámot robbanásveszélyes környezetben, például gyúlékony folyadékok, gázok vagy por esetén. *Az elektromos szerszámok szikráznak, amelyektől a por vagy a gőzök megygyulladhatnak.*

c) A gyermekeket és más személyeket tartsa távol az elektromos szerszám üzemeltetése alatt. *Ha bármi elvonja a figyelmét, elveszítheti a készülék feletti ellenőrzést.*

2) Elektromos biztonság

a) Az elektromos szerszám csatlakozódugója feleljen meg a csatlakozó aljzatnak. Soha ne alakítsa át semmilyen módon a csatlakozódugót. Ne használjon semmilyen adapteres csatlakozódugót földelt elektromos szerszámokhoz. *A nem módosított csatlakozódugók és megfelelő csatlakozó aljzatok használata csökkenti az elektromos áramütés kockázatát.*

pl
hu

b) **Kerülje az érintkezést az olyan földelt felületekkel, mint a csővezetékek, radiátorok, tűzhelyek és hűtőszekrények.**
Nő az áramütés kockázata, ha a földelt készülékekhez ér.

c) **Ne tegye ki az elektromos szerszámokat eső vagy nedvesség hatásának.**
Az elektromos szerszámba bekerülő víz növeli az áramütés kockázatát.

d) **A csatlakozóvezetékeket csak rendeltetésszerűen használja! Soha ne lógassa rajtuk, és soha ne akassza fel velük az elektromos eszközt! A csatlakozódugót soha ne a vezetékeknél fogva húzza ki az aljzatból! Ne vigye a kábelt felhevült tárgyak, olajak, éles peremek vagy készülékek mozgó alkatrészeinek közelébe.**
A sérült vagy megtekeredett kábel megnöveli az áramütés kockázatát.

e) **Ha elektromos eszközzel szabadban fog dolgozni, csak kültéri használatra is alkalmas hosszabbító kábelt használjon.**
A szabadtéri használatra szánt hosszabbító kábel használata csökkenti az áramütés kockázatát.

f) **Ha az elektromos szerszámot nedves környezetben kell használnia, akkor alkalmazzon hibaáram-védőkapcsolót.**
A hibaáram-védőkapcsoló (RCD) alkalmazása csökkenti az áramütés kockázatát.

3) **Személyi biztonság**

a) **Mindig legyen figyelmes, és ügyeljen arra, amit csinál, és józan ésszel dolgozzon az elektromos szerszámmal. Soha ne használja az elektromos szerszámot, ha fáradt, vagy kábítószer, alkohol vagy gyógyszerek hatása alatt áll.**
Az elektromos szerszám használata során egyetlen pillanatnyi figyelmetlenség is komoly sérülésekhez vezethet.

b) **Használjon személyi védőfelszerelést és mindig hordjon védőszemüveget.** *Az elektromos szerszám fajtájától és alkalmazásától függően, az olyan személyi védőfelszerelések viselése, mint a porvédő maszk, a csúszásmentes biztonsági cipő, a védősisak, vagy a fülvédő, csökkenti a személyi sérülések kockázatát.*

c) **Kerülje el a készülék véletlen üzembe helyezését. Győződjön meg róla, hogy az elektromos szerszám ki van-e kapcsolva, mielőtt csatlakoztatja a készüléket az áramforráshoz és/vagy az akkumulátorhoz, vagy felemeli és egyik helyről a másikra viszi azt.** *Ha úgy viszi egyik helyről a másikra az elektromos szerszámot, hogy az ujja a kapcsolón van, vagy ha a készüléket bekapcsolva helyezi áram alá, az balesetet okozhat.*

d) **Távolítson el minden beállító eszközt vagy csavarkulcsot, mielőtt bekapcsolja az elektromos szerszámot.** *A készülék forgó részeiben hagyott szerszám vagy kulcs személyi sérülésekhez vezethet.*

e) **Kerülje a rendellenes testtartást. Ügyeljen arra, hogy biztos lábakon álljon, és hogy ne veszítse el az egyensúlyát.** *Ez váratlan helyzetekben is jobb ellenőrzést biztosít az elektromos szerszám felett.*

f) **Viseljen megfelelő ruházatot. Ne viseljen bő ruházatot vagy ékszereket. Tartsa távol a haját, a ruházatát és kesztyűjét a mozgó alkatrészektől.** *A laza ruhát, az ékszereket vagy a hosszú hajat elkaphatják a mozgó alkatrészek.*

g) **Ha az eszközre porelszívó és porgyűjtő eszközök szerelhetők rá, akkor azokat megfelelő módon kell csatlakoztatni és használni.**
Porelszívó használata csökkenti a porral kapcsolatos kockázatokat.

h) **A biztonság tekintetében ne ringassa magát hamis illúzióba, és ne bagatellizálja el az elektromos eszközökre vonatkozó biztonsági szabályokat, még akkor sem, ha már régóta használ ilyeneket, és tudja, hogyan kell bánni velük.**
A hanyagság a másodperc töredéke alatt súlyos sérülésekhez vezethet.

4) **Az elektromos szerszám használata és kezelése**

a) **Ne terhelje túl a készüléket. A munkájához mindig az ahhoz megfelelő elektromos szerszámot használja.**
A célnak megfelelő elektromos szerszámmal jobban és biztonságosabban tud dolgozni a megadott teljesítménytartományban.

b) **Ne használjon olyan elektromos szerszámot, amelynek a kapcsolója hibás.** *Ha az elektromos szerszámot már nem lehet be- és kikapcsolni, az veszélyes, és javítást igényel.*

c) **Húzza ki a csatlakozódugót a konnektorból és/vagy vegye ki az akkumulátort, mielőtt a készüléken beállításokat végez, tartozékokat cserél ki, vagy eltárolja a készüléket.** *Ez az óvintézkedés csökkenti az elektromos szerszám véletlen beindulásának kockázatát.*

d) **A használaton kívüli elektromos szerszámokat gyermekektől távol kell tárolni. Ne engedje meg a készülék üzemeltetését olyan személyek számára, akik nem ismerik a készülék működését és nem olvasták el ezeket az utasításokat.**
Az elektromos szerszámok veszélyesek a hozzá nem értő személyek kezében.

e) **Az elektromos szerszámok gondos karbantartást igényelnek. Ellenőrizze, hogy a mozgó alkatrészek kifogástalanul működnek-e és nem szorulnak-e, és nincsenek-e törött vagy sérült alkatrészek, amelyek hátrányosan befolyásolhatják az elektromos szerszám működését. Meghibásodás esetén a készülék használata előtt javíttassa meg a károsodott alkatrészeket.**
Sok balesetet okoznak a rosszul karbantartott elektromos szerszámok.

f) **A vágószerszámokat tartsa élesen és tisztán.**
A gondosan karbantartott, éles vágóélekkel rendelkező vágószerszámok kevésbé akadnak meg, és könnyebben vezethetők.

g) **Az elektromos szerszámokat, tartozékokat, tartalék eszközöket, stb. ezeknek az utasításoknak megfelelően kell használni. Ennek során vegye figyelembe a munkafeltételeket és az elvégzendő munkát.**
Az elektromos szerszámok nem rendeltetésszerű használata veszélyes helyzeteket idézhet elő.

h) **Tartsa a fogantyúkat és fogantyú felületeket szárazon, tisztán, olaj- és zsírmentes állapotban.** *A csúszós fogantyúk és fogantyú felületek miatt váratlan helyzetekben nem lehet biztonságos módon kezelni és ellenőrizni az elektromos eszközt.*

5) **Szerviz**

Az elektromos szerszámot csak minősített szakemberrel, és eredeti pótalkatrészek felhasználásával javíttassa.
Ezzel garantálható, hogy az elektromos szerszám használata biztonságos maradjon.

Biztonsági utasítások a sövénynyírókhoz

a) **Minden testrészét tartsa távol a vágókéstől. A kés működése közben ne próbálja meg eltávolítani a levágott anyagot, vagy megfogni a levágandó anyagot.** *A kések még a kapcsoló kikapcsolása után is tovább forognak. A sövénynyíró használata során egyetlen pillanatnyi figyelmetlenség is súlyos sérülésekhez vezethet.*

b) **A sövénynyírót fogantyújánál fogva, nyugalmi helyzetben lévő késsel vigye, és az ujjait tartsa távol a teljesítménykapcsolóktól.**
A sövénynyíró helyes hordozása csökkenti a véletlenszerű működés, és így a kés okozta sérülések kockázatát.

c) **A sövénynyíró szállítása vagy elrakása előtt mindig húzza rá a védőburkolatot a késekre.** *A sövénynyíró szakszerű kezelése csökkenti a kés okozta személyi sérülések veszélyét.*

d) **Mielőtt eltávolítaná a beszorult vagdalékokat, vagy nekifogna a gép karbantartásának, nézze meg, hogy az összes kapcsolót kikapcsolta-e és a hálózati csatlakozót kihúzta-e.**
A beszorult anyag eltávolítása alatt váratlanul elinduló sövénynyíró komoly sérülésekhez vezethet.

e) **Csak a fogantyú szigetelt felületeinél fogva tartsa a sövénynyírót, mert előfordulhat, hogy a vágókés eltalálja az eltakart áramvezetékeket vagy a saját hálózati kábelét.**
A feszültség alatt lévő vezetékkel érintkező kés a készülék fémrészeit is feszültség alá helyezheti, és így áramütést eredményezhet.

f) **Az eszközzel ne közelítse meg a lenyírandó sövény területén lévő vezetékeket.** *A sövényekben és bokrokban vezetékek bújhatnak meg, amelyekbe a kés véletlenül belevághat.*

g) **Kedvezőtlen időjárási viszonyok között, de különösen villámlás veszélye esetén ne használja a sövénynyírót.**
Ezzel csökkenhet a kockázata, hogy villámcsapás éri.

Biztonsági útmutatások magassági sövénynyírókhoz

a) **Soha ne használja a magassági sövénynyírót áramvezetékek közelében, csökkentve ezzel a halálos áramütések kockázatát.**
Áramvezetékek megérintése, vagy az ilyenek közelében végzett sövénynyírás súlyos sérülésekhez vagy akár halálos áramütéshez vezethet.

b) **A magassági sövénynyírót mindig két kézzel használja.** *Mindig két kézzel tartsa a magassági sövénynyírót, nehogy elveszítse felette az uralmát.*

c) **Ha a magassági sövénynyíróval fej felett dolgozik, viseljen fejvédőt.**
A lepotyogó letört darabok súlyos sérülésekhez vezethetnek.

Nézze át a sövényeket és bokrokat, hogy nem bújnak-e meg bennük rejtett tárgyak (pl. drótkerítés és rejtett vezetékek).

Ajánlatos 30 mA-es vagy annál kisebb kioldási áramú hibaáram védőkapcsolót használni.

Mindig tartsa két kézzel a sövénynyírót a két fogantyújánál fogva.

A sövényvágóval földön álló helyzetben szabad dolgozni. Létráról vagy egyéb ingatag felületről nem szabad használni.

Mielőtt használni kezdené a sövénynyírót, győződjön meg arról, hogy a mozgó alkatrészek (pl. a hosszú nyél és az elforduló elem) rögzítőelemei reteszelő helyzetben vannak.

További biztonsági útmutatások

VESZÉLY! Az apróbb alkatrészek könnyen lenyelhetők. A nejlonzacskó miatt kisgyermekeknél fulladás veszélye fenyeget. Szereléskor tartsa távol a kisgyermekeket.

Biztonság a munkavégzés helyén

A készüléket csak az előirányzott módon használja.

A kezelő vagy a felhasználó a felelős a más személyeknek okozott balesetekért, és azokért a veszélyekért, amelyeknek ők vagy a tulajdonuk ki vannak téve.

Kihúzott teleszkópos nyél esetén, a használat és a szállítás során különösen figyelni kell arra, hogy a megnövekedett munkavégzési tartomány ne veszélyeztessen harmadik személyeket.

Botlásveszély. A munkavégzés során mindig ügyeljen a kábelre.

VESZÉLY! Hallásvédő eszköz viselése esetén és a készülék zaja miatt előfordulhat, hogy nem lehet észrevenni, ha valaki közeledik.

Zivatar veszélye esetén ne használja a készüléket.

Tilos a készüléket természetes vizek közelében használni.

Biztonsági információk elektromos alkatrészek használata esetén

Ajánlatos egy hibaáram védőkapcsoló használata, legfeljebb 30 mA-nél történő kioldással. A hibaáram védőkapcsolót minden alkalmazásnál ellenőrizni kell.

Az alkalmazás előtt ellenőrizni kell a kábel sérülésmentességét. Ha sérülés vagy elöregedés jeleit észleli, a kábelt ki kell cserélni.

Ha szükségessé válik a csatlakozóvezeték cseréje, akkor azt a gyártónak vagy a képviselőjének kell elvégeznie, a biztonsági kockázatok elkerülése érdekében.

A készüléket ne használja, ha az elektromos kábel sérült vagy elhasználódott.

Az áramellátást azonnal meg kell szakítani, ha a kábelen vágások észlelhetők, vagy ha a szigetelés megsérül. Ne érjen hozzá a kábelhez, amíg az áramellátás megszakításra nem kerül.

A hosszabbítókábel működés közben nem lehet feltekercselve. A feltekercselt kábelek túlmelegedhetnek, és a készülék teljesítőképessége csökkenhet.

Mielőtt eltávolít egy csatlakozódugót, kábelkonnektort vagy hosszabbítókábelt, először mindig szakítsa meg az áramellátást.

Mielőtt a kábelt feltekercseli a tároláshoz, a csatlakozódugót húzza ki az aljzatból, és ellenőrizze az elektromos tápkábelt, hogy nem láthatók-e rajta sérülések és az elöregedés jelei. A sérült kábelt nem szabad javítani, mindig új kábelre kell cserélni.

A kábelt mindig óvatosan tekercselje fel, és ügyeljen, hogy ne törjön meg.

A készüléket csak a típustáblán megadott váltóáramú feszültségre csatlakoztassa.

Földelővezeték semmilyen körülmények között sem lehet csatlakoztatva valahol a készüléken.

Ha bedugáskor a készülék váratlanul beindul, azonnal húzza ki, és ellenőriztesse a GARDENA szervizzel.

VESZÉLY! Ez a termék az üzemelés során elektromágneses mezőt hoz létre. Ez a mező bizonyos körülmények között hatással lehet az aktív és passzív orvosi implantátumok működési módjára. A súlyos vagy halálos kimenetelű sérülések elkerülése érdekében azt javasoljuk, hogy az orvosi implantátummal rendelkező személyek a termék használata előtt beszéljenek erről az orvosukkal, vagy az implantátum gyártójával.

Kábel

Csak a HD 516 szerint megengedett hosszabbítókábelek használhatók.

→ Kérdezze meg elektromos szakemberét.

Személyi biztonság

Viseljen mindig megfelelő ruházatot, védőkesztyűt és kemény cipőt.

Kerülje az érintkezést a késkenő olajjal, különösen ha az allergiás reakciót vált ki Önben.

Vizsgálja meg azokat a zónákat, ahol a készüléket használni fogják, és távolítson el onnan minden drótot és egyéb idegen tárgyat.

Az összes beállítási tevékenységet (a vágófej döntése, a teleszkópcső hosszának módosítása) felhelyezett védőburkolattal kell végezni, és a készüléket eközben nem szabad a késre állítani.

A készüléket tartsa mindig megfelelő módon, két kézzel fogja meg az Ⓐ és Ⓑ fogantyút **[ábra S1]**.

Használat előtt és erős ütések esetén a gépet meg kell vizsgálni, hogy nem láthatók-e rajta kopás
vagy sérülés nyomai. Szükség esetén végeztesse el a megfelelő javítási munkálatokat.

Soha ne próbáljon hiányos vagy nem engedélyezett módon módosított készülékkel dolgozni.

Elektromos szerszámok használata és gondozása

Önnek tisztában kell lennie azzal, hogy vészhelyzetben hogyan lehet kikapcsolni a készüléket.

Soha ne fogja meg a készüléket a védőberendezéseknél fogva.

Ne használja a készüléket, ha a védőberendezések (védőburkolat, kés gyorsleállító) sérültek.

A készülék használata közben ne használjon létrát.

Húzza ki a hálózati csatlakozót:

– mielőtt a készülék felügyelet nélkül marad;
– mielőtt egy blokkolódás eltávolításra kerül;
– a készülék ellenőrzése és tisztítása előtt, vagy mielőtt munkálatokat végeznének rajta;
– ha egy tárggyal találkozik. A készüléket csak akkor szabad ismét használni, ha teljesen biztos, hogy a készülék teljes egészében üzembiztos állapotban van;
– amikor a készülék elkezd szokatlanul erősen vibrálni. Ilyen esetben a készüléket azonnal át kell vizsgálni. A túlzott mértékű vibrálás sérüléseket okozhat.
– mielőtt a készüléket átadja egy másik személynek.

A készüléket csak 0 °C és 40 °C között használja.

Karbantartás és tárolás

SÉRÜLÉSVESZÉLY!
Ne érintse meg a késeket.

→ **A munka befejezésekor vagy megszakítása esetén csúsztassa rá a védőburkolatot.**

A készülék biztonságos működési állapotának garantálása érdekében erősen meg kell húzni az összes anyát, csapszeget és csavart.

Amennyiben a készülék a használat során átforrósodott, hagyja lehűlni, mielőtt elrakná.

2. SZERELÉS

A szállítási terjedelem részei a sövénynyíró, kés, védőburkolat és a használati utasítás.

VESZÉLY! Személyi sérülés veszélye!
A készülék véletlen bekapcsolása vágott sebeket okozhat.

→ **A készülék szerelése előtt biztosítsa, hogy a hálózati csatlakozódugó ki legyen húzva, és a védőburkolat ① rá legyen csúsztatva a késre ② [ábra A1].**

A teleszkópnyél felszerelése [ábra A2/A3]:

1. A teleszkópnyelet ③ csúsztassa ütközésig a motoregységbe ④. Ehhez a két jelölésnek Ⓜ egymással szemben kell lennie.
2. Húzza meg a szürke anyát ⑤.

3. KEZELÉS

VESZÉLY! Személyi sérülés veszélye!
A készülék véletlen bekapcsolása vágott sebeket okozhat.

→ **A készülék csatlakoztatása, beállítása vagy szállítása előtt húzza ki a hálózati csatlakozódugót, és a védőburkolatot ① csúsztassa rá a késre ② [ábra A1].**

A sövénynyíró csatlakoztatása [ábra O1]:

VESZÉLY! Áramütés!
A csatlakozóvezeték ⑥ károsodása, ha a meghosszabbító vezeték ⑦ nincsen belehelyezve a kábelrögzítőbe ⑧.

→ **A használat előtt a meghosszabbító vezetéket ⑦ helyezze bele a kábelrögzítőbe ⑧.**

→ **A csatlakoztatás során a készüléket ne a védőburkolatnál ① fogja meg.**

1. A meghosszabbító vezetéket ⑦ egy hurokkal helyezze bele a kábelrögzítőbe ⑧, és húzza meg erősen.
2. A készülék csatlakozódugóját ⑭ helyezze bele a meghosszabbító vezeték kapcsolóelemébe ⑮.
3. A meghosszabbító vezetéket ⑦ dugja be egy 230 V-os hálózati csatlakozóaljzatba.

Munkavégzési pozíciók:

A készülék 4 munkavégzési pozícióban működtethető (hasonló ábrák).

– **[Ábra O2]: Oldalirányú vágás: A teleszkópos cső összenyomása**
– **[Ábra O3]: Magas függőleges vágás: Húzza ki a teleszkópnyelet**
– **[Ábra O4]: Magas vízszintes vágás: A motoregység 75°-ban megdöntve, teleszkópos cső kihúzva**
– **[Ábra O5]: Alacsony vágás: A motoregység – 60°-ban megdöntve, teleszkópos cső kihúzva**

Sövénynyíró elindítása [ábra A1/O6]:

VESZÉLY! Személyi sérülés veszélye!
Sérülésveszély áll fenn, ha a készülék az indítógomb elengedésekor nem kapcsol ki!

→ **A biztonsági berendezéseket soha ne hidalja át (pl. a bekapcsolászár ⑪ és/vagy az indítógomb ⑬ fogantyúhoz rögzítésével).**

Elindítás:

A készülék fel van szerelve egy bekapcsolászárral ⑪ a véletlen bekapcsolás ellen.

1. Az ① védőburkolatot húzza le a ② késről.
2. A készüléket egyik kezével tartsa a teleszkópnyélnél, a másik kezével a fogantyúnál ⑫.
3. A bekapcsolászárat ⑪ tolja előre, majd nyomja meg az indítógombot ⑬. *A készülék beindul.*
4. Engedje el a bekapcsolászárat ⑪.

Leállítás:

1. Engedje el az indítógombot ⑬.
2. Csúsztassa rá az ① védőburkolatot a ② késre.

A motoregység döntése [ábra O7]:

A magas és alacsony vágásokhoz a motoregység ④ 15°-os lépésekben 75° és – 60° között dönthető.

hu

1. Tartsa lenyomva a narancssárga gombot ⑨.
2. A motoregységet ④ döntse a kívánt irányba.
3. Engedje el a narancssárga gombot ⑨, és hagyja a motoregységet ④ bereteszelődni.

A teleszkópcső kihúzása [ábra O8]:

A magasan és alacsonyan végzett vágáshoz a teleszkópcsövet ③ fokozatmentesen 45 cm-ig ki lehet húzni.

1. Lazítsa meg a narancssárga csavaranyát ⑩.
2. A teleszkópcsövet ③ húzza ki a kívánt hosszúságra.
3. Húzza meg újra a narancssárga anyát ⑩.

4. KARBANTARTÁS

[Ábra A1]:

VESZÉLY! Személyi sérülés veszélye!
A készülék véletlen bekapcsolása vágott sebeket okozhat.

→ **A készülék karbantartása előtt biztosítsa, hogy a hálózati csatlakozódugó ki legyen húzva, és a védőburkolat ① rá legyen csúsztatva a késre ②.**

Sövénynyíró tisztítása:

VESZÉLY! Személyi sérülés veszélye!
Sérülésveszély, és a termék károsodásának kockázata.

→ **Ne tisztítsa a terméket vízzel vagy vízsugárral (nagynyomású vízsugárral pedig különösen ne).**

→ **Tisztításhoz ne használjon vegyszereket, így benzint vagy oldószereket se. Egyes vegyszerek tönkre tehetnek fontos műanyag alkatrészeket.**

A szellőzőnyílásoknak mindig tisztának kell lenniük.

1. A készüléket egy nedves kendővel tisztítsa meg.
2. A szellőzőnyílásokat tisztítsa meg egy puha kefével (ne csavarhúzóval).
3. A kést ② szükség esetén olajozza be egy alacsony viszkozitású olajjal (pl. GARDENA ápolóolaj, **cikksz. 2366**). Eközben kerülje az olaj érintkezését a műanyag alkatrészekkel.

5. TÁROLÁS

Üzemen kívül helyezés [ábra A1]:

A terméket gyermekektől elzárt helyen kell őrizni.

1. Húzza ki a hálózati csatlakozót.
2. Tisztítsa meg a készüléket (lásd 4. KARBANTARTÁS), és a védőburkolatot ① csúsztassa rá a késre ②.
3. A készüléket tárolja egy száraz, fagymentes helyen.

6. HIBAELHÁRÍTÁS

VESZÉLY! Személyi sérülés veszélye!
A készülék véletlen bekapcsolása vágott sebeket okozhat.

→ **A készülék hibájának elhárítása előtt biztosítsa, hogy a hálózati csatlakozódugó ki legyen húzva, és a védőburkolat ① rá legyen csúsztatva a késre ② [ábra A1].**

Probléma	Lehetséges oka	Megoldása
A készülék nem indul el	A meghosszabbító vezeték nincsen bedugva vagy megsérült.	→ A meghosszabbító vezetéket dugja be, vagy adott esetben cserélje ki.
	A kés leblokkolt.	→ Távolítsa el az akadályt.
A készüléket nem lehet kikapcsolni	Az indítógomb beszorult.	→ Húzza ki a hálózati csatlakozót és lazítsa meg az indítógombot.
A vágási kép nem tiszta	Tompa vagy sérült kés.	→ Cseréltesse ki a kést a GARDENA szervizzel.

ÚTMUTATÁS: Egyéb üzemzavarok esetén forduljon a GARDENA területileg illetékes szervizközpontjához. Javításokat csak a GARDENA szervizközpontokkal, valamint a GARDENA szerződött szakkereskedőivel szabad végeztetni.

7. MŰSZAKI ADATOK

Teleszkópos sövénynyíró	Egység	Érték (cikksz. 8883)
Motor teljesítményfelvétele	W	500
Hálózati feszültség/ Hálózati frekvencia	V / Hz	230 / 50
Kés fordulatszám	/ min.	1.600
Késhossz	cm	48
Kések nyitási távolsága	mm	25
A teleszkópnyél hossza	cm	0 – 45
Tömeg (kb.)	kg	4,1
Hangnyomásszint L_{pA} [1)] **Bizonytalanság k_{pA}**	dB (A)	83 3,0
Hangteljesítmény szint L_{WA} [2)]: mért/garantált	dB (A)	96 / 98
Kéz/kar rezgés a_{vhw} [1)]	m/s^2	3,8 ± 1,5

Mérési eljárás: [1)] EN 62841-4-2 [2)] RL 2000/14/EG

ÚTMUTATÁS: A megadott rezgéskibocsátási értéket szabványosított vizsgálati eljárásnak megfelelő módon mértük meg, így az eredmény alkalmas elektromos szerszámok egymással történő összehasonlítására. Ez az érték a kitettség előzetes megítélésére is felhasználható. A rezgéskibocsátási érték az elektromos szerszám tényleges használata során változhat.

8. TARTOZÉKOK / PÓTALKATRÉSZEK

GARDENA Ápoló olaj	Meghosszabbítja a kés élettartamát.	**cikksz. 2366**

9. SZERVIZ

Szervizünk aktuális elérhetőségei az alábbi weboldalon találhatók: www.gardena.com/contact

10. ÁRTALMATLANÍTÁS

A termék ártalmatlanítása:
(2012/19/EU jelű IE szerint)

Nem szabad a terméket a normál háztartási hulladékkal együtt kidobni. A hatályos helyi környezetvédelmi előírásoknak megfelelően kell ártalmatlanítani.

FONTOS!

→ Adja le a terméket a helyi újrahasznosító gyűjtőhelyen, vagy bízza rájuk az ártalmatlanítását.

cs Teleskopické nůžky na živý plot

1. BEZPEČNOSTNÍ POKYNY 49
2. MONTÁŽ 50
3. OBSLUHA 50
4. ÚDRŽBA 51
5. SKLADOVÁNÍ 51
6. ODSTRAŇOVÁNÍ CHYB 51
7. TECHNICKÁ DATA 51
8. PŘÍSLUŠENSTVÍ / NÁHRADNÍ DÍLY 52
9. SERVIS 52
10. LIKVIDACE 52

Překlad originálních pokynů.

Tento produkt není určen k tomu, aby byl používán osobami (včetně dětí) s omezenými fyzickými, senzorickými nebo duševními schopnostmi nebo osobami s nedostatkem zkušeností anebo nedostatkem znalostí, ledaže na ně dohlíží osoba kompetentní pro jejich bezpečnost nebo od ní obdržely pokyny, jak produkt používat. Dohlížet na děti, aby si s produktem nehrály.

Využití odpovídající určenému účelu:

Teleskopické nůžky na živý plot GARDENA jsou určeny na stříhání živých plotů, keřů, křoví a půdopokryvných rostlin.

NEBEZPEČÍ! Poranění!

→ **Přístroj nesmí být použit na stříhání trávníků/okrajů trávníků nebo na drcení za účelem kompostování.**

1. BEZPEČNOSTNÍ POKYNY

DŮLEŽITÉ!
Přečtěte pečlivě tento návod na použití a uchovejte ho pro opětovné přečtení.

Pokud se výrobek nepoužívá řádným způsobem, může být nebezpečný! Výrobek může způsobit vážné zranění uživatele a jiných osob. Výstražná upozornění a bezpečnostní pokyny je třeba dodržovat, aby byla zajištěna přiměřená bezpečnost a efektivnost při používání výrobku. Uživatel zodpovídá za dodržování výstražných upozornění a bezpečnostních pokynů uvedených v této příručce a na výrobku.

Symboly na produktu:

Přečíst návod na použití.

Nosit vždy ochranu zraku a sluchu.

Nebezpečí – udržujte ruce v bezpečné vzdálenosti od nože.

Nevystavovat dešti ani jiné vlhkosti.
Za deště nenechávat ve venkovním prostředí.

Pokud je kabel poškozen nebo prostřihnut, vytáhnout síťovou zástrčku.

Nebezpečí úrazu elektrickým proudem.
Držte se minimálně 10 m od elektrických vedení.

Obecné bezpečnostní pokyny

Obecné bezpečnostní pokyny pro elektrické nářadí

VÝSTRAHA!

Přečtěte všechny bezpečnostní pokyny, nařízení, ilustrace a technické údaje, kterými je toto elektrické nářadí opatřeno.
Zanedbání dodržování bezpečnostních pokynů a nařízení může mít za následek úraz elektrickým proudem, požár a/nebo těžká zranění.

Uložte všechny bezpečnostní pokyny a nařízení tak, aby byly k dispozici i v budoucnu. *Pojem "elektrické nářadí" použitý v bezpečnostních pokynech se vztahuje na elektrické nářadí napájené ze sítě (se síťovým kabelem) a na elektrické nářadí napájené z akumulátoru (bez síťového kabelu).*

1) Bezpečnost na pracovišti

a) **Udržujte své pracoviště čisté a dobře osvětlené.**
Nepořádek nebo neosvětlené pracovní oblasti mohou vést k úrazům.

b) **S elektrickým nářadím nepracujte v prostorech ohrožených explozí, ve kterých se vyskytují hořlavé kapaliny, plyny nebo prachy.**
Elektrické nářadí vytváří jiskry, které mohou zapálit prach nebo páry.

c) **Udržujte děti a ostatní osoby během práce s elektrickým nářadím v dostatečné vzdálenosti.**
Při rozptýlení pozornosti můžete ztratit kontrolu nad přístrojem.

2) Elektrická bezpečnost

a) **Zástrčka elektrického nářadí musí být do použité zásuvky vhodná. Zástrčka nesmí být žádným způsobem upravována. U elektrických nástrojů s ochranou zemněním nepoužívejte žádné adaptéry.**
Neupravovaná zástrčka a vhodná zásuvka snižují riziko úrazu elektrickým proudem.

b) **Vyhněte se kontaktu s uzemněnými povrchy, jako jsou trubky, topení, sporáky a chladničky.**
Pokud je Vaše tělo uzemněno, je vyšší riziko úrazu elektrickým proudem.

c) **Nevystavujte elektrické nářadí dešti nebo vlhku.**
Voda uvnitř elektrického nářadí zvyšuje riziko úrazu elektrickým proudem.

d) **Napájecí kabel nepoužívejte k jinému účelu – elektrické nářadí nenoste a nezavěšujte za kabel a nevytahujte zástrčku ze zásuvky tažením za kabel. Nevystavujte kabel horku, oleji, ostrým hranám nebo pohyblivým dílům přístroje.**
Poškozený nebo zamotaný kabel zvyšuje riziko úrazu elektrickým proudem.

e) **Pokud pracujete s elektrickým nářadím ve venkovním prostředí, použijte jen takové prodlužovací kabely, které jsou také určeny do venkovního prostředí.**
Použití prodlužovacího kabelu určeného pro venkovní prostředí snižuje riziko úrazu elektrickým proudem.

f) **Pokud se nelze vyhnout provozu elektrického nářadí ve vlhkém prostoru, použijte proudový chránič s chybovým proudem.**
Použití proudového chrániče s chybovým proudem snižuje riziko úrazu elektrickým proudem.

3) Bezpečnost osob

a) **Buďte pozorný, dbejte na to, co děláte, a při práci s elektrickým nářadím postupujte s rozumem. Nepracujte s elektrickým nářadím, pokud jste unaven nebo jste pod vlivem drog, alkoholu nebo léků.** *Chvilka nepozornosti při práci s elektrickým nářadím může vést k vážným poraněním.*

b) **Noste osobní ochrannou výstroj a vždy ochranné brýle.**
Nošení osobní ochranné výstroje, jako jsou protiskluzové bezpečnostní boty, ochranná helma nebo ochrana sluchu, vždy podle druhu a použití elektrického nářadí snižuje riziko úrazů.

c) **Zabraňte náhodnému uvedení do provozu. Ujistěte se, že je elektrické nářadí vypnuto dříve než jej připojíte k elektrickému napájení a/nebo akumulátoru.** *Pokud elektrické nářadí nosíte s prstem na spínači nebo připojíte zapnutý přístroj k elektrickému napájení, může to vést k úrazům.*

d) **Odstraňte seřizovací nářadí nebo klíče na šrouby, dříve než elektrické nářadí zapnete.** *Nástroj nebo klíč zapomenutý v otáčejícím se dílu přístroje může způsobit zranění.*

e) **Vyhněte se abnormálnímu držení těla. Postarejte se o bezpečný postoj a neustále udržujte rovnováhu.**
Tak můžete elektrické nářadí lépe kontrolovat v nečekaných situacích.

f) **Noste vhodný oděv. Nenoste široký oděv nebo šperky. Vlasy, oděv a rukavice udržujte dále od pohybujících se dílů.**
Volný oděv, šperky nebo dlouhé vlasy mohou být zachyceny pohyblivými díly.

g) **Pokud mají být namontována zařízení na odsávání a zachycování prachu, musí být připojena a správně použita.**
Použití odsávání prachu může snížit ohrožení prachem.

h) **Nepodlehněte pocitu falešné bezpečnosti a dodržujte bezpečnostní pravidla pro elektrické nářadí, i když jste s ním po mnoha použitích dobře seznámeni.**
Nepozorná manipulace může vést během zlomků vteřiny k těžkým poraněním.

4) Využití elektrického nářadí a manipulace s ním

a) **Přístroj nepřetěžujte. Pro svou práci použijte jen k tomu určené elektrické nářadí.**
S vhodným elektrickým nářadím se pracuje lépe a bezpečněji v dané výkonové oblasti.

b) **Nepoužívejte elektrické nářadí, jehož spínač je vadný.** *Elektrické nářadí, které nejde zapnout nebo vypnout, je nebezpečné a musí být opraveno.*

c) **Vytáhněte zástrčku ze zásuvky a/nebo vyndejte akumulátor dříve, než budete provádět nastavení přístroje, měnit příslušenství nebo přístroj ukládat.** *Toto opatření zabraňuje náhodnému spuštění elektrického nářadí.*

d) **Nepoužívané elektrické nářadí ukládejte mimo dosah dětí. Nenechávejte používat přístroj osoby, které s ním nejsou seznámeny nebo které nečetly tyto pokyny.**
Elektrické nářadí je nebezpečné, pokud ho používají nezkušené osoby.

e) **Elektrické nářadí pečlivě ošetřujte. Kontrolujte, zda pohyblivé díly bezvadně fungují, zda nejsou díly prasklé nebo tak poškozené, že je funkce elektrického nářadí omezena. Před použitím přístroje nechte poškozené díly opravit.**
Mnoho nehod je způsobeno špatně udržovaným elektrickým nářadím.

f) **Řezné nástroje udržujte ostré a čisté.** *Pečlivě ošetřované řezné nástroje s ostrými hranami méně váznou a lépe se vedou.*

g) **Používejte elektrické nářadí, příslušenství, vkládané nástroje atd. v souladu s těmito pokyny. Přitom respektujte pracovní podmínky a činnost, která má být prováděna.** *Použití elektrického nářadí pro jiné než určené účely může vést k nebezpečným situacím.*

h) **Udržujte rukojeti a úchopové plochy suché, čisté a bez oleje a tuku.**
Kluzké rukojeti a úchopové plochy neumožňují bezpečnou obsluhu a kontrolu elektrického nářadí v nepředvídaných situacích.

5) Servis

Vaše elektrické nářadí nechte opravovat pouze kvalifikovaným odborným personálem a pouze s využitím originálních náhradních dílů.
Tím je zajištěno, že bezpečnost elektrického nářadí zůstane zachována.

Bezpečnostní pokyny pro nůžky na živý plot

a) **Udržujte všechny části těla dál od řezného nože. Nezkoušejte při běžícím noži odstraňovat řezaný materiál nebo držet materiál, který má být řezaný.** *Nůž se i po vypnutí vypínače pohybuje dále. Chvilka nepozornosti při používání nůžek na živý plot může způsobit těžká zranění.*

b) **Nůžky na živý plot přenášejte za rukojeť při stojícím noži a prsty nedávejte do blízkosti výkonového spínače.** *Správné nošení nůžek na živý plot snižuje nebezpečí náhodného spuštění a tím i poranění způsobeného nožem.*

CS

c) **Při transportu nebo uskladnění nůžek na živý plot nasaďte vždy na nůž kryt.** *Odborná manipulace s nůžkami na živý plot snižuje nebezpečí poranění nožem.*

d) **Před odstraňováním sevřených zbytků stříhání nebo před údržbou stroje zajistěte, aby byly všechny spínače vypnuté a síťová zástrčka vytažená.**
Nečekané spuštění nůžek na živý plot při odstraňování sevřeného materiálu může způsobit vážné poranění.

e) **Nůžky na živý plot držte jen za izolované plochy držadla, protože řezací nůž se může dostat do kontaktu se skrytým elektrickým vedením nebo vlastním síťovým kabelem.**
Kontakt nože s vedením pod napětím může vyvolat napětí na všech kovových dílech přístroje a vést k úrazu elektrickým proudem.

f) **Udržujte všechna vedení mimo oblast stříhání.** *V živých plotech a keřích mohou být skryta vedení a nedopatřením mohou být nožem poškozena.*

g) **Nůžky na živý plot nepoužívejte při špatném počasí, zejména při nebezpečí úderu blesku.** *Tím se snižuje riziko zásahu bleskem.*

Bezpečnostní pokyny pro nůžky na živý plot s prodlouženým dosahem

a) **Zmenšete nebezpečí úrazu elektrickým proudem tím, že nebudete používat nůžky na živý plot s prodlouženým dosahem v blízkosti elektrických vedení.**
Kontakt s elektrickým vedením nebo použití v blízkosti elektrických vedení může vést k těžkým poraněním nebo smrtelnému úrazu elektrickým proudem.

b) **Nůžky na živý plot s prodlouženým dosahem ovládejte vždy oběma rukama.** *Nůžky na živý plot s prodlouženým dosahem držte oběma rukama, abyste vyloučili ztrátu kontroly.*

c) **Při práci s nůžkami na živý plot s prodlouženým dosahem nad hlavou noste ochranu hlavy.** *Padající úlomky mohou způsobit těžká poranění.*

Živé ploty a keře prohledejte, zda se v nich nevyskytují skryté objekty (např. drátěné ploty a skrytá vedení).

Doporučuje se využití proudového chrániče s vypínacím proudem 30 mA nebo méně.

Nůžky na živý plot držte oběma rukama za obě držadla.

Nůžky na živý plot jsou určeny pro práce, při kterých stojí uživatel na zemi a ne na žebříku nebo jiné nestabilní ploše.

Před použitím nůžek na živý plot se ujistěte, že jsou blokovací zařízení všech pohyblivých dílů (např. prodloužené násady a kyvného elementu) v blokovací poloze.

Dodatečné bezpečnostní pokyny

NEBEZPEČÍ! Menší díly mohou být snadno spolknuty. Při použití polyetylénových sáčků hrozí malým dětem nebezpečí udušení. Děti se musí během montáže zdržovat v dostatečné vzdálenosti.

Bezpečnost na pracovišti

Přístroj používat jen takovým způsobem, pro který je určen.

Obsluha nebo uživatel mají odpovědnost za úrazy jiných osob a za nebezpečí, kterému jsou vystaveny jiné osoby nebo jejich majetek.

Hlavně při obsluze a transportu dbejte na možnost ohrožení třetích osob vzhledem k zvětšenému pracovnímu rozsahu při vysunutém teleskopu.

Nebezpečí zakopnutí. Při práci dávat pozor na kabel.

NEBEZPEČÍ! Pokud použijete ochranu sluchu, nemusíte kvůli hluku přístroje zaregistrovat blížící se osoby.

Přístroj nepoužívat, pokud se blíží bouře.

Nepoužívat v blízkosti vodních toků.

Bezpečnostní údaje při používání elektrických dílů

Doporučuje se použití proudového chrániče s vypnutím při chybovém proudu ne větším než 30 mA. Při každém použití proudový chránič zkontrolovat.

Před použitím se musí zkontrolovat, zda není poškozen kabel. Při náznaku poškození nebo stárnutí musí být vyměněn.

Pokud je nutná výměna připojovacího vedení, má ji provést výrobce nebo jeho zástupce, aby se vyloučilo ohrožení bezpečnosti.

Přístroj nepoužívat, pokud jsou elektrické kabely poškozeny nebo opotřebovány.

Ihned přerušit připojení k elektrickému napájení, pokud kabel vykazuje zářezy nebo je poškozena izolace. Kabelu se nedotýkat, dokud není přerušeno elektrické napájení.

Váš prodlužovací kabel nesmí být za provozu navinut. Navinuté kabely se mohou přehřát a snížit výkon vašeho přístroje.

Dříve než se odpojí zástrčka, kabelová spojka nebo prodlužovací kabel, vždy nejprve přerušit elektrické napájení.

Než se elektrický napájecí kabel navine kvůli skladování, přístroj vypnout, zástrčku vytáhnout ze zásuvky a zkontrolovat, zda není kabel poškozen nebo zda nevykazuje známky stárnutí. Poškozený kabel nesmí být opravován, musí být nahrazen novým kabelem.

Kabel vždy navíjet opatrně a vyloučit jeho lámání.

Připojit jen ke střídavému napětí uvedenému na typovém štítku.

Za žádných okolností nesmí být na přístroj připojeno zemnící vedení.

Pokud se přístroj při zasunutí zástrčky do síťové zásuvky nečekaně spustí, ihned odpojit a nechat zkontrolovat v servisu GARDENA.

NEBEZPEČÍ! Tento produkt vytváří za provozu elektromagnetické pole. Toto pole může za určitých podmínek působit na funkci aktivních nebo pasivních lékařských implantátů. Aby se vyloučily nebezpečné situace, které by mohly vést k těžkým nebo smrtelným poraněním, měly by osoby s lékařským implantátem před použitím produktu konzultovat svého lékaře a výrobce implantátu.

Kabel

Používejte pouze prodlužovací kabely přípustné podle HD 516.

→ Zeptejte se Vašeho elektrikáře.

Osobní bezpečnost

Noste vždy vhodný oděv, ochranné rukavice a pevnou obuv.

Vyhněte se kontaktu s olejem, kterým je mazán nůž, zejména pokud na něj reagujete alergicky.

Zkontrolujte oblasti, kde má být přístroj použit, a odstraňte veškeré dráty a jiné cizí objekty.

Veškeré seřizovací práce (sklápění řezací hlavy, změna délky teleskopické trubky) se mohou provádět jen s nasazeným ochranným krytem a přístroj nesmí být přitom postaven na noži.

Přístroj držte vždy správně oběma rukama za obě držadla Ⓐ a Ⓑ **[obr. S1]**.

Před použitím a v případě, že došlo k silnému nárazu, se musí zkontrolovat, zda stroj nevykazuje opotřebení nebo poškození. V případě potřeby nechat provést odpovídající opravy.

Nikdy nezkoušejte pracovat s neúplným přístrojem nebo přístrojem, na kterém byly provedeny neautorizované modifikace.

Použití a ošetřování elektrického nářadí

Měli byste vědět, jak můžete přístroj vypnout v nouzovém případě.

Nikdy nedržte přístroj za bezpečnostní zařízení.

Přístroj nepoužívejte, pokud jsou bezpečnostní zařízení (ochranný kryt, rychlé zastavení nože) poškozena.

Při používání přístroje nesmí být použit žádné žebříky.

Síťovou zástrčku vytáhnout:

– dříve než se nechá přístroj bez dozoru;
– dříve než bude odstraněno blokování;
– dříve než bude přístroj kontrolován nebo čištěn nebo na něm budou prováděny práce;
– pokud se srazil s nějakým předmětem. Přístroj smí být opět uveden do provozu až tehdy, když je absolutně jisté, že je celý přístroj v bezpečném provozním stavu;
– pokud začal přístroj neobyčejně silně vibrovat. V takovém případě musí být ihned zkontrolován. Nadměrné vibrace mohou způsobit poranění;
– dříve než přístroj předáte jiné osobě.

Přístroj používat jen při teplotách 0 °C až 40 °C.

Údržba a skladování

NEBEZPEČÍ PORANĚNÍ!
Nože se nedotýkat.

→ Při ukončení nebo přerušení práce nasadit ochranný kryt.

Všechny matice, čepy a šrouby musí být pevně dotaženy, aby byl zaručen bezpečný provozní stav přístroje.

Pokud je přístroj po provozu horký, nechte ho před uskladněním vychladnout.

2. MONTÁŽ

Součástí dodávky jsou nůžky na živý plot, nůž a návod k obsluze.

NEBEZPEČÍ! Poranění!
Poranění říznutím, pokud se přístroj samovolně zapne.

→ Před montáží přístroje zajistit, aby byla vytažena síťová zástrčka a ochranný kryt ① byl nasunut na noži ② [obr. A1].

Montáž teleskopické násady [obr. A2/A3]:

1. Teleskopickou trubku ③ zasunout na doraz do motorové jednotky ④. Přitom musí obě značky Ⓜ ležet proti sobě.
2. Utáhnout šedou matici ⑤.

3. OBSLUHA

NEBEZPEČÍ! Poranění!
Poranění říznutím, pokud se přístroj samovolně zapne.

→ Před připojováním, nastavováním nebo transportem přístroje vždy vytáhnout síťovou zástrčku a ochranný kryt ① nasunout na nůž ② [obr. A1].

CS

Připojení nůžek na živý plot [obr. O1]:

NEBEZPEČÍ! Úraz elektrickým proudem!
Poškození přívodního vedení ⑥, pokud není prodlužovací kabel ⑦ založen do úchytu pro odlehčení tahu ⑧.

→ Před použitím vložit prodlužovací kabel ⑦ do úchytu pro odlehčení tahu ⑧.

→ Při připojování nedržet přístroj za ochranný kryt ①.

1. Prodlužovací kabel ⑦ vložit smyčkou do úchytu pro odlehčení kabelu ⑧ a dotáhnout.
2. Zástrčku ⑭ přístroje zasunout do spojky ⑮ prodlužovacího kabelu.
3. Prodlužovací kabel ⑦ zastrčit do síťové zásuvky 230 V.

Pracovní polohy:

Přístroj lze provozovat ve 4 pracovních polohách (podle obrázků).

- **[Obr. O2]: Stříhání ze strany: Teleskopická trubka zasunutá**
- **[Obr. O3]: Vertikální střih ve výšce: Prodlužte teleskopickou trubku**
- **[Obr. O4]: Horizontální střih ve výšce: Motorová jednotka skloněna o 75°, teleskopická trubka prodloužena**
- **[Obr. O5]: Střih nízko u země: Motorová jednotka skloněna o – 60°, teleskopická trubka prodloužena**

Startování nůžek na živý plot [obr. A1/O6]:

NEBEZPEČÍ! Poranění!
Nebezpečí poranění, pokud přístroj při puštění startovního tlačítka nevypne!

→ Nikdy nevyřazovat bezpečnostní zařízení (např. přivázáním blokovacího zařízení zapnutí ⑪ a/nebo startovacího tlačítka ⑬ k rukojeti).

Spuštění:

Přístroj je vybaven blokovacím zařízením zapnutí ⑪ kvůli neúmyslnému zapnutí.

1. Stáhnout ochranný kryt ① z nože ②.
2. Přístroj držet jednou rukou za teleskopickou trubku a druhou rukou za držadlo ⑫.
3. Blokovací zařízení zapnutí ⑪ posunout dopředu a stlačit startovací tlačítko ⑬.
   Přístroj se spustí.
4. Blokovací zařízení zapnutí ⑪ pustit.

Zastavení:

1. Pustit startovací tlačítko ⑬.
2. Ochranný kryt ① nasunout na nůž ②.

Sklopení motorové jednotky [obr. O7]:

Pro vysoké a nízké řezání může být motorová jednotka ④ sklápěna v krocích po 15° od 75° do – 60°.

1. Oranžové tlačítko ⑨ přidržet stlačené.
2. Motorovou jednotku ④ naklopit do požadovaného směru.
3. Oranžové tlačítko ⑨ pustit a motorovou jednotku ④ nechat zaklapnout.

Vysunutí teleskopické trubky [obr. O8]:

Pro stříhání vysoko nebo nízko může být teleskopická trubka ③ plynule vysunuta až o 45 cm.

1. Uvolnit oranžovou matici ⑩.
2. Teleskopickou trubku ③ vysunout do požadované délky.
3. Oranžovou matici ⑩ opět dotáhnout.

4. ÚDRŽBA

[Obr. A1]:

NEBEZPEČÍ! Poranění!
Poranění říznutím, pokud se přístroj samovolně zapne.

→ Před údržbou přístroje zajistit, aby byla vytažena síťová zástrčka a ochranný kryt ① byl nasunut na noži ②.

Čištění nůžek na živý plot:

NEBEZPEČÍ! Poranění!
Nebezpečí poranění a riziko poškození produktu.

→ Nečistěte produkt vodou nebo vodním paprskem (zejména ne pod vysokým tlakem).

→ Nečistěte chemikáliemi, včetně benzínu nebo ředidel. Některé mohou zničit důležité plastové díly.

Větrací štěrbiny musí být vždy čisté.

1. Přístroj čistit vlhkým hadrem.
2. Větrací štěrbiny čistit měkkým kartáčem (ne šroubovákem).
3. Nůž ② namazat olejem s nízkou viskozitou (např. GARDENA ošetřovací olej **č.v. 2366**). Přitom vyloučit kontakt s plastovými díly.

5. SKLADOVÁNÍ

Vyřazení z provozu [obr. A1]:

Produkt musí být uchováván mimo dosah dětí.

1. Síťovou zástrčku vytáhnout.
2. Přístroj vyčistit (viz 4. ÚDRŽBA) a ochranný kryt ① nasunout na nůž ②.
3. Přístroj skladovat na suchém místě zabezpečeném proti mrazu.

6. ODSTRAŇOVÁNÍ CHYB

NEBEZPEČÍ! Poranění!
Poranění říznutím, pokud se přístroj samovolně zapne.

→ Před odstraňováním poruch přístroje zajistit, aby byla vytažena síťová zástrčka a ochranný kryt ① byl nasunut na noži ② [obr. A1].

Problém	Možná příčina	Náprava
Přístroj se nerozběhne	Není zasunut prodlužovací kabel nebo je poškozen.	→ Prodlužovací kabel zastrčit nebo v případě potřeby vyměnit.
	Zablokované nože.	→ Odstranit překážku.
Přístroj nelze vypnout	Startovací tlačítko je zaseknuté.	→ Vytáhnout síťovou zástrčku a pustit startovací tlačítko.
Nerovný řez	Nože jsou tupé nebo poškozené.	→ Nechejte vyměnit nože v servisu GARDENA.

POZNÁMKA: V případě jiných poruch se prosím obraťte na Vaše servisní centrum GARDENA. Opravy smí provádět pouze servisní centra GARDENA a odborní prodejci, kteří jsou firmou GARDENA autorizováni.

7. TECHNICKÁ DATA

Teleskopické nůžky na živý plot	Jednotka	Hodnota (č.v. 8883)
Příkon motoru	W	500
Síťové napětí/ Síťová frekvence	V / Hz	230 / 50
Počet otáček	/ min.	1.600
Délka nožů	cm	48
Vzdálenost zubů	mm	25
Rozsah teleskopické trubky	cm	0 – 45
Hmotnost (asi)	kg	4,1
Hladina akustického tlaku L_{pA} [1)] **Nejistota k_{pA}**	dB (A)	83 3,0
Hladina akustického výkonu L_{WA} [2)]: naměřená/zaručená	dB (A)	96 / 98
Vibrace ruky-paže a_{vhw} [1)]	m/s^2	3,8 ± 1,5

Metoda měření podle: [1)] EN 62841-4-2 [2)] RL 2000/14/EG

CS

POZNÁMKA: Udaná hodnota emise vibrací byla změřena podle normované metody měření a může tak být použita ke srovnávání elektrických přístrojů navzájem. Tato hodnota může být použita i pro předběžné posouzení expozice. Hodnota emise vibrací se může při reálném používání elektrického nářadí měnit.

8. PŘÍSLUŠENSTVÍ / NÁHRADNÍ DÍLY

GARDENA ošetřující olej	Prodlužuje životnost nože.	**č.v. 2366**

9. SERVIS

Aktuální kontaktní informace na naše servisní oddělení naleznete online na adrese: www.gardena.com/contact

10. LIKVIDACE

Likvidace výrobku:
(podle RL2012/19/EU)

Produkt nesmí být likvidován spolu s běžným domácím odpadem. Musí být likvidován podle platných místních ekologických předpisů.

DŮLEŽITÉ!

→ Likvidujte produkt prostřednictvím Vašeho místního recyklačního sběrného místa.

cs

sk

sk Teleskopické nožnice na živý plot

1. BEZPEČNOSTNÉ UPOZORNENIA 52
2. MONTÁŽ 54
3. OBSLUHA 54
4. ÚDRŽBA 54
5. SKLADOVANIE 55
6. ODSTRAŇOVANIE PORÚCH 55
7. TECHNICKÉ ÚDAJE 55
8. PRÍSLUŠENSTVO / NÁHRADNÉ DIELY 55
9. SERVIS 55
10. LIKVIDÁCIA 55

Preklad originálneho návodu na obsluhu.

Tento výrobok nie je určený pre osoby (vrátane detí) s obmedzenými fyzickými, zmyslovými alebo duševnými schopnosťami, s nedostatkom skúseností a/alebo s nedostatkom vedomostí, ibaže by boli pod dozorom osoby, ktorá zodpovedá za ich bezpečnosť, alebo od nej dostali inštrukcie, ako sa tento výrobok používa. Kontrolujte deti, aby ste sa uistili, že sa s týmto výrobkom nehrajú.

Určené použitie:

Teleskopické nožnice na živý plot GARDENA sú určené na strihanie živého plotu, kríkov, a nízkych rastlín v záhradách pri domoch.

NEBEZPEČENSTVO! Ublíženie na zdraví!

→ **Prístroj sa nesmie používať pre strihanie trávnika / okrajov trávnikových porastov, ani pre štiepkovanie pre následné kompostovanie.**

1. BEZPEČNOSTNÉ UPOZORNENIA

DÔLEŽITÉ!
Prečítajte si starostlivo návod na obsluhu a uschovajte ho pre ďalšie použitie.

Ak sa výrobok nepoužíva riadnym spôsobom, môže byť nebezpečný! Výrobok môže spôsobiť vážne zranenie užívateľa a iných osôb. Výstražné upozornenia a bezpečnostné pokyny je treba dodržiavať, aby bola zaistená primeraná bezpečnosť a efektívnosť pri používaní výrobku. Užívateľ zodpovedá za dodržiavanie výstražných upozornení a bezpečnostným pokynov uvedených v tejto príručke a na výrobku.

Symboly na výrobku:

Prečítajte si návod na obsluhu.

Používajte prostriedky na ochranu očí a uší.

Nebezpečenstvo – Nepribližujte sa rukami k reznému nožu.

Nepoužívajte pri daždi alebo inej vlhkosti.
Nevystavujte zariadenie priamemu dažďu.

Sieťovú zástrčku vytiahnite v prípade, že je elektrický kábel poškodený alebo prerušený.

Riziko ohrozenia života zásahom elektrického prúdu!
Dodržiavajte minimálnu vzdialenosť 10 m od elektrických vedení.

Všeobecné bezpečnostné upozornenia

Všeobecné bezpečnostné upozornenia pre elektrické náradie

UPOZORNENIE!

Prečítajte si všetky bezpečnostné upozornenia, pokyny, ilustrácie a technické údaje, ktorými je opatrené toto elektrické náradie.
Nedodržiavanie bezpečnostných upozornení a návodov môže spôsobiť úraz elektrickým prúdom, požiar a/alebo ťažké poranenie.

Uschovajte si bezpečnostné predpisy a návod na obsluhu aj pre budúcnosť. *Pojem „elektrické náradie“ použitý v bezpečnostných upozorneniach sa vzťahuje na elektrické náradie napájané z elektrickej siete (so sieťovým káblom) a na elektrické náradie s akumulátorom (bez kábla).*

1) Bezpečnosť na pracovisku

a) Svoje pracovné miesto udržiavajte čisté a dobre osvetlené.
Neporiadok alebo neosvetlený pracovný priestor môžu viesť k úrazom.

b) S elektrickým náradím nepracujte v prostredí s nebezpečím výbuchu, kde sa nachádzajú horľavé tekutiny, plyny alebo prach.
Elektrické náradie spôsobuje iskrenie, ktoré môže vznietiť prach alebo výpary.

c) Nedovoľte, aby sa v blízkosti práce s elektrickým náradím zdržiavali deti alebo iné osoby.
Pri odvedení pozornosti môžete stratiť kontrolu nad zariadením.

2) Elektrická bezpečnosť

a) Pripojovacia zástrčka elektrického náradia musí byť vhodná pre pripojenie do zásuvky. Zástrčka sa nesmie v žiadnom prípade meniť. Nepoužívajte žiadne zástrčkové adaptéry v kombinácii s uzemneným elektrickým náradím. *Nezmenené zástrčky a vhodné zásuvky znížia riziko zásahom elektrického prúdu.*

b) Vyvarujte sa telesnému kontaktu s uzemnenými povrchmi ako sú rúry, vykurovacie telesá, šporáky a chladničky. *Zvýšené riziko zásahu elektrickým prúdom vzniká v prípade, že je Vaše telo uzemnené.*

c) Nevystavujte elektrické náradie dažďu alebo vlhkosti. *Vniknutie vody do elektrického náradia zvyšuje riziko zásahu elektrickým prúdom.*

d) Pripojovací kábel elektrického náradia nepoužívajte na jeho nosenie či zavesenie alebo na vytiahnutie zástrčky zo zásuvky. Chráňte kábel pred vysokou teplotou, pôsobením oleja, ostrých hrán alebo pohybujúcich sa častí náradia. *Poškodené alebo zamotané káble zvyšujú riziko zásahu elektrickým prúdom.*

e) Pokiaľ pracujete s elektrickým náradím vonku, používajte len také predlžovacie vedenia, ktoré sú určené pre exteriér.
Použitie predlžovacieho vedenia určeného na prácu v exteriéri znižuje riziko zásahu elektrickým prúdom.

f) Pokiaľ nemôžete vylúčiť prevádzku elektrického náradia vo vlhkom prostredí, použite ochranný prúdový spínač.
Použitie ochranného prúdového spínača znižuje riziko zásahom elektrickým prúdom.

3) Bezpečnosť osôb

a) Buďte pozorní, dávajte pozor na to čo robíte a s elektrickým náradím pracujte rozumne. Elektrické náradia nepoužívajte, ak cítite únavu, ochorenie alebo ste pod vplyvom drog, alkoholu alebo liekov.

Jeden moment nepozornosti pri používaní elektrického náradia môže viesť k vážnemu zraneniu.

b) **Používajte osobné ochranné prostriedky a vždy ochranné okuliare.** *Používanie osobných ochranných prostriedkov, ako je maska proti prachu, protišmykové rukavice, ochranná prilba alebo ochrana sluchu, podľa druhu a spôsobu použitia elektrického náradia, znižujú riziko poranenia.*

c) **Nedovoľte, aby náradie bolo nekontrolovane uvedené do prevádzky. Predtým ako pripojíte elektrické náradie na zdroj prúdu alebo akumulátor, zdvihnete ho alebo ho prenášate, uistite sa, že je vypnuté.** *Pokiaľ máte pri prenášaní elektrického náradia prst na spínači alebo je zariadenie zapnuté a pripojené na elektrickej sieti, môže dôjsť k úrazom.*

d) **Predtým než zapnete elektrické náradie, odstráňte nástroje na nastavenie alebo skrutkovač.** *Nástroje alebo kľúče, ktoré sa nachádzajú v rotujúcich častiach náradia, môžu spôsobiť úraz.*

e) **Vyvarujte sa neprirodzenému držaniu tela. Dbajte vždy na bezpečný postoj a stále udržiavajte rovnováhu.** *Tým môžete elektrické náradie v neočakávaných situáciách lepšie kontrolovať.*

f) **Používajte vhodné oblečenie. Nepoužívajte široké oblečenie alebo šperky. Dbajte na to, aby sa Vaše vlasy, oblečenie alebo rukavice nedostali k rotujúcim dielom.** *Voľné oblečenie, šperky a dlhé vlasy môžu rotujúce diely zachytiť.*

g) **Pokiaľ je možné namontovať zariadenia na vysávanie a zachytávanie prachu, musia sa pripojiť a správne používať.** *Použitie vysávania prachu môže znížiť ohrozenie prachom.*

h) **Aj keď ste po viacnásobnom použití oboznámení s elektrickým náradím, nenechajte sa ukolísať do falošného pocitu bezpečia a neprestaňte dbať na bezpečnostné pravidlá pre elektrické náradie.** *Nepozorné konanie môže v zlomku sekundy viesť k ťažkým poraneniam.*

4) Používanie a ošetrovanie elektrického náradia

a) **Zariadenie nepreťažujte. Pre Vašu prácu používajte vždy len na to určené elektrické náradie.** *S vhodným elektrickým náradím sa pracuje lepšie a bezpečnejšie v zadanom rozsahu výkonu.*

b) **Nepoužívajte elektrické náradie, pokiaľ má pokazený spínač.** *Elektrické náradie, ktoré sa nedá zapnúť a vypnúť, je nebezpečné a musí sa opraviť.*

c) **Vytiahnite zástrčku zo zásuvky a/alebo odstráňte akumulátor v prípade, že chcete urobiť nastavenie zariadenia, vymeniť náhradné diely alebo zariadenie odložiť.** *Tieto bezpečnostné opatrenia zamedzia neúmyselnému štartu elektrického náradia.*

d) **Nepoužívané elektrické náradie uskladnite mimo dosahu detí. Nedovoľte, aby zariadenie používali osoby, ktoré s ním nie sú oboznámené alebo si neprečítali tieto pokyny.** *Elektrické náradie je nebezpečné, pokiaľ ho používajú neskúsené osoby.*

e) **Elektrické náradie starostlivo ošetrujte. Kontrolujte, či sa pohybujúce sa diely voľne pohybujú a či sa nezasekávajú, či nie sú niektoré diely zlomené alebo tak poškodené, že by mohli ovplyvniť funkciu elektrického náradia. Poškodené diely zariadenia nechajte pred použitím opraviť.** *Mnohé úrazy sú spôsobené nesprávnou údržbou elektrického náradia.*

f) **Rezné nástroje udržiavajte ostré a čisté.** *Starostlivo ošetrované rezné nástroje s ostrými reznými hranami sa menej zasekávajú a ľahšie sa vedú.*

g) **Elektrické náradie, príslušenstvo, nástroje a pod. používajte podľa návodu. Zohľadnite pritom pracovné podmienky a postup, ktorý treba vykonať.** *Použitie elektrického náradia pre iné ako určené účely môže viesť k nebezpečným situáciám.*

h) **Udržujte rukoväte a plochy rukoväte v suchu, čistote a bez oleja a tuku.** *Klzké rukoväte a plochy rukoväte znemožňujú bezpečnú obsluhu a kontrolu elektrického náradia v nepredvídateľných situáciách.*

5) Servis

Elektrické náradie si nechajte opraviť iba kvalifikovaným, odborným personálom a používajte len originálne náhradné diely.
Iba tak je možné zaistiť, aby zostala zachovaná bezpečnosť elektrického náradia.

Bezpečnostné upozornenia pre nožnice na živý plot

a) **Zostávajte v dostatočnej vzdialenosti od rezných nožov. Nikdy neskúšajte s rozbehnutými nožmi odstraňovať odrezané časti alebo pridržiavať rezaný materiál.** *Po vypnutí spínača sa nože ďalej pohybujú. Chvíľka nepozornosti pri zaobchádzaní s nožnicami na živý plot môže mať za následok ťažké poranenia.*

b) **Nožnice na živý plot prenášajte len za rukoväť, keď je nôž zastavený a keď nemáte prsty blízko výkonových spínačov.** *Správne prenášanie nožníc na živý plot znižuje nebezpečenstvo neúmyselnej prevádzky a poranenia, ktoré v dôsledku toho spôsobí nôž.*

c) **Pri preprave alebo skladovaní nožníc na živý plot vždy natiahnite na nože kryt.** *Správne zaobchádzanie s nožnicami na živý plot znižuje nebezpečenstvo poranenia nožom.*

d) **Pred odstránením zaseknutého reziva alebo údržbou stroja zabezpečte, aby boli všetky spínače vypnuté a sieťová zástrčka vytiahnutá.** *Neočakávaná prevádzka nožníc na živý plot pri odstraňovaní zaseknutého materiálu môže viesť k vážnym zraneniam.*

e) **Nožnice na živý plot držte len za izolované plochy rukoväte, pretože rezný nôž môže naraziť do ohnutých elektrických vedení alebo vlastného sieťového kábla.** *Kontakt nožov s vedením vedúcim napätie môže tiež uviesť pod napätie kovové časti zariadenia a spôsobiť zásah elektrickým prúdom.*

f) **Všetky vedenia držte v dostatočnej vzdialenosti od oblasti rezania.** *Nôž môže nedopatrením zarezať do vedení skrytých v živom plote a kroví.*

g) **Nožnice na živý plot nepoužívajte v zlom počasí, zvlášť pri riziku bleskov.** *Znižuje to nebezpečenstvo zásahu bleskom.*

Bezpečnostné upozornenia pre nožnice na živý plot s predĺženým dosahom

a) **Znížte nebezpečenstvo usmrtenia elektrickým prúdom tým, že nožnice na živý plot s predĺženým dosahom nebudete nikdy používať v blízkosti elektrických vedení.** *Kontakt nožníc s elektrickými vedeniami alebo ich používanie v blízkosti elektrických vedení môže viesť k poraneniam alebo smrteľnému zásahu elektrickým prúdom.*

b) **Nožnice na živý plot s predĺženým dosahom vždy obsluhujte obomi rukami.** *Nožnice na živý plot s predĺženým dosahom držte obomi rukami, aby ste nad nimi nestratili kontrolu.*

c) **Pri prácach s nožnicami na živý plot s predĺženým dosahom vykonávaných nad hlavou noste prilbu.** *Padajúce úlomky môžu spôsobiť ťažké poranenia.*

Prehľadajte živý plot a krovie, či v ňom nie sú skryté predmety (napr. ploty z drôteného pletiva a skryté vedenia).

Odporúča sa použiť prúdový chránič s vypínacím prúdom 30 mA alebo menej.

Držte nožnice na živý plot vždy obomi rukami za obe rukoväte.

Nožnice na živý plot sú určené na práce, pri ktorých stojí používateľ na zemi a nie na rebríku alebo inej nestabilnej ploche.

Pred použitím nožníc na živý plot zabezpečte, aby sa blokovacie zariadenia všetkých pohyblivých dielov (napr. predĺženej násady a otočného prvku) nachádzali zablokovanej polohe.

Dodatočné bezpečnostné upozornenia

NEBEZPEČENSTVO! Menšie diely je možné ľahko prehltnúť. Obaly z umelých hmôt predstavujú pre malé deti nebezpečenstvo zadusenia. Pri montáži držte malé deti v dostatočnej vzdialenosti.

Bezpečnosť na pracovisku

Zariadenie používajte len na určený účel.

Obsluha alebo užívateľ je zodpovedný za nehody iných osôb alebo za nebezpečenstvo, ktorému sú vystavené iné osoby alebo ich majetok.

Obzvlášť dávajte pozor pri obsluhe a preprave na možné ohrozenie tretích osôb, vzhľadom na zväčšený pracovný polomer dosiahnuteľný vysunutím teleskopu.

Nebezpečenstvo potknutia! Pri práci dávajte pozor na elektrický kábel.

NEBEZPEČENSTVO! Pri používaní chráničov sluchu a pre hluk zariadenia sa môže stať, že nezbadáte približujúce sa osoby.

Zariadenie nepoužívajte pri hroziacom nebezpečenstve búrky.

Nepoužívajte v blízkosti vôd.

Informácie k bezpečnosti pri používaní elektrických dielov

Odporúča sa použitie prúdového chrániča s citlivosťou nie vyššou ako 30 mA. Prúdový chránič pri každom použití skontrolujte.

Pred použitím je nutné skontrolovať, či nie je poškodený sieťový kábel. Pri poškodení alebo známkach starnutia, musíte tentovymeniť.

Ak je potrebná výmena elektrického kábla, musí ju vykonať výrobca alebo jeho odborný zástupca, aby sa zamedzilo ohrozeniu bezpečnosti.

Nepoužívajte zariadenie v prípade, že je elektrický kábel poškodený alebo opotrebovaný.

Spojenie k napájaniu elektrickým prúdom okamžite odpojte, ak má kábel zárezy alebo je poškodená izolácia. Nedotýkajte sa kábla, kým nie je prerušené napájanie elektrickým prúdom.

Predlžovací kábel nesmie byť pri prevádzke zvinutý. Zvinuté káble sa môžu prehriať a znížiť výkon Vášho zariadenia.

Vždy najprv prerušte napájanie elektrickým prúdom predtým než budete odstraňovať konektor, káblovú spojku alebo predlžovací kábel.

Vypnite zariadenie, vytiahnite zástrčku zo zásuvky a skontrolujte napájací kábel na poškodenia alebo známky starnutia ešte predtým ako ho pred uskladnením naviniete. Poškodený kábel sa nesmie opravovať, musíte ho nahradiť novým káblom.

Kábel navíjajte vždy opatrne, aby ste predišli jeho zalomeniu.

Pripájajte vždy len na striedavé napätie uvedené na typovom štítku.

V žiadnom prípade sa nesmiete nikde na zariadení pripájať uzemnenie.

V prípade, že pri pripojení sa zariadenie neočakávane spustí, okamžite ho vypnite a nechajte skontrolovať servisom GARDENA.

NEBEZPEČENSTVO! Tento výrobok vytvára počas prevádzky elektromagnetické pole. Toto pole môže mať za určitých podmienok vplyv na činnosť aktívnych alebo pasívnych medicínskych implantátov. Aby sa eliminovali nebezpečné situácie, ktoré by mohli viesť k ťažkým alebo smrteľným zraneniam, mali by osoby s medicínskym implantátom použitie tohto výrobku konzultovať so svojím lekárom alebo s výrobcom implantátu.

Kábel

Používajte výhradne predlžovacie káble schválené v zmysle HD 516.

→ Informujte sa u odborných elektrikárov.

Osobná bezpečnosť

Používajte vždy vhodné oblečenie, ochranné rukavice a pevnú obuv.

Vyvarujte sa kontaktu s olejom na mazanie noža, obzvlášť ak ste naň alergický.

Skontrolujte oblasti, kde sa má zariadenie používať a odstráňte všetky drôty a iné cudzie predmety.

Všetky činnosti, ktoré súvisia s nastavením (sklon strihacej hlavice, zmena dĺžky teleskopickej tyče) musíte vykonávať až po nasadení ochranného krytu a zariadenie pritom nesmiete postaviť na rezné nože.

Držte zariadenie vždy správne obidvomi rukami za obe rukoväte Ⓐ a Ⓑ **[Obr. S1]**.

Pred používaním a po každom silnom náraze musíte zariadenie skontrolovať na výskyt opotrebovania alebo poškodenia. Pri potrebe nechajte vykonať zodpovedajúcu opravu.

Nikdy sa nepokúšajte pracovať s nekompletným zariadením alebo so zariadením, na ktorom boli vykonané neautorizované úpravy.

Používanie a údržba elektrických zariadení

Mali by ste vedieť, ako vypnete zariadenie v núdzovom prípade.

Nedržte zariadenie nikdy za ochranný kryt.

Nikdy zariadenie nepoužívajte, ak je ochranné zariadenie (ochranný kryt, rýchle núdzové vypnutie noža) poškodené.

Pri používaní zariadenia sa nesmie používať rebrík.

Vytiahnite sieťovú zástrčku:
– predtým, ako zostane zariadenie bez dozoru;
– predtým, ako odstránite blokovanie;
– predtým ako budete zariadenie kontrolovať, čistiť alebo vykonávať údržbu;
– ak narazíte na predmet. Zariadenie smiete opäť používať až vtedy, keď ste absolútne presvedčený, že sa kompletné zariadenie nachádza v bezchybnom prevádzkovom stave;
– ak začne zariadenie neprimerane silno vibrovať. V tom prípade musí byť zariadenie okamžite skontrolované. Nadmerné vibrácie môžu spôsobiť zranenie.
– predtým, ako zariadenie odovzdáte inej osobe.

Zariadenie používajte len pri teplote 0 °C až 40 °C.

Údržba a skladovanie

NEBEZPEČENSTVO ZRANENIA!
Nedotýkajte sa rezných nožov.

→ Pri ukončení alebo prerušení práce nasaďte vždy ochranný kryt.

Všetky matice, čapy a skrutky musia byť pevne dotiahnuté, aby bola zaručená bezpečná prevádzka zariadenia.

V prípade, že je zariadenie po prevádzke horúce, nechajte ho pred uskladnením vychladnúť.

sk

2. MONTÁŽ

V objeme dodávky sú nožnice na živý plot, nože, ochranný kryt a návod na obsluhu.

NEBEZPEČENSTVO! Ublíženie na zdraví!
Rezné poranenie v dôsledku neočakávaného zapnutia zariadenia.

→ Pred montážou nožníc sa uistite, že ste vytiahli sieťovú zástrčku a že je na rezné nože ② nasunutý ochranný kryt ① [Obr. A1]

Montáž teleskopickej násady [Obr. A2/A3]:

1. Teleskopickú rúrku ③ zasuňte až k zarážke do motorovej jednotky ④. Pritom sa musia obidve značky Ⓜ nachádzať oproti sebe.
2. Sivú maticu ⑤ pevne dotiahnite.

3. OBSLUHA

NEBEZPEČENSTVO! Ublíženie na zdraví!
Rezné poranenie v dôsledku neočakávaného zapnutia zariadenia.

→ Pred pripojením rezných nožov, nastavením alebo prepravou vytiahnuť sieťovú zástrčku a na rezné nože ② nasunúť ochranný kryt ① [Obr. A1].

Pripojenie nožníc na živý plot [Obr. O1]:

NEBEZPEČENSTVO! Zásah elektrickým prúdom!
Poškodenie pripojovacieho kábla ⑥, pokiaľ predlžovací kábel ⑦ nie je vložený do strmeňa na odľahčenie ťahu kábla ⑧.

→ Pred začatím práce vložte predlžovací kábel ⑦ do strmeňa pre odľahčenie kábla ⑧.

→ Pri pripájaní zariadenia ho nikdy nedržte za ochranný kryt ①.

1. Predlžovací kábel ⑦ prevlečte do strmeňa pre odľahčenie kábla ⑧ a utiahnite.
2. Zástrčku ⑭ zariadenia zastrčte do spojky ⑮ predlžovacieho kábla.
3. Predlžovací kábel ⑦ zastrčte do sieťovej zásuvky s napätím 230 V.

Pracovné polohy:

Zariadenie je možné používať v 4 pracovných polohách (podobné obr.).

– [Obr. O2]: Strihanie zo strany: Zasunutie teleskopickej rúrky
– [Obr. O3]: Vertikálny strih vo výške: Predĺžte teleskopickú rúrku
– [Obr. O4]: Horizontálny strih vo výške: Motorová jednotka naklonená o 75°, teleskopická rúrka predĺžená
– [Obr. O5]: Strih nízko pri zemi: Motorová jednotka naklonená o – 60°, teleskopická rúrka predĺžená

Štartovanie nožníc na živý plot [Obr. A1/O6]:

NEBEZPEČENSTVO! Ublíženie na zdraví!
Nebezpečenstvo zranenia, v prípade, že zariadenie nevypína pri uvoľnení štartovacieho tlačidla!

→ Nikdy neblokujte bezpečnostné zariadenia (napr. priviazaním blokovania zapnutia ⑪ a/alebo štartovacieho tlačidla ⑬ na rukoväť).

Spustenie:

Zariadenie je vybavené blokovaním zapnutia ⑪ proti neopatrnému zapnutiu.

1. Odstráňte z rezného noža ② ochranný kryt ①.
2. Zariadenie držte jednou rukou za teleskopickú rúrku a druhou rukou za rukoväť ⑫.
3. Blokovanie zapnutia ⑪ posuňte dopredu a potom stlačte štartovacie tlačidlo ⑬.
   Naštartujte zariadenie.
4. Pustite blokovanie zapnutia ⑪.

Zastavenie:

1. Pustite štartovacie tlačidlo ⑬.
2. Ochranný kryt ① nasuňte na nože ②.

Nakláňanie motorovej jednotky [Obr. O7]:

Pre vysoké a nízke strihanie môžete motorovú jednotku ④ nakláňať v krokoch po 15°-od 75° do – 60°.

1. Oranžové tlačidlo ⑨ držte stlačené.
2. Motorovú jednotku ④ nakloňte do požadovaného smeru.
3. Oranžové tlačidlo ⑨ uvoľnite a motorovú jednotku ④ nechajte zaskočiť v západke.

Vysunutie teleskopickej rúrky [Obr. O8]:

Pre vysoké a nízke strihanie môžete teleskopickú rúrku ③ plynule vysunúť na dĺžku 45 cm.

1. Uvoľnite oranžovú maticu ⑩.
2. Teleskopickú rúrku ③ vysuňte na ľubovoľnú dĺžku.
3. Oranžovú maticu ⑩ znovu dotiahnite.

4. ÚDRŽBA

[Obr. A1]:

NEBEZPEČENSTVO! Ublíženie na zdraví!
Rezné poranenie v dôsledku neočakávaného zapnutia zariadenia.

→ Pred vykonávaním údržby nožníc sa uistite, že je vytiahnutý sieťový kábel a že je na rezných nožoch ② nasunutý ochranný kryt ①.

Čistenie nožníc na živý plot:

NEBEZPEČENSTVO! Ublíženie na zdraví!
Nebezpečenstvo zranenia a riziko poškodenia výrobku.

→ Výrobok nikdy nečistite vodou alebo prúdom vody (najmä nie prúdom vody pod vysokým tlakom).

→ Na čistenie nepoužívajte chemikálie, vrátane benzínu alebo riedidiel. Niektoré z nich môžu poškodiť dôležité plastové diely.

Vzduchové štrbiny musia byť vždy čisté.

1. Zariadenie očistite vlhkou handričkou.
2. Odvzdušňovacie drážky vyčistite pomocou mäkkej kefky (nepoužívajte skrutkovač).
3. Nôž ② naolejujte nízkoviskóznym olejom (napr. ošetrovací olej GARDENA, **č.v. 2366**). Pritom zabráňte kontaktu oleja s plastovými dielmi.

5. SKLADOVANIE

Odstavenie z prevádzky [Obr. A1]:

Výrobok musí byť skladovaný na mieste, ktoré je neprístupné deťom.

1. Vytiahnite sieťovú zástrčku.
2. Vyčistite zariadenie (pozri 4. ÚDRŽBA) a ochranný kryt ① nasuňte na rezné nože ②.
3. Zariadenie skladujte na suchom, mrazuvzdornom mieste.

6. ODSTRAŇOVANIE PORÚCH

NEBEZPEČENSTVO! Ublíženie na zdraví!

Rezné poranenie v dôsledku neočakávaného zapnutia zariadenia.

→ **Pred odstraňovaním poruchy sa uistite, že je vytiahnutý sieťový kábel a že je na rezných nožoch ② nasunutý ochranný kryt ① [Obr. A1].**

Problém	Možná príčina	Odstránenie
Zariadenie nebeží	Predlžovací kábel nie je zastrčený alebo je poškodený.	→ Zastrčiť, príp. vymeniť predlžovací kábel.
	Zablokovaný nôž.	→ Odstráňte prekážku.
Zariadenie sa nedá vypnúť	Spúšťacie tlačidlo je zaseknuté.	→ Vytiahnite sieťovú zástrčku a uvoľnite štartovacie tlačidlo.
Rez je nečistý	Nože sú tupé alebo poškodené.	→ Nechajte vymeniť nože v servise GARDENA.

UPOZORNENIE: Pri iných poruchách sa obráťte na servisné stredisko GARDENA. Opravy môžu vykonávať len servisné strediská GARDENA alebo predajcovia, ktorí sú certifikovaní výrobcom GARDENA.

7. TECHNICKÉ ÚDAJE

Teleskopické nožnice na živý plot	Jednotka	Hodnota (č.v. 8883)
Príkon motora	W	500
Sieťové napätie/ Sieťová frekvencia	V / Hz	230 / 50
Počet otočiek	/ min.	1.600
Dĺžka nožov	cm	48
Vzdialenosť zubov	mm	25
Rozsah teleskopickej rúrky	cm	0 – 45
Hmotnosť (cca)	kg	4,1
Hladina akustického tlaku L_{pA} [1] Odchýlka k_{pA}	dB (A)	83 3,0
Hladina akustického výkonu L_{WA} [2]: meraná/garantovaná	dB (A)	96 / 98
Vibrácie prenášané do ramena a_{vhw} [1]	m/s²	3,8 ± 1,5

Spôsob merania podľa: [1] EN 62841-4-2 [2] RL 2000/14/EG

UPOZORNENIE: Uvedená hodnota vibračnej emisie bola zistená normovaným skúšobným spôsobom a môže byť porovnaná s inými elektrickými nástrojmi. Táto hodnota môže byť použitá aj pre predbežné posúdenie expozície. Hodnota vibračnej emisie sa môže pri skutočnom použití elektrického nástroja meniť.

8. PRÍSLUŠENSTVO / NÁHRADNÉ DIELY

GARDENA ošetrujúci olej	Predlžuje životnosť noža.	**č.v. 2366**

9. SERVIS

Aktuálne kontaktné informácie nášho servisného oddelenia nájdete na webovej stránke: www.gardena.com/contact

10. LIKVIDÁCIA

Likvidácia výrobku:
(v zmysle Smernice 2012/19/EÚ)

Výrobok sa nesmie likvidovať v bežnom domácom odpade. Musí sa zlikvidovať podľa platných miestnych predpisov týkajúcich sa ochrany životného prostredia.

DÔLEŽITÉ!

→ Výrobok zlikvidujte na miestne príslušnom zbernom a recyklačnom mieste.

el Τηλεσκοπικό μπορντουροψάλιδο

1. ΥΠΟΔΕΙΞΕΙΣ ΑΣΦΑΛΕΙΑΣ 55
2. ΣΥΝΑΡΜΟΛΟΓΗΣΗ. 57
3. ΧΕΙΡΙΣΜΟΣ 58
4. ΣΥΝΤΗΡΗΣΗ 58
5. ΑΠΟΘΗΚΕΥΣΗ 58
6. ΑΝΤΙΜΕΤΩΠΙΣΗ ΣΦΑΛΜΑΤΩΝ 58
7. ΤΕΧΝΙΚΑ ΧΑΡΑΚΤΗΡΙΣΤΙΚΑ. 59
8. ΕΞΑΡΤΗΜΑΤΑ/ ΑΝΤΑΛΛΑΚΤΙΚΑ 59
9. ΣΕΡΒΙΣ. 59
10. ΑΠΟΡΡΙΨΗ 59

Μετάφραση των πρωτότυπων οδηγιών χρήσης.

Αυτό το προϊόν δεν προορίζεται για χρήση από άτομα (συμπεριλαμβανομένων παιδιών) με περιορισμένες φυσικές, αισθητικές ή νοητικές ικανότητες ή χωρίς εμπειρία και/ή γνώσεις, εκτός και αν επιβλέπονται από ένα άτομο υπεύθυνο για την ασφάλειά τους ή έχουν λάβει οδηγίες από αυτό το άτομο για το πώς πρέπει να χρησιμοποιείται το προϊόν. Τα παιδιά πρέπει να επιβλέπονται ώστε να διασφαλίζεται ότι δεν παίζουν με το προϊόν.

Προβλεπόμενη χρήση:

Το **GARDENA Τηλεσκοπικό μπορντουροψάλιδο** προορίζεται για την κοπή φραχτών από θάμνους, θάμνων, μακρόβιων φυτών και χλοοταπήτων σε ιδιωτικούς κήπους.

ΚΙΝΔΥΝΟΣ! Πρόκληση σωματικής βλάβης!

→ **Η συσκευή δεν επιτρέπεται να χρησιμοποιείται για την κοπή γρασιδιού/ακμών γρασιδιού ή για τον τεμαχισμό για λίπασμα.**

1. ΥΠΟΔΕΙΞΕΙΣ ΑΣΦΑΛΕΙΑΣ

ΣΗΜΑΝΤΙΚΟ!
Μελετήστε με προσοχή τις οδηγίες χρήσης και φυλάξτε τις για μελλοντική χρήση.

Η χρήση του προϊόντος μπορεί να γίνει επικίνδυνη εάν δεν το χρησιμοποιείτε σωστά. Προκειμένου να εξασφαλιστεί η ασφαλής και αποτελεσματική λειτουργία του εργαλείου, πρέπει να ακολουθείτε πιστά τους κανόνες ασφαλείας. Ο χρήστης του προϊόντος είναι υπεύθυνος για την τήρηση των οδηγιών χρήσης που αναγράφονται στο προϊόν και στο συγκεκριμένο εγχειρίδιο. Να μη χρησιμοποιείτε ποτέ το προϊόν εάν οι μηχανισμοί ασφαλείας που παρέχονται από τον κατασκευαστή είναι απενεργοποιημένοι.

Σύμβολα επάνω στο προϊόν:

Διαβάστε τις οδηγίες χρήσης.

sk

el

Φοράτε προστατευτικά γυαλιά και ωτασπίδες.

Κίνδυνος – Κρατάτε τα χέρια σας μακριά από το μαχαίρι.

Δεν επιτρέπεται η έκθεση σε βροχή ή άλλου είδους υγρασία. Όταν βρέχει, μην αφήνετε τη συσκευή σε ανοιχτό χώρο.

Βγάλτε το ηλεκτρικό φις από την πρίζα, αν έχει υποστεί ζημιά ή έχεικοπεί το καλώδιο.

Κίνδυνος θανάτου εξαιτίας ηλεκτροπληξίας! Τηρείτε τουλάχιστον 10 m απόσταση από ρευματοφόρους αγωγούς.

Γενικές υποδείξεις ασφαλείας

Γενικές υποδείξεις ασφαλείας για ηλεκτρικά εργαλεία

ΠΡΟΕΙΔΟΠΟΙΗΣΗ!

Μελετήστε όλες τις υποδείξεις ασφαλείας, τις οδηγίες, τις εικόνες και τα τεχνικά χαρακτηριστικά που αναγράφονται σε αυτό το ηλεκτρικό εργαλείο.
Σε περίπτωση παραλείψεων κατά την τήρηση των υποδείξεων ασφαλείας και των οδηγιών δεν αποκλείονται ηλεκτροπληξία, πυρκαγιά και/ή σοβαροί τραυματισμοί.

Φυλάξτε για το μέλλον όλες τις υποδείξεις ασφαλείας και τις οδηγίες.
Ο όρος "Ηλεκτρικό εργαλείο" που χρησιμοποιείται στις υποδείξεις ασφαλείας αναφέρεται σε ηλεκτρικά εργαλεία (με καλώδιο) που λειτουργούν με παροχή ρεύματος και σε ηλεκτρικά εργαλεία με μπαταρία (χωρίς καλώδιο).

1) Ασφάλεια εργασίας

α) **Να διατηρείτε το χώρο εργασίας καθαρό και καλά φωτισμένο.**
Ένας χώρος εργασίας χωρίς καλό φωτισμό και χωρίς τάξη μπορεί να οδηγήσει σε ατυχήματα.

β) **Μην εργάζεστε με το ηλεκτρικό εργαλείο σας σε περιβάλλον με κίνδυνο έκρηξης όπου βρίσκονται εύφλεκτα υγρά, αέρια ή σκόνες.**
Τα ηλεκτρικά εργαλεία δημιουργούν σπινθήρες που μπορούν να αναφλέξουν τη σκόνη ή τους ατμούς.

γ) **Κατά τη διάρκεια της χρήσης ηλεκτρικών εργαλείων να κρατάτε τα παιδιά και άλλα άτομα μακριά.**
Εάν δεν προσέχετε, μπορεί να χάσετε τον έλεγχο επί της συσκευής.

2) Ηλεκτρική ασφάλεια

α) **Το φις σύνδεσης του ηλεκτρικού εργαλείου πρέπει να ταιριάζει στην πρίζα. Δεν επιτρέπεται καμία τροποποίηση του φις. Μη χρησιμοποιείτε φις αντάπτορα μαζί με ηλεκτρικά εργαλεία με προστασία γείωσης.**
Μη τροποποιημένα φις και κατάλληλες πρίζες μειώνουν τον κίνδυνο ηλεκτροπληξίας.

β) **Να αποφεύγετε την επαφή του σώματος με γειωμένες επιφάνειες όπως επιφάνειες σωλήνων, θερμάνσεων, ηλεκτρικών κουζινών και ψυγείων.** *Υφίσταται ιδιαίτερος κίνδυνος ηλεκτροπληξίας όταν το σώμα σας είναι γειωμένο.*

γ) **Να κρατάτε τα ηλεκτρικά εργαλεία μακριά από βροχή και υγρασία.**
Η διείσδυση νερού σε ηλεκτρικό εργαλείο αυξάνει τον κίνδυνο ηλεκτροπληξίας.

δ) **Μην χρησιμοποιείτε εσφαλμένα το καλώδιο σύνδεσης για να μεταφέρετε ή να κρεμάσετε του ηλεκτρικό εργαλείο ή να αποσυνδέσετε το φις από την πρίζα. Προστατεύετε το καλώδιο από θερμότητα, λάδια, αιχμηρές ακμές ή κινούμενα μέρη της συσκευής.**
Ελαττωματικά ή μπερδεμένα καλώδια αυξάνουν τον κίνδυνο της ηλεκτροπληξίας.

ε) **Όταν εργάζεστε με ένα ηλεκτρικό εργαλείο σε υπαίθριο χώρο, χρησιμοποιείτε αποκλειστικά καλώδια προέκτασης κατάλληλα για υπαίθριο χώρο.**
Η χρήση ενός κατάλληλου για υπαίθριους χώρους καλωδίου προέκτασης περιορίζει τον κίνδυνο ηλεκτροπληξίας.

στ) **Εάν δεν είναι δυνατόν να αποφύγετε τη χρήση του ηλεκτρικού εργαλείου σε υγρό περιβάλλον, να χρησιμοποιείτε διακόπτη ασφαλείας.**
Η χρήση ενός διακόπτη ασφαλείας μειώνει τον κίνδυνο ηλεκτροπληξίας.

3) Ασφάλεια ατόμων

α) **Να είστε προσεκτικοί, να προσέχετε τί κάνετε και να χρησιμοποιείτε συνετά το ηλεκτρικό εργαλείο. Δεν επιτρέπεται να χρησιμοποιείτε ηλεκτρικά εργαλεία εάν είστε κουρασμένος ή άρρωστος ούτε εάν είστε υπό την επίδραση ναρκωτικών, αλκοόλ ή φαρμάκων.**
Μια στιγμή απροσεξίας κατά το χειρισμό του ηλεκτρικού εργαλείου μπορεί να προκαλέσει σοβαρούς τραυματισμούς.

β) **Να χρησιμοποιείτε τα μέσα ατομικής προστασίας και να φοράτε πάντα προστατευτικά γυαλιά.** *Με τη χρήση μέσων ατομικήςπροστασίας όπως μάσκα κατά σκόνης, αντιολισθητικά παπούτσια ασφαλείας, προστατευτικό κράνος ή ωτοασπίδες – ανάλογα με το είδος της εργασίας με το ηλεκτρικό εργαλείο – μειώνει τον κίνδυνο τραυματισμών.*

γ) **Να αποφεύγετε μία κατά λάθος εκκίνηση. Σιγουρευτείτε πως το ηλεκτρικό εργαλείο είναι απενεργοποιημένο προτού το συνδέσετε στην παροχή ρεύματος και/ή με τη μπαταρία, ή προτού το σηκώσετε.**
Εάν κατά τη μεταφορά του ηλεκτρικού εργαλείου έχετε το δάκτυλό σας στον διακόπτη, ή εάν το συνδέσετε ενεργοποιημένο στην παροχή ρεύματος, δεν αποκλείονται ατυχήματα.

δ) **Να απομακρύνετε τα εργαλεία ρύθμισης ή κλειδιά πριν την ενεργοποίηση του ηλεκτρικού εργαλείου.**
Ένα εργαλείο ή ένα κλειδί που βρίσκεται σε περιστρεφόμενο τμήμα της συσκευής μπορεί να οδηγήσει σε τραυματισμούς.

ε) **Να αποφεύγετε μία μη φυσιολογική στάση του σώματος. Προσέξτε κατά την εργασία ώστε πάντα να στέκεστε σε ασφαλές μέρος και να διατηρείτε την ισορροπία σας.**
Έτσι ελέγχετε καλύτερα το ηλεκτρικό εργαλείο σε έκτακτες περιστάσεις.

στ) **Να φοράτε πάντα κατάλληλα ρούχα. Να μη φοράτε φαρδιά ρούχα ή κοσμήματα. Να κρατάτε μαλλιά, ρούχα και γάντια μακριά από κινούμενα τμήματα.** *Τα φαρδιά ρούχα, κοσμήματα και μακριά μαλλιά μπορεί να πιαστούν από κινούμενα τμήματα.*

ζ) **Εάν μπορούν να εγκατασταθούν συστήματα αναρρόφησης και συλλογής σκόνης, αυτά πρέπει να συνδέονται και να χρησιμοποιούνται σωστά.** *Η χρήση συστήματος αναρρόφησης σκόνης μπορεί να μειώσει κινδύνους από σκόνη.*

η) **Μην θεωρείτε εσφαλμένα ότι είστε ασφαλείς και μην παραβλέπετε τους κανόνες ασφαλείας για τα ηλεκτρικά εργαλεία, ακόμη και όταν έχετε εξοικειωθεί με το ηλεκτρικό εργαλείο ύστερα από επανειλημμένη χρήση.** *Ο απρόσεκτος χειρισμός μπορεί να έχει ως αποτέλεσμα την πρόκληση σοβαρών τραυματισμών μέσα σε λίγα δευτερόλεπτα.*

4) Χρήση και χειρισμός του ηλεκτρικού εργαλείου

α) **Μην υπερφορτώνετε τη συσκευή. Να χρησιμοποιείτε για την εργασία σας το κατάλληλο ηλεκτρικό εργαλείο.**
Με το ηλεκτρικό εργαλείο εργάζεστε καλύτερα και με μεγαλύτερη ασφάλεια στο αναφερόμενο πεδίο ισχύος.

β) **Μη χρησιμοποιείτε ηλεκτρικό εργαλείο με ελαττωματικό διακόπτη.**
Ένα ηλεκτρικό εργαλείο που δεν ενεργοποιείται ή δεν απενεργοποιείται είναι επικίνδυνο και πρέπει να επισκευαστεί.

γ) **Βγάλτε το φις από την πρίζα και/ή αφαιρέστε την μπαταρία πριν κάνετε ρυθμίσεις στη συσκευή, πριν αλλάξετε τμήματά της ή πριν φυλάξετε τη συσκευή.** *Αυτά τα μέτρα ασφαλείας αποκλείουν την ενεργοποίηση του ηλεκτρικού εργαλείου κατά λάθος.*

δ) **Να φυλάσσετε τα μη χρησιμοποιούμενα ηλεκτρικά εργαλεία μακριά από παιδιά. Μην αφήνετε άτομα που δεν είναι εξοικειωμένα με τη συσκευή ή που δεν έχουν διαβάσει τις οδηγίες να χειρίζονται τη συσκευή.** *Τα ηλεκτρικά εργαλεία είναι επικίνδυνα όταν τα χρησιμοποιούν άτομα που δεν έχουν τη σχετική πείρα.*

ε) **Να είστε πολύ προσεκτικοί με τα ηλεκτρικά εργαλεία. Να ελέγχετε έάν λειτουργούν άψογα τα κινούμενα τμήματα και δεν μπλοκάρουν, εάν έχουν σπάσει τμήματα ή εάν έχουν υποστεί τόσο σοβαρά ελαττώματα, ώστε να επηρεάζεται η λειτουργία του ηλεκτρικού εργαλείου. Πριν τη χρήση της συσκευής αφήστε να επισκευαστούν ελαττωματικά τμήματά της.** *Πολλά ατυχήματα οφείλονται σε όχι καλή συντήρηση των ηλεκτρικών εργαλείων.*

στ) **Να διατηρείτε τα κοπτικά εργαλεία τροχισμένα και καθαρά.**
Τα προσεγμένα κοπτικά εργαλεία με τροχισμένες λάμες μπλοκάρουν λιγότερο και οδηγούνται ευκολότερα.

ζ) **Να χρησιμοποιείτε ηλεκτρικά εργαλεία, αξεσουάρ, πρόσθετα εργαλεία κλπ. σύμφωνα με τις οδηγίες. Να λαμβάνετε πάντα υπόψη τις συνθήκες και το είδος της εργασίας.**
Η χρήση ηλεκτρικών εργαλείων για άλλες χρήσεις από αυτές για τις οποίες προορίζονται μπορεί να προκαλέσει επικίνδυνες καταστάσεις.

η) **Διατηρείτε τις λαβές και τις επιφάνειες των λαβών στεγνές, καθαρές, και χωρίς λάδι και γράσο.** *Οι ολισθηρές λαβές και επιφάνειες λαβών δεν επιτρέπουν τον ασφαλή χειρισμό και έλεγχο του ηλεκτρικού εργαλείου σε απρόβλεπτες καταστάσεις.*

5) Σέρβις

Επισκευές του ηλεκτρικού εργαλείου να εκτελούνται μόνο από εκπαιδευμένο προσωπικό και μόνο με γνήσια ανταλλακτικά.
Με τον τρόπο αυτό εξασφαλίζεται η ασφάλεια του ηλεκτρικού εργαλείου.

Υποδείξεις ασφαλείας για μπορντουροψάλιδα

α) **Ολα τα τμήματα του σώματος να είναι μακριά από το μαχαίρι. Μη προσπαθήσετε να αφαιρέσετε κομμένα κλαδιά όταν είναι ενεργοποιημένο το μαχαίρι ή να κρατήσετε υλικά προς κοπή.**
Τα μαχαίρια εξακολουθούν να κινούνται μετά το κλείσιμο του διακόπτη. Μια στιγμή απροσεξίας κατά το χειρισμό του μπορντουροψάλιδου μπορεί να προκαλέσει σοβαρούς τραυματισμούς.

β) **Μεταφέρετε το μπορντουροψάλιδο από τη λαβή με ακινητοποιημένο μαχαίρι και χωρίς να έχετε τα δάκτυλά σας κοντά στο διακόπτη ρεύματος.**
Η σωστή μεταφορά του μπορντουροψάλιδου περιορίζει τον κίνδυνο της τυχαίας λειτουργίας και ενός ενδεχόμενου τραυματισμού από το μαχαίρι.

γ) **Κατά τη μεταφορά ή την αποθήκευση του μπορντουροψάλιδου τοποθετείτε πάντοτε το προστατευτικό κάλυμμα επάνω από τα μαχαίρια.**
Ο σωστός χειρισμός του μπορντουροψάλιδου περιορίζει τον κίνδυνο τραυματισμού από το μαχαίρι.

δ) **Βεβαιωθείτε ότι όλοι οι διακόπτες είναι κλειστοί και έχει αποσυνδεθεί το φις του ηλεκτρικού καλωδίου προτού αφαιρέσετε τυχόν ενσφηνωμένο υλικό κοπής ή συντηρήσετε το μηχάνημα.**

el

Η απροσδόκητη λειτουργία του μπορντουροψάλιδου κατά την αφαίρεση του ενσφηνωμένου υλικού μπορεί να προκαλέσει σοβαρούς τραυματισμούς.

ε) **Κρατάτε το μπορντουροψάλιδο μόνο από τις μονωμένες επιφάνειες λαβής, διότι το κοπτικό μαχαίρι μπορεί να έρθει σε επαφή με καλυμμένα ηλεκτρικά καλώδια ή με το ηλεκτρικό καλώδιο.**
Η επαφή των μαχαιριών με αγωγό υπό τάση μπορεί να θέσει υπό τάση και τα μεταλλικά εξαρτήματα της συσκευής και να προκαλέσει ηλεκτροπληξία.

στ) **Διατηρείτε όλα τα καλώδια εκτός της περιοχής κοπής.**
Τα καλώδια μπορεί να είναι κρυμμένα σε φράχτες και θάμνους και να κοπούν κατά λάθος από το μαχαίρι.

ζ) **Μην χρησιμοποιείτε το μπορντουροψάλιδο σε κακές καιρικές συνθήκες, ιδίως όταν υπάρχει κίνδυνος κεραυνών.**
Έτσι περιορίζεται ο κίνδυνος ηλεκτροπληξίας.

Υποδείξεις ασφαλείας για μπορντουροψάλιδα με προέκταση εμβέλειας

α) **Περιορίζετε τον κίνδυνο θανάτου από ηλεκτροπληξία μη χρησιμοποιώντας το μπορντουροψάλιδο με προέκταση εμβέλειας κοντά σε ηλεκτρικά καλώδια.**
Η επαφή με ή η χρήση κοντά σε ηλεκτρικά καλώδια μπορεί να καταλήξει στην πρόκληση σοβαρών τραυματισμών ή θανάσιμης ηλεκτροπληξίας.

β) **Χειρίζεστε το μπορντουροψάλιδο με προέκταση εμβέλειας πάντοτε και με τα δύο χέρια.** *Κρατάτε το μπορντουροψάλιδο με προέκταση εμβέλειας με τα δύο χέρια για να αποφύγετε την απώλεια ελέγχου.*

γ) **Κατά την εκτέλεση εργασιών επάνω από το ύψος της κεφαλής με το μπορντουροψάλιδο με προέκταση εμβέλειας φοράτε προστατευτικό κράνος.** *Τα θραύσματα που πέφτουν μπορούν να προκαλέσουν σοβαρούς τραυματισμούς.*

Ελέγχετε τους φράχτες και τους θάμνους για κρυμμένα αντικείμενα (π. χ., συρμάτινους φράχτες και κρυμμένα καλώδια).

Συνιστάται η χρήση ενός διακόπτη προστασίας από ρεύματα διαρροής με ρεύμα ενεργοποίησης 30 mA ή χαμηλότερο.

Κρατάτε το μπορντουροψάλιδο και με τα δύο χέρια από τις δύο λαβές.

Το μπορντουροψάλιδο προορίζεται για εργασίες, κατά τις οποίες ο χρήστης στέκεται στο έδαφος και όχι επάνω σε σκάλα ή άλλη ασταθή επιφάνεια.

Πριν από τη χρήση του μπορντουροψάλιδου εξακριβώνετε ότι οι διατάξεις ασφάλισης όλων των κινητών μερών (π. χ., της προέκτασης άξονα και τους στοιχείου περιστροφής) βρίσκονται στη θέση ασφάλισης.

Πρόσθετες υποδείξεις ασφαλείας

ΚΙΝΔΥΝΟΣ! Μικρά εξαρτήματα μπορούν να καταποθούν εύκολα. Η πλαστική σακούλα εγκυμονεί κίνδυνο ασφυξίας για μικρά παιδιά. Απομακρύνετε τα παιδιά κατά τη διάρκεια της συναρμολόγησης.

Ασφάλεια στο χώρο εργασίας

Χρησιμοποιείτε τη συσκευή μόνο σύμφωνα με τον προβλεπόμενο τρόπο χρήσης της.

Ο χειριστής ή χρήστης είναι υπεύθυνος για ατυχήματα άλλων ατόμων και για τον κίνδυνο στον οποίο εκτίθενται αυτά και η περιουσία τους.

Προσέχετε ιδιαίτερα κατά τη χρήση και τη μεταφορά τον κίνδυνο που δημιουργείται για άλλα άτομα λόγω της αυξημένης ακτίνας εργασίας όταν ο τηλεσκοπικός μηχανισμός είναι εκτεταμένος.

Κίνδυνος παραπατήματος. Κατά την εργασία προσέχετε το καλώδιο.

ΚΙΝΔΥΝΟΣ! Όταν φοράτε ωτοασπίδες ή λόγω του θορύβου της συσκευής ενδεχομένως δεν ακούτε όταν πλησιάζουν άτομα.

Μη χρησιμοποιείτε τη συσκεή όταν υπάρχει κίνδυνος καταιγίδας.

Μη χρησιμοποιείτε τη συσκευή κοντά σε νερά.

Στοιχεία για την ασφάλεια κατά τη χρήση ηλεκτρικών εξαρτημάτων

Συνιστάται η χρήση αντιηλεκτροπληξιακού διακόπτη με ρεύμα διαρροής όχι μεγαλύτερο από 30 mA. Ελέγχετε τον αντιηλεκτροπληξιακό διακόπτη σε κάθε χρήση.

Πριν από τη χρήση πρέπει να ελέγχεται το καλώδιο για ζημιές. Αν υπάρχουν ενδείξεις ζημιάς ή παλαιότητας, το καλώδιο πρέπει να αντικαθίσταται.

Αν απαιτείται αντικατάσταση του καλωδίου σύνδεσης, αυτή πρέπει να γίνεται από τον κατασκευαστή ή τον αντιπρόσωπό του προκειμένου να αποφεύγονται κίνδυνοι που επηρεάζουν την ασφάλεια.

Μη χρησιμοποιείτε τη συσκευή, αν τα ηλεκτρικά καλώδια παρουσιάζουν ζημιά ή είναι φθαρμένα.

Αποσυνδέστε αμέσως τη σύνδεση με την ηλεκτρική παροχή, αν το καλώδιο παρουσιάζει κοψίματα ή η μόνωση παρουσιάζει ζημιές. Μην αγγίζετε το καλώδιο έως ότου αποσυνδεθεί η ηλεκτρική παροχή.

Το καλώδιο επέκτασης δεν επιτρέπεται να είναι τυλιγμένο κατά τη λειτουργία. Τα τυλιγμένα καλώδια μπορεί να υπερθερμανθούν και να μειώσουν την απόδοση της συσκευής σας.

Αποσυνδέετε πάντα την ηλεκτρική παροχή προτού αφαιρέσετε ένα φις, ένα σύνδεσμο καλωδίων ή ένα καλώδιο επέκτασης.

Αποσυνδέστε τη συσκευή, βγάλτε το φις από την πρίζα και ελέγξτε το καλώδιο παροχής για ζημιές ή για ενδείξεις παλαιότητας προτού τυλίξετε το καλώδιο για αποθήκευση. Ένα καλώδιο που παρουσιάζει ζημιές δεν επιτρέπεται να επισκευάζεται, πρέπει να αντικαθίσταται με καινούργιο καλώδιο.

Τυλίγετε το καλώδιο πάντα προσεκτικά και αποφεύγετε το τσάκισμα του καλωδίου.

Συνδέετε τη συσκευή μόνο σε εναλλασσόμενη τάση που αναφέρεται στην πινακίδα τύπου.

Δεν επιτρέπεται σε καμία περίπτωση να συνδέεται αγωγός γείωσης οπουδήποτε πάνω στη συσκευή.

Αν κατά τη σύνδεση του φις η συσκευή ξεκινά ξαφνικά, αναθέστε τον έλεγχο της συσκευής στο Σέρβις GARDENA.

ΚΙΝΔΥΝΟΣ! Αυτό το προϊόν δημιουργεί ηλεκτρομαγνητικό πεδίο κατά τη λειτουργία. Αυτό το πεδίο μπορεί υπό ορισμένες συνθήκες να επηρεάσει τη λειτουργία ενεργητικών ή παθητικών ιατρικών εμφυτευμάτων. Για να αποκλειστεί ο κίνδυνος καταστάσεων που μπορούν να καταλήξουν σε σοβαρούς ή θανάσιμους τραυματισμούς, τα άτομα που φέρουν ιατρικό εμφύτευμα πρέπει να συμβουλευτούν το ιατρό τους ή τον κατασκευαστή του εμφυτεύματος προτού χρησιμοποιήσουν το μηχάνημα.

Καλώδια

Χρησιμοποιείτε καλώδια επέκτασης μόνο σύμφωνα με το HD 516.

→ Ρωτήστε τον ηλεκτρολόγο σας.

Ατομική ασφάλεια

Να φοράτε πάντα κατάλληλα ρούχα, προστατευτικά γάντια και σταθερά υποδήματα.

Αποφύγετε την επαφή με το λάδι του μαχαιριού, ιδιαίτερα αν έχετε αλλεργία σε αυτό.

Ελέγχετε τις περιοχές όπου πρόκειται να χρησιμοποιηθεί η συσκευή, και απομακρύνετε όλα τα σύρματα και άλλα ξένα αντικείμενα.

Όλες οι εργασίες ρύθμισης (κλίση κεφαλής κοπής, αλλαγή μήκους τηλεσκοπικού σωλήνα) πρέπει να γίνονται μόνο εφόσον είναι εφαρμοσμένο το προστατευτικό κάλυμμα και η συσκευή δεν επιτρέπεται να τοποθετηθεί στο μαχαίρι.

Κρατάτε τη συσκευή πάντα σωστά στις δύο χειρολαβές Ⓐ και Ⓑ **[Εικ. S1]**.

Πριν από τη χρήση και μετά από διαπίστωση ισχυρού κραδασμού πρέπει η μηχανή να υποστεί έλεγχο σχετικά με ενδείξεις φθοράς ή βλάβης. Αν χρειάζεται, εκτελέστε τις αντίστοιχες εργασίες επισκευής.

Μην προσπαθήσετε ποτέ να εργαστείτε με ατελή συσκευή, ή με συσκευή που έχει υποστεί αναρμόδιες τροποποιήσεις.

Χρήση και φροντίδα ηλεκτρικών εργαλείων

Πρέπει να γνωρίζετε πώς να απενεργοποιείτε τη συσκευή σε περίπτωση έκτακτης ανάγκης.

Μην κρατάτε ποτέ τη συσκευή από έναν προστατευτικό εξοπλισμό.

Μη χρησιμοποιείτε τη συσκευή εάν έχουν βλάβη οι προστατευτικοί εξοπλισμοί (προστατευτικό κάλυμμα, σύστημα γρήγορου σταματήματος μαχαιριού).

Κατά τη διάρκεια χρήσης της συσκευής δεν επιτρέπεται σε καμία περίπτωση η χρήση σκάλας.

Βγάλτε το ηλεκτρικό φίς:

– προτού η συσκευή μείνει χωρίς επίβλεψη,
– πριν από την αφαίρεση μπλοκαρίσματος,
– προτού ελεγχθεί ή καθαριστεί η συσκευή ή όταν γίνονται εργασίες πάνω σε αυτή,
– εάν συναντήσετε εμπόδιο. Η συσκευή επιτρέπεται να χρησιμοποιηθεί πάλι, μόνο εφόσον διασφαλιστεί απόλυτα το γεγονός ότι η συνολική συσκευή βρίσκεται σε ασφαλή κατάσταση λειτουργίας,
– εάν η συσκευή αρχίσει να εμφανίζει ασυνήθιστες δυνατές δονήσεις. Σε αυτή την περίπτωση πρέπει να ελέγχεται αμέσως. Η υπερβολική δόνηση μπορεί να προκαλέσει τραυματισμούς.
– προτού παραδώσετε τη συσκευή σε ένα άλλο άτομο.

Η συσκευή πρέπει να χρησιμοποιείται μόνο σε θερμοκρασίες μεταξύ 0 °C και 40 °C.

Συντήρηση και αποθήκευση

ΚΙΝΔΥΝΟΣ ΤΡΑΥΜΑΤΙΣΜΟΥ!
Μην αγγίζετε το μαχαίρι.

→ **Στο τέλος της εργασίας ή κατά τη διακοπή της εργασίας τοποθετείτε το προστατευτικό κάλυμμα.**

Όλα τα παξιμάδια, τα μπουλόνια και όλες οι βίδες πρέπει να βιδωθούν σφιχτά, ώστε να διασφαλιστεί η ασφαλής κατάσταση λειτουργίας της συσκευής.

Αν η συσκευή έχει ζεσταθεί, αφήστε την να κρυώσει προτού την αποθηκεύσετε.

2. ΣΥΝΑΡΜΟΛΟΓΗΣΗ

Στα παραδοτέα υλικά περιλαμβάνονται μπορντουροψάλιδο, μαχαίρι, προστατευτικό κάλυμμα και οδηγίες λειτουργίας.

ΚΙΝΔΥΝΟΣ! Πρόκληση σωματικής βλάβης!
Τραύμα κοπής εάν ενεργοποιηθεί αθέλητα η συσκευή.

→ **Πριν τη συναρμολόγηση της συσκευής βεβαιωθείτε ότι το ηλεκτρικό φις έχει τραβηχτεί από την πρίζα και το προστατευτικό κάλυμμα ① έχει περαστεί πάνω στο μαχαίρι ②. [Εικ. A1]**

Συναρμολόγηση τηλεσκοπικού σωλήνα [Εικ. A2/A3]:

1. Σπρώχνετε τον τηλεσκοπικό σωλήνα ③ έως το σημείο αναστολής στη μονάδα μοτέρ ④. Κατά την εργασία αυτή θα πρέπει οι δύο σημάνσεις Ⓜ να είναι η μία απέναντι στην άλλη.
2. Βιδώνετε σφιχτά το γκρίζο παξιμάδι ⑤.

el

3. ΧΕΙΡΙΣΜΟΣ

ΚΙΝΔΥΝΟΣ! Πρόκληση σωματικής βλάβης!
Τραύμα κοπής εάν ενεργοποιηθεί αθέλητα η συσκευή.

→ **Πριν τη σύνδεση, τη ρύθμιση ή τη μεταφορά της συσκευής βεβαιωθείτε ότι το ηλεκτρικό φις έχει τραβηχτεί από την πρίζα και το προστατευτικό κάλυμμα ① έχει περαστεί πάνω στο μαχαίρι ② [Εικ. A1].**

Σύνδεση μπορντουροψάλιδου [Εικ. O1]:

ΚΙΝΔΥΝΟΣ! Ηλεκτροπληξία!
Πρόκληση ζημιάς στο καλώδιο σύνδεσης ⑥, όταν το καλώδιο επέκτασης ⑦ δεν τοποθετηθεί μέσα στο ανακουφιστικό καταπόνησης καλωδίου ⑧.

→ **Πριν τη χρήση εισάγετε το καλώδιο επέκτασης ⑦ μέσα στο ανακουφιστικό καταπόνησης καλωδίου ⑧.**

→ **Κατά τη σύνδεση μην κρατάτε τη συσκευή από το προστατευτικό κάλυμμα ①.**

1. Τοποθετήστε το καλώδιο επέκτασης ⑦ με μια θηλιά μέσα στο ανακουφιστικό καταπόνησης καλωδίου ⑧ και σφίξτε το.
2. Εισάγετε το φις ⑭ της συσκευής μέσα στο σύνδεσμο ⑮ του καλωδίου επέκτασης.
3. Βάλτε το καλώδιο επέκτασης ⑦ σε μια ηλεκτρική πρίζα 230 V.

Στάσεις εργασίας:

Η συσκευή μπορεί να λειτουργεί σε 4 στάσεις εργασίας (όπως φαίνεται στις εικόνες).

- **[Εικ. O2]: Πλευρική κοπή: Τηλεσκοπικός σωλήνας χωρίς επέκταση**
- **[Εικ. O3]: Ψηλή κάθετη κοπή: Επέκταση του τηλεσκοπικού σωλήνα**
- **[Εικ. O4]: Ψηλή οριζόντια κοπή: Μονάδα μοτέρ με κλίση κατά 75°, τηλεσκοπικός σωλήνας με επέκταση**
- **[Εικ. O5]: Χαμηλή κοπή: Μονάδα μοτέρ με κλίση κατά – 60°, τηλεσκοπικός σωλήνας με επέκταση**

Κατά τη λειτουργία του μπορντουροψάλιδου [Εικ. A1/O6]:

ΚΙΝΔΥΝΟΣ! Πρόκληση σωματικής βλάβης!
Κίνδυνος τραυματισμού, αν κατά την απελευθέρωση του πλήκτρου εκκίνησης η συσκευή δεν απενεργοποιείται!

→ **Δεν επιτρέπεται ποτέ να βραχυκυκλώνετε προστατευτικούς εξοπλισμούς (π.χ. με διασύνδεση της ασφάλειας ενεργοποίησης ⑪ ή/και του πλήκτρου εκκίνησης) ⑬ στη χειρολαβή).**

Εκκίνηση:

Η συσκευή διαθέτει ασφάλεια ενεργοποίησης ⑪ έναντι ακούσιας ενεργοποίησης.

1. Βγάλτε το προστατευτικό κάλυμμα ① από το μαχαίρι ② τραβώντας το.
2. Να κρατάτε τη συσκευή με το ένα χέρι στον τηλεσκοπικό σωλήνα και με το άλλο στη χειρολαβή ⑫.
3. Σπρώχνετε την ασφάλεια ενεργοποίησης ⑪ προς τα εμπρός και μετά πατάτε το πλήκτρο εκκίνησης ⑬.
   Η συσκευή ξεκινά να λειτουργεί.
4. Απελευθερώνετε την ασφάλεια ενεργοποίησης ⑪.

Διακοπή:

1. Απελευθερώνετε το πλήκτρο εκκίνησης ⑬.
2. Περάστε το προστατευτικό κάλυμμα ① πάνω στη λεπίδα ②.

Κλίση μονάδας μοτέρ [Εικ. O7]:

Για κοπή ψηλά και χαμηλά μπορεί η μονάδα μοτέρ ④ να ρυθμιστεί σε βήματα 15° σε κλίση από 75° έως – 60°.

1. Κρατάτε πατημένο το πλήκτρο ⑨.
2. Ρυθμίζετε τη μονάδα μοτέρ ④ στην επιθυμητή κατεύθυνση κλίσης.
3. Απελευθερώνετε το πορτοκαλί πλήκτρο ⑨ και αφήνετε τη μονάδα μοτέρ ④ να ασφαλίσει.

Επέκταση τηλεσκοπικού σωλήνα [Εικ. O8]:

Για κοπή ψηλά και χαμηλά ο τηλεσκοπικός σωλήνας ③ μπορεί να επεκταθεί αδιαβάθμιτα έως και 45 cm.

1. Λασκάρετε το πορτοκαλί παξιμάδι ⑩.
2. Επεκτείνετε τον τηλεσκοπικό σωλήνα ③ στο επιθυμητό μήκος.
3. Βιδώνετε ξανά σφικτά το πορτοκαλί παξιμάδι ⑩.

4. ΣΥΝΤΗΡΗΣΗ

[Εικ. A1]:

ΚΙΝΔΥΝΟΣ! Πρόκληση σωματικής βλάβης!
Τραύμα κοπής εάν ενεργοποιηθεί αθέλητα η συσκευή.

→ **Πριν τη συντήρηση της συσκευής βεβαιωθείτε ότι το ηλεκτρικό φις έχει τραβηχτεί από την πρίζα και το προστατευτικό κάλυμμα ① έχει περαστεί πάνω στο μαχαίρι ②.**

Καθαρισμός του μπορντουροψάλιδου:

ΚΙΝΔΥΝΟΣ! Πρόκληση σωματικής βλάβης!
Κίνδυνος τραυματισμού και πρόκλησης ζημίας στο προϊόν.

→ **Μην καθαρίζετε το προϊόν με νερό ή ριπή νερού (ιδίως ριπή νερού υψηλής πίεσης).**

→ **Μην χρησιμοποιείτε χημικά προϊόντα, συμπεριλαμβανομένης της βενζίνης ή διαλύτες. Ορισμένα από αυτά τα προϊόντα μπορούν να καταστρέψουν σημαντικά πλαστικά εξαρτήματα.**

Τα στόμια αερισμού πρέπει να διατηρούνται πάντοτε καθαρά.

1. Καθαρίζετε τη συσκευή με ένα νωπό πανί.
2. Καθαρίζετε τη σχισμή αερισμού με μια μαλακή βούρτσα (όχι με κατσαβίδι).
3. Λιπαίνετε το μαχαίρι ② με λάδι χαμηλού ιξώδους (π.χ. **GARDENA Λάδι περιποίησης Κωδ. 2366**). Κατά την εργασία αυτή αποφεύγετε την επαφή του λαδιού με πλαστικά μέρη.

5. ΑΠΟΘΗΚΕΥΣΗ

Θέση εκτός λειτουργίας [Εικ. A1]:

Το προϊόν πρέπει να φυλάσσεται σε μέρος στο οποίο δεν έχουν πρόσβαση παιδιά.

1. Βγάλτε το ηλεκτρικό φις.
2. Καθαρίζετε τη συσκευή (βλέπε 4. ΣΥΝΤΗΡΗΣΗ) και σπρώχνετε το προστατευτικό κάλυμμα ① στο μαχαίρι ②.
3. Αποθηκεύετε τη συσκευή σε χώρο χωρίς υγρασία και παγετούς.

6. ΑΝΤΙΜΕΤΩΠΙΣΗ ΣΦΑΛΜΑΤΩΝ

ΚΙΝΔΥΝΟΣ! Πρόκληση σωματικής βλάβης!
Τραύμα κοπής εάν ενεργοποιηθεί αθέλητα η συσκευή.

→ **Πριν την αντιμετώπιση βλαβών της συσκευής βεβαιωθείτε ότι το ηλεκτρικό φις έχει τραβηχτεί από την πρίζα και το προστατευτικό κάλυμμα ① έχει περαστεί πάνω στο μαχαίρι ② [Εικ. A1].**

Πρόβλημα	Αιτία	Αντιμετώπιση
Η συσκευή δεν ξεκινά	Το καλώδιο επέκτασης δεν έχει συνδεθεί ή παρουσιάζει ζημιά.	→ Εισάγετε το καλώδιο επέκτασης ή ενδεχομένως αντικαταστήστε το.
	Λεπίδα μπλοκάρει.	→ Απομακρύνετε εμπόδιο.
Η συσκευή δεν απενεργοποιείται πλέον	Μπλοκάρει το πλήκτρο εκκίνησης.	→ Βγάλτε το ηλεκτρικό φις και απελευθερώστε το πλήκτρο εκκίνησης.
Μη καθαρή εικόνα κοπής	Αμβλύ μαχαίρι ή ελαττωματικό.	→ Αντικατάσταση του μαχαιριού από το σέρβις της GARDENA.

ΥΠΟΔΕΙΞΗ: Για άλλες βλάβες απευθυνθείτε στο κέντρο σέρβις της εταιρείας GARDENA. Επισκευές επιτρέπεται να εκτελούνται μόνο από τα κέντρα σέρβις της εταιρείας GARDENA καθώς και από εξειδικευμένους αντιπροσώπους εξουσιοδοτημένους από την εταιρεία GARDENA.

7. ΤΕΧΝΙΚΑ ΧΑΡΑΚΤΗΡΙΣΤΙΚΑ

Τηλεσκοπικό μπορντουροψάλιδο	Μονάδα	Τιμή (Κωδ. 8883)
Ισχύς κατανάλωσης μοτέρ	W	500
Τάση δικτύου/ Συχνότητα δικτύου	V / Hz	230 / 50
Αριθμός παλινδρομικών κινήσεων λεπίδας	/ min.	1.600
Μήκος λεπίδας	cm	48
Άνοιγμα δοντιών λεπίδας	mm	25
Πεδίο μεγέθυνση του τηλεσκοπικού σωλήνα	cm	0 – 45
Βάρος (περ.)	kg	4,1
Στάθμη ηχητικής πίεσης L_{pA} [1)] Αβεβαιότητα k_{pA}	dB (A)	83 3,0
Στάθμη ηχητικής ισχύος L_{WA} [2)]: προσδιοριζόμενη/εγγυημένη	dB (A)	96 / 98
Ταλάντωση χεριού και βραχίονα a_{vhw} [1)]	m/s^2	3,8 ± 1,5

Μέθοδος μέτρησης κατά το πρότυπο: [1)] EN 62841-4-2 [2)] RL 2000/14/EG

ΥΠΟΔΕΙΞΗ: Η αναφερόμενη τιμή εκπομπής κραδασμών προσδιορίστηκε σύμφωνα με την πρότυπη μέθοδο ελέγχου και μπορεί να χρησιμοποιηθεί για τη σύγκριση ηλεκτρικών εργαλείων μεταξύ τους. Αυτή η τιμή μπορεί να χρησιμοποιηθεί επίσης για την προσωρινή αξιολόγηση της έκθεσης. Η τιμή εκπομπής κραδασμών μπορεί να διαφέρει κατά τη διάρκεια της πραγματικής χρήσης του ηλεκτρικού εργαλείου.

8. ΕΞΑΡΤΗΜΑΤΑ/ΑΝΤΑΛΛΑΚΤΙΚΑ

Λάδι περιποίησης GARDENA Επιμηκύνει τη διάρκεια ζωής του μαχαιριού. **Κωδ. 2366**

9. ΣΕΡΒΙΣ

Μπορείτε να βρείτε τα τρέχοντα στοιχεία επικοινωνίας για το τμήμα σέρβις στη διεύθυνση: www.gardena.com/contact

10. ΑΠΟΡΡΙΨΗ

Απόρριψη του προϊόντος:
(σύμφωνα με την οδηγία 2012/19/ΕΕ)

Το προϊόν δεν επιτρέπεται να απορρίπτεται στα κοινά οικιακά απορρίμματα. Πρέπει να απορρίπτεται σύμφωνε με τους ισχύοντες τοπικούς κανονισμούς προστασίας του περιβάλλοντος.

ΣΗΜΑΝΤΙΚΟ!

→ Διαθέστε το προϊόν μέσω της υπηρεσίας ανακύκλωσης της περιοχής σας.

ru Телескопические ножницы для живой изгороди

1. УКАЗАНИЯ ТЕХНИКИ БЕЗОПАСНОСТИ 59
2. МОНТАЖ 61
3. ЭКСПЛУАТАЦИЯ. 61
4. ТЕХНИЧЕСКОЕ ОБСЛУЖИВАНИЕ 62
5. ХРАНЕНИЕ 62
6. УСТРАНЕНИЕ НЕИСПРАВНОСТЕЙ 62
7. ТЕХНИЧЕСКИЕ ДАННЫЕ 62
8. ПРИНАДЛЕЖНОСТИ/ЗАПАСНЫЕ ЧАСТИ. 63
9. СЕРВИС 63
10. УТИЛИЗАЦИЯ 63

Перевод оригинальных инструкций.

Это изделие не предназначено для использования лицами (включая детей), с ограниченными физическими, сенсорными или умственными способностями либо с недостаточным опытом и/или недостаточными знаниями, за исключением случаев, когда они находятся под надзором лица, ответственного за их безопасность, или получают от этого лица инструкции по обращению с изделием. Дети должны находиться под присмотром, чтобы они не играли с изделием.

Применение в соответствии с назначением:

GARDENA Телескопические ножницы предназначены для обрезки ветвей, живых изгородей, кустов, травянистых многолетников и почвопокровных растений на приусадебных и частных садовых участках.

ОПАСНО! Опасность получения травмы!

→ **Не разрешается использовать инструмент для стрижки газонов/газонных кромок или для измельчения на компост.**

1. УКАЗАНИЯ ТЕХНИКИ БЕЗОПАСНОСТИ

ВАЖНО!
Пожалуйста, внимательно прочитайте эту инструкцию по использованию и сохраните ее для чтения в дальнейшем.

При неправильном использовании продукт может быть опасен! Ваш продукт может причинить серьезные ранения пользователю и другим людям, поэтому необходимо следовать предупреждениям и инструкциям по безопасности, чтобы обеспечить безопасность и эффективность при использовании Вашего продукта. Пользователь является ответственным за следование предупреждениям и инструкциям по безопасности, указанным в этом руководстве и на продукте.

Символы на изделии:

Прочтите инструкцию по использованию.

Пользуйтесь индивидуальными средствами защиты глаз и органов слуха.

Опасно – Не приближайте руки к ножу.

Беречь от дождя и других источников влаги. Не оставляйте инструмент под дождем.

В случае повреждения или пореза кабеля выньте вилку сетевого кабеля.

Опасность для жизни от электрического тока! Держитесь на расстоянии не менее 10 м от электропроводов.

Общие указания по технике безопасности

Общие указания техники безопасности при работе с электроинструментами

ПРЕДУПРЕЖДЕНИЕ!

Изучите все указания техники безопасности, инструкции, иллюстрации и технические характеристики, относящиеся к данному электроинструменту. *Небрежность в соблюдении указаний техники безопасности и инструкций может привести к удару электротоком, пожару и/или тяжелым травмам.*

Сохраните все указания техники безопасности и инструкции на будущее. *Используемый в указаниях техники безопасности термин «электроинструмент» относится к электроинструментам с питанием от сети (с сетевым кабелем) и к электроинструментам с питанием от аккумуляторной батареи (без сетевого кабеля).*

1) Безопасность на рабочем месте

a) Содержите свою рабочую зону в чистоте и обеспечьте хорошее освещение. *Беспорядок или плохо освещенные рабочие зоны могут приводить к несчастным случаям.*

el ru

b) **Не работайте с электроинструментом во взрывоопасной атмосфере, в которой находятся горючие жидкости, газы или пары.** *Электроинструменты образуют искры, которые могут вызвать возгорание пыли или паров.*

c) **Во время использования электроинструмента не подпускайте к нему детей и других лиц.** *Отвлекшись, вы можете потерять контроль над устройством.*

2) Электрическая безопасность

a) **Соединительный штекер электроинструмента должен подходить к розетке. Ни в коем случае нельзя заменять штекер. Не пользуйтесь штекерными адаптерами совместно с электроинструментами, имеющими защитное заземление.** *Оригинальный штекер и подходящие розетки снижают риск удара электротоком.*

b) **Избегайте прикосновения частями тела с заземленными поверхностями, например, с трубами, нагревателями, печами и холодильниками.** *Если ваше тело заземлено, существует повышенная опасность от удара электротоком.*

c) **Оберегайте электроинструменты от дождя или сырости.** *Попадание воды в электроинструмент повышает риск удара электротоком.*

d) **Не пользуйтесь соединительным кабелем не по назначению, например, для переноски электроинструмента, его подвешивания или для извлечения вилки из розетки. Оберегайте кабель от жары, масла, острых кромок и движущихся частей устройства.** *Поврежденные или перекрученные кабели повышают риск удара электротоком.*

e) **Если вы работаете с электроинструментом на открытом воздухе, используйте только удлинительные кабели, которые подходят для наружного применения.** *Использование подходящего для наружного применения удлинительного кабеля снижает риск поражения электрическим током.*

f) **Если невозможно избежать работы с электроинструментом во влажном месте, используйте устройство защитного отключения.** *Использование устройства защитного отключения снижает риск удара электротоком.*

3) Безопасность людей

a) **Будьте внимательны, следите за тем, что вы делаете, и осмотрительно выполняйте работы с электроинструментом. Не работайте электроинструментами, будучи в состоянии усталости, а также под влиянием наркотиков, алкоголя или медикаментов.** *Малейшая неосторожность при пользовании электроинструментом может привести к серьезным травмам.*

b) **Пользуйтесь индивидуальными средствами защиты и всегда носите защитные очки.** *Ношение индивидуальных средств защиты, например, респиратора, нескользящей защитной обуви, защитного шлема или средств защиты слуха в зависимости от типа электроинструмента и выполняемых работ, снижает риск травматизма.*

c) **Избегайте неожиданного ввода в действие. Прежде чем подключить электроинструмент к электросети и/или аккумулятору, взять или перенести его, убедитесь, что электроинструмент выключен.** *Если при переноске электроинструмента вы держите палец на выключателе или устройство подключено к электропитанию, это может приводить к несчастным случаям.*

d) **Перед включением электроинструмента удалите регулировочные приспособления или гаечный ключ.** *Инструмент или гаечный ключ, находящийся во вращающейся части устройства, может приводить к травмам.*

e) **Избегайте ненормального положения тела. Сохраняйте устойчивое положение и всегда удерживайте равновесие.** *Благодаря этому вы сможете лучше контролировать электроинструмент в неожиданных ситуациях.*

f) **Носите подходящую одежду. Не надевайте свободную одежду или украшения. Не приближайтесь волосами, одеждой и перчатками к подвижным частям.** *Свободная одежда, украшения или длинные волосы могут быть захвачены движущимися частями.*

g) **Если могут устанавливаться устройства для удаления и улавливания пыли, подключите и используйте их надлежащим образом.** *Применение отсоса пыли может снизить угрозу от пыли.*

h) **Не надейтесь на абсолютную безопасность и не пренебрегайте правилами техники безопасности для электроинструментов, даже если после многократного использования вы хорошо изучили данный электроинструмент.** *Неосторожное обращение может в доли секунды привести к тяжелым увечьям.*

4) Использование и обслуживание электроинструмента

a) **Не перегружайте устройство. При работе используйте предназначенный для этого электроинструмент.** *Лучше и безопаснее работайте подходящим электроинструментом в указанном на нем диапазоне мощности.*

b) **Не пользуйтесь электроинструментами с неисправными выключателями.** *Электроинструмент, который больше невозможно включить или выключить, представляет опасность и должен быть отремонтирован.*

c) **Прежде, чем отложить устройство, заняться регулировками устройства или заменой деталей, выньте штекер из розетки и/или отсоедините аккумулятор.** *Эта мера безопасности предотвращает неожиданный запуск электроинструмента.*

d) **Храните неиспользуемые электроинструменты в недоступных для детей местах. Не позволяйте пользоваться устройством лицам, незнакомым с ним или не прочитавшим эти инструкции.** *Электроинструменты представляют опасность в руках неопытных пользователей.*

e) **Аккуратно ухаживайте за электроинструментами. Проконтролируйте, правильно ли функционируют подвижные части и не заедают ли они, не поломаны ли детали и не имеют ли они таких повреждений, которые могут негативно повлиять на работу электроинструмента. Отремонтируйте поврежденные части перед использованием устройства.** *Причиной многих несчастных случаев является ненадлежащее техническое обслуживание электроинструментов.*

f) **Поддерживайте заточку и чистоту режущих инструментов.** *Ухоженные режущие инструменты с острыми режущими кромками меньше заедают и их легче вести.*

g) **Применяйте электроинструмент, принадлежности, рабочие инструменты и т. д. в соответствии с этими инструкциями. Учитывайте при этом условия работы и исполняемые операции.** *Использование электроинструментов не по назначению может приводить к опасным ситуациям.*

h) **Поддерживайте рукоятки и поверхности захвата сухими, чистыми и свободными от масла и смазки.** *Скользкие рукоятки и поверхности захвата не обеспечивают надежного управления и контроля за электроинструментом в непредвиденных ситуациях.*

5) Сервис

Ремонт электроинструмента производите только силами квалифицированного персонала с использованием оригинальных запасных частей. *Благодаря этому безопасность электроинструмента сохраняется на надлежащем уровне.*

Указания техники безопасности для кусторезов

a) **Не приближайте части тела к лезвиям. Не пытайтесь удалять срезанный материал или придерживать срезаемый материал при движущихся лезвиях.** *После выключения ножи еще продолжают движение. Малейшая неосторожность при работе с кусторезом может привести к тяжелым травмам.*

b) **Переносите кусторез за рукоятку, с неподвижным ножом и пальцами, убранными от силового выключателя.** *Правильная переноска кустореза снижает опасность неожиданного запуска и вызванных этим ранений, нанесенных ножом.*

c) **При транспортировке или хранении кустореза всегда надевайте на ножи кожух.** *Надлежащее обращение с кусторезом снижает опасность травмирования ножом.*

d) **Перед удалением застрявшего срезанного материала или техническим обслуживанием машины убедитесь, что все переключатели выключены и вилка питания вынута из розетки.** *Неожиданное срабатывание кустореза при удалении застрявшего материала может привести к серьезным травмам.*

e) **Держите кусторез только за изолированные поверхности захвата, так как режущее лезвие может задеть скрытые линии электропередач или собственный сетевой кабель.** *Контакт ножа с токоведущим проводом также может привести к появлению напряжения на металлических частях устройства и поражению электрическим током.*

f) **Убирайте любые провода из зоны производства работ.** *Провода могут скрываться в зеленой изгороди и кустах и их можно случайно повредить ножом.*

g) **Не пользуйтесь кусторезом в плохую погоду, особенно при опасности поражения молнией.** *Это снижает опасность удара молнии.*

Указания техники безопасности для кусторезов с увеличенной рабочей зоной

a) **Минимизируйте опасность смерти от электрического тока, никогда не применяя кусторез с увеличенной рабочей зоной вблизи от электрических кабелей.** *Прикосновение к источнику тока или использование инструмента вблизи него может привести к тяжелым увечьям или к смертельному поражению электрическим током.*

b) **Пользуйтесь кусторезом с увеличенной рабочей зоной, всегда удерживая его двумя руками.** *Удерживайте кусторез с увеличенной рабочей зоной двумя руками, чтобы не потерять контроль над ним.*

c) **При работе с кусторезом с увеличенной рабочей зоной над головой используйте защиту головы.** *Падающие обрезки могут привести к тяжелым увечьям.*

Проверьте, нет ли в зеленой изгороди и кустах скрытых объектов (например, проволочного ограждения или проводов).

Рекомендуется применение устройства защитного отключения с током срабатывания не более 30 мА.

Держите кусторез двумя руками за обе рукоятки.

Кусторез предназначен для работ, при которых пользователь стоит на земле, а не на лестнице или иной неустойчивой опоре.

Перед использованием кустореза убедитесь, что блокирующие устройства всех подвижных частей (например, удлиненной штанги и поворотного элемента) находятся в заблокированном положении.

Дополнительные указания по технике безопасности

ОПАСНО! Мелкие детали могут быть легко проглочены. Из-за полиэтиленового пакета для маленьких детей существует опасность задохнуться. Во время монтажа не подпускайте близко маленьких детей.

Дополнительные советы по технике безопасности

Используйте инструмент только по предусмотренному для него назначению и предписанным способом.

Оператор или пользователь несет ответственность за несчастные случаи с другими людьми и за опасность, которой подвергаются они или их собственность.

При работе с инструментом или его переноске помните об угрозе для третьих лиц особенно при выдвинутой телескопической части.

Опасность спотыкания. При работе следите за кабелем.

ОПАСНО! При использовании средств защиты слуха и из-за шума работающего инструмента можно не услышать приближающихся людей.

Не пользоваться инструментом при угрозе грозы.

Не пользоваться инструментов вблизи водоемов.

Данные по безопасности при использовании электрических частей

Рекомендуется использовать автоматический выключатель дифференциальной защиты, срабатывающий при утечке тока не выше 30 мА. Автоматический выключатель дифференциальной защиты необходимо проверять при каждом применении.

Перед применением необходимо проверить кабель на наличие повреждений. Если имеются признаки повреждения или старения, его необходимо заменить.

Если требуется замена соединительного провода, то во избежание снижения уровня надежности следует выполнить эту операцию у производителя или его представителя.

Не пользуйтесь инструментом, если электрические кабели повреждены или изношены.

Немедленно отсоединяйте инструмент от источника электропитания, если на кабеле заметны порезы или повреждение изоляции. Не прикасайтесь к кабелю, пока не будет выключено электропитание.

Во время работы удлинительный кабель должен быть полностью размотан. Смотанные кабели могут перегреваться и снижать мощностные характеристики инструмента.

Всегда сначала отключайте электропитание, прежде чем удалять вилку, кабельный соединитель или удлинительный кабель.

Отключите инструмент, выньте вилку из розетки и проверьте кабель электропитания на повреждения или признаки старения, прежде чем сворачивать его на хранение. Поврежденный кабель нельзя ремонтировать; его необходимо заменить на новый кабель.

Всегда аккуратно сматывайте кабель, избегая перегибаний.

Подключайте инструмент только к сети переменного тока с напряжением, указанным на заводской табличке.

Ни при каких обстоятельствах нельзя подключать провод заземления к какой-либо части инструмента.

Если инструмент неожиданно запускается при вставлении вилки, следует немедленно вынуть ее из розетки и отправить инструмент на проверку в сервисный центр GARDENA.

ОПАСНО! Это изделие создает во время работы электромагнитное поле. В определенных обстоятельствах это поле может повлиять на функционирование активных или пассивных медицинских имплантатов. Во избежание опасности возникновения ситуаций, которые могут привести к тяжелым или смертельным травмам, лица, пользующиеся медицинскими имплантатами, перед использованием этого изделия должны проконсультироваться со своим врачом и изготовителем имплантата.

Кабель

Используйте только удлинители, допущенные в соответствии с HD 516.

→ Спросите своего специалиста-электрика.

Личная безопасность

Всегда одевайте подходящую одежду, защитные перчатки и прочную обувь.

Избегайте контакта с маслом от ножей, в частности если есть аллергия.

Проконтролируйте зону предполагаемого использования инструмента и удалите всю проволоку и другие посторонние предметы.

Все настройки (наклон режущей головки, изменение длины телескопической трубы) должны выполняться при надетом защитном кожухе, а ножницы при этом нельзя устанавливать на лезвие.

Всегда правильно, обеими руками удерживайте инструмент за обе рукоятки Ⓐ и Ⓑ **[Рис. S1]**.

Перед использованием и после сильных ударов необходимо проверить инструмент на признаки износа или иных повреждений. В случае необходимости сдайте инструмент для проведения соответствующих ремонтных работ.

Никогда не пытайтесь работать инструментом, если он неукомплектован или изменен без соответствующего разрешения.

Эксплуатация электроинструментов и уход за ними

Вы должны знать, как выключить инструмент в случае аварии.

Никогда не держите инструмент за защитное устройство.

Запрещается использовать инструмент с поврежденными защитными устройствами (защитный кожух, устройство быстрой остановки режущего элемента).

При работе с инструментом не разрешается использовать лестницы.

Вынимайте вилку сетевого кабеля:

– прежде чем оставить инструмент без присмотра;
– прежде чем будет снята блокировка;
– перед проверкой или очисткой инструмента, а также перед другими работами с ним;
– если Вы заденете какой-нибудь предмет. Снова использовать инструмент можно только при абсолютной уверенности, что весь инструмент находится в исправном рабочем состоянии;
– если инструмент начнет необычно сильно вибрировать. В этом случае его необходимо немедленно проверить. Избыточные вибрации могут вызвать травмы.
– перед тем, как Вы передадите инструмент другому лицу.

Инструмент разрешается использовать только при температурах от 0 °C до 40 °C.

Техническое обслуживание и хранение

УГРОЗА ТРАВМИРОВАНИЯ!
Не прикасайтесь к лезвию.

→ При окончании или перерыве в работе наденьте защитный кожух.

Все гайки, болты и винты должны быть туго затянуты для обеспечения надежного рабочего состояния инструмента.

Если блок нагрелся во время работы, дайте ему остыть перед уборкой на хранение.

2. МОНТАЖ

Комплект поставки включает в себя ножницы для живой изгороди, нож, защитный кожух и инструкцию по эксплуатации.

ОПАСНО! Опасность получения травмы!
Опасность резаных ран при непредвиденном включении инструмента.

→ Перед монтажом инструмента убедитесь, что вилка сетевого кабеля вынута и защитный кожух ① надвинут на лезвие ② [Рис. A1]

Монтаж телескопической ручки [Рис. A2/A3]:

1. Задвинуть телескопическую трубу ③ в блок мотора ④ до упора. При этом должны совместиться обе метки Ⓜ
2. Затянуть серую гайку ⑤.

3. ЭКСПЛУАТАЦИЯ

ОПАСНО! Опасность получения травмы!
Опасность резаных ран при непредвиденном включении инструмента.

→ Перед подключением, настройкой или транспортировкой инструмента выньте вилку сетевого кабеля и надвиньте защитный кожух ① на лезвие ② [Рис. A1].

Подключение ножниц [Рис. O1]:

ОПАСНО! Поражение электротоком!
Повреждение соединительного провода ⑥, если удлинительный кабель ⑦ не заведен в кабельный ввод ⑧.

→ Перед работой заведите удлинительный кабель ⑦ в кабельный ввод ⑧.

→ При подключении не держите инструмент за защитный кожух ①.

1. Петлю удлинительного кабеля ⑦ заведите в кабельный ввод ⑧ и затяните.
2. Вставьте вилку ⑭ инструмента в соединительную муфту ⑮ удлинительного кабеля.
3. Вставьте вилку удлинительного кабеля ⑦ в розетку 230 В.

Положения при работе:

Инструмент может эксплуатироваться в 4 рабочих положениях (см. рисунок).

– **[Рис. O2]: Обрезка сбоку: Телескопическая труба задвинута**

ru

– **[Рис. O3]: Высокая вертикальная обрезка: Удлинение телескопической трубы**
– **[Рис. O4]: Высокая горизонтальная обрезка: Блок мотора наклонен на 75°, телескопическая труба удлинена**
– **[Рис. O5]: Нижняя обрезка: Блок мотора наклонен на – 60°, телескопическая труба удлинена**

Запуск ножниц [Рис. A1/O6]:

ОПАСНО! Опасность получения травмы!
Опасность травмирования, если при отпускании пусковой кнопки инструмент не выключается!
→ **Никогда не блокируйте защитные устройства (напр., подвязывая блокировку включения ⑪ или пусковую кнопку ⑬ на рукоятке).**

Запуск:

Инструмент снабжен блокировкой включения ⑪ для защиты от случайного включения.

1. Снимите защитный кожух ① с лезвия ②.
2. Удерживайте инструмент одной рукой за телескопическую трубу и другой рукой за рукоятку ⑫.
3. Сдвиньте вперед блокировку включения ⑪ и нажмите пусковую кнопку ⑬.
   Запуск инструмента.
4. Отпустите блокировку включения ⑪.

Остановка:

1. Отпустите пусковую кнопку ⑬.
2. Наденьте защитный кожух ① на лезвие ②.

Наклон узла мотора [Рис. O7]:

Для низкой или высокой резки узел мотора ④ можно наклонять ступенями по 15° на угол от 75° до – 60°.

1. Удерживайте нажатой оранжевую кнопку ⑨.
2. Наклоните узел мотора ④ в желаемом направлении.
3. Отпустите оранжевую кнопку ⑨ и зафиксируйте узел мотора ④ до защелкивания

Выдвижение телескопической трубы [Рис. O8]:

Для высокой и низкой обрезки телескопическую трубу ③ можно бесступенчато выдвигать на длину до 45 см.

1. Отвинтите оранжевую гайку ⑩.
2. Выдвиньте телескопическую трубу ③ на требуемую длину.
3. Снова затяните оранжевую гайку ⑩.

4. ТЕХНИЧЕСКОЕ ОБСЛУЖИВАНИЕ

[Рис. A1]:

ОПАСНО! Опасность получения травмы!
Опасность резаных ран при непредвиденном включении инструмента.
→ **Перед техническим обслуживанием инструмента убедитесь, что вилка сетевого кабеля вынута и защитный кожух ① надвинут на лезвие ②.**

Чистка ножниц:

ОПАСНО! Опасность получения травмы!
Опасность травмирования и риск повреждения изделия.
→ **Не разрешается очищать изделие в воде или под струей воды (в особенности с помощью моек высокого давления).**
→ **Не производите чистку с помощью химикатов, в том числе бензина или растворителей. Некоторые вещества могут разрушить важные пластмассовые детали.**

Вентиляционные щели должны быть постоянно чистыми.

1. Очищайте инструмент влажной тряпкой.
2. Вентиляционные щели очищайте мягкой щеткой (не используйте для чистки отвертку).
3. Смажьте лезвие ② маловязким маслом (напр., масло для ухода GARDENA, арт. 2366). При этом избегайте попадания масла на пластмассовые детали.

5. ХРАНЕНИЕ

Вывод из эксплуатации [Рис. A1]:

Изделие необходимо хранить в недоступном для детей месте.

1. Выньте вилку сетевого кабеля.
2. Очистите инструмент (см. 4. ТЕХНИЧЕСКОЕ ОБСЛУЖИВАНИЕ) и наденьте защитный кожух ① на лезвие ②.
3. Храните инструмент в сухом и защищенном от мороза месте.

6. УСТРАНЕНИЕ НЕИСПРАВНОСТЕЙ

ОПАСНО! Опасность получения травмы!
Опасность резаных ран при непредвиденном включении инструмента.
→ **Перед устранением неисправностей инструмента убедитесь, что вилка сетевого кабеля вынута и защитный кожух ① надвинут на лезвие ② [Рис. A1].**

Проблема	Возможная причина	Устранение
Инструмент не запускается	Удлинительный кабель не вставлен или поврежден.	→ Вставьте удлинительный кабель или замените его в случае необходимости.
	Ножи заблокированы.	→ Удалить помеху.
Инструмент больше не выключается	Пусковая кнопка залипла.	→ Выньте вилку сетевого кабеля и разблокируйте пусковую кнопку.
Нечистый рез	Затуплены или повреждены ножи.	→ Заменить ножи через сервис фирмы GARDENA.

УКАЗАНИЕ: в случае других неисправностей, пожалуйста, обращайтесь в свой GARDENA сервисный центр. Ремонт разрешается производить только в GARDENA сервисных центрах, а также у дилеров, авторизованных в GARDENA.

7. ТЕХНИЧЕСКИЕ ДАННЫЕ

Телескопические ножницы для живой изгороди	Ед.изм.	Значение (арт. 8883)
Потребляемая мощность мотора	Вт	500
Напряжение/ Частота сети	В / Гц	230 / 50
Число ходов	об/мин.	1.600
Длина ножей	см	48
Раскрытие ножей	мм	25
Телескопическая труба выдвигается на длину	см	0 – 45
Вес (примерно)	кг	4,1
Уровень звукового давления L_{pA} [1] Погрешность k_{pA}	дБ (A)	83 3,0
Уровень звуковой мощности L_{WA} [2]: измеренный/ гарантированный	дБ (A)	96 / 98
Вибрация на рукоятке a_{vhw} [1]	м/с²	3,8 ± 1,5

Метод измерения согласно: [1] EN 62841-4-2 [2] RL 2000/14/EG

УКАЗАНИЕ: Приведенное значение виброэмиссии было измерено в соответствии со стандартным методом испытаний и может использоваться при сравнении электроинструментов друг с другом. Это значение может также использоваться для предварительной оценки подверженности воздействию. Значение виброэмиссии может изменяться во время реального использования электроинструмента.

8. ПРИНАДЛЕЖНОСТИ/ЗАПАСНЫЕ ЧАСТИ

GARDENA Аэрозоль для смазки	Увеличивает срок службы лезвия.	**арт. 2366**

9. СЕРВИС

Актуальные контактные данные наших сервисных центров доступны по адресу: www.gardena.com/contact

Инструкции производителя для Российской Федерации

Изготовитель: GARDENA Germany AB,
PO Box 7454, S-103 92 Stockholm, Sweden
Страна изготовления указана на товаре.

Официальный импортер на территорию Россию:
ООО «Хускварна»,
141400, Московская область, г. Химки,
ул. Ленинградская, владение 39, строение 6,
помещение № ОВ02_04

Серийный номер: 2105C

21*	05	C
Год выпуска	Месяц выпуска	3-й серии (индекс производства)

* Последние две цифры года выпуска 2021 (третий и четвертый знак).

10. УТИЛИЗАЦИЯ

Утилизация изделия:
(согласно Директивы 2012/19/EC)

Не допускается выбрасывать изделие с обычным бытовым мусором. Его необходимо утилизировать в соответствии сдействующими местными предписаниями по защите окружающей среды.

ВАЖНО!

→ Утилизируйте изделие через местный пункт приемки вторсырья.

sl Teleskopske škarje za živo mejo

1. VARNOSTNI NAPOTKI 63
2. MONTAŽA 65
3. UPORABA 65
4. VZDRŽEVANJE 65
5. SHRANJEVANJE 66
6. ODPRAVLJANJE NAPAK 66
7. TEHNIČNI PODATKI 66
8. PRIBOR/NADOMESTNI DELI 66
9. SERVISNA SLUŽBA 66
10. ODSTRANITEV 66

Prevod izvirnih navodil.

Izdelek ni predviden za to, da ga uporabljajo osebe (in otroci) z omejenimi fizičnimi, zaznavnimi ali duševnimi sposobnostmi ali brez izkušenj in/ali znanja, razen če jih pri tem nadzoruje oseba, odgovorna za njihovo varnost, ali so od te osebe prejeli navodila o uporabi izdelka. Otroke je treba nadzorovati, da zagotovite, da se ne igrajo z izdelkom.

Predvidena uporaba:

GARDENA Teleskopske škarje za živo mejo so predvidene za rezanje živih meja, grmov, grmičevja in talnih nasadov na zasebnih vrtovih hiš in vrtovih za preživljanje prostega časa.

NEVARNOST! Telesne poškodbe!

→ **Naprave ni dovoljeno uporabljati za rezanje trate/robov trate ali za sekljanje za namene kompostiranja.**

1. VARNOSTNI NAPOTKI

POMEMBNO!
Skrbno preberite navodila za uporabo in jih shranite za poznejše branje.

V primeru, da Vašega izdelka ne boste uporabljali v skladu s temi navodili, je le-ta lahko nevaren! Vaš izdelek lahko povzroči resne poškodbe uporabniku in drugim osebam, zato je potrebno upoštevati vsa opozorila in varnostne napotke, da bi se zagotovila ustrezna varnost in učinkovitost med njegovo uporabo. Uporabnik je odgovoren za to, da se upoštevajo opozorila in varnostni napotki navedeni v tem priročniku in na proizvodu samem.

Simboli na izdelku:

Preberite navodila za uporabo.

Nosite zaščito oči in ušes.

Nevarnost – rok ne približujte rezilom.

Naprave ne izpostavljajte dežju ali drugim vrstam vlage. Naprave ne pustite zunaj na dežju.

Omrežni vtič ločite, če je kabel poškodovan ali prerezan.

Smrtna nevarnost zaradi električnega udara! Ohranjajte najmanj 10 m razdalje do električnih napeljav.

Splošni varnostni napotki

Splošni varnostni napotki za električna orodja

OPOZORILO!

Preberite vse varnostne napotke, navodila, slikovne informacije in tehnične podatke, ki so na voljo za to električno orodje.
Nedosledno upoštevanje varnostnih napotkov in navodil lahko povzroči električni udar, požar in/ali težke telesne poškodbe.

Shranite vse varnostne napotke in navodila za prihodnjo rabo.
Pojem »električno orodje«, ki se uporablja v varnostnih napotkih, se nanaša na električna orodja z omrežnim napajanjem (z omrežnim kablom) in na električna orodja z akumulatorskim napajanjem (brez omrežnega kabla).

1) Varstvo pri delu

a) Ohranjajte svoje delovno območje čisto in dobro osvetljeno.
Nered in neosvetljena delovna območja lahko privedejo do nesreče.

b) Z električnim orodjem ne delajte v okolju z nevarnostjo eksplozije, v katerem so gorljive tekočine, plini ali prah.
Električna orodja povzročajo iskre, ki lahko vnamejo prah ali hlape.

c) Med uporabo električnega orodja ne dovolite, da se orodju približajo otroci in druge osebe.
V primeru odvračanja pozornosti lahko izgubite nadzor nad napravo.

2) Električna varnost

a) Priključni vtič električnega orodja mora biti primeren za vtičnico. Vtiča ni dovoljeno spreminjati na noben način. Skupaj z zaščitno ozemljenimi električnimi orodji ne uporabljajte adapterskih vtičev.
Nespremenjeni vtiči in primerne vtičnice zmanjšajo tveganje električnega udara.

b) Izogibajte se stiku telesa z ozemljenimi površinami, npr. površinami cevi, radiatorjev, štedilnikov in hladilnikov.
Obstaja povečano tveganje električnega udara, če je vaše telo ozemljeno.

c) Električna orodja hranite izven dosega dežja in vlage.
Vdor vode v električno orodje poveča tveganje električnega udara.

d) Priključne napeljave ne uporabljajte v nepredvidene namene, za prenašanje ali obešanje električnega orodja ali za vlečenje vtiča iz vtičnice. Kabla ne približujte vročini, olju, ostrim robovom ali premikajočim se delom naprave.
Poškodovani ali zviti kabli povečajo tveganje električnega udara.

e) Če električno orodje uporabljate za delo na prostem, uporabljajte samo podaljševalne napeljave, ki so primerne tudi za uporabo na zunanjem območju. *Uporaba podaljševalne napeljave, primerne za zunanje območje, zmanjša tveganje električnega udara.*

f) **Če se delovanju električnega orodja v vlažnem okolju ne morete izogniti, uporabite zaščitno stikalo za okvarne tokove.** *Uporaba zaščitnega stikala za okvarne tokove zmanjša tveganje električnega udara.*

3) **Varnost oseb**

a) **Bodite pozorni, pazite, kaj počnete, in se dela z električnim orodjem lotite razumno. Električnega orodja ne uporabljajte, kadar ste utrujeni ali pod vplivom drog, alkohola ali zdravil.** *Trenutek nepazljivosti pri uporabi električnega orodja lahko privede do resnih telesnih poškodb.*

b) **Nosite osebno zaščitno opremo in vedno tudi zaščitna očala.** *Nošenje osebne zaščitne opreme kot maska za prah, nedrseči varnostni čevlji, zaščitna čelada ali zaščita sluha v odvisnosti od vrste in uporabe električnega orodja zmanjša tveganje telesnih poškodb.*

c) **Preprečite nenamerni zagon. Prepričajte se, da je električno orodje izključeno, preden ga priključite na oskrbo z električnim tokom in/ali akumulator, ga poberete ali prenašate.** *Če imate pri nošenju električnega orodja prst na stikalu ali napravo vklopljeno priključite na oskrbo z električnim tokom, to lahko privede do nesreče.*

d) **Preden vklopite električno orodje, odstranite nastavitvena orodja ali izvijače.** *Orodje ali izvijač, nameščen v vrtečem se delu naprave, lahko privede do telesnih poškodb.*

e) **Izogibajte se nenavadni drži telesa. Poskrbite za varen položaj in ves čas ohranjajte ravnotežje.** *Na ta način lahko električno orodje v nepričakovanih situacijah bolje nadzorujete.*

f) **Nosite primerna oblačila. Ne nosite ohlapnih oblačil ali nakita. Las, oblačil in rokavic ne približujte premikajočim se delom.** *Premikajoči se deli lahko zajamejo ohlapna oblačila, nakit ali dolge lase.*

g) **Če lahko namestite naprave za sesanje in prestrezanje praha, jih priključite in jih pravilno uporabljajte.** *Uporaba naprave za sesanje praha lahko zmanjša nevarnost zaradi praha.*

h) **Ne bodite iz napačnih razlogov prepričani o svoji varnosti in ne ravnajte v nasprotju s pravili varnosti za električna orodja, tudi če električna orodja pogosto uporabljate in jih dobro poznate.** *Brezskrbno ravnanje lahko v nekaj sekundah privede do resnih telesnih poškodb.*

4) **Uporaba in ravnanje z električnim orodjem**

a) **Naprave ne preobremenjujte. Za svoje delo uporabljajte zanj predvideno električno orodje.** *Delo s primernim električnim orodjem je boljše in bolj varno v navedenem območju moči.*

b) **Ne uporabljajte električnega orodja z okvarjenim stikalom.** *Električno orodje, ki ga ni več mogoče vklopiti ali izklopiti, je nevarno in ga je treba popraviti.*

c) **Izvlecite električni vtič iz vtičnice in/ali odstranite akumulator, preden začnete izvajati nastavitve naprave, menjavati dele pribora ali odložite napravo.** *Ta previdnostni ukrep preprečuje nenamerni zagon električnega orodja.*

d) **Električno orodje, ki ga ne uporabljajte, shranite izven dosega otrok. Ne dovolite, da bi napravo uporabljaje osebe, če niso seznanjene z njeno uporabo ali niso prebrale teh navodil.** *Električna orodja so nevarna, če jih uporabljajo neizkušene osebe.*

e) **Električna orodja skrbno negujte. Preverite, ali premični deli brezhibno delujejo in niso zataknjeni, ali deli niso zlomljeni ali tako poškodovani, da bi to neugodno vplivalo na delovanje električnega orodja. Pred uporabo naprave dajte poškodovane dele popraviti.** *Mnogo nesreč se zgodi zaradi slabo vzdrževanih električnih orodij.*

f) **Ohranjajte rezalna orodja ostra in čista.** *Skrbno negovana rezalna orodja z ostrimi rezilnimi robovi se manj zatikajo in lažje vodijo.*

g) **Uporabljajte električno orodje, pribor, delovno orodje itd. v skladu s temi navodili. Pri tem upoštevajte delovne pogoje in delo, ki ga želite izvesti.** *Uporaba električnih orodij za druge namene od predvidenih lahko privede do nevarnih situacij.*

h) **Ohranjajte ročaje in površine ročajev suhe, čiste in brez prisotnosti olja in masti.** *Drseči ročaji in površine ročajev ne omogočajo varne uporabe in nadzora električnega orodja v nepredvidenih situacijah.*

5) **Service**

Svoje električno orodje dajte v popravilo samo strokovno usposobljenim osebam, ki naj uporabljajo samo originalne nadomestne dele. *Tako je zagotovljeno, da se ohrani varnost vašega električnega orodja.*

Varnostni napotki za škarje za živo mejo

a) **Delov telesa ne približujte rezilom. Ne poskušajte odstranjevati odrezanega materiala ali držati materiala za rezanje med delovanjem rezila.** *Po izklopu stikala se rezila še naprej premikajo. Trenutek nepazljivosti pri uporabi škarij za živo mejo lahko privede do težkih telesnih poškodb.*

b) **Prenašajte škarje za živo mejo za ročaj, pri tem naj rezilo miruje, prstov pa ne imejte v bližini močnostnega stikala.** *Pravilno prenašanje škarij za živo mejo zmanjša nevarnost nehotenega zagona delovanja in telesnih poškodb, ki jih pri tem lahko povzroči rezilo.*

c) **Pri transportu ali shranjevanju škarij za živo mejo vedno na rezila namestite pokrov.** *Primerno ravnanje s škarjami za živo mejo zmanjša nevarnost telesnih poškodb zaradi rezila.*

d) **Zagotovite, da so vsa stikala izklopljena in je električni vtič potegnjen iz vtičnice, preden začnete odstranjevati zataknjeno rastlinje ali vzdrževati stroj.** *Nepričakovano obratovanje škarij za živo mejo pri odstranjevanju zataknjenega materiala lahko privede do resnih telesnih poškodb.*

e) **Držite škarje za živo mejo samo za izolirane površine ročajev, ker lahko rezilo zadene ob nevidne napeljave električnega toka ali lasten omrežni kabel.** *Stik rezil z napeljavo pod napetostjo lahko napetost prenese tudi na kovinske dele naprave in privede do električnega udara.*

f) **Na območju rezanja ne sme biti nobenih napeljav.** *Napeljave so lahko prekrite z živo mejo in grmičevjem ter jih lahko nehote prerežete z rezilom.*

g) **Škarij za živo mejo ne uporabljajte v slabem vremenu, še posebej ne pri nevarnosti strele.** *Tako obstaja manjša nevarnost udara strele.*

Varnostni napotki za škarje za živo mejo s podaljšanim dosegom

a) **Preprečite nevarnost smrti zaradi električnega toka, tako da škarij za živo mejo s podaljšanim dosegom nikoli ne uporabljate v bližini električnih napeljav.** *Dotik električnih napeljav ali uporaba v bližini napeljav lahko privede do resnih telesnih poškodb ali smrtnega udara električnega toka.*

b) **Škarje za živo mejo s podaljšanim dosegom vedno uporabljajte z obema rokama.** *Škarje za živo mejo s podaljšanim dosegom vedno držite z obema rokama, da ne izgubite kontrole nad njimi.*

c) **Kadar škarje za živo mejo s podaljšanim dosegom uporabljate nad glavo, nosite zaščito glave.** *Padajoči odlomljeni deli lahko povzročijo resne telesne poškodbe.*

Preglejte živo mejo in grmovje glede skritih predmetov (npr. žičnatih ograj in prekritih napeljav).

Priporočljiva je uporaba zaščitnega stikala za okvarni tok z diferenčnim tokom do največ 30 mA.

Držite škarje za živo mejo z obema rokama za oba ročaja.

Škarje za živo mejo so predvidene za dela, pri katerih uporabnik stoji na tleh in ne na lestvi ali drugi nestabilni površini.

Pred uporabo škarij za živo mejo zagotovite, da so priprave za zaporo kakršnih koli premičnih delov (npr. podaljšanega droga in vrtilnega elementa) prestavljene na položaj zapore.

Dodatni varnostni napotki

NEVARNOST! Manjše dele je mogoče preprosto pogoltniti. Zaradi plastičnih vrečk obstaja nevarnost zadušitve majhnih otrok. Majhni otroci naj se vam med sestavljanjem ne približujejo.

Varnost na delovnem mestu

Napravo uporabljajte samo na predvideni način.

Upravljalec ali uporabnik je odgovoren za nesreče drugih oseb in za nevarnost, kateri so te osebe ali njihova lastnina izpostavljene.

Še posebej pri uporabi in transportu upoštevajte ogroženost tretjih oseb zaradi povečanega delovnega radija, ko je teleskop pomaknjen ven.

Nevarnost spotaknitve. Pri delu pazite na kabel.

NEVARNOST! Zaradi uporabe zaščite sluha in hrupa naprave mogoče ne boste opazili, da se vam približujejo osebe.

Naprave ne uporabljajte v primeru nevarnosti nevihte.

Naprave ne uporabljajte v bližini voda.

Podatki o varnosti pri uporabi električnih delov

Priporočamo uporabo zaščitne priprave za okvarne tokove s sprožitvijo pri ne več kot 30 mA. Zaščitno pripravo za okvarne tokove preverite pri vsaki uporabi.

Pred uporabo je treba kabel preveriti glede poškodb. Če je opazna poškodba ali obraba, je treba kabel zamenjati.

Če je treba priključno napeljavo zamenjati, mora to storiti proizvajalec ali njegov namestnik, da preprečite ogrožanje varnosti.

Naprave ne uporabljajte, če so električni kabli poškodovani ali obrabljeni.

Takoj prekinite povezavo z oskrbo z električnim tokom, če so na kablu vidne zareze ali je poškodovana njegova izolacija. Kabla se ne dotikajte, dokler oskrba z električnim tokom ni prekinjena.

Vaš podaljševalni kabel med uporabo ne sme biti navit. Naviti kabli se lahko pregrejejo in zmanjšajo zmogljivost vaše naprave.

Vedno najprej prekinite napajanje z električnim tokom, preden odstranite vtič, kabelski spoj ali podaljševalni kabel.

Napravo izklopite, vtič povlecite iz vtičnice in električni kabel preverite glede poškodb ali znakov obrabe, preden kabel pred shranjevanjem navijete. Poškodovanega kabla ni dovoljeno popravljati; zamenjati ga je treba za novi kabel.

Kabel vedno navijajte previdno in se izogibajte prepogibanju kabla.

Napravo priključite samo na izmenično napetost, navedeno na napisni tablici.

Na napravo pod nobenim pogojem ni dovoljeno priključiti ozemljitvene napeljave.

Če se po priključitvi vtiča naprava nepričakovano zažene, vtič takoj izvlecite iz vtičnice in ga dajte preveriti servisni službi GARDENA.

NEVARNOST! Ta izdelek med delovanjem povzroči nastanek elektromagnetnega polja. To polje lahko pod določenimi pogoji učinkuje na delovanje aktivnih ali pasivnih medicinskih vsadkov. Da je izključena nevarnost v primerih, ki bi lahko privedli do težkih ali smrtnih telesnih poškodb, naj se osebe z medicinskim vsadkom pred uporabo tega izdelka posvetujejo s svojim zdravnikom in proizvajalcem vsadka.

Kabli

Uporabljajte samo podaljške napeljave, dovoljene po standardu HD 516.

→ Vprašajte svojega elektrotehnika.

Osebna varnost

Vedno nosite primerna oblačila, zaščitne rokavice in zdržljive čevlje.

Izogibajte se stiku z oljem rezila, še posebej, če ste alergični nanj.

Preverite področja, na katerih želite napravo uporabiti, in odstranite vse žice, skrite električne kable in druge tuje objekte.

Vsa dela za nastavitev (nagibanje rezalne glave, spreminjanje dolžine teleskopske cevi) je treba izvesti z nameščenim zaščitnim pokrovom, pri tem pa naprave ni dovoljeno odložiti na rezilo.

Napravo vedno pravilno držite z obema rokama na obeh ročajih Ⓐ in Ⓑ **[slika S1]**.

Pred uporabo in kadar je bila izpostavljena močnemu udarcu, je napravo treba preveriti glede znakov obrabe ali poškodbe. Po potrebi dajte izvesti ustrezna popravila.

Nikoli ne poskušajte delati z nepopolno napravo ali napravo, na kateri so bile izvedene nepooblaščene spremembe.

Uporaba in oskrba električnih orodij

Vedeti morate, kako lahko napravo izklopite v primeru sile.

Naprave nikoli ne držite za zaščitno pripravo.

Naprave ne uporabljajte, če so njene zaščitne priprave (zaščitni pokrov, priprava za hitro zaustavitev rezila) poškodovane.

Med uporabo naprave ni dovoljeno uporabljati lestve.

Izvlecite električni vtič iz vtičnice:
– preden napravo pustite brez nadzora;
– preden odstranite blokado;
– preden napravo začnete preverjati ali čistiti ali na njej izvajati dela;
– če zadenete ob predmet. Napravo je dovoljeno znova uporabiti šele, ko je absolutno zagotovljeno, da se celotna naprava nahaja v varnem stanju obratovanja;
– če naprava začne nenavadno močno vibrirati. V tem primeru jo je treba takoj preveriti. Prekomerno vibriranje lahko povzroči telesne poškodbe.
– preden napravo predate drugi osebi.

Napravo uporabljajte samo pri temperaturi med 0 °C in 40 °C.

Vzdrževanje in shranjevanje

NEVARNOST TELESNIH POŠKODB!
Rezila se ne dotikajte.

→ Pri koncu ali prekinitvi dela zaščitni pokrov potisnite na napravo.

Vse matice, sorniki in vijaki morajo biti trdno priviti, da je zagotovljeno varno obratovanje naprave.

Če se je naprava med delovanjem segrela, napravo pred shranjevanjem pustite, da se ohladi.

2. MONTAŽA

Dobava obsega škarje za živo mejo, rezilo, zaščitni pokrov in navodila za uporabo.

NEVARNOST! Telesne poškodbe!
Poškodbe zaradi ureza, če se naprava nehote vklopi.

→ Pred montažo naprave zagotovite, da je omrežni vtič potegnjen iz vtičnice in je zaščitni pokrov ① potisnjen na rezilo ② [slika A1]

Montaža teleskopske palice [slika A2/A3]:

1. Potisnite teleskopsko cev ③ do končnega položaja v enoto motorja ④. Pri tem se morata obe oznaki Ⓜ nahajati ena nasproti drugi.
2. Privijte sivo matico ⑤.

3. UPORABA

NEVARNOST! Telesne poškodbe!
Poškodbe zaradi ureza, če se naprava nehote vklopi.

→ Preden napravo priključite, nastavite ali transportirate, omrežni vtič povlecite iz vtičnice in zaščitni pokrov ① potisnite na rezilo ② [slika A1].

Priključitev škarij za živo mejo [slika O1]:

NEVARNOST! Električni udar!
Poškodba priključne napeljave ⑥, če podaljšek napeljave ⑦ ni vstavljen v pripravo za razbremenitev vleka kabla ⑧.

→ Pred uporabo vstavite podaljšek napeljave ⑦ v pripravo za razbremenitev vleka kabla ⑧.

→ Pri priključevanju napravo ne držite na zaščitnem pokrovu ①.

1. Vstavite podaljšek napeljave ⑦ z zanko v pripravo za razbremenitev vleka kabla ⑧ in ga zategnite.
2. Vtaknite vtič ⑭ naprave v spojko ⑮ podaljška napeljave.
3. Podaljšek napeljave ⑦ vtaknite v omrežno vtičnico z 230 V.

Delovni položaji:

Napravo je mogoče uporabljati v 4 delovnih položajih (slike podobne).

- **[Slika O2]: Transko rezanje: Teleskopska cev pomaknjena noter**
- **[Slika O3]: Višinsko vertikalno rezanje: Podaljšana teleskopska cev**
- **[Slika O4]: Višinsko horizontalno rezanje: Enota motorja nagnjena za 75°, teleskopska cev je podaljšana**
- **[Slika O5]: Nizko rezanje: Enota motorja nagnjena za – 60°, teleskopska cev je podaljšana**

Zagon škarij za živo mejo [slika A1/O6]:

NEVARNOST! Telesne poškodbe!
Nevarnost telesnih poškodb, če se naprava po spustitvi tipke za zagon ne izklopi!

→ Varnostnih priprav nikoli ne premostite (npr. s priključitvijo zapore vklopa ⑪ in/ali tipke za zagon ⑬ na ročaj).

Zagon:

Naprava je opremljena z zaporo vklopa ⑪, ki preprečuje nenamerni vklop.

1. Snemite zaščitni pokrov ① z rezila ②.
2. Napravo z eno roko držite za teleskopsko cev in z drugo roko za ročaj ⑫.
3. Potisnite zaporo vklopa ⑪ naprej in potem pritisnite tipko za zagon ⑬. *Naprava se zažene.*
4. Zaporo vklopa ⑪ spustite.

Ustavitev:

1. Spustite tipko za zagon ⑬.
2. Potisnite zaščitni pokrov ① na rezilo ②.

Nagib enote motorja [slika O7]:

Za višje in nižje rezanje lahko enoto motorja ④ nagnete v korakih po 15° med 75° in – 60°.

1. Držite pritisnjeno oranžno tipko ⑨.
2. Nagnite enoto motorja ④ v želeno smer.
3. Spustite oranžno tipko ⑨ in počakajte, da se enota motorja ④ zaskoči.

Iztegnitev teleskopske cevi [slika O8]:

Za višje in nižje rezanje lahko teleskopsko cev ③ brezstopenjsko iztegnete za do 45 cm.

1. Sprostite oranžno matico ⑩.
2. Teleskopsko cev ③ iztegnite na želeno dolžino.
3. Oranžno matico ⑩ znova privijte.

4. VZDRŽEVANJE

[Slika A1]:

NEVARNOST! Telesne poškodbe!
Poškodbe zaradi ureza, če se naprava nehote vklopi.

→ Pred vzdrževanjem naprave zagotovite, da je omrežni vtič potegnjen iz vtičnice in je zaščitni pokrov ① potisnjen na rezilo ②.

Čiščenje škarij za živo mejo:

NEVARNOST! Telesne poškodbe!
Nevarnost telesnih poškodb in tveganje poškodbe izdelka.

→ Izdelka ne čistite z vodo ali vodnim curkom (še posebej ne z vodnim curkom pod visokim tlakom).

→ Čiščenja ne izvajajte s kemikalijami, vključno z bencinom ali topili. Nekatera lahko uničijo pomembne dele iz umetne snovi.

SI

Zračne odprtine morajo vedno biti čiste.

1. Napravo očistite z vlažno krpo.
2. Prezračevalne reže očistite z mehko ščetko (ne z izvijačem).
3. Rezilo ② naoljite z nizko viskoznim oljem (npr. GARDENA oljem za nego **art.-št. 2366**). Pri tem se izogibajte stiku z deli iz umetne snovi.

5. SHRANJEVANJE

Konec uporabe [slika A1]:

Izdelek mora biti shranjen zunaj dosega otrok.

1. Izvlecite električni vtič iz vtičnice.
2. Napravo očistite (glejte pod 4. VZDRŽEVANJE) in zaščitni pokrov ① potisnite na rezilo ②.
3. Napravo shranite na suhem mestu brez zmrzovanja.

6. ODPRAVLJANJE NAPAK

NEVARNOST! Telesne poškodbe!
Poškodbe zaradi ureza, če se naprava nehote vklopi.

→ **Pred odpravljanjem napak zagotovite, da je omrežni vtič potegnjen iz vtičnice in je zaščitni pokrov ① potisnjen na rezilo ② [slika A1].**

Težava	Mogoč vzrok	Pomoč
Naprava se ne zažene	Podaljšek napeljave ni vtaknjen v vtičnico ali je poškodovan.	→ Podaljšek napeljave vtaknite v vtičnico ali ga po potrebi zamenjajte.
	Rezilo je blokirano.	→ Odstranite oviro.
Naprave se ne da več izklopiti	Tipka za zagon je zataknjena.	→ Izvlecite omrežni vtič iz vtičnice in sprostite tipko za zagon.
Rez ni čist	Topo ali poškodovano rezilo.	→ Rezilo naj zamenjajo v servisu GARDENA.

NAPOTEK: V primeru drugih napak se obrnite na svoje GARDENA servisno središče. Popravila smejo izvajati samo GARDENA servisna središča ter specializirani trgovci, pooblaščeni od podjetja GARDENA.

7. TEHNIČNI PODATKI

Teleskopske škarje za živo mejo	Enota	Vrednost (art.-št. 8883)
Vhodna moč motorja	W	500
Omrežna napetost/ Omrežna frekvenca	V / Hz	230 / 50
Število vrtljajev	/ min.	1.600
Dolžina rezila	cm	48
Odprtina rezila	mm	25
Območje izpeljave za teleskopsko cev	cm	0 – 45
Teža (pribl.)	kg	4,1
Raven zvočnega tlaka L_{pA} [1)] Negotovost k_{pA}	dB (A)	83 3,0
Raven zvočne moči L_{WA} [2)]: izmerjena/zagotovljena	dB (A)	96 / 98
Tresljaji v dlani in roki a_{vhw} [1)]	m/s^2	3,8 ± 1,5

Merilni postopek po: [1)] EN 62841-4-2 [2)] RL 2000/14/EG

NAPOTEK: Navedena vrednost emisij tresljajev je bila izmerjena v standardnem preizkusnem postopku in se lahko uporablja za medsebojno primerjavo električnih orodij. Ta vrednost se lahko tudi uporablja za začasno oceno izpostavljenosti. Vrednost emisije tresljajev je lahko med dejansko uporabo električnega orodja različna.

8. PRIBOR/NADOMESTNI DELI

GARDENA olje za nego	Podaljša življenjsko dobo rezila.	**art.-št. 2366**

9. SERVISNA SLUŽBA

Trenutne kontaktne informacije za naš servisni oddelek so na voljo na spletni strani: www.gardena.com/contact

10. ODSTRANITEV

Odlaganje izdelka:
(v skladu z Dir. 2012/19/EU)

Izdelka ne smete odstraniti v običajne gospodinjske odpadke. Odstraniti ga je treba v skladu z veljavnimi lokalnimi predpisi o varstvu okolja.

POMEMBNO!

→ Izdelek odstranite pri svojem krajevnem zbirališču odpadkov za recikliranje.

hr Teleskopske škare za živicu

1. SIGURNOSNE NAPOMENE 66
2. MONTAŽA 68
3. RUKOVANJE 68
4. ODRŽAVANJE 69
5. SKLADIŠTENJE 69
6. OTKLANJANJE SMETNJI 69
7. TEHNIČKI PODACI 69
8. PRIBOR/REZERVNI DIJELOVI 69
9. SERVIS 69
10. ODLAGANJE U OTPAD 69

Prijevod originalnih uputa.

Ovaj proizvod nije namijenjen za upotrebu od strane osoba (uključujući djecu) s ograničenim tjelesnim, osjetilnim ili psihičkim sposobnostima, odnosno osoba s nedostatnim iskustvom i/ili znanjem, osim ako ih ne nadzire osoba nadležna za njihovu sigurnost ili ih je ta osoba uputila u rukovanje proizvodom. Nadzirite djecu kako biste bili sigurni da se ne igraju proizvodom.

Namjenska uporaba:

Teleskopske škare za živicu proizvođača GARDENA namijenjene su za rezanje živica, grmlja, šiblja i vegetacijskih pokrova u okućnicama ili vrtovima.

OPASNOST! Opasnost od nanošenja tjelesnih ozljeda!

→ **Uređaj se ne smije koristiti za sječenje travnjaka odnosno rubova travnjaka ili za usitnjavanje u smislu kompostiranja.**

1. SIGURNOSNE NAPOMENE

VAŽNO!
Pažljivo pročitajte ove upute za uporabu i sačuvajte ih za kasnije.

Ako se ne koristi pravilno, vaš proizvod može biti opasan! Vaš proizvod može prouzročiti ozbiljne ozljede rukovatelju i ostalima, moraju se slijediti upozorenja i sigurnosne upute kako bi se osigurala umjerena sigurnost i učinkovitost pri upotrebi proizvoda. Rukovatelj je odgovoran za slijeđenje upozorenja i sigurnosnih uputa u ovom priručniku i na proizvodu.

Simboli na proizvodu:

Pročitajte korisničke upute.

Nosite opremu za zaštitu očiju i sluha.

Opasnost – ruke držite podalje od noža.

Uređaj ne izlažite kiši niti ikakvoj vlazi.
Uređaj ne ostavljajte na otvorenom dok kiši.

Izvucite strujni utikač ako je kabeloštećen ili prerezan.

Opasnost po život od strujnog udara!
Udaljite se na najmanje 10 m od električnih kabela.

Opće sigurnosne napomene

Opće sigurnosne napomene za elektroalate

UPOZORENJE!

Pročitajte sve sigurnosne napomene, upute, ilustracije i tehničke podatke priložene uz ovaj elektroalat. *Propusti pri uvažavanju sigurnosnih napomena i uputa mogu prouzročiti strujni udar ili izbijanje požara odnosno ozbiljne ozljede.*

Sačuvajte sve sigurnosne napomene i upute za kasnije. *Pojam „elektroalat" u sigurnosnim napomenama odnosi se na elektroalate koji se napajaju sa strujne mreže (putem kabela) ili elektroalate koji rade na baterijski pogon (bez kabela).*

1) Sigurnost na radnom mjestu

a) **Postarajte se da Vaše radno okružje bude čisto i dobro osvijetljeno.** *Nered ili nedostatna osvijetljenost radnog okružja mogu dovesti do nesrećnih slučajeva.*

b) **Nemojte raditi elektroalatom u područjima u kojima postoji opasnost od eksplozije odnosno u onim područjima u kojima se nalaze zapaljive tekućine, plinovi ili prašina.** *Elektroalati mogu iskrenjem zapaliti prašinu ili isparenja.*

c) **Postarajte se da se tijekom uporabe elektroalata djeca i druge osobe nalaze na sigurnoj udaljenosti.** *Odvlačenje pozornosti može dovesti do gubitka kontrole nad uređajem.*

2) Sigurnost pri radu s električnom strujom

a) **Utikač za priključenje elektroalata u struju mora odgovarati utičnici. Utikač se ni na koji način ne smije mijenjati. Ne rabite nikakav prilagodni utikač zajedno s elektroalatom koji ima zaštitno uzemljenje.** *Nemodificirani utikači i odgovarajuće utičnice umanjuju rizik od strujnog udara.*

b) **Izbjegavajte kontakt tijelom s uzemljenim površinama kao što su cijevi, grijaća tijela, štednjaci i hladnjaci.** *Ako Vam je tijelo uzemljeno, postoji povišeni rizik od strujnog udara.*

c) **Elektroalate nemojte izlagati kiši ili vlazi.** *Prodiranje vode u elektroalat povećava rizik od strujnog udara.*

d) **Priključni kabel nemojte zloupotrebljavati primjerice za nošenje ili kvačenje elektroalata ili za izvlačenje utikača iz utičnice. Zaštitite kabel od visokih temperatura, ulja, oštrih bridova te pomičnih dijelova uređaja.** *Oštećeni ili upleteni kabel povećava rizik od strujnog udara.*

e) **Kad elektroalatom radite na otvorenom koristite samo produžne kabele koji su prikladni i za rad na otvorenom.** *Uporaba produžnog kabela prikladnog za rad na otvorenom smanjuje rizik od strujnog udara.*

f) **Ako ne možete izbjeći uporabu elektroalata u vlažnom okružju, koristite zaštitni uređaj diferencijalne struje.** *Korištenje zaštitnog uređaja diferencijalne struje umanjuje rizik od strujnog udara.*

3) Osobna sigurnost

a) **Budite oprezni, pazite na ono što radite, a radu s elektroalatom pristupajte racionalno. Elektroalat ne koristite ako ste umorni ili pod utjecajem narkotika, alkohola ili lijekova.** *Samo jedan trenutak nesmotrenosti i nepozornosti pri korištenju elektroalata može dovesti do ozbiljnih ozljeda.*

b) **Koristite opremu i sredstva za osobnu zaštitu na radu i uvijek nosite zaštitne naočale.** *Nošenje sredstava za osobnu zaštitu na radu, poput respiratorne maske, neklizajuće sigurnosne obuće, zaštitne kacige ili antifona, ovisno o vrsti i načinu uporabe elektroalata, smanjuje rizik od ozljeda.*

c) **Izbjegavajte nehotično puštanje u rad. Uvjerite se da je elektroalat isključen prije nego ga priključite na električnu mrežu odnosno na baterijsko napajanje, a posebice prije nego ga uzimate i premještate.** *Mogući su nesretni slučajevi ako prilikom nošenja elektroalata držite prst na prekidaču ili ako priključite uključeni uređaj na mrežu.*

d) **Prije nego uključite elektroalat, uklonite alate za namještanje i odvijače.** *Komad alata ili ključ, ako se nađu u rotirajućem dijelu uređaja, mogu izazvati ozljede.*

e) **Izbjegavajte neprirodan položaj tijela. Zauzmite siguran stav i položaj pri radu i u svakom trenutku budite u ravnoteži.** *Na taj ćete način imati bolju kontrolu nad elektroalatom u neočekivanim situacijama.*

f) **Nosite prikladnu odjeću. Nemojte nositi široku odjeću niti nakit. Držite kosu, odjeću i rukavice na sigurnoj udaljenosti od pomičnih, rotirajućih dijelova uređaja.** *Pomični dijelovi uređaja mogu zahvatiti dijelove široke odjeće, nakit ili dugu kosu.*

g) **Ako se na uređaj mogu montirati dodaci za usisavanje i sakupljanje prašine, priključite ih i koristite na ispravan način.** *Korištenjem usisavača za prašinu smanjuje se opasnost od oštećenja koja mogu nastati uslijed djelovanja prašine.*

h) **Ne dopustite da Vas uljuljka lažni osjećaj sigurnosti i nemojte zanemarivati sigurnosna pravila koja se odnose na elektroalat čak ni kada ste se, nakon višekratne uporabe, upoznali s radom elektroalata.** *Nemarno rukovanje može u djeliću sekunde dovesti do teških ozljeda.*

4) Način primjene i rad s elektroalatom

a) **Ne preopterećujte uređaj. Za Vaš rad rabite elektroalat koji je upravo za takav rad i namijenjen.** *Pomoću odgovarajućeg elektroalata i u propisanom području opterećenja, radit ćete bolje i sigurnije.*

b) **Nemojte primjenjivati elektroalat, ako mu je sklopka neispravna.** *Elektroalat koji se više ne da uključiti ili isključiti opasan je i treba ga popraviti.*

c) **Izvucite utikač iz utičnice i/ili izvadite bateriju prije nego počnete namještati uređaj, zamjenjivati rezervne dijelove ili odložiti uređaj u stranu.** *Ove mjere opreza sprječavaju nehotično uključivanje i pokretanje elektroalata.*

d) **Elektroalate koje ne koristite čuvajte izvan dohvata djece. Osobama koje nisu upoznate s načinom uporabe ili koje nisu pročitale ove upute nemojte dopustiti rukovanje uređajem.** *Elektroalati su opasni ako njima rukuju neiskusne osobe.*

e) **O elektroalatima se brinite s pažnjom. Provjerite rade li pomični dijelovi besprijekorno odnosno postarajte se da ne zaglavljuju, da nisu potrgani ili oštećeni tako da to može utjecati na ispravan rad elektroalata. Prije uporabe uređaja postarajte se za popravak eventualno oštećenih dijelova.** *Uzrok mnogobrojnim nesrećama pri radu jeste slabo ili nedovoljno održavanje elektroalata.*

f) **Rezne alate održavajte oštrim i čistim.** *Propisno održavani rezni alati s oštrim sječivima ne mogu tako brzo blokirati i njima se jednostavnije rukuje.*

g) **Rabite elektroalat, pribor, alate i drugo sukladno ovim uputama. Pritom uzmite u obzir uvjete rada te radnje koje namjeravate obaviti.** *Uporaba elektroalata za svrhe za koje nije predviđen može dovesti do opasnih situacija.*

h) **Održavajte ručke i rukohvate suhim, čistim i bez tragova ulja ili masti.** *Skliske ručke i rukohvati otežavaju sigurno rukovanje i kontrolu nad elektroalatom u neočekivanim situacijama..*

5) Servis

Popravke elektroalata prepustite kvalificiranom stručnom osoblju uz primjenu isključivo originalnih rezervnih dijelova.
Na taj ćete način osigurati trajno očuvanje sigurnosti elektroalata.

Sigurnosne napomene za škare za živicu

a) **Sve dijelove tijela držite dalje od reznog noža. Ne pokušavajte uklanjati ili pridržavati materijal koji režete dok je nož u pokretu.** *Noževi su nakon isključenja prekidača i dalje u pokretu. Čak i trenutak nepažnje pri rukovanju škarama za živicu može dovesti do teških ozljeda.*

b) **Nosite škare za živicu držeći ih za rukohvat dok noževi stoje i nemojte približavati prste sklopkama za napajanje.** *Propisno nošenje škara za živicu smanjuje opasnost od nehotičnog pokretanja i time izazvanih ozljeda nožem.*

c) **Prilikom transporta ili čuvanja škara za živicu uvijek navucite štitnik na noževe.** *Propisno rukovanje škarama za živicu smanjuje opasnost od ozljeda nožem.*

d) **Prije uklanjanja zaglavljenog rezanog materijala i radova održavanja povjerite jesu li sve sklopke isključene, a strujni utikač izvučen.** *Neočekivano pokretanje škara za živicu prilikom uklanjanja zaglavljenog materijala može izazvati teške ozljede.*

e) **Škare za živicu držite isključivo za izoliranu površinu rukohvata, jer rezni nož može udariti o skrivene električne kabele ili vlastiti strujni kabel.** *Kontakt noža s kabelom pod naponom može staviti i metalne dijelove uređaja pod napon te tako prouzročiti električni udar.*

f) **Udaljite sve kabele iz područja rezanja.** *Kabeli mobu biti skriveni u žbunju tako da ih nož može nehotično prerezati.*

g) **Nemojte raditi škarama za živicu pri lošem vremenu i kada postoji opasnost od udara munje.** *To smanjuje opasnost od ozljeda.*

Sigurnosne napomene za teleskopske škare za živicu

a) **Kako biste izbjegli opasnost od strujnog udara nemojte nikad koristiti teleskopske škare za živicu u blizini električnih instalacija.** *Dodirivanje strujnih kabela ili rad u njihovoj blizini može prouzročiti teške ozljede ili smrtonosni strujni udar.*

b) **Teleskopskima škarama za živicu uvijek rukujte objema rukama.** *Držite teleskopske škare za živicu objema rukama, kako biste izbjegli gubitak kontrole nad njima.*

c) **Kada teleskopskim škarama za živicu orezujete rastinje iznad glave nosite prikladnu zaštitnu kacigu.** *Padajući prerezani materijal može izazvati teške ozljede.*

Pretražite žbunje u pogledu zaklonjenih objekata (npr. žičane ograde ili skrivenih kabela).

Preporučuje se primjena zaštitnog uređaja diferencijalne struje sa strujom aktivacije od 30 mA ili manje.

Držite škare za živicu objema rukama za oba rukohvata.

Škare za živicu su predviđene za radove pri kojima korisnik stoji na tlu, a ne na ljestvama i drugim nestabilnim uzvišenjima.

Pre korištenja škara za živicu uvjerite se da su zaporni mehanizmi svih pokretnih dijelova (npr. produžne šipke i zakretnog elementa) zakočeni.

Dodatne sigurnosne napomene

OPASNOST! Postoji opasnost od gutanja sitnih dijelova. Prilikom uporabe plastične vreće imajte na umu opasnost od gušenja kod male djece. Tijekom montaže držite malu djecu na dovoljnoj udaljenosti.

Sigurnost na radnom mjestu

Uređaj rabite samo na predviđeni način.

Rukovatelj je odgovoran za eventualne ozljede drugih osoba te opasnosti kojima su izloženi oni odnosno njihovo vlasništvo.

Osobito prilikom rukovanja i transporta u obzir uzmite opasnosti kojima su izložene druge osobe uslijed uvećanog radnog dometa zbog izvučene teleskopske cijevi.

Opasnost od spoticanja. Pri radu obratite pozornost na kabel.

OPASNOST! Dok nosite štitnike za uši ili ste zaglušeni bukom rada uređaja možete prečuti ako Vam se netko približava.

Nemojte upotrebljavati uređaj ako prijeti opasnost od nevremena.

Uređaj ne koristite u blizini voda.

Podaci o sigurnosti prilikom primjene električnih dijelova

Preporučujemo primjenu nadstrujne zaštitne sklopke koja se aktivira prilikom struje ne veće od 30 mA. Nadstrujnu zaštitnu sklopku provjerite pri svakoj primjeni.

Prije uporabe provjerite je li kabel možda oštećen. Zamijenite ga ako primijetite ikakve znakove oštećenja ili pohabanosti.

Ako se priključni kabel mora zamijeniti novim, to mora uraditi proizvođač ili njegov zastupnik, jer je tako najsigurnije.

Uređaj nemojte koristiti ako je električni kabel oštećen ili pohaban.

Odmah prekinite dovod električne energije onda kada primijetite da je kabel porezan ili ako je izolacija oštećena. Ne dodirujte kabel dok se dovod električne energije posve ne prekine.

Nemojte namatati produžni kabel dok ga koristite. Namotani se kabel može pregrijati i umanjiti učinkovitost Vašeg uređaja.

Uvijek najprije prekinite strujno napajanje prije nego izvučete utikač, kabelski spoj ili produžni kabel.

Prije nego namotate kabel radi skladištenja, isključite uređaj, izvucite utikač iz utičnice pa provjerite ima li oštećenja ili znakova starenja na električnom opskrbnom kabelu. Oštećeni se kabel ne smije popravljati nego ga treba zamijeniti novim.

Kabel uvijek pažljivo namotajte pazeći pritom da se ne prelomi.

Priključite samo na izmjenični napon koji je naveden na natpisnoj pločici.

Na ovaj se uređaj ni pod kojim okolnostima ne smije priključiti kabel za uzemljenje.

Ako se prilikom priključivanja uređaj neočekivano pokrene, odmah izvucite strujni utikač i kontaktirajte servisnu službu poduzeća GARDENA.

OPASNOST! Ovaj proizvod pri radu stvara elektromagnetno polje. Ono pod određenim okolnostima može utjecati na način rada aktivnih ili pasivnih medicinskih implantata. Kako bi se umanjila opasnost od nastanka situacija u kojima su moguće teške ili smrtonosne ozljede, osobama s medicinskim implantatima preporučujemo da se prije uporabe ovog proizvoda posavjetuju sa svojim liječnikom i proizvođačem implantata.

Kabeli

Koristite samo produžne kabele dopuštene sukladno standardu HD 516.

→ Raspitajte se kod Vašeg električara.

Osobna sigurnost

TUvijek nosite prikladnu odjeću, zaštitne rukavice i čvrstu obuću.

Izbjegavajte kontakt s uljem za noževe, naročito ako ste na njega alergični.

Provjerite područja u kojima ćete koristiti uređaj i uklonite sve žice i ostale strane predmete.

Sva namještanja (naginjanje rezne glave, promjena duljine teleskopske cijevi) moraju se vršiti s navučenim štitnikom, pri čemu se uređaj ne smije postavljati na nož.

Uređaj uvijek držite pravilno objema rukama za rukohvate Ⓐ i Ⓑ **[sl. S1]**.

Prije upotrebe i nakon snažnog udara provjerite je li uređaj polomljen ili oštećen. Prema potrebi prepustite uređaj na popravak.

Ne pokušavajte raditi nepotpunim uređajem i nemojte na njemu neovlašteno vršiti izmjene.

Uporaba i njega elektroalata

Morate znati kako isključiti uređaj u slučaju nužde.

Uređaj nikada nemojte držati za zaštitnu opremu.

Uređaj nemojte koristiti ako je zaštitna oprema (štitnik, mehanizam za brzo zaustavljanje noža) oštećena.

Uređaj nemojte koristiti dok stojite na ljestvama.

Izvadite utikač iz utičnice:

– prije nego uređaj ostavite bez nadzora;
– prije nego započnete uklanjati što god ga blokira;
– prije provjere, čišćenja ili vršenja nekih drugih radova na uređaju;
– nakon što se pri radu naiđe na neki predmet. Uređaj se smije opet koristiti samo nakon što se sa apsolutnom sigurnošću utvrdi da je u stanju sigurnom za rad;
– ako uređaj počne neuobičajeno jako vibrirati. U tom se slučaju mora odmah prekontrolirati. Prekomjerne vibracije mogu izazvati ozljede.
– prije nego uređaj proslijedite drugome.

Koristite uređaj samo pri temperaturama između 0 °C i 40 °C.

Održavanje i čuvanje

OPASNOST OD OZLJEDA!
Ne dodirujte nož.

→ Po završetku radova ili prilikom pauza u radu navucite štitnik.

Sve matice, svornjaci i vijci moraju biti čvrsto zategnuti kako bi se omogućio siguran rad uređaja.

Ako se uređaj tijekom rada zagrijao, ostavite ga neka se ohladi prije nego ga odložite na mjesto.

2. MONTAŽA

Isporuka obuhvaća škare za živicu, nož, štitnik i upute za uporabu.

OPASNOST! Opasnost od nanošenja tjelesnih ozljeda!
Moguće su posjekline ako se uređaj nehotično uključi.

→ Prije montaže uređaja uvjerite se da je izvučen strujni utikač te da je štitnik ① navučen na nož ② [sl. A1]

Montaža teleskopske cijevi [sl. A2/A3]:

1. Gurnite teleskopsku cijev ③ do kraja u jedinicu motora ④. Pritom obje oznake Ⓜ moraju biti jedna nasuprot drugoj.
2. Zategnite sivu maticu ⑤.

3. RUKOVANJE

OPASNOST! Opasnost od nanošenja tjelesnih ozljeda!
Moguće su posjekline ako se uređaj nehotično uključi.

→ Prije priključivanja, namještanja ili transporta uređaja izvucite utikač pa navucite štitnik ① na nož ② [sl. A1].

Priključivanje škara za živicu [sl. O1]:

OPASNOST! Strujni udar!
Postoji opasnost od oštećenja priključnog kabela ⑥ ako produžni kabel ⑦ nije postavljen u rasteretnik ⑧.

→ Prije početka radova postavite produžni kabel ⑦ u rasteretnik ⑧.

→ Prilikom priključivanja nemojte držati uređaj za štitnik ①.

1. Omču produžnog kabla ⑦ položite u rasteretnik ⑧ i zategnite.
2. Utikač ⑭ uređaja utaknite u spojku ⑮ produžnog kabela.
3. Utaknite produžni kabel ⑦ u utičnicu od 230 V.

Radni položaji:

Uređaj može raditi u 4 radna položaja (kako je prikazano na slikama).

- **[Sl. O2]: Bočno rezanje: Uvučena teleskopska cijev**
- **[Sl. O3]: Visoko vertikalno rezanje: Teleskopska cijev produžena**
- **[Sl. O4]: Visoko horizontalno rezanje: Jedinica motora nagnuta za 75°, produžena teleskopska cijev**
- **[Sl. O5]: Nisko rezanje: Jedinica motora nagnuta za – 60°, produžena teleskopska cijev**

Pokretanje škara za živicu [sl. A1/O6]:

OPASNOST! Opasnost od nanošenja tjelesnih ozljeda!
Postoji opasnost od ozljeđivanja ako se uređaj ne isključi kada se otpusti tipka za pokretanje!

→ Nikada nemojte premošćivati sigurnosne mehanizme (npr. fiksiranjem blokade uključivanja ⑪ i/ili pokretačke tipke ⑬ na rukohvatu).

Pokretanje:

Uređaj ima blokadu ⑪ nehotičnog uključivanja.

1. Skinite štitnik ① s noža ②.
2. Držite uređaj jednom rukom za teleskopsku cijev, a drugom za rukohvat ⑫.
3. Gurnite blokadu ⑪ prema naprijed pa pritisnite tipku za pokretanje ⑬.
   Uređaj se pokreće.
4. Otpustite blokadu uključivanja ⑪.

Zaustavljanje:

1. Otpustite tipku za pokretanje ⑬.
2. Postavite štitnik ① na nož ②.

Naginjanje jedinice motora [sl. O7]:

Za visoko i nisko rezanje jedinica motora ④ može se u koracima od po 15° zakrenuti u rasponu od 75° do – 60°.

hr

1. Narančastu tipku ⑨ držite pritisnutom.
2. Nagnite jedinicu motora ④ u željenom smjeru.
3. Otpustite narančastu tipku ⑨ i pustite jedinicu motora ④ da dosjedne.

Izvlačenje teleskopske cijevi [sl. O8]:

Za visoko i nisko rezanje možete izvući teleskopsku cijev ③ na proizvoljnu duljinu do 45 cm.

1. Otpustite narančastu maticu ⑩.
2. Teleskopsku cijev ③ izvucite na željenu duljinu.
3. Zatim ponovo zavijte narančastu maticu ⑩.

4. ODRŽAVANJE

[Sl. A1]:

OPASNOST! Opasnost od nanošenja tjelesnih ozljeda!
Moguće su posjekline ako se uređaj nehotično uključi.

→ **Prije obavljanja radova na održavanju uređaja uvjerite se da je izvučen strujni utikač te da je štitnik ① navučen na nož ②.**

Čišćenje škara za živicu:

OPASNOST! Opasnost od nanošenja tjelesnih ozljeda!
Opasnost od ozljeđivanja i rizik od oštećenja proizvoda.

→ **Ne uranjajte proizvod u vodu i nemojte ga prati mlazom vode (naročito ne mlazom vode pod visokim tlakom).**

→ **Za čišćenje nemojte primjenjivati nikakve kemikalije, uključujući benzin i otapala. Njima se mogu uništiti važni plastični dijelovi.**

Ventilacijski otvori moraju uvijek biti čisti.

1. Uređaj prebrišite vlažnom krpom.
2. Mekom četkom očistite proreze za provjetravanje (za to nemojte koristiti odvijač).
3. Nož ② podmažite uljem niske viskoznosti (npr. GARDENA uljem za njegu **br. art. 2366**). Pritom izbjegavajte kontakt s plastičnim dijelovima.

5. SKLADIŠTENJE

Stavljanje izvan funkcije [sl. A1]:

Proizvod morate čuvati izvan domašaja djece.

1. Izvucite utikač iz utičnice.
2. Očistite uređaj (vidi pog. 4. ODRŽAVANJE) pa štitnik ① nagurajte na nož ②.
3. Uređaj čuvajte na suhom mjestu zaštićenom od mraza.

6. OTKLANJANJE SMETNJI

OPASNOST! Opasnost od nanošenja tjelesnih ozljeda!
Moguće su posjekline ako se uređaj nehotično uključi.

→ **Prije otklanjanja smetnji uređaja uvjerite se da je izvučen strujni utikač te da je štitnik ① navučen na nož ② [sl. A1].**

Problem	Mogući uzrok	Pomoć
Uređaj se ne pokreće	Produžni kabel nije utaknut ili je oštećen.	→ Utaknite ili eventualno zamijenite produžni kabel.
	Nož blokira.	→ Uklonite zapreku.
Uređaj više se ne može isključiti	Tipka za pokretanje je zaglavljena.	→ Izvucite strujni utikač pa otpustite tipku za pokretanje.
Rez nije čist	Nož je tup ili oštećen.	→ Zamijenite nož uz pomoć servisa tvrtke GARDENA.

NAPOMENA: U slučaju drugih smetnji obratite se servisnom centru tvrtke GARDENA. Popravke prepustite samo stručnjacima servisnih centara tvrtke GARDENA ili specijaliziranim prodavačima koje je za to ovlastila GARDENA.

7. TEHNIČKI PODACI

Teleskopske škare za živicu	Jedinica	Vrijednost (br. art. 8883)
Ulazna snaga motora	W	500
Napon mreže/ Frekvencija mreže	V / Hz	230 / 50
Broj podizaja	/ min.	1.600
Duljina noža	cm	48
Otvor noža	mm	25
Područje isklapanja teleskopske cijevi	cm	0 – 45
Težina (pribl.)	kg	4,1
Razina zvučnog tlaka L_{pA} [1] **Nepouzdanost k_{pA}**	dB (A)	83 3,0
Razina zvučne snage L_{WA} [2]: izmjerena/zajamčena	dB (A)	96 / 98
Vibracije šaka-ruka a_{vhw} [1]	m/s^2	3,8 ± 1,5

Mjerni postupak prema: [1] EN 62841-4-2 [2] RL 2000/14/EG

NAPOMENA: Navedena vrijednost emisije vibracija izmjerena je sukladno normiranom postupku ispitivanja i može se primijeniti za usporedbu s nekim drugim elektroalatom. Ta se vrijednost također može primijeniti za privremenu procjenu izloženosti. Vrijednost emisije vibracija može varirati tijekom stvarne primjene elektroalata.

8. PRIBOR/REZERVNI DIJELOVI

GARDENA ulje za njegu	Produljuje životni vijek noža.	**br. art. 2366**

9. SERVIS

Trenutačne kontaktne informacije našeg servisnog odjela možete pronaći na mreži: www.gardena.com/contact

10. ODLAGANJE U OTPAD

Odlaganje proizvoda:
(prema Direktivi 2012/19/EU)

Nemojte odlagati proizvod u običan komunalni otpad. Morate ga zbrinuti sukladno važećim lokalnim propisima o zaštiti okoliša.

VAŽNO!

→ Neupotrebljiv proizvod predajte Vašem lokalnom reciklažnom odlagalištu.

hr
sr

sr Teleskopske makaze za živicu

1. BEZBEDNOSNE NAPOMENE 70
2. MONTAŽA 71
3. RUKOVANJE 71
4. ODRŽAVANJE 72
5. SKLADIŠTENJE 72
6. OTKLANJANJE GREŠAKA 72
7. TEHNIČKI PODACI 72
8. PRIBOR/REZERVNI DELOVI 73
9. SERVIS 73
10. ODLAGANJE U OTPAD 73

Prevod originalnog uputstva.

Ovaj proizvod nije predviđen da njima rukuju osobe (uključujući i decu) sa ograničenim fizičkim, senzornim ili mentalnim sposobnostima ili slabim iskustvom i/ili znanjem, osim ukoliko ih nadgleda

lice odgovorno za njihovu bezbednost koje im daje instrukcije vezane za način korišćenja proizvoda. Deca treba da budu pod nadzorom kako bi se izbeglo da se igraju proizvodom.

Namenska upotreba:

Teleskopske makaze za živicu proizvođača GARDENA namenjene su za sečenje živica, grmlja, šiblja i niskog rastinja u okućnicama ili baštama.

OPASNOST! Opasnost od telesnih povreda!

→ **Uređaj ne sme da se koristi za šišanje trave ili obrubljivanje ivica travnatih površina niti za usitnjavanje u smislu kompostiranja.**

1. BEZBEDNOSNE NAPOMENE

VAŽNO!
Pažljivo pročitajte ovo uputstvo za upotrebu i sačuvajte ga za kasnije.

Pri nestručnom korišćenju ovaj proizvod može predstavljati izvor opasnosti i prouzrokovati ozbiljne povrede rukovaoca i drugih osoba! Neophodno je uvažavanje svih upozorenja i sigurnosnih propisa kako bi se mogla obezbediti sigurna upotreba i primeren radni učinak. Rukovalac je odgovoran za poštovanje svih upozorenja i sigurnosnih propisa navedenih u ovom priručniku i na samom proizvodu.

Simboli na proizvodu:

Pročitajte uputstvo za upotrebu.

Nosite zaštitu za oči i uši.

Opasnost – držite ruke dalje od sečiva.

Uređaj nemojte izlagati kiši niti drugim oblicima vlage, a u slučaju kiše ga nemojte ostavljati na otvorenom.

Izvucite utikač ukoliko je kabl oštećen ili presečen.

Opasnost po život od strujnog udara!
Udaljite se na najmanje 10 m od strujnih kablova.

Opšte bezbednosne napomene

Opšte bezbednosne napomene za elektroalate

UPOZORENJE!

Pročitajte sve bezbednosne napomene, instrukcije, ilustracije i tehničke podatke priložene uz ovaj elektroalat. *Propusti kod pridržavanja bezbednosnih napomena i instrukcija mogu dovesti do električnog udara ili izbijanja požara odnosno ozbiljnih povreda.*

Sačuvajte sve bezbednosne napomene i instrukcije za kasnije.
Pojam „Elektroalat“ koji se koristi u bezbednosnim napomenama odnosi se na elektroalat koji se napaja sa strujne mreže (putem kabla) ili elektroalat koji radi na baterijski pogon (bez kabla).

1) Bezbednost na radnom mestu

a) **Pobrinite se da Vaše radno okruženje bude čisto i dobro osvetljeno.** *Nered ili nedovoljna osvetljenost radnog okruženja mogu dovesti do nesrećnih slučajeva.*

b) **Nemojte da radite elektroalatom u oblastima u kojima postoji opasnost od eksplozije odnosno u onim oblastima u kojima se nalaze zapaljive tečnosti, gasovi ili prašina.** *Elektroalati mogu varničenjem da zapale prašinu ili isparenja.*

c) **Pobrinite se da se tokom upotrebe elektroalata deca i druge osobe nalaze na bezbednoj udaljenosti.** *Odvlačenje pažnje može dovesti do gubitka kontrole nad uređajem.*

2) Bezbednost pri radu s električnom strujom

a) **Utikač za priključenje elektroalata u struju mora da odgovara utičnici. Utikač ni na koji način ne sme da se menja. Ne koristite nikakav adapterski utikač zajedno s elektroalatom koji ima zaštitno uzemljenje.** *Nemodifikovani utikači i odgovarajuće utičnice smanjuju rizik od strujnog udara.*

b) **Izbegavajte kontakt telom s uzemljenim površinama kao što su cevi, grejna tela, pećnice i frižideri.** *Ako Vam je telo uzemljeno, postoji povišeni rizik od strujnog udara.*

c) **Elektroalate nemojte izlagati kiši ili vlazi.** *Prodiranje vode u elektroalat povećava rizik od strujnog udara.*

d) **Priključni kabl nemojte da koristite nenamenski, na primer kako biste elektroalat nosili ili kačili ili za izvlačenje utikača iz utičnice. Zaštitite kabl od visokih temperatura, ulja, oštrih ivica kao i od pokretnih delova uređaja.** *Oštećeni ili upleteni kabl povećava rizik od strujnog udara.*

e) **Kad elektroalatom radite na otvorenom, koristite samo produžne kablove koji se mogu koristiti na otvorenom.** *Upotreba produžnog kabla prikladnog za rad na otvorenom smanjuje rizik od strujnog udara.*

f) **Ukoliko ne možete da izbegnete upotrebu elektroalata u vlažnom okruženju, koristite zaštitni uređaj diferencijalne struje.** *Korišćenje zaštitnog uređaja diferencijalne struje smanjuje rizik od strujnog udara.*

3) Lična bezbednost

a) **Budite pažljivi, pazite na ono što radite, a radu sa elektroalatom pristupajte racionalno. Elektroalat ne koristite ako ste umorni ili pod uticajem droga, alkohola ili lekova.** *Samo jedan trenutak nesmotrenosti i nepažnje pri korišćenju elektroalata može dovesti do ozbiljnih povreda.*

b) **Koristite opremu i sredstva za ličnu zaštitu na radu i uvek nosite zaštitne naočare.** *Nošenje sredstava za ličnu zaštitu na radu, poput respiratorne maske, neklizajuće sigurnosne obuće, zaštitne kacige ili antifona, zavisno od vrste i načina upotrebe elektroalata, smanjuje rizik od povreda.*

c) **Izbegavajte nehotično puštanje u rad. Uverite se da je elektroalat isključen pre nego što ga priključite na električnu mrežu odnosno na baterijsko napajanje, a posebno pre nego što ga uzimate i premeštate.** *Mogući su nesrećni slučajevi ako prilikom nošenja elektroalata držite prst na prekidaču ili ako priključite uključeni uređaj na mrežu.*

d) **Pre nego što uključite elektroalat, uklonite alate za podešavanje uređaja i ključeve za odvijanje.** *Komad alata ili ključ, ako se nađu u rotirajućem delu uređaja, mogu izazvati povrede.*

e) **Izbegavajte neprirodan položaj tela. Zauzmite siguran stav i položaj pri radu i u svakom trenutku budite u ravnoteži.** *Na taj način ćete imati bolju kontrolu nad elektroalatom u neočekivanim situacijama.*

f) **Nosite prikladnu odeću. Nemojte nositi široku odeću niti nakit. Držite kosu, odeću i rukavice na bezbednoj udaljenosti od pokretnih, rotirajućih delova uređaja.** *Pokretni delovi uređaja mogu da zahvate delove široke odeće, nakit ili dugu kosu.*

g) **Ako na uređaj mogu da se montiraju dodaci za usisavanje i sakupljanje prašine, priključite ih i koristite na ispravan način.** *Korišćenjem uređaja za usisavanje prašine smanjuje se opasnost od oštećenja koja mogu nastati zbog delovanja prašine.*

h) **Ne dozvolite da Vas uljuljka lažni osećaj sigurnosti i nemojte zanemarivati sigurnosna pravila koja se odnose na elektroalat čak ni kada ste se, nakon višekratne upotrebe, upoznali s radom elektroalata.** *Nemarno rukovanje može u trenutku dovesti do teških povreda.*

4) Način primene i rad sa elektroalatom

a) **Ne preopterećujte uređaj. Za Vaš rad koristite elektroalat koji je upravo za takav rad i namenjen.** *Pomoću odgovarajućeg elektroalata i u propisanoj oblasti opterećenja, radićete bolje i bezbednije.*

b) **Nemojte da koristite elektroalat čiji je prekidač neispravan.** *Elektroalat koji više ne može da se uključi ili isključi je opasan i treba ga popraviti.*

c) **Izvucite utikač iz utičnice i/ili izvadite punjivu bateriju pre nego što započnete da podešavate uređaj, menjate rezervne delove ili pre nego što uređaj sklonite na stranu.** *Ove mere predostrožnosti sprečavaju nehotično uključivanje i pokretanje elektroalata.*

d) **Elektroalate koje ne koristite čuvajte van domašaja dece. Osobama koje nisu upoznate sa načinom upotrebe ili koje nisu pročitale ovo uputstvo nemojte da dozvolite da koriste uređaj.** *Elektroalati su opasni ako ih koriste neiskusne osobe.*

e) **O elektroalatima se brinite sa pažnjom. Proverite da li pokretni delovi rade besprekorno odnosno da ne zapinju, da nisu polomljeni ili oštećeni tako da to može da utiče na ispravan rad elektroalata. Pre upotrebe uređaja pobrinite se da se eventualno oštećeni delovi poprave.** *Uzrok mnogobrojnim nesrećama pri radu jeste slabo ili nedovoljno održavanje elektroalata.*

f) **Rezne alate održavajte oštrim i čistim.** *Propisno održavani rezni alati sa oštrim sečivima ne mogu tako brzo da blokiraju i njima se jednostavnije rukuje.*

g) **Koristite elektroalat, pribor, alate i drugo u skladu sa ovim uputstvom. Pritom uzmite u obzir uslove rada kao i radnje koje nameravate da izvršite.** *Upotreba elektroalata za svrhe za koje nije predviđen može da dovede do opasnih situacija.*

h) **Pobrinite se da ručke i rukohvati budu čisti i bez tragova ulja ili masti.** *Klizave ručke i rukohvati otežavaju bezbedno vođenje i kontrolu nad elektroalatom u neočekivanim situacijama.*

5) Servis

Popravke elektroalata prepustite kvalifikovanom stručnom osoblju uz primenu isključivo originalnih rezervnih delova.
Na taj način ćete da osigurate da se održi trajna sigurnost elektroalata.

Bezbednosne napomene za makaze za živicu

a) **Sve delove tela držite dalje od reznog sečiva. Ne pokušavajte da uklanjate ili pridržavate materijal koji sečete dok sečivo radi. Zaglavljeni materijal koji sečete uklanjajte samo kada je uređaj isključen.**

Sečiva se nakon isključenja prekidača i dalje kreću. Samo jedan trenutak nesmotrenosti i nepažnje pri korišćenju makaza za živicu može dovesti do ozbiljnih povreda.

b) **Nosite makaze za živicu držeći ih za ručku dok sečiva stoje i nemojte približavati prste prekidačima za napajanje.** *Propisno nošenje makaza za živicu smanjuje opasnost od nehotičnog pokretanja i time izazvanih povreda sečivom.*

c) **Prilikom transporta ili čuvanja makaza za živicu uvek navucite štitnik na sečiva.** *Propisno rukovanje makazama za živicu smanjuje opasnost od povreda sečivom.*

d) **Pre uklanjanja zaglavljenog materijala i radova održavanja poverite da li su svi prekidači isključeni, a strujni utikač izvučen.** *Neočekivano pokretanje makaza za živicu prilikom uklanjanja zaglavljenog materijala može da izazove ozbiljne povrede.*

e) **Makaze za živicu držite isključivo za izolovanu površinu ručke, jer rezno sečivo može da zakači skrivene električne kablove ili sopstveni strujni kabl.** *Kontakt sečiva s kablom pod naponom može da stavi i metalne delove uređaja pod napon i tako prouzrokuje električni udar.*

f) **Udaljite sve kablove iz područja sečenja.** *Kablovi mobu biti skriveni u žbunju tako da ih sečivo može nehotično prerezati.*

g) **Nemojte raditi makazama za živicu pri lošem vremenu i kada postoji opasnost od udara munje.** *To smanjuje opasnost od povreda.*

Bezbednosne napomene za teleskopske makaze za živicu

a) **Da biste izbegli opasnost od strujnog udara nemojte nikad koristiti teleskopske makaze za živicu u blizini električnih instalacija.** *Dodirivanje strujnih kablova ili rad u njihovoj blizini može prouzrokovati teške povrede ili smrtonosni strujni udar.*

b) **Teleskopskima makazama za živicu uvek rukujte sa obe ruke.** *Držite teleskopske makaze za živicu obema rukama, kako biste izbegli gubitak kontrole nad njima.*

c) **Kada teleskopskim makazama za živicu orezujete rastinje iznad glave nosite prikladnu zaštitnu kacigu.** *Padajući prerezani materijal može da izazove teške povrede.*

Pretražite žbunje u pogledu zaklonjenih objekata (npr. žičane ograde ili skrivenih kablova).

Preporučuje se primena zaštitnog uređaja diferencijalne struje sa strujom kvara od 30 mA ili manje.

Držite makaze za živicu obema rukama za obe ručke.

Makaze za živicu su predviđene za radove pri kojima korisnik stoji na tlu, a ne na merdevinama i drugim nestabilnim uzvišenjima.

Pre korišćenja makaza za živicu uverite se da su blokirni mehanizmi svih pokretnih delova (npr. produžne šipke i zakretnog elementa) zakočeni.

Dodatne bezbednosne napomene

OPASNOST! Sitniji delovi mogu lako da se progutaju. Postoji opasnost od gušenja male dece plastičnom kesom. Tokom montaže držite malu decu na dovoljnoj udaljenosti.

Bezbednost na radnom mestu

Uređaj koristite samo na predviđen način.

Rukovalac ili korisnik je odgovoran za nesreće koje se dogode drugim osobama kao i opasnosti kojima su izložene one ili predmeti u njihovom vlasništvu.

Naročito prilikom rukovanja i transporta imajte u vidu da kada je teleskopska cev izvučena imate veći radni domet, tako da postoji opasnost od povređivanja osoba koje se nalaze u blizini.

Opasnost od spoticanja. Prilikom rada pazite na kabl.

OPASNOST! Dok nosite slušalice ili ste zaglušeni bukom rada uređaja možete prečuti ako Vam se neko približava.

Nemojte upotrebljavati uređaj ako preti opasnost od nevremena.

Uređaj nemojte da koristite u blizini voda.

Podaci o sigurnosti prilikom korišćenja električnih komponenata

Preporučuje se primena zaštitne nadstrujne sklopke sa strujom kvara od najviše 30 mA. Proverite ispravnost zaštitne nadstrujne sklopke prilikom svake primene.

Pre korišćenja proverite da li je kabl oštećen i zamenite ga ako primetite oštećenja ili znakove pohabanosti.

Ako priključni kabl mora da se zameni novim, to mora da uradi proizvođač ili njegov zastupnik, kako bi se sprečilo ugrožavanje bezbednosti.

Ne koristite uređaj ako je električni kabl oštećen ili pohaban.

Odmah prekinite napajanje strujom ako je kabl zasečen ili je izolacija oštećena. Ne dodirujte kabl sve dok se ne prekine dovod električne energije.

Produžni kabl tokom rada ne sme biti zamotan. Namotani kablovi mogu da se pregreju i smanje radni učinak uređaja.

Uvek najpre prekinite napajanje strujom pre nego što razdvojite utikač, kablovski priključak ili produžni kabl.

Isključite uređaj, izvucite utikač iz utičnice i proverite da li je električni napojni kabl oštećen ili pohaban, pre nego što ga smotate radi skladištenja. Oštećen kabl se ne sme popravljati, već se mora zameniti novim.

Uvek pažljivo namotavajte kabl i trudite se da ga ne prelomite.

Priključite ga samo na naizmenični napon koji je naveden na natpisnoj pločici.

Ni pod kakvim okolnostima se na uređaj ne sme priključiti vod za uzemljenje.

Ukoliko se prilikom priključivanja uređaj neočekivano pokrene, odmah izvucite utikač i prepustite servisnoj službi preduzeća GARDENA proveru uređaja.

OPASNOST! Oko proizvoda se tokom rada stvara elektromagnetsko polje. Pod određenim okolnostima ono može da utiče na način rada aktivnih ili pasivnih medicinskih implantata. Kako bi se umanjila opasnost od nastanka situacija u kojima su moguće teške ili čak smrtonosne povrede, osobama sa medicinskim implantatima preporučujemo da se pre korišćenja ovog uređaja posavetuju sa svojim lekarom i proizvođačem implantata.

Kablovi

Koristite samo produžne kablove koji su dozvoljeni u skladu s HD 516.

→ Informišite se kod svog električara.

Lična bezbednost

Uvek nosite prikladnu odeću, zaštitne rukavice i čvrstu obuću.

Izbegavajte kontakt sa uljem za sečiva, naročito ako ste na njega alergični.

Proverite oblast u kojoj ćete da koristite uređaj i uklonite iz nje sve žice i ostale strane predmete.

Sva podešavanja (naginjanje rezne glave, promena dužine teleskopske cevi) moraju se obavljati sa navučenim štitnikom, pri čemu se uređaj ne sme naslanjati na sečivo.

Uređaj uvek držite lepo obema rukama za ručke Ⓐ i Ⓑ **[sl. S1]**.

Pre upotrebe i nakon pretrpelog snažnog udara, neophodno je proveriti da li na uređaju postoje znakovi pohabanosti ili oštećenja. Prema potrebi predajte uređaj na popravku.

Nikada nemojte pokušavati da radite nepotpunim uređajem niti da na njemu neovlašćeno vršite izmene.

Upotreba i održavanje električnih alata

Morate znati kako da uređaj isključite u slučajevima opasnosti.

Uređaj nemojte da nosite držeći ga za delove zaštitne opreme.

Nemojte da koristite uređaj ukoliko su oštećeni delovi zaštitne opreme (štitnik, brzo zaustavljanje noževa).

Dok radite uređajem, nemojte da koristite merdevine.

Izvadite utikač iz utičnice:

– pre nego što uređaj ostavite bez nadzora;
– pre nego što uklonite blokadu;
– pre provere, čišćenja ili obavljanja nekih drugih radova na uređaju;
– nakon što se pri radu naiđe na neki predmet. Uređaj sme opet da se koristi samo nakon što se sa sigurnošću utvrdi da je u stanju sigurnom za rad;
– kada uređaj počne neuobičajeno jako da vibrira. U tom slučaju je neophodno odmah ga prekontrolisati. Prekomerno vibriranje može da izazove povrede.
– pre nego što se uređaj preda drugome.

Koristite uređaj samo na temperaturi između 0 °C i 40 °C.

Održavanje i skladištenje

OPASNOST OD POVREDA!
Ne dodirujte sečiva.

→ Navucite štitnik po završetku rada ili u slučaju prekida rada.

Sve navrtke, sprežnjaci i vijci moraju biti čvrsto zategnuti kako bi se omogućio siguran rad uređaja.

Ako se uređaj tokom rada zagrejao, ostavite ga da se ohladi pre nego što ga odložite na mesto.

2. MONTAŽA

U isporuci se nalaze: makaze za živicu, sečivo, štitnik i uputstvo za rad.

OPASNOST! Opasnost od telesnih povreda!
Moguće su posekotine ako se uređaj nehotično uključi.

→ Pre nego što započnete s montažom uređaja uverite se da je utikač izvučen i navucite štitnik ① na sečivo ② [sl. A1].

Montaža teleskopske šipke [sl. A2/A3]:

1. Gurnite teleskopsku šipku ③ do kraja u jedinicu motora ④. Pritom obe oznake Ⓜ moraju biti jedna naspram druge.
2. Zategnite sivu navrtku ⑤.

3. RUKOVANJE

OPASNOST! Opasnost od telesnih povreda!
Moguće su posekotine ako se uređaj nehotično uključi.

→ Pre priključivanja, podešavanja ili transporta uređaja izvucite utikač i postavite štitnik ① na sečivo ② [sl. A1].

Priključivanje makaza za živicu [sl. O1]:

OPASNOST! Strujni udar!
Opasnost od oštećenja priključnog kabla ⑥, ukoliko produžni kabl ⑦ nije postavljen u rasteretnik ⑧.
→ Pre početka radova postavite produžni kabl ⑦ u rasteretnik ⑧.
→ Prilikom priključivanja nemojte da držite uređaj za štitnik ①.

1. Produžni kabl ⑦ postavite kao omču u rasteretnik ⑧ i zategnite.
2. Utikač ⑭ uređaja utaknite u priključnicu ⑮ produžnog kabla.
3. Utaknite produžni kabl ⑦ u strujnu utičnicu od 230 V.

Načini držanja:

Uređaj može da radi u 4 načina držanja (kao na slikama).

- **[Sl. O2]: Bočno rezanje: Uvučena teleskopska cev**
- **[Sl. O3]: Visoko vertikalno sečenje: Produžena teleskopska cev**
- **[Sl. O4]: Visoko horizontalno sečenje: Jedinica motora nagnuta za 75°, produžena teleskopska cev**
- **[Sl. O5]: Nisko sečenje: Jedinica motora nagnuta za – 60°, produžena teleskopska cev**

Pokretanje makaza za živicu [sl. A1/O6]:

OPASNOST! Opasnost od telesnih povreda!
Opasnost od povreda ako se uređaj prilikom otpuštanja pokretačkog tastera ne isključi!
→ Nikada nemojte premošćavati sigurnosne mehanizme (npr. fiksiranjem blokade uključivanja ⑪ i/ili pokretačkog tastera ⑬ na ručki).

Pokretanje:

Kako bi se sprečilo nehotično uključivanje, uređaj ima blokadu ⑪.

1. Skinite štitnik ① sa sečiva ②.
2. Držite uređaj jednom rukom za teleskopsku cev, a drugom za ručku ⑫.
3. Gurnite blokadu ⑪ prema napred pa pritisnite pokretački taster ⑬. *Uređaj se pokreće.*
4. Otpustite blokadu uključivanja ⑪.

Zaustavljanje:

1. Otpustite pokretački taster ⑬.
2. Postavite štitnik ① na sečivo ②.

Naginjanje jedinice motora [sl. O7]:

Za visoko i nisko sečenje se jedinica motora ④ može u koracima od po 15° zakrenuti u rasponu između 75° i – 60°.

1. Držite narandžasti taster ⑨ pritisnutim.
2. Nagnite jedinicu motora ④ u željenom smeru.
3. Otpustite narandžasti taster ⑨ i pustite jedinicu motora ④ da se uglavi.

Izvlačenje teleskopske cevi [sl. O8]:

Teleskopska cev ③ se za visoko i nisko sečenje može izvući na proizvoljnu dužinu do 45 cm.

1. Otpustite narandžastu navrtku ⑩.
2. Izvucite teleskopsku cev ③ na željenu dužinu.
3. Potom ponovo zavijte narandžastu navrtku ⑩.

4. ODRŽAVANJE

[Sl. A1]:

OPASNOST! Opasnost od telesnih povreda!
Moguće su posekotine ako se uređaj nehotično uključi.
→ Pre nego što započnete s održavanjem uređaja uverite se da je utikač izvučen i navucite štitnik ① na sečivo ②.

Čišćenje makaza za živicu:

OPASNOST! Opasnost od telesnih povreda!
Opasnost od povreda i rizik od oštećenja proizvoda.
→ Ne uranjajte proizvod u vodu i nemojte ga prati mlazom vode (naročito ne mlazom vode pod visokim pritiskom).
→ Za čišćenje nemojte da koristite nikakve hemikalije, uključujući benzin i rastvarače. Neki od njih mogu da unište važne plastične delove.

Ventilacioni otvori moraju uvek da budu čisti.

1. Uređaj čistite brišući ga vlažnom krpom.
2. Ventilacione otvore očistite mekanom četkom (ne odvijačem).
3. Sečivo ② podmažite uljem niske viskoznosti (npr. GARDENA ulje za negu **art. 2366**). Pritom izbegavajte kontakt s plastičnim delovima.

5. SKLADIŠTENJE

Za vreme nekorišćenja [sl. A1]:

Proizvod morate da čuvate van domašaja dece.

1. Izvucite utikač iz utičnice.
2. Očistite uređaj (pogledajte 4. ODRŽAVANJE) i postavite štitnik ① na sečivo ②.
3. Čuvajte uređaj na suvom mestu zaštićenom od mraza.

6. OTKLANJANJE GREŠAKA

OPASNOST! Opasnost od telesnih povreda!
Moguće su posekotine ako se uređaj nehotično uključi.
→ Pre priključivanja, podešavanja ili transporta uređaja izvucite utikač i postavite štitnik ① na sečivo ② [sl. A1].

Problem	Mogući uzroci	Pomoć
Uređaj se ne pokreće	Produžni kabl nije priključen ili je oštećen.	→ Priključite produžni kabl ili ga eventualno zamenite.
	Sečivo blokira.	→ Uklonite prepreku.
Uređaj više ne može da se isključi	Pokretački taster je zaglavljen.	→ Izvucite strujni utikač i otpustite pokretački taster.
Rezultat rada je neuredan	Sečiva su tupa ili oštećena.	→ Predajte sečiva servisnoj službi GARDENA radi zamene.

NAPOMENA: U slučaju drugih smetnji obratite se servisnom centru preduzeća GARDENA. Popravke prepustite samo stručnjacima servisnih centara preduzeća GARDENA ili specijalizovanim prodavcima koje je u tu svrhu ovlastila GARDENA.

7. TEHNIČKI PODACI

Teleskopske makaze za živicu	Jedinica	Vrednost (art. 8883)
Snaga motora	W	500
Napon el. mreže/ Frekvencija el. mreže	V / Hz	230 / 50
Broj zamaha	/ min.	1.600
Dužina sečiva	cm	48
Otvor sečiva	mm	25
Raspon izvlačenja teleskopske cevi	cm	0 – 45
Težina (pribl.)	kg	4,1
Nivo zvučnog pritiska L_{pA} [1] Nepouzdanost k_{pA}	dB (A)	83 3,0
Nivo zvučne snage L_{WA} [2]: izmeren/garantovan	dB (A)	96 / 98
Vibracije šaka-ruka a_{vhw} [1]	m/s²	3,8 ± 1,5

Merni postupak prema: [1] EN 62841-4-2 [2] RL 2000/14/EG

NAPOMENA: Navedena vrednost emisije vibracija izmerena je u skladu sa normiranim postupkom ispitivanja i može da se koristi za poređenje sa nekim drugim elektroalatom. Ta vrednost takođe može da se koristi za privremenu procenu izloženosti. Vrednost emisije vibracija može da varira tokom stvarne primene elektroalata.

8. PRIBOR/REZERVNI DELOVI

GARDENA ulje za negu	Produžava vek trajanja sečiva.	**art. 2366**

9. SERVIS

Aktuelne kontakt informacije za naše servisno odeljenje mogu se pronaći na mreži: www.gardena.com/contact

10. ODLAGANJE U OTPAD

Odlaganje proizvoda:
(u skladu sa Dir. 2012/19/EU)

Proizvod ne sme da se baci u običan komunalni otpad. Morate da ga odložite u skladu sa važećim lokalnim propisima o zaštiti životne sredine.

VAŽNO!

→ Rashodovan proizvod predajte Vašem lokalnom reciklažnom odlagalištu.

uk Телескопічний кущоріз

1. ВКАЗІВКИ З ТЕХНІКИ БЕЗПЕКИ 73
2. МОНТАЖ 75
3. ОБСЛУГОВУВАННЯ 75
4. ДОГЛЯД 76
5. ЗБЕРІГАННЯ 76
6. УСУНЕННЯ НЕСПРАВНОСТЕЙ 76
7. ТЕХНІЧНІ ХАРАКТЕРИСТИКИ 76
8. КОМПЛЕКТУЮЧІ/ЗАПЧАСТИНИ 76
9. СЕРВІСНЕ ОБСЛУГОВУВАННЯ 76
10. УТИЛІЗАЦІЯ 76

Це переклад оригіналу інструкції.

Цей виріб не призначений для використання особами (включно з дітьми) з обмеженими фізичними, сенсорними або розумовими здібностями або за відсутності досвіду та/або знань, за винятком випадків, коли вони знаходяться під наглядом особи, яка відповідає за їх безпеку, або отримують від неї вказівки з користування виробом. Діти повинні перебувати під наглядом дорослих для впевненості, що вони не граються з виробом.

Належне застосування:

Телескопічний кущоріз GARDENA призначений для обрізування живоплотів, кущів, чагарників та ґрунтопокривних рослин в приватних домашніх і аматорських садах.

НЕБЕЗПЕКА! Небезпека отримання травми!

→ **Прилад не дозволяється застосовувати для стриження газонів/контурної стрижки газонів або для подрібнення, тобто компостування.**

1. ВКАЗІВКИ З ТЕХНІКИ БЕЗПЕКИ

ВАЖЛИВО!
Ретельно прочитайте цю інструкцію з експлуатації та збережіть її, щоб при необхідності можна було звернутися до неї.

Ваша машина у випадку неналежного застосування може викликати небезпеку і спричинити серйозні поранення оператора та інших осіб! Потрібно дотримуватися усіх попереджувальних написів та правил техніки безпеки, щоб могти забезпечити надійне застосування та належну продуктивність роботи Вашої машини. Оператор несе відповідальність за дотримання усіх наведених в цьому довіднику та на машині попереджувальних написів та правил техніки безпеки.

Символи на виробі:

Прочитайте інструкцію по застосуванню.

Одягайте захисні окуляри та захисні навушники.

Небезпека! Тримайте руки подалі від ріжучого пристрою.

Не допускайте попадання на прилад дощу, а також вологи. Під час дощу не дозволяється залишати під відкритим небом.

Витягніть сітьову вилку, якщо кабель пошкоджений або перерізаний.

Небезпека ураження електричним струмом! Дотримуйтеся відстані мінімум 10 м від ліній електропередач.

Загальні вказівки з техніки безпеки

Загальні вказівки з техніки безпеки для електроінструментів

ЗАСТЕРЕЖЕННЯ!

Ознайомтесь з усіма вказівками з техніки безпеки, інструкціями, зображеннями та технічними характеристиками, що входять до комплекту постачання цього електроінструменту. *Недбалість при дотриманні вказівок з техніки безпеки та інструкцій може призвести до ураження електричним струмом, пожежі та/або важких травм.*

Усі вказівки з техніки безпеки та інші інструкції слід надійно зберігати на майбутнє. *Термін „електроінструмент“, що використовується у вказівках з техніки безпеки, стосується електроінструменту, який працює від електромережі (з кабелем живлення) або електроінструменту, який працює на акумуляторі (без кабеля живлення).*

1) Безпека на робочому місці

а) Підтримуйте порядок на робочому місці. Робоче місце повинно бути добре освітлене. *Безлад на робочому місці або погано освітлені місця роботи можуть призвести до нещасних випадків.*

б) Не використовуйте електроінструмент у вибухонебезпечних місцях, де знаходяться горючі рідини, гази або пил. *Електроінструменти виробляють іскру, яка може підпалити пил або пари.*

в) При використанні електроінструменту тримайте на відстані дітей та інших осіб. *Ви можете відволіктися і втратити контроль над пристроєм.*

2) Електробезпека

а) Штепсельна вилка електроінструменту повинна підходити до розетки. Ні в якому разі не модифікуйте вилку. Не використовуйте вилки-перехідники разом із заземленими електроінструментами. *Немодифіковані вилки і відповідні розетки знижують ризик ураження електричним струмом.*

б) Уникайте контакту тіла з заземленими поверхнями, такими як труби, батареї опалення, плити та холодильники. *Існує підвищений ризик враження електричним струмом, якщо Ваше тіло заземлене.*

в) Не допускайте попадання дощової води або вологи на електроінструменти. *Проникнення води в електроінструмент підвищує ризик ураження електричним струмом.*

г) Не використовуйте з'єднувальний кабель не за призначенням: щоб переносити, підвішувати електроінструмент або витягувати штекер з розетки. Тримайте кабель подалі від джерел тепла, мастила, гострих країв або рухомих деталей пристрою. *Пошкоджені або заплутані кабелі підвищують ризик ураження електричним струмом.*

д) Якщо ви працюєте з електроінструментом під відкритим небом, використовуйте тільки кабелі-подовжувачі, призначені для робіт під відкритим небом. *Використання подовжувача, призначеного для робіт під відкритим небом, зменшує ризик ураження електричним струмом.*

е) Якщо не можна уникнути експлуатації електроінструменту в умовах вологості, використовуйте автоматичний запобіжний вимикач, що спрацьовує при появі струму витоку. *Застосування автоматичного запобіжного вимикача зменшує ризик ураження електричним струмом.*

3) Безпека людей

а) Будьте уважні, слідкуйте за тим, що Ви робите і керуйтеся здоровим глуздом при експлуатації електроінструменту. Не використовуйте електроінструмент, коли ви стомлені або перебуваєте під впливом наркотиків, алкоголю або лікарських засобів. *Одна мить неуважності при використанні електроінструменту може призвести до серйозних травм.*

б) **Одягайте засоби індивідуального захисту і завжди захисні окуляри.** *Носіння засобів індивідуального захисту таких, як респіратор, нековзне безпечне взуття, шолом або засоби органів слуху, в залежності від виду та використання електроінструменту, зменшують ризик отримання травм.*

в) **Уникайте ненавмисного введення в експлуатацію. Переконайтеся, що електроінструмент відключений, перед тим як Ви його підключите до джерела живлення та/або акумулятора, будете піднімати його чи транспортувати.**
Якщо при перенесенні електроінструменту Ви тримаєте палець на перемикачі або підключаєте пристрій до живлення у положенні «включено», то це може призвести до нещасного випадку.

г) **Перед тим, як Ви включите електроінструмент, видаліть регулювальні інструменти або гайковий ключ.**
Інструмент або ключ, які знаходяться в частині пристрою, що обертається, можуть призвести до травм.

д) **Уникайте неправильного положення тіла. Стійте впевнено і завжди зберігайте рівновагу.** *Завдяки цьому Ви зможете краще контролювати електроінструмент у несподіваних ситуаціях.*

е) **Носіть придатний одяг. Не носіть просторий одяг або прикраси. Оберігайте волосся, одяг і рукавички від рухомих деталей.**
Просторий одяг, прикраси або довге волосся можуть потрапити в рухомі частини.

є) **Якщо можна встановити пристрої для відсмоктування та вловлювання пилу, то їх необхідно підключити й правильно використовувати.** *Використання пристроїв для відсмоктування пилу може зменшити ризик виникнення спричиненої пилом небезпеки.*

и) **Не тіште себе ілюзією безпеки й не нехтуйте правилами техніки безпеки для електроінструментів, навіть якщо після багаторазового використання ви добре знаєте, як використовувати електроінструмент.**
Недбальство буквально за мить може призвести до важких травм.

4) Застосування електроінструменту та обходження з ним

а) **Не перевантажуйте пристрій. Використовуйте для своєї роботи тільки електроінструмент, який призначений для цього.**
З відповідним електроінструментом, Ви працюватимете краще і безпечніше в зазначеному діапазоні потужностей.

б) **Не використовуйте електроінструмент, вимикач якого зіпсований.**
Інструмент, який не можна ввімкнути або вимкнути є небезпечним, і його слід відремонтувати.

в) **Витягніть вилку з розетки і/або вийміть акумулятор перед налаштуванням пристрою, заміною комплектуючих або перед тим, як відкласти пристрій в сторону.** *Такі запобіжні заходи з техніки безпеки допоможуть запобігти випадковому запуску електроінструменту.*

г) **Зберігайте електроінструмент, яким Ви не користуєтесь, поза досяжністю дітей. Не дозволяйте особам, які не обізнані з експлуатацією пристрою або наданими інструкціями, користуватися ним.**
Електроінструменти небезпечні, якщо вони використовуються недосвідченими особами.

д) **Ретельно доглядайте за електроінструментами. Перевірте, щоб рухомі частини бездоганно функціонували та безперешкодно рухалися, щоб деталі не були зламані або пошкоджені таким чином, що це порушить роботу електроінструменту. Перед використанням пристрою відремонтуйте пошкоджені деталі.** *Багато аварій трапляється через погане обслуговування електроінструментів.*

е) **Ріжучі інструменти повинні бути гострими та чистими.**
Належно доглянуті ріжучі інструменти з гострими ріжучими кантами меньше застрягають, та ними легше керувати.

є) **Використовуйте електроінструмент, робочий інструмент, комплектуючі тощо відповідно до цих вказівок. Враховуйте при цьому умови праці і діяльність, що виконується.**
Експлуатація електроінструментів у цілях, не зазначених в інструкції, може призвести до виникнення небезпечних ситуацій.

и) **Ручки та захватні поверхні мають бути сухими, чистими, без оливи та консистентного мастила.** *Слизькі ручки та захватні поверхні зменшують надійність управління й контролю електроінструменту в непередбачуваних ситуаціях.*

5) Сервісне обслуговування

Свій електроінструмент ремонтуйте тільки у кваліфікованих спеціалістів і лише з використанням оригінальних деталей.
Це забезпечить гарантію збереження безпеки електроінструменту.

Вказівки з техніки безпеки для садового секатора

а) **Завжди слідкуйте за тим, щоб ніякі частини тіла не потрапляли в зону роботи ріжучого інструменту. Ніколи не намагайтеся при працюючому ріжучому пристрою видаляти зрізаний матеріал або утримувати його.** *Після вимкнення вимикача ріжучі пристрої продовжують рухатися. Один момент неуважності при використанні садового секатора може спричинити тяжкі травми.*

б) **Переносьте садовий секатор за ручку, попередньо зупинивши ріжучий пристрій, не підносячи пальці до силового вимикача.**
Правильне перенесення садового секатора зменшує небезпеку несанкціонованого запуску, який може призвести до травмування ріжучим пристроєм.

в) **Під час транспортування або зберігання садового секатора ріжучий пристрій завжди має бути захищений захисним кожухом.**
Належне використання садового секатора зменшує небезпеку травмування ріжучим пристроєм.

г) **Перед тим, як витягувати застряглий зрізаний матеріал або проводити роботи з технічного обслуговування, переконайтеся в тому, що всі вимикачі вимкнено, а вилка витягнута з розетки.**
Несанкціоноване вмикання садового секатора під час витягування застряглого матеріалу, або проведення робіт з технічного обслуговування може призвести до важких травм.

д) **Тримайте садовий секатор виключно за ізольовані захватні поверхні, оскільки ріжучий інструмент може зачепити приховану електропроводку або свій кабель живлення.**
Контакт ріжучого пристрою з проводкою, що перебуває під напругою, може призвести до створення напруги в металевих деталях пристрою, що, у свою чергу, може призвести до ураження електричним струмом.

е) **Приберіть відповідну електропроводку із зони різання.**
Дроти можуть бути приховані в живій огорожі й кущах, і їх можна порізати ріжучим пристроєм.

є) **Не застосовуйте садовий секатор за поганих погодних умов, особливо, якщо є небезпека блискавкою.**
Таким чином можна знизити небезпеку удару блискавкою.

Вказівки з техніки безпеки для садових секаторів збільшеного радіусу дії

а) **Для зменшення небезпеки смертельного ураження електричним струмом за жодних обставин не використовуйте садовий секатор збільшеного радіусу дії біля електричних дротів.**
Зачіпання дротів, що знаходяться під напругою, або використання секатора біля них може призвести до важких травм або смертельного ураження електричним струмом.

б) **Під час використання завжди тримайте садовий секатор збільшеного радіусу дії обома руками.**
Під час використання завжди тримайте садовий секатор збільшеного радіусу дії обома руками, щоб не втрачати контроль над ним.

в) **Під час виконання робіт із піднятими вгору руками садовим секатором збільшеного радіусу дії надягайте захисний шолом.**
Падіння уламків може призвести до важких травм.

Перевірте живі огорожі та кущі на наявність прихованих предметів (наприклад, дротяних огорож та прихованої електропроводки).

Рекомендується використовувати автоматичний вимикач зі струмом спрацьовування 30 мА або менше.

Тримайте садовий секатор двома руками за обидві ручки.

Садовий секатор призначено для робіт, за яких користувач стоїть на землі, а не на драбині або інших не стійких поверхнях.

Перед використанням садового секатора переконайтеся в тому, що блокувальні пристрої різних рухомих частин (наприклад, подовженого штока та поворотного елемента) знаходяться в положенні блокування.

Додаткові вказівки з техніки безпеки

НЕБЕЗПЕКА! Дрібні частини можуть бути легко проковтнуті. Через поліетиленовий мішок існує небезпека задухи для маленьких дітей. Не допускайте маленьких дітей до місця збірки.

Техніка безпеки на робочому місці

Прилад застосовуйте тільки передбаченим для нього чином і способом.

Оператор або користувач несе відповідальність за нещасні випадки, що можуть трапитися з іншими особами, та небезпеку, яка може виникнути з ними або їхнім майном.

При оперуванні та транспортуванні особливо слідкуйте за безпекою третіх осіб із-за збільшеного радіуса робочої зони, коли телескопічна трубка висунута.

Небезпека спотикання. Під час роботи слідкуйте за кабелем.

НЕБЕЗПЕКА! Під час користування захисними навушниками та через шум роботи приладу можна не помітити, що до робочої зони наблизились якісь особи.

Не застосовуйте прилад за поганих погодних умов, що можуть спричинити небезпеку.

Не застосовуйте поблизу водойм.

Інформація щодо безпеки користування електричними деталями

Рекомендується застосовувати автоматичний вимикач-запобіжник, що спрацьовує у випадку витоку струму із спрацюванням при не більше 30 мА. Автоматичний вимикач-запобіжник, що спрацьовує у випадку витоку струму, перевіряйте під час кожного застосування.

Перед застосуванням кабель потрібно перевірити на наявність пошкоджень. При виявленні ознак пошкодження або старіння його потрібно замінити.

Якщо необхідна заміна з'єднувального проводу, тоді це потрібно здійснити через виробника або його представника, щоб уникнути нещасних випадків.

Не застосовуйте прилад, якщо електричні кабелі пошкоджені або зношені.

Відразу перекрийте доступ електричного струму, якщо на кабелі виявлені порізи або пошкоджена ізоляція. Не торкайтеся кабелю, поки не буде перекрито електричний струм.

Під час експлуатації не дозволяється, щоб подовжувальний шнур був змотаний. Змотаний кабель може перегрітися і зменшити потужність роботи Вашого приладу.

Перед тим як вийняти сітьову вилку, з'єднувач проводів або подовжувальний кабель, завжди спочатку перекрийте постачання електричного струму.

Вимкніть прилад, витягніть сітьову вилку з розетки і перевірте електричний кабель живлення на наявність пошкоджень і ознак старіння перед тим як змотати його для зберігання. Пошкоджений кабель не дозволяється ремонтувати; його потрібно замінити на новий кабель.

Кабель змотуйте завжди обережно і уникайте перегинів.

Підключайте тільки до мережі змінної напруги, що вказана на заводській табличці.

Ні за яких обставин не дозволяється підключати до приладу провід заземлення.

Якщо прилад неочікувано запуститься при під'єднанні, відразу відключіть його і перевірте за допомогою сервісної служби GARDENA.

НЕБЕЗПЕКА! Цей виріб під час експлуатації створює електромагнітне поле. Це поле при певних умовах може створити негативний вплив на роботу активних або пасивних медичних імплантатів. Щоб виключити небезпечні ситуації, які можуть призвести до тяжких або смертельних травм, особи з медичним імплантатом перед використанням цього виробу повинні проконсультуватися зі своїм лікарем і виробником імплантату.

Кабель

Застосовуйте тільки дозволені подовжувальні шнури згідно HD 516.

→ Запитайте свого спеціаліста-електрика.

Особиста безпека

Одягайте завжди належний одяг, захисні рукавиці і міцне взуття.

Уникайте контакту з маслом для ріжучого інструменту, особливо якщо у Вас на це алергія.

Перевірте зони користування приладом і заберіть звідти всякого типу проводи та інші сторонні предмети.

Всі установочні роботи (поворот ріжучої голівки, зміна довжини телескопічної трубки) повинні здійснюватися при насунутому захисному кожусі, а прилад при цьому не повинен опиратися на ріжучий інструмент.

Тримайте прилад завжди правильно двома руками за обидві ручки Ⓐ і Ⓑ **[зобр. S1]**.

Перед застосуванням та після нанесення сильного удару машину слід перевірити на наявність ознак зношення або пошкодження. При необхідності проведіть відповідні ремонтні роботи.

Ніколи не намагайтеся працювати з некомплектним або модифікованим без дозволу виробника приладом.

Застосування і догляд за електроінструментами

Ви повинні знати як вимкнути прилад у випадку необхідності.

Ніколи не тримайте прилад за пристрій захисного відключення.

Не користуйтеся приладом, якщо пристрої захисного відключення (захисний кожух, блокатор ріжучих ножів) пошкоджені.

Під час застосування приладу не дозволяється використовувати драбину.

Витягніть сітьову вилку:

– перед тим як залишити прилад без нагляду;
– перед тим як зняти блокування;
– перед тим як перевірити або почистити прилад, чи провести над ним якісь роботи;
– якщо сучкоріз-пилка наштовхнувся на який-небудь предмет. Після цього прилад дозволяється застосовувати тільки тоді, коли Ви повністю переконаєтеся, що весь прилад знаходиться у надійному для експлуатації стані;
– якщо прилад почне надзвичайно сильно вібрувати. В цьому випадку його потрібно негайно перевірити. Надмірне вібрування може спричинити травми.
– перед тим як передати прилад якійсь іншій особі.

Прилад використовуйте тільки в діапазоні температур від 0 °C до 40 °C.

Догляд і зберігання

НЕБЕЗПЕКА ПОРАНЕННЯ!

Не торкайтеся ріжучого інструменту.

→ Після закінчення роботи або під час робочої перерви насувайте захисний кожух.

Всі гайки, болти і гвинти повинні бути міцно закручені, щоб гарантувати надійний стан експлуатації приладу.

Якщо прилад в процесі експлуатації став гарячим, то перед зберіганням дайте йому охолонути.

2. МОНТАЖ

В комплект поставки входять кущоріз, ріжучий інструмент, захисний кожух та інструкція з експлуатації.

НЕБЕЗПЕКА! Небезпека отримання травми!

Небезпека порізу, якщо прилад включиться без нагляду

→ Перед проведенням монтажу приладу переконайтеся, що сітьова вилка вийнята, а захисний кожух ① насунутий на ріжучий інструмент ② [зобр. A1].

Монтаж телескопічної ручки [зобр. A2/A3]:

1. Вставте телескопічну трубку ③ до упору в блок мотора ④. При цьому обидві мітки Ⓜ повинні знаходитися друг проти друга.
2. Затягніть сіру гайку ⑤.

3. ОБСЛУГОВУВАННЯ

НЕБЕЗПЕКА! Небезпека отримання травми!

Небезпека порізу, якщо прилад включиться без нагляду.

→ Перед підключенням, установкою або транспортуванням приладу витягніть сітьову вилку і насуньте захисний кожух ① на ріжучий інструмент ② [зобр. A1].

Підключення кущоріза [зобр. O1]:

НЕБЕЗПЕКА! Ураження струмом!

Можливе пошкодження з'єднувального проводу ⑥, якщо подовжувальний шнур ⑦ не прокладений в пристрій для розвантаження проводу від напруги ⑧.

→ Перед оперуванням з приладом прокладіть подовжувальний шнур ⑦ в пристрій для розвантаження проводу від напруги ⑧.

→ При підключенні приладу не тримайте його за захисний кожух ①.

1. Прокладіть подовжувальний кабель ⑦ із скобою в пристрій для розвантаження проводу ⑧ і міцно затягніть його.
2. Вставте вилку ⑭ приладу в з'єднувальну муфту ⑮ подовжувального шнуру.
3. Подовжувальний шнур ⑦ вставте в сітьову розетку 230 В.

Робочі позиції:

Прилад може працювати в 4 робочих положеннях (зображення подібні).

- **[Зобр. O2]: Бокова стрижка: Телескопічна трубка складена**
- **[Зобр. O3]: Висока вертикальна стрижка: Телескопічна ручка подовжена**
- **[Зобр. O4]: Висока горизонтальна стрижка: Блок мотора установлено під кутом 75°, телескопічна трубка висунута**
- **[Зобр. O5]: Низька стрижка: Блок мотора установлено під кутом – 60°, телескопічна трубка висунута**

Запустіть секатор [зобр. A1/O6]:

НЕБЕЗПЕКА! Небезпека отримання травми!

Існує небезпека поранення, якщо прилад не вимикається при відпущенні пускової кнопки!

→ Ніколи не перекривайте роботу запобіжних пристроїв (наприклад, зафіксувавши блокатор включення ⑪ та/або пускову кнопку ⑬ на ручці).

Запуск:

Прилад оснащений блокатором включення ⑪ для захисту від мимовільного включення.

1. Зняти захисний кожух ① з ріжучого інструмента ②.
2. Прилад тримайте однією рукою за телескопічну трубку, а іншою рукою – за ручку ⑫.
3. Блокатор включення ⑪ висуньте вперед, а потім натисніть пускову кнопку ⑬.
   Прилад запуститься.
4. Відпустіть блокатор включення ⑪.

Зупинка:

1. Відпустіть пускову кнопку ⑬.
2. Насунути захисний кожух ① на ріжучий інструмент ②.

Нахил моторного блоку [зобр. O7]:

Для високої та низької обрізки моторний блок ④ може нахилятися кроками на 15° від 75° до – 60°.

1. Оранжеву кнопку ⑨ тримайте натиснутою.
2. Нахиліть моторний блок ④ в потрібну сторону.
3. Відпустіть оранжеву кнопку ⑨ і зафіксуйте моторний блок ④.

uk

Висунення телескопічної трубки [зобр. O8]:

Для високої та низької різки телескопічна трубка ③ може плавно подовжуватися до 45 см.

1. Відпустіть оранжеву гайку ⑩.
2. Висуньте телескопічну трубку ③ на потрібну довжину.
3. Знову міцно закрутіть оранжеву гайку ⑩.

4. ДОГЛЯД

[Зобр. A1]:

НЕБЕЗПЕКА! Небезпека отримання травми!
Небезпека порізу, якщо прилад включиться без нагляду.

→ **Перед проведенням робіт з догляду за приладом переконайтеся, що сітьова вилка витягнута, а захисний кожух ① насунутий на ріжучий інструмент ②.**

Почистіть секатор:

НЕБЕЗПЕКА! Небезпека отримання травми!
Загроза отримання травми і ризик пошкодження виробу.

→ **Не очищуйте виріб водою або під струменем води (особливо під високим тиском).**

→ **Не очищуйте хімікатами, включаючи бензин, або розчинниками. Деякі з них можуть пошкодити важливі пластикові деталі.**

Вентиляційні отвори мають бути завжди чистими.

1. Чистіть прилад вологою ганчіркою.
2. Чистіть вентиляційний отвір м'якою щіткою (не викруткою).
3. Ріжучий інструмент ② змащуйте маслом низької в'язкості (наприклад, GARDENA Масло для догляду **арт. 2366**). При цьому уникайте контакту з пластмасовими деталями.

5. ЗБЕРІГАННЯ

Виведення з експлуатації [зобр. A1]:

Виріб повинен зберігатися в недоступному для дітей місці.

1. Витягніть сітьову вилку.
2. Почистіть прилад (див. 4. ДОГЛЯД) і насуньте захисний кожух ① на ріжучий інструмент ②.
3. Зберігайте прилад в сухому, захищеному від морозу місці.

6. УСУНЕННЯ НЕСПРАВНОСТЕЙ

НЕБЕЗПЕКА! Небезпека отримання травми!
Небезпека порізу, якщо прилад включиться без нагляду.

→ **Перед усуненням неполадок приладу переконайтеся в тому, що витягнута сітьова вилка, а захисний кожух насунутий на ① ріжучий інструмент ② [зобр. A1].**

Проблема	Можлива причина	Спосіб усунення
Прилад не запускається	Подовжувальний шнур не вставлений або пошкоджений.	→ Вставте подовжувальний шнур або замініть його при необхідності.
	Ніж заблокований.	→ Вилучіть сторонні предмети.
Прилад більше не вимикається	Пускова кнопка зажата.	→ Витягніть сітьову вилку і відпустіть пускову кнопку.
Малюнок на поверхні зрізаного дерева не чіткий	Ріжучий інструмент ступився або пошкоджений.	→ Замініть ріжучий інструмент через сервісний центр GARDENA.

ВКАЗІВКА: в разі інших несправностей зверніться, будь ласка, до сервісного центру GARDENA. Ремонтні роботи повинні виконуватися тільки сервісними центрами GARDENA, а також спеціалізованими фірмами, які сертифіковані компанією GARDENA.

7. ТЕХНІЧНІ ХАРАКТЕРИСТИКИ

Телескопічний кущоріз	Одиниця вимірювання	Значення (арт. 8883)
Споживна потужність мотора	Вт	500
Мережева напруга/ Частота мережі	В / Гц	230 / 50
Кількість ходів	/ мін.	1.600
Довжина ножів	см	48
Розкриття ножів	мм	25
Границі висуву телескопічної ручки	см	0 – 45
Вага (около)	кг	4,1
Рівень звукового тиску L_{pA} [1] **Похибка k_{pA}**	дБ(А)	83 3,0
Рівень звукової потужності L_{WA} [2]: виміряний/гарантований	дБ(А)	96 / 98
Вібрація при навантаженні на руку a_{vhw} [1]	м/с²	3,8 ± 1,5

Метод вимірювань згідно з: [1] EN 62841-4-2 [2] RL 2000/14/EG

ВКАЗІВКА: вказане емісійне значення вібрації було виміряно відповідно до стандартного методу випробувань і може бути використано при порівнянні електроінструментів один з одним. Це значення може бути також використано для попередньої оцінки цього впливу. Емісійне значення вібрації може варіюватися під час дійсного використання електроінструменту.

8. КОМПЛЕКТУЮЧІ/ЗАПЧАСТИНИ

Масло для догляду за деталями від GARDENA	Збільшує термін служби ріжучого інструменту.	**арт. 2366**

9. СЕРВІСНЕ ОБСЛУГОВУВАННЯ

Контактну інформацію нашого відділу обслуговування можна знайти за посиланням: www.gardena.com/contact

10. УТИЛІЗАЦІЯ

Утилізація виробу:
(відповідно до Директиви 2012/19/ЄС)

Виріб не можна утилізувати зі звичайними побутовими відходами. Він повинен бути утилізований відповідно до місцевих чинних стандартів з охорони навколишнього середовища.

ВАЖЛИВО!

→ Утилізуйте виріб у або за допомогою місцевого спеціалізованого збірного пункту з утилізації.

ro Trimmer telescopic pentru gard

1. INSTRUCȚIUNI DE SIGURANȚĂ . . . 77
2. MONTAJUL . . . 78
3. OPERAREA . . . 79
4. ÎNTREȚINEREA . . . 79
5. DEPOZITAREA . . . 79
6. REMEDIEREA DEFECȚIUNILOR . . . 79
7. DATE TEHNICE . . . 79
8. ACCESORII/PIESE DE SCHIMB . . . 80
9. SERVICE . . . 80
10. ELIMINARE CA DEȘEU . . . 80

Traducerea instrucțiunilor originale.

Produsul nu este destinat utilizării de către persoane (inclusiv copii) cu capacități fizice, senzoriale sau intelectuale reduse sau de către persoane fără experiență și/sau cunoștințe necesare,

exceptând cazul în care aceste persoane sunt supravegheate de o persoană responsabilă pentru siguranța lor sau dacă au primit instrucțiuni de la aceasta referitor la utilizarea produsului. Copiii trebuie să fie supravegheați pentru asigurarea faptului că nu se joacă cu produsul.

Utilizare conform destinației:

Trimmerul telescopic pentru gard GARDENA este destinat tăierii tufișurilor, gardurilor vii, arbuștilor și plantelor târâtoare în gospodării și grădini de hobby.

PERICOL! Leziuni corporale!

→ **Nu este permisă utilizarea aparatului pentru tăierea pajiștii/ marginilor pajiștii sau pentru tocare în scopul compostării.**

1. INSTRUCȚIUNI DE SIGURANȚĂ

IMPORTANT!
Citiți atent instrucțiunile de utilizare și păstrați-le pentru o utilizare ulterioară.

Dacă nu este utilizat corespunzător, acest produs poate fi periculos! Produsul poate provoca răni grave utilizatorului și persoanelor din jur, din acest motiv, trebuie respectate avertismentele și instrucțiunile privind siguranța pentru a asigura securitatea și eficiența utilizării produsului. Utilizatorul este responsabil de respectarea avertismentelor și instrucțiunilor privind siguranța din acest manual și de pe produs. Utilizați produsul numai dacă cutia pentru iarbă sau capacele de protecție livrate de producător sunt montate în poziția corectă.

Simbolurile de pe produs:

Citiți instrucțiunile de utilizare.

Purtați protecție pentru ochi și urechi.

Pericol – Țineți mâinile la distanță de cuțite.

Nu expuneți aparatul ploii sau umidității.
În caz de ploaie nu lăsați aparatul afară.

Detașați conectorul de alimentare,
dacă s-a deteriorat sau s-a tăiat cablul.

Pericol de moarte prin electrocutare!
Mențineți o distanță minimă de 10 m față de conductele electrice.

Instrucțiuni generale de siguranță

Instrucțiuni generale de siguranță pentru scule electrice

AVERTISMENT!

Citiți toate instrucțiunile de siguranță, instrucțiunile de utilizare, ilustrațiile și datele tehnice aferente acestei scule electrice. *Respectarea neglijentă a instrucțiunilor de siguranță și a instrucțiunilor de utilizare poate duce la electrocutare, incendiu și/sau accidente grave.*

Păstrați instrucțiunile de siguranță și instrucțiunile de utilizare pentru o utilizare ulterioară. *Noțiunea de „sculă electrică" folosită în instrucțiunile de siguranță se referă atât la sculele electrice alimentate de la rețea (cu cablu) cât și la sculele electrice cu baterie (fără cablu).*

1) Siguranța la locul de muncă

a) **Țineți curat domeniul de lucru și asigurați o iluminare bună.** *Domeniile de lucru dezordonate și neiluminate pot duce la accidente.*

b) **Nu lucrați cu sculele electrice în medii explozive cu lichide, gaze sau prafuri inflamabile.** *Sculele electrice produc scântei care pot aprinde prafurile sau aburii.*

c) **În timpul utilizării sculelor electrice țineți la distanță copii și orice alte persoane.** *În cazul distragerii atenției puteți pierde controlul aparatului.*

2) Siguranța electrică

a) **Fișa de conectare a sculei electrice trebuie să se potrivească la priză. Este interzisă modificarea de orice fel a fișei. Nu folosiți prize adaptoare pentru sculele electrice cu pământare.** *Fișele nemodificare și prizele potrivite reduc pericolul electrocutării.*

b) **Evitați contactul corpului dumneavoastră cu suprafețe pământate cum ar fi țevile, sistemele de încălzire, sobele și frigiderele.** *Pericolul de electrocutare este mai mare dacă corpul dumneavoastră este pământat.*

c) **Feriți sculele electrice de ploaie și umiditate.** *Pătrunderea apei în sculele electrice măresc riscul de electrocutare.*

d) **Nu abuzați de cablul de alimentare prin folosirea acestuia pentru transportul, suspendarea sau pentru scoaterea din priză a sculei electrice. Feriți cablul de căldură, ulei, muchii ascuțite sau părțile în mișcare ale aparatului.** *Cablurile deteriorate sau încurcate cresc riscul electrocutării.*

e) **Dacă lucrați cu scula electrică în aer liber, folosiți numai cabluri prelungitoare destinate utilizării în aer liber.** *Folosirea unui cablu prelungitor potrivit pentru utilizarea în aer liber reduce riscul electrocutării.*

f) **Dacă utilizarea sculei electrice într-un loc umed este inevitabilă, folosiți o siguranță diferențială (RCD).** *Utilizarea unei siguranțe diferențiale (RCD) reduce riscul electrocutării.*

3) Siguranța persoanelor

a) **Fiți vigilent, urmăriți lucrul și mențineți-vă simțul realității atunci când folosiți o sculă electrică. Nu folosiți sculele electrice dacă sunteți obosit sau sunteți sub influența drogurilor, alcoolului sau medicamentelor.** *Un moment de neatenție în timpul utilizării sculelor electrice poate duce la leziuni grave.*

b) **Purtați echipament de protecție individuală și purtați întotdeauna ochelari de protecție.** *Purtarea echipamentelor de protecție individuală, cum ar fi masca împotriva prafului, încălțămintea de protecție antiderapantă, casca de protecție sau căștile de protecție auditivă, corespunzător tipului și utilizării sculei electrice, reduce riscul rănirilor.*

c) **Evitați punerea în funcțiune accidentală. Înainte de ridicarea sau transportul sculei electrice, conectarea la sursa de curent și/sau conectarea bateriei asigurați-vă că scula electrică este oprită.** *Transportul sculelor electrice cu degetul pe comutator sau alimentarea acestora cu aparatul pornit poate duce la accidente.*

d) **Înainte de pornirea sculei electrice îndepărtați sculele folosite pentru reglare sau cheile fixe.** *O sculă sau o cheie aflată pe o piesă în rotație a aparatului poate duce la accidente.*

e) **Evitați pozițiile anormale ale corpului. Să aveți întotdeauna o poziție stabilă și păstrați-vă întotdeauna echilibrul.** *Astfel veți avea un control mai bun al sculei electrice în situații neașteptate.*

f) **Purtați o îmbrăcăminte adecvată. Nu purtați haine largi sau bijuterii. Țineți-vă la distanță părul, hainele și mănușile de piesele aflate în mișcare.** *Hainele lejere, bijuteriile sau părul lung pot fi prinse de piesele aflate în mișcare.*

g) **Dacă este posibilă montarea dispozitivelor de aspirare și colectare a prafului, atunci acestea trebuie conectate și utilizate corect.** *Folosirea dispozitivelor de aspirare a prafului poate reduce pericolele legate de praf.*

h) **Nu vă bazați pe o siguranță greșită și nu ignorați regulile de siguranță pentru scule electrice, chiar dacă sunteți familiarizat prin utilizarea multiplă a sculei electrice.** *Comportamentul neglijent poate cauza accidentări grave în doar câteva fracțiuni de secundă.*

4) Utilizarea și mânuirea sculelor electrice

a) **Nu suprasolicitați aparatul. Folosiți scula electrică potrivită pentru munca pe care o efectuați.** *Cu o sculă electrică potrivită veți lucra mai bine și mai sigur în domeniul de sarcină specificat.*

b) **Nu folosiți sculele electrice cu comutatorul defect.** *Sculele electrice care nu pot fi pornite sau oprite, sunt periculoase și trebuie reparate.*

c) **Înainte de efectuarea reglajului aparatului sau înlocuirea pieselor sau depunerea aparatului scoateți fișa din priză și/sau scoateți bateria din aparat.** *Aceste măsuri de prevenție împiedică pornirea accidentală a sculei electrice.*

d) **Păstrați sculele electrice nefolosite într-un loc neaccesibil copiilor. Nu lăsați să folosească aparatul persoanele care nu cunosc aparatul sau care nu au citit aceste instrucțiuni de utilizare.** *În mâinile unei persoane fără experiență aceste scule electrice pot fi periculoase.*

e) **Întrețineți cu grijă sculele electrice. Controlați piesele în mișcare dacă acestea funcționează impecabil și nu se blochează, verificați dacă sunt piese rupte sau deteriorate care pot afecta funcționarea sculei electrice. Înainte de utilizarea aparatului reparați piesele deteriorate.** *De multe ori cauza accidentelor este întreținerea defectuoasă a sculelor electrice.*

f) **Mențineți sculele de tăiere ascuțite și curate.** *Sculele de tăiere cu muchii ascuțite se blochează mai greu și sunt mai ușor de dirijat.*

g) **Folosiți sculele electrice, accesoriile, sculele aplicate etc. conform acestor instrucțiuni. Pentru aceasta țineți cont de condițiile de lucru și de activitatea ce trebuie efectuată.** *Utilizarea sculelor electrice pentru alte scopuri decât cele prevăzute, poate duce la situații periculoase.*

h) **Mențineți mânerele și suprafețele de prindere uscate, curate și libere de ulei și grăsime.** *Mânerele și suprafețele de prindere alunecoase nu permit o operare și o comandă sigură a sculei electrice în situații neprevăzute.*

5) Service

Repararea sculelor electrice se va face numai de către un personal de specialitate calificat și numai cu piese de schimb originale.
Astfel se asigură menținerea securității sculelor electrice.

Instrucțiuni de siguranță pentru trimmere de gard viu

a) **Țineți la distanță părțile corpului de cuțitul de tăiere. Nu încercați să îndepărtați materialul tăiat sau să țineți cu mâna materialul de tăiat în timp ce cuțitul este în funcțiune.**

ro

Cuțitele se mișcă inerțial după oprirea întrerupătorului. Un moment de neatenție la utilizarea trimmerului de gard viu poate cauza leziuni grave.

b) **Trimmerul de gard viu cu cuțitul oprit se va ține de mâner și nu se apropie degetele de întrerupătorul de putere.**
Prinderea corectă a trimmerului de gard viu reduce pericolul de funcționare neintenționată cauzând astfel o accidentare din cauza cuțitului.

c) **La transportul sau depozitarea trimmerului de gard viu, capacul se trage întotdeauna peste cuțite.**
Mânuirea corespunzătoare a trimmerului de gard viu reduce pericolul de accidentare din cauza cuțitului.

d) **Asigurați-vă de faptul că toate întrerupătoarele sunt oprite și că este scos ștecărul de rețea înaintea îndepărtării vegetației prinse sau a întreținerii mașinii.**
O exploatare neașteptată a trimmerului de gard viu la îndepărtarea materialului prins poate cauza vătămări grave.

e) **Țineți trimmerul de gard viu numai de suprafețele de prindere izolate, deoarece cuțitul de tăiere poate lovi cablurile electrice ascunse sau propriul cablu de alimentare.**
Contactul cuțitelor cu un conductor sub tensiune poate pune sub tensiune și piesele metalice ale aparatului și poate cauza electrocutarea.

f) **Toate cablurile se țin la distanță față de zona de tăiere.**
Cablurile pot fi ascunse în garduri vii şi tufişuri şi pot fi tăiate accidental cu cuțitul.

g) **Nu folosiți trimmerul de gard viu în condiții meteorologice nefavorabile, mai ales dacă există pericol de trăsnet.**
Aceasta reduce pericolul unei lovituri de trăsnet.

Instrucțiuni de siguranță pentru trimmere de gard viu cu rază de acțiune extinsă

a) **Reduceți pericolul unei electrocutări fatale prin neutilizarea trimmerului de gard viu cu rază de acțiune extinsă în apropierea cablurilor electrice.**
Contactul sau utilizarea în apropierea cablurilor electrice poate cauza accidentări grave sau electrocutare fatală.

b) **Operați trimmerului de gard viu cu rază de acțiune extinsă întotdeauna cu ambele mâini.**
Țineți trimmerul de gard viu cu rază de acțiune extinsă cu ambele mâini pentru a evita pierderea controlului.

c) **Purtați cască de protecție la utilizarea trimmerului de gard viu cu rază extinsă peste înălțimea capului.** *Resturile căzute pot cauza accidentări grave.*

Căutați în garduri vii şi în tufişuri dacă există obiecte ascunse (de ex. împrejmuire cu sârmă şi conductori ascunşi).

Se recomandă utilizarea unui întrerupător de protecție pentru curenți vagabonzi cu o intensitate de declanşare de 30 mA sau mai mică.

Țineți trimmerul de gard viu cu ambele mâini de ambele mânere.

Trimmerul de gard viu este prevăzut pentru lucrările în care operatorul stă pe sol și nu pe o scară sau altă suprafață instabilă.

Înaintea utilizării trimmerului de gard viu asigurați-vă de faptul că elementele de blocare ale tuturor pieselor (de ex. ale tijei extinse și ale elementului rabatabil), se află în poziția de blocare.

Instrucțiuni de siguranță suplimentare

PERICOL! Piesele mai mici pot fi înghițite. Punga de polietilenă înseamnă pericol de asfixiere pentru copiii mici. În timpul montajului țineți la distanță copiii mici.

Siguranța la locul de muncă

Utilizați aparatul numai în modul prevăzut destinației sale.

Operatorul sau utilizatorul este responsabil pentru accidentele suferite de alte persoane și pentru pericolul la care au fost expuse persoanele sau proprietatea lor.

Țineți cont în mod deosebit de periclitarea terților în timpul operării și transportării, din cauza razei mărite de lucru, dacă tubul telescopic este extins.

Pericol de împiedicare. În timpul lucrărilor aveți grijă de cablu.

PERICOL! Datorită protecție auditive purtate și datorită zgomotului este posibil să nu observați dacă se apropie cineva.

Nu folosiți aparatul în caz de pericol de furtună.

Nu utilizați aparatul în apropierea apelor.

Date referitoare la siguranță în timpul utilizării pieselor electrice

Se recomandă utilizarea unui dispozitiv de curenți diferențiali reziduali de max. 30 mA. La fiecare utilizare verificați dispozitivul de curenți diferențiali reziduali.

Înainte de utilizare cablul trebuie verificat cu privire la deteriorări. În caz de indicii cu privire la o deteriorare sau uzură, trebuie înlocuit.

Dacă este nevoie de înlocuirea cablului de conexiune, aceasta trebuie efectuată de către producător sau reprezentantul său, pentru a evita potențialele amenințări la adresa siguranței.

Nu utilizați aparatul, dacă s-a deteriorat sau s-a uzat cablul electric.

Întrerupeți imediat alimentarea cu curent electric, în cazul în care cablul prezintă tăieturi sau izolarea este deteriorată. Nu atingeți cablul, până nu se întrerupe alimentarea cu curent electric.

În timpul operării cablul de prelungire nu poate fi înfășurat. Cablurile înfășurate se pot supraîncălzi și reduc performanța aparatului dumneavoastră.

Mai întâi întrerupeți întotdeauna alimentarea cu curent electric înainte de îndepărtarea unui conector, colier de cablu sau a unui cablu prelungitor.

Opriți aparatul, detașați conectorul din priză și verificați cablul de alimentare electric cu privire la deteriorări sau semne ale uzurii, înainte să înfășurați cablul pentru depozitare. Nu este permisă repararea cablului deteriorat, trebuie înlocuit cu un cablu nou.

Înfășurați întotdeauna cu grijă cablul pentru evitarea ruperii.

Se va conecta numai la tensiunea de curent alternativ specificată pe plăcuța de tip.

Este interzisă conectarea unui cablu de împământare undeva pe aparat.

Dacă la cuplare aparatul pornește neașteptat, decuplați-l imediat și duceți aparatul la centrul de service GARDENA pentru verificare.

PERICOL! În timpul funcționării acest produs generează un câmp electromagnetic. În anumite condiții acest câmp poate afecta funcționarea implanturilor medicale active sau pasive. Pentru a exclude situațiile care pot însemna accidentare gravă sau mortală, persoanele cu implanturi medicale trebuie să-și consulte medicul sau producătorul implantului înainte de utilizarea acestui produs.

Cablul

Utilizați numai cabluri prelungitoare conforme cu HD 516.

→ Consultați-vă cu electricianul dumneavoastră.

Siguranța personală

TPurtați întotdeauna îmbrăcăminte adecvată, mănuși de protecție și încălțăminte sigură.

Evitați contactul cu uleiul cuțitului, îndeosebi dacă sunteți alergici la el.

Verificați zonele unde intenționați să folosiți aparatul și îndepărtați orice sârmă și alte obiecte străine.

Toate activitățile de reglaj (înclinarea capului de tăiere, modificarea lungimii țevii telescopice) se vor efectua cu apărătorul montat și aveți grijă să nu rezemați de cuțit aparatul.

Țineți bine aparatul întotdeauna cu ambele mâini de ambele mânere Ⓐ și Ⓑ **[Fig. S1]**.

Înainte de utilizare și după un șoc puternic mașina trebuie supusă la o verificare cu privire la urmele unei uzuri sau deteriorări. În caz de nevoie, efectuați lucrările de reparație corespunzătoare.

Nu încercați în nicio împrejurare să lucrați cu un aparat incomplet sau supus unor modificări neautorizate.

Utilizarea și întreținerea sculelor electrice

Ar trebui să știți, cum se oprește aparatul în caz de urgență.

Nu țineți niciodată aparatul de un dispozitiv de protecție.

Nu utilizați aparatul dacă dispozitivele de protecție (apărător, opritorul rapid al cuțitului) sunt deteriorate.

Este interzisă folosirea scărilor în timpul utilizării aparatului.

Detașați conectorul de alimentare:

– înainte ca aparatul să rămână nesupravegheat;
– înainte de îndepărtarea unui blocaj;
– înainte de verificarea sau curățarea aparatului sau înainte de a efectua lucrări la acesta;
– când întâlniți un obiect. Aparatul poate fi folosit din nou numai după ce se asigură în mod absolut că aparatul complet se află într-o stare de funcționare sigură:
– când aparatul începe să vibreze puternic. În acest caz trebuie verificat imediat. Vibrarea excesivă poate cauza leziuni.
– înainte să înmânați unei alte persoane aparatul.

Utilizați aparatul numai la temperaturi între 0 °C și 40 °C.

Întreținerea și depozitarea

PERICOL DE ACCIDENTARE!
Nu atingeți cuțitul.

→ La finalizarea lucrării sau la întreruperea ei împingeți pe aparat apărătorul.

Pentru a asigura o stare de funcționare sigură a aparatului, toate piulițele, bolțurile și șuruburile trebuie strânse ferm.

În cazul în care aparatul a devenit fierbinte în timpul funcționării, lăsați aparatul să se răcească înainte de depozitare.

2. MONTAJUL

În pachetul de livrare sunt incluse trimerul de gard viu, cuțitul, apărătorul și instrucțiunile de utilizare.

PERICOL! Leziuni corporale!
Pornirea involuntară a aparatului poate cauza leziuni tăiate.

→ Înainte de montajul aparatului asigurați-vă că s-a detașat conectorul de alimentare și apărătorul ① este împins peste cuțit ② [Fig. A1].

Montarea tijei telescopice [Fig. A2/A3]:

1. Tubul telescopic ③ se introduce până la opritor în unitatea motorului ④. Pentru aceasta cele două marcaje Ⓜ trebuie să fie față în față.
2. Strângeți piulița gri ⑤.

ro

3. OPERAREA

PERICOL! Leziuni corporale!
Pornirea involuntară a aparatului poate cauza leziuni tăiate.
→ Înainte de conectarea, reglarea sau transportul aparatului detașați conectorul de alimentare și împingeți apărătorul ① peste cuțit ② [Fig. A1].

Conectarea trimmerului de gard viu [Fig. O1]:

PERICOL! Electrocutare!
Deteriorarea cablului de conexiune ⑥, în cazul în care cablul prelungitor ⑦ nu este introdus în dispozitivul de susținere a cablului ⑧.
→ Înainte de operare introduceți cablul prelungitor ⑦ în dispozitivul de susținere a cablului ⑧.
→ La conectare nu țineți aparatul de apărător ①.

1. Introduceți cablul prelungitor ⑦ sub forma unei bucle în dispozitivul de susținere a cablului ⑧ și strângeți.
2. Cuplați conectorul ⑭ aparatului în dispozitivul de cuplare ⑮ al cablului prelungitor.
3. Cuplați cablul prelungitor ⑦ la o priză de 230 V.

Pozițiile de lucru:

Aparatul poate fi folosit în 4 poziții de lucru (similar imaginilor).

- **[Fig. O2]: Tăierea laterală: Retractarea tubului telescopic**
- **[Fig. O3]: Tăierea verticală la înălțime: Tubul telescopic prelungit**
- **[Fig. O4]: Tăierea orizontală la înălțime: Unitatea motorului înclinată cu 75°, tubul telescopic extins**
- **[Fig. O5]: Tăierea la mică înălțime: Unitatea motorului înclinată cu – 60°, tubul telescopic extins**

Pornirea trimmerului de gard viu [Fig. A1/O6]:

PERICOL! Leziuni corporale!
Pericol de accidentare, dacă aparatul nu se oprește la eliberarea butonului de pornire!
→ Nu șuntați în niciun caz dispozitivele de siguranță (de ex. prin legarea butonului de blocare ⑪ și/sau de pornire ⑬ de mâner).

Pornire:

Aparatul este dotat cu un dispozitiv de blocare a pornirii ⑪ împotriva pornirii accidentale

1. Trageți jos apărătorul ① de pe cuțit ②.
2. Țineți aparatul cu o mână de tubul telescopic, iar cu cealaltă mână de mâner ⑫.
3. Dispozitivul de blocare a pornirii ⑪ se împinge în față și apoi se apasă tasta de pornire ⑬.
   Aparatul pornește.
4. Eliberați blocarea pornirii ⑪.

Oprire:

1. Eliberați butonul de pornire ⑬.
2. Apărătorul ① se trage peste cuțit ②.

Înclinarea unității motorului [Fig. O7]:

Pentru tăierea la înălțime sau aproape de sol, unitatea motorului ④ poate fi înclinată în pași de 15° de la 75° până la – 60°.

1. Țineți apăsată tasta portocalie ⑨.
2. Înclinați unitatea motorului ④ în direcția dorită.
3. Eliberați tasta portocalie ⑨ și blocați unitatea motorului ④.

Extinderea tubului telescopic [Fig. O8]:

Pentru tăierea la înălțime și aproape de sol tubul telescopic ③ poate fi extins fără trepte cu până la 45 de cm.

1. Slăbiți piulița portocalie ⑩.
2. Extindeți tubul telescopic ③ la lungimea dorită.
3. Strângeți din nou piulița portocalie ⑩.

4. ÎNTREȚINEREA

[Fig. A1]:

PERICOL! Leziuni corporale!
Pornirea involuntară a aparatului poate cauza leziuni tăiate.
→ Înainte de întreținerea aparatului asigurați-vă că s-a detașat conectorul de alimentare și apărătorul ① este împins peste cuțit ②.

Curățarea trimmerului de gard viu:

PERICOL! Leziuni corporale!
Pericol de accidentare şi pericol de deteriorare a produsului.
→ Nu curățați produsul cu apă sau cu jet de apă (în special nu cu jetul de înaltă presiune).
→ Nu curățați cu chimicale, inclusiv benzină sau solvenți. Unele dintre acestea pot deteriora piese importante din material plastic.

Fantele de aerisire trebuie să fie întotdeauna curate.

1. Aparatul se curăță cu o lavetă umedă.
2. Fantele de ventilație se curăță cu o perie moale (nu cu o șurubelniță).
3. Cuțitul ② se unge cu un ulei cu viscozitate redusă (de ex. GARDENA, Ulei de întreținere, **art. 2366**). Totodată evitați contactul cu piesele din plastic.

5. DEPOZITAREA

Scoaterea din funcțiune [Fig. A1]:

Produsul trebuie depozitat într-un loc neaccesibil copiilor.

1. Detașați conectorul de alimentare.
2. Se curăță aparatul (vezi 4. ÎNTREȚINEREA) și apărătorul ① se împinge peste cuțit ②.
3. Aparatul se va depozita într-un loc uscat, ferit de îngheț.

6. REMEDIEREA DEFECȚIUNILOR

PERICOL! Leziuni corporale!
Pornirea involuntară a aparatului poate cauza leziuni tăiate.
→ Înainte de remedierea defecțiunilor aparatului asigurați-vă că s-a detaşat conectorul de alimentare şi apărătorul ① este împins peste cuțit ② [Fig. A1].

Problemă	Cauză posibilă	Remediu
Aparatul nu porneşte	Cablul prelungitor nu este cuplat sau este deteriorat.	→ Cuplați cablul prelungitor sau înlocuiți-l, în caz de nevoie.
	Cuțit blocat.	→ Îndepărtați obstacolul.
Aparatul nu mai poate fi oprit	Butonul de pornire este înțepenit.	→ Detaşați conectorul de alimentare şi desprindeți butonul de pornire.
Suprafața de tăiere nu este curată	Cuțitul este bont sau deteriorat.	→ Schimbați cuțitul prin GARDENA Service.

NOTĂ: În caz de alte defecțiuni adresați-vă centrului de service GARDENA. Reparațiile vor fi efectuate în exclusivitate de centrele de service GARDENA şi de dealeri autorizați de GARDENA.

7. DATE TEHNICE

Trimmer telescopic pentru gard	Unitate	Valoare (art. 8883)
Putere absorbită motor	W	500
Tensiunea de rețea/ Frecvența de rețea	V / Hz	230 / 50
Număr de curse	/ min.	1.600

ro

Trimmer telescopic pentru gard	Unitate	Valoare (art. 8883)
Lungimea cuțitului	cm	48
Deschiderea cuțitului	mm	25
Domeniul de extindere al tubului telescopic	cm	0 – 45
Greutate (aprox.)	kg	4,1
Presiune acustică L_{pA} [1] **Incertitudine k_{pA}**	dB (A)	83 3,0
Nivel de putere acustică L_{WA} [2]: măsurat/garantat	dB (A)	96 / 98
Vibrații transmise sistemului mână-braț a_{vhw} [1]	m/s^2	3,8 ± 1,5

Procedura de măsurare conform: [1] EN 62841-4-2 [2] RL 2000/14/EG

NOTĂ: Emisia de vibrații a fost măsurată corespunzător unei proceduri de verificare standardizate și poate fi folosită pentru compararea sculelor electrice. Această valoare poate fi folosită și pentru evaluarea prealabilă a expunerii. Emisia de vibrații poate varia în timpul utilizării reale a sculei electrice.

8. ACCESORII / PIESE DE SCHIMB

GARDENA Spray de curatare Prelungește durata de viață a cuțitului. **art. 2366**

9. SERVICE

Informațiile de contact actuale pentru departamentul nostru de service sunt disponibile online la: www.gardena.com/contact

10. ELIMINARE CA DEȘEU

Eliminarea produsului la deșeuri:
(conform directivei 2012/19/UE)

Este interzisă dispunerea produsului ca gunoi menajer obișnuit. Acesta trebuie dispus ca deșeu conform prescripțiilor locale de protecția mediului.

IMPORTANT!

→ Dispuneți ca deșeu produsul prin sau de către punctele de colectare și reciclare locale.

tr Teleskopik çit budayıcısı

1. EMNIYET BILGILERI 80
2. MONTAJ 82
3. KULLANIM 82
4. BAKIM 82
5. DEPOLAMA 83
6. HATA GİDERME 83
7. TEKNİK ÖZELLİKLER 83
8. AKSESUAR / YEDEK PARÇALAR 83
9. SERVIS 83
10. TASFIYE 83

Orijinal kullanma kılavuzunun çevirisi.

Bu ürün, güvenliğinden sorumlu bir kişi tarafından gözetim altında olmadığı ya da bu kişi tarafından ürünün nasıl kullanılacağına dair talimat almadığı sürece fiziksel, algısal ya da zihinsel engelli ve/veya eksik bilgiye sahip kişiler (çocuklar dahil) tarafından kullanılmamalıdır. Ürünle oynamadığından emin olmak için çocuklar denetlenmelidir.

Amacına uygun kullanım:

GARDENA Teleskopik çit budayıcısı çalıların, fundalıkların, ve zemini örtenlerin kişisel ev ve hobi bahçesinde kesilmesi içindir.

TEHLİKE! Yaralanma!

→ **Cihaz çimlerin / çim kenarlarının kesilmesi ya da gübreleştirme çerçevesinde küçültme için kullanılmamalıdır.**

1. EMNIYET BILGILERI

ÖNEMLİ!
Kullanma kılavuzunu tamamen okuyup daha sonra başvurmak için muhafaza edin.

Doğru kullanılmadığı takdirde bu ürün tehlikeli olabilir! Bu ürün, kullanıcısına ve başkalarına ciddi bedensel zarar verecek kapasitede olup, ürünün kullanımı sırasında makul düzeyde güvenlik ve verim sağlanması için uyarıların ve güvenlik talimatlarının izlenmesi şarttır. Kullanıcı, bu elkitabında ürün hakkında verilen uyarıları ve güvenlik talimatlarını izlemekle sorumludur.

Ürün üzerindeki semboller:

Kullanım kılavuzunu okuyun.

Göz ve kulak koruması kullanın.

Tehlike – Ellerinizi bıçaktan uzak tutun.

Ne yağmura ne de başka neme maruz bırakmayın.
Yağmur yağarken dışarda bırakmayın.

Kablo hasarlıysa ya da ayrılırsa şebeke fişini ayırın.

Elektrik çarpması nedeniyle hayati tehlike!
Akım hatlarından en az 10 metre uzakta durun.

Genel emniyet bilgileri

Elektrikli takımlar için genel emniyet bilgileri

UYARI!

Bu elektrikli takımın donanmış olduğu tüm emniyet bilgilerini, talimatları, resimleri ve teknik verileri okuyun. *Emniyet bilgilerine ve talimatlara uyulmadığında elektrik çarpması, yangın ve/veya ağır yaralanmalar meydana gelebilir.*

Tüm emniyet bilgilerini ve talimatları gelecekte başvurmak için muhafaza edin. *Emniyet bilgilerinde kullanılan "elektrikli takım" kavramı şebeke ile işletilen elektrikli takımlar (şebeke kablolu) ve akü ile işletilen elektrikli takımlar (şebeke kablosuz) ile ilgilidir.*

1) Çalışma sahası güvenliği

a) Çalışma sahanızı düzenli tutun ve iyi aydınlatılmasını sağlayın.
Düzensizlik ya da aydınlatmasız çalışma sahası kazalara neden olabilir.

b) Elektrikli takım ile, içerisinde yanıcı sıvıların, gazların ya da tozların bulunduğu patlama tehlikeli ortamda çalışmayın.
Elektrikli takımlar tozu ya da buharları tutuşturabilecek kıvılcımlar oluşturur.

c) Elektrikli takımı kullanırken çocukları ve diğer kişileri uzak tutun.
Dikkatiniz dağıldığında cihazın kontrolünü kaybedebilirsiniz.

2) Elektrik güvenliği

a) Elektrikli takımın bağlantı fişini prize uymalıdır. Fiş hiç bir şekilde değiştirilmemelidir. Adaptör fişlerini koruyucu topraklı elektrikli takımlarla birlikte kullanmayın.
Değiştirilmeyen fişler ve uygun prizler elektrik çarpma riskini azaltır.

b) Borular, ısıtıcılar, ocaklar ve buzdolapları gibi topraklı yüzeylerle vücut temasını önleyin.
Vücudunuz topraklıysa elektrik çarpması nedeniyle yüksek risk söz konusudur.

c) Elektrikli takımları yağmurdan ya da nemden uzak tutun.
Elektrikli takımlara su girerse yüksek elektrik çarpma riski söz konusudur.

d) Elektrikli takımı taşımak, asmak ya da fişi prizden çekmek için bağlantı hattını amacının dışında kullanmayın. Kabloyu ısıdan, yağdan, sivri kenarlardan ya da hareket edilen cihaz parçalarından uzak tutun.
Hasarlı ya da dolaşmış kablolar elektrik çarpma riskini yükseltir.

e) Elektrikli takımı açık alanda kullanıyorsanız dış alan için de uygun bir uzatma hattı kullanın. *Dış alan için uygun bir uzatma hattının kullanımı, elektrik çarpma riskini azaltır.*

f) **Elektrikli takımın nemli ortamda işletilmesi önlenemiyorsa hatalı akım koruma şalteri kullanın.**
Hatalı akım koruma şalterinin kullanımı elektrik çarpma riskini azaltır.

3) **İnsanların güvenliği**

a) **Ne yaptığınıza dikkat edin ve elektrikli takım ile çalışmaya giderken mantıklı hareket edin. Yorgunsanız ya da uyuşturucu, alkol veya ilaç etkisi altındaysanız elektrikli takımı kullanmayın.** *Elektrikli takım kullanımı sırasında bir anlık dikkatsizlik ciddi yaralanmalara neden olabilir.*

b) **Kişisel koruyucu donanım ve daima koruyucu gözlük kullanın.**
Elektrikli takımın türüne ve kullanımına göre toz maskesi, kaymaz emniyetli ayakkabı, koruyucu kask ya da kulaklık gibi kişisel koruyucu donanımın kullanılması yaralanma riskini azaltır.

c) **İstenmeden işletime almayı önleyin. Akım beslemesine bağlamadan ve/veya aküyü bağlamadan, almadan ya da taşımadan önce elektrikli takımın kapalı olduğundan emin olun.**
Elektrikli takımı taşırken parmağınız şalterdeyse ya da cihazı açıkken akım beslemesine bağlarsanız kazalar meydana gelebilir.

d) **Elektrikli takımı çalıştırmadan önce ayar takımlarını ya da İngiliz anahtarını çıkarın.** *Dönen bir cihaz parçasında bulunan takım ya da anahtar yaralanmalara neden olabilir.*

e) **Anormal bir vücut duruşundan kaçının. Güvenli bir duruş sağlayın ve her zaman dengede durun.** *Böylece elektrikli takımı beklenmedik durumlarda daha iyi kontrol edebilirsiniz.*

f) **Uygun kıyafet kullanın. Bol kıyafet ya da aksesuar kullanmayın. Saçlarınızı, kıyafetinizi ve eldivenleri hareket eden parçalardan uzak tutun.**
Bol kıyafet, aksesuar ya da uzun saç hareketli parçalar tarafından tutulabilir.

g) **Toz emici ve yakalama tertibatları takılırsa, bunlar bağlanmalıdır ve doğru kullanılmalıdır.** *Toz emici kullanıldığında toz nedeniyle oluşabilecek tehlikeler azalabilir.*

h) **Elektrikli takımları çok defa kullandıktan sonra aşina olmuş olsanız dahi elektrikli takımlara yönelik güvenlik bilgilerinin dışına çıkmayın ve kendinizi güvende sanmayın.** *Dikkatsiz davranışlar saniyeler içerisinde ağır yaralanmalara neden olabilir.*

4) **Elektrikli takımın kullanımı ve işlenmesi**

a) **Cihazı aşırı yüklemeyin. Çalışmanız için tasarlanmış elektrikli takımı kullanın.** *Uygun elektrikli takım ile, belirtilen güç alanında daha iyi ve güvenli bir şekilde çalışabilirsiniz.*

b) **Şalteri arızalı elektrikli takım kullanmayın.**
Artık açılamayan veya kapatılamayan elektrikli takım tehlikelidir ve onarılmalıdır.

c) **Cihaz ayarlarını yapmadan, aksesuar parçalarını değiştirmeden ya da cihazı kenara koymadan önce fişi prizden çekin ve/veya aküyü çıkarın.** *Bu dikkat tedbirleri elektrikli takımın istenmeden başlatılmasını önler.*

d) **Kullanılmayan elektrikli takımları çocukların erişemeyeceği bir yerde muhafaza edin. Cihazı tanımayan ya da bu talimatları okumamış kişilerin cihazı kullanmasına izin vermeyin.** *Elektrikli takımlar tecrübesiz kişiler tarafından kullanılırsa tehlikeli olabilir.*

e) **Elektrikli takımların koruyucu bakım işlemini dikkatli bir şekilde yapın. Hareketli parçaların kusursuz işlemesini ve parçaların, elektrikli takım işlevi zarar görecek şekilde kırıldığını veya hasar gördüğünü kontrol edin. Cihazı kullanmadan önce hasarlı parçaları tamir ettirin.**
Çoğu kazanın sebebi bakımı kötü yapılan elektrikli takıma dayanmaktadır.

f) **Kesme takımlarını sivri ve temiz tutun.** *Bakımı dikkatli yapılan sivri kesim kenarlı kesme takımları daha az sıkışır ve daha kolay geçirilir.*

g) **Elektrikli takımları, aksesuarları, kullanım takımlarını vs. bu talimatlar uyarınca kullanın. Bu sırada çalışma koşullarını ve uygulanacak çalışmayı dikkate alın.** *Elektrikli takımların öngörülen uygulama haricinde bir işlem için kullanılması tehlikeli durumlara yol açabilir.*

h) **Tutamakları ve tutamak yüzeylerini kuru, temiz ve yağ ile gresten arındırılmış bir şekilde tutun.** *Kaygan tutamaklar ve tutamak yüzeyleri, beklenmeyen durumlarda elektrikli takımın güvenli kullanımına ve kontrolüne izin vermez.*

5) **Servis**

Elektrikli takımınızı sadece kalifiye uzman personele ve orijinal yedek parçalar ile tamir ettirin. *Böylece elektrikli takım güvenliğinin korunması sağlanır.*

Çit budayıcıları için güvenlik bilgileri

a) **Tüm uzuvlarınızı kesim bıçağından uzak tutun. Bıçak çalışırken kesim ürününü çıkarmayı ya da kesilecek malzemeyi tutmayı denemeyin.**
Bıçaklar, şalterin kapatılmasından sonra dönmeye devam eder. Çit budayıcının kullanımı sırasında bir anlık dikkatsizlik ağır yaralanmalara neden olabilir.

b) **Çit budayıcısını bıçak dururken kulptan taşıyın ve parmaklarınızı güç şalterinin yakınında tutmayın.** *Çit budayıcısının doğru taşınması, istem dışı çalıştırma tehlikesini ve böylece bıçaktan dolayı oluşacak yaralanmaları azaltır.*

c) **Çit budayıcısının taşınması veya muhafaza edilmesi sırasında, kapağı her zaman bıçağın üzerine çekin.** *Çit budayıcısının usulüne uygun olarak kullanılması, bıçak nedeniyle yaralanma tehlikesini azaltır.*

d) **Kesilecek ürünleri çıkarmadan veya makineye bakım yapmadan önce tüm şalterlerin kapalı olduğundan ve şebeke fişinin prizden çekildiğinden emin olun.** *Sıkışan malzemeyi çıkarırken çit budayıcının beklenmedik şekilde çalışması ciddi yaralanmalara neden olabilir.*

e) **Kesim bıçakları gizli elektrik hatlarına veya kendine ait şebeke kablosuna temas edebileceğinden, çit budayıcıyı sadece yalıtımlı tutamak yüzeylerinden tutun.**
Bıçakların gerilim ileten bir hata temas etmesi metal cihaz parçalarını da gerilim altına sokabilir ve elektrik çarpmamasına neden olabilir.

f) **Her türlü kabloyu kesim alanından uzak tutun.** *Kablolar, çitlerin veya çalıların içine gizlenmiş olabilir ve yanlışlıkla bıçakla kesilebilir.*

g) **Çit budayıcısını kötü havada, özellikle de yıldırım tehlikesinde kullanmayın.** *Bu, yıldırım çarpması tehlikesini azaltır.*

Uzatılmış menzile sahip çit budayıcıları için emniyet bilgileri

a) **Uzatılmış menzile sahip çit budayıcısını asla elektrikli kabloların yakınında kullanmayarak elektrikten dolayı ölüm tehlikesini azaltırsınız.**
Elektrik kablolarına dokunulması veya yakınında kullanılması, ciddi yaralanmalara veya ölümcül elektrik çarpmasına neden olabilir.

b) **Uzatılmış menzile sahip çit budayıcısını her zaman iki elinizle kullanın.**
Kontrol kaybını önlemek için uzatılmış menzile sahip çit budayıcısını iki elinizle tutun.

c) **Menzili uzatılmış çit budayıcısı ile baş üstü çalışmalarda kafa koruması takın.** *Düşen kırık parçalar ağır yaralanmalara neden olabilir.*

Çitleri ve çalıları gizli nesneler bakımından arayın (örneğin tel çitler ve gizli kablolar).

30 mA'lik veya daha düşük bir tetikleme akımına sahip hatalı akıma karşı koruma şalteri kullanılması önerilir.

Çit budayıcısını iki elinizle iki tutamaktan tutun.

Çit budayıcısı, kullanıcısının bir merdivende veya başka dengesiz bir durma yüzeyi üzerinde değil, zemin üzerinde durarak çalışması için öngörülmüştür.

Çit budayıcısını kullanmadan önce her bir hareketli parçanın (örn. uzatılmış şaft ve hareketli eleman) kilitleme tertibatlarının kilitleme konumunda olmasına dikkat edin.

Ek emniyet bilgileri

TEHLİKE! Küçük parçalar kolayca yutulabilir. Polietilen torba nedeniyle küçük çocuklar için boğulma tehlikesi söz konusudur. Küçük çocukları montaj sırasında uzak tutun.

Çalışma yerinde güvenlik

Cihazı sadece bununu için öngörülen türde ve şekilde kullanın.

Operatör ya da kullanıcı diğer insanların kazalarından ve kendilerini ya da mülkiyetlerine zarar verebilecek tehlikelerden sorumludur.

Kumanda ve taşıma sırasında teleskop dışarı sürülmüşse yüksek çalışma yarı çapı nedeniyle üçüncü şahısların tehlike altına girmemesine dikkat edin.

Takılma tehlikesi. Çalışma sırasında kabloya dikkat edin.

TEHLİKE! Kulaklık kullanılmasında ve cihaz gürültüsü nedeniyle insanlar yaklaştığında fark edilmeyebilir.

Cihazı kötü hava tehlikesinde kullanmayın.

Akarsuların yakınında kullanmayın.

Elektrikli parçaların kullanılmasında güvenlik ile ilgili bilgiler

İşletmesi 30 mA'dan yüksek olmayan bir hatalı akım koruma tertibatının kullanılması tavsiye edilir. Hatalı akım koruma tertibatını her kullanımda kontrol edin.

Kablo kullanım öncesinde hasarlar yönünden kontrol edilmelidir. Hasar belirtisi durumunda değiştirilmelidir.

Bağlantı hattı kullanımı gerekliyse güvenlik tehlikelerini önlemek için üretici ya da temsilcisi tarafından gerçekleştirilmelidir.

Elektrik kabloları hasarlıysa ya da aşınmışsa cihazı kullanmayın.

Kablo kesik sergiliyorsa ya da izolasyon hasarlıysa akım beslemesine yönelik bağlantıyı hemen kesin. Akım beslemesi kesilene kadar kabloya dokunmayın.

Uzatma kablosu işletimdeyken bükülmüş olmamalıdır. Bükülmüş kablolar aşırı ısınabilir ve cihazınızın gücünüzü azaltabilir.

Bir fişi, kablo bağlayıcısını ya da uzatma kablosunu çıkarmadan önce daima ilk olarak akım beslemesini kesin.

Kabloyu depolama için sarmadan önce cihazı kapatın, fişi prizden çekin ve elektrikli besleme kablosunu hasarlar ya da eskime belirtileri yönünden kontrol edin. Hasarlı bir kablo onarılmamalıdır, yeni bir kablo ile değiştirilmelidir.

Kabloyu daima dikkatli bir şekilde sarıp bükülmesini önleyin.

Sadece tip levhasında belirtilen alternatif gerilime bağlayın.

Cihazın hiçbir yerine topraklama hattı bağlanmamalıdır.

Takma sırasında cihaz istenmedik bir şekilde başlarsa hemen çıkarın ve GARDENA servisine kontrol ettirin.

TEHLİKE! Bu ürün işletim sırasında elektromanyetik bir alan oluşturur. Bu alan bazı koşullar altında aktif ya da pasif tıbbi implantların işlev şekli üzerinde etki gösterebilir. Ağır ya da ölümcül yaralanmalara neden olabilecek durum tehlikelerini önlemek için tıbbi implant kullanan kişiler bu ürünü kullanmadan önce doktoruna ya da implant üreticisine başvurmalıdır.

Kablo

Sadece HD 516 uyarınca onaylı uzatma hatları kullanın.

→ Elektrik uzmanınıza sorun.

Kişisel güvenlik

Daima uygun kıyafet, koruyucu eldiven ve sıkı ayakkabılar kullanın.

Özellikle alerjik tepki vermeniz durumunda bıçağın yağına temas etmekten kaçının.

Cihazın kullanılacağı alanı kontrol edin ve her türlü telleri, gizli elektrikli kabloları ve diğer yabancı cisimleri giderin.

Tüm ayar çalışmaları (kesme başını eğin, teleskopik tüp uzunluğunu değiştirin) koruma kapağı takılıyken yerine getirilmeli ve cihaz bu sırada bıçağa yerleştirilmemelidir.

Cihazı daima doğru bir şekilde iki elinizle her iki kulptan Ⓐ ve Ⓑ tutun **[Şek. S1]**.

Kullanımdan önce ve kuvvetli bir darbeyi aldıktan sonra makine aşınma belirtisi veya hasar bakımından kontrol edilmelidir. Gerektiğinde ilgili onarım çalışmalarını gerçekleştirin.

Tamamlanmamış ya da onaylanmamış modifikasyonların yapıldığı bir cihaz ile çalışmayı denemeyin.

Elektrikli aletlerin kullanımı ve koruyucu bakımı

Cihazı bir acil durumda nasıl kapatacağınızı bilmelisiniz.

Cihazı hiçbir zaman koruma tertibatından tutmayın.

Koruma tertibatları (koruyucu kapak, bıçak hızlı durdurması) hasarlıysa cihazı kullanmayın.

Cihazın kullanımı sırasında merdiven kullanılması yasaktır.

Şebeke fişini çekin:
- cihaz gözetimsiz kalmadan önce;
- bir blokaj çıkarılmadan önce;
- cihaz kontrol edilmeden ya da temizlenmeden veya üzerinde çalışmalar yapılmadan önce;
- bir cisme çarptığınızda. Cihaz ancak tümcihazın güvenli bir işletim durumunda olduğu tespit edildiğinde tekrar kullanılabilir;
- cihaz anormal biçimde kuvvetli titremeye başladığında. Bu durumlarda hemen kontrol edilmelidir. Aşırı titreşim yaralanmalara neden olabilir.
- cihazı başka bir kişiye devretmeden önce.

Cihazı sadece 0 °C ila 40 °C arasında kullanın.

Bakım ve depolama

YARALANMA TEHLİKESİ!
Bıçaklara dokunmayın.

→ Çalışma sonunda ya da kesintisinde koruyucu kapağı kaydırın.

Cihazın güvenli işletim durumunun sağlanması için tüm somunlar, pimler ve cıvatalar sıkılı olmalıdır.

Cihaz işletimde çok ısındığında cihazı depolama öncesinde soğumaya bırakın.

2. MONTAJ

Çit budayıcısı, bıçak, koruyucu kapak ve işletim kılavuzu teslimat kapsamına dahildir.

TEHLİKE! Yaralanma!
Cihaz yanlışlıkla çalışırsa kesik yaraları.

→ Cihazın montajından önce şebeke fişinin çekili olduğundan ve koruyucu kapağın ① bıçağa ② itildiğinden emin olun [Şek. A1].

Teleskopik sapın takılması [Şek. A2/A3]:

1. Teleskop boruyu ③ dayanana kadar motor ünitesine ④ geçirin. Bu sırada her iki işaret Ⓜ üst üste olmalıdır.
2. Gri somunu ⑤ sıkın.

3. KULLANIM

TEHLİKE! Yaralanma!
Cihaz yanlışlıkla çalışırsa kesik yaraları.

→ Cihazın bağlanmasından, ayarlanmasından ya da taşınmasından önce şebeke fişini çekin ve koruyucu kapağı ① bıçağa ② itin [Şek. A1].

Çit budayıcısının bağlanması [Şek. O1]:

TEHLİKE! Elektrik çarpması!
Uzatma kablosu ⑦ kablo gerilim azaltmasında ⑧ yerleşik değilse bağlantı hattının ⑥ hasarı.

→ Kullanım öncesinde uzatma kablosunu ⑦ kablo gerilim azaltmasına ⑧ yerleştirin.

→ Cihazı bağlarken koruyucu kapakta ① tutmayın.

1. Uzatma kablosunu ⑦ bir köşebent ile kablo gerilim azaltmasına ⑧ yerleştirin ve sıkın.
2. Cihazın fişini ⑭ uzatma hattının kuplajına ⑮ takın.
3. Uzatma hattını ⑦ 230 V'lik bir şebeke prizine takın.

İş ahlakı:

Cihaz 4 çalışma etiğinde işletilebilir (benzeri resimler).

- **[Şek. O2]: Yan kesim: Teleskop boru içeri sürülmüş**
- **[Şek. O3]: Yüksek dikey kesim: Teleskop boru uzatılmış**
- **[Şek. O4]: Yüksek yatay kesim: Motor ünitesini 75° eğimli, teleskop boru uzatılmış**
- **[Şek. O5]: Alçak kesim: Motor ünitesi – 60° eğimli, teleskop boru uzatılmış**

Çit budayıcısının çalıştırılması [Şek. A1/O6]:

TEHLİKE! Yaralanma!
Cihaz, başlatma tuşunun serbest bırakılmasında kapanmazsa yaralanma tehlikesi!

→ Asla güvenlik tertibatlarını köprülemeyin (örn. çalıştırma kilidinin ⑪ ve/veya başlatma tuşunun ⑬ kulpa bağlanması).

Çalıştırma:

Cihaz istenmeden çalışmaya karşı bir çalıştırma kilidi ⑪ ile donatılmıştır.

1. Koruyucu kapağı ① bıçaktan ② çekin.
2. Cihazı bir elle teleskop borudan ve diğer elle tutamağından ⑫ tutun.
3. Çalıştırma kilidini ⑪ öne itin ve ardından başlat tuşuna ⑬ basın. *Cihaz başlar.*
4. Çalıştırma kilidini ⑪ bırakın.

Durdurma:

1. Başlat tuşunu ⑬ bırakın.
2. Koruyucu kapağı ① bıçağa ② itin.

Motor ünitesinin eğilmesi [Şek. O7]:

Yüksek ve düşük kesimler için motor ünitesi ④ 15°lik adımlarla 75° ile – 60° arasında eğilebilir.

1. Turuncu tuşu ⑨ basılı tutun.
2. Motor ünitesini ④ istenilen yöne eğin.
3. Turuncu tuşu ⑨ bırakın ve motor ünitesinin ④ yerleşmesini sağlayın.

Teleskop boruyu dışarı sürme [Şek. O8]:

Yüksek ve alçak kesmek için teleskop boru ③ kademesiz olarak 45 cm'ye kadar dışarı sürülebilir.

1. Turuncu somunu ⑩ sökün.
2. Teleskop boruyu ③ istenilen uzunlukta dışarı sürün.
3. Turuncu somunu ⑩ tekrar sıkın.

4. BAKIM

[Şek. A1]:

TEHLİKE! Yaralanma!
Cihaz yanlışlıkla çalışırsa kesik yaraları.

→ Cihazın bakımından önce şebeke fişinin çekili olduğundan ve koruyucu kapağın ① bıçağa ② itildiğinden emin olun.

Çit budayıcısının temizlenmesi:

TEHLİKE! Yaralanma!
Yaralanma tehlikesi ve ürünün hasar görme riski.

→ Ürünü su ya da su fıskiyesi ile temizlemeyin (özellikle yüksek basınçlı su fıskiyesi).

→ Benzin ve çözelti maddeleri de dahil olmak üzere kimyasallarla temizlik yapmayın. Bazıları önemli plastik parçaları tahrip edebilir.

Havalandırma kanalları daima temiz olmalıdır.

1. Cihazı nemli bir bezle temizleyin.
2. Havalandırma kanalını yumuşak bir fırça ile temizleyin (bir tornavida ile değil).
3. Bıçağı ② düşük viskoziteli bir yağ (örn. GARDENA bakım yağı **Ürün 2366**) ile yağlayın. Bu sırada plastik parçalarla teması önleyin.

5. DEPOLAMA

Devre dışına çıkarma [Şek. A1]:

Ürün çocukların erişemeyeceği yerlerde muhafaza edilmelidir.

1. Şebeke fişini çekin.
2. Cihazı temizleyin (bkz. 4. BAKIM) ve koruyucu kapağı ① bıçağa ② itin.
3. Cihazı kuru, don olmayan yerde saklayın.

6. HATA GİDERME

TEHLİKE! Yaralanma!

Cihaz yanlışlıkla çalışırsa kesik yaraları.

→ Cihazın hata giderme işleminden önce şebeke fişinin çekili olduğundan ve koruyucu kapağın ① bıçağa ② itildiğinden emin olun [Şek. A1].

Sorun	Muhtemel neden	Çözümü
Cihaz harekete geçmiyor	Uzatma hattı takılı değil ya da hasarlı.	→ Uzatma hattını takın ya da gerektiğinde değiştirin.
	Bıçak sıkışmış.	→ Engeli giderin.
Cihaz artık kapanmıyor	Başlatma tuşu sıkışmış.	→ Şebeke fişini çekin ve başlatma tuşunu sökün.
Kesim resmi düzgün değil	Bıçak kör veya zarar görmüş.	→ Bıçağın GARDENA servisi tarafından değiştirilmesini sağlayınız.

BİLGİ: Farklı arıza durumlarında lütfen GARDENA servis merkezine başvurun. Onarım çalışmaları sadece GARDENA servis merkezleri veya GARDENA tarafından yetkilendirilen uzman bayiler tarafından gerçekleştirilebilir.

7. TEKNİK ÖZELLİKLER

Teleskopik çit budayıcısı	Birim	Değer (Ürün 8883)
Motor sarfiyat gücü	W	500
Şebeke gerilimi / Şebeke frekansı	V / Hz	230 / 50
Vuruş	/ min.	1.600
Kesici bıçağın uzunluğu	cm	48
Kesici bıçağın diş aralığı	mm	25
Teleskop borunun dışarı uzatılması	cm	0 – 45
Ağırlık (yakl.)	kg	4,1
Ses basınç seviyesi L_{pA} [1)] Güvensizlik k_{pA}	dB (A)	83 3,0
Ses gücü seviyesi L_{WA} [2)]: ölçülen/garantili	dB (A)	96 / 98
El kol titreşimi a_{vhw} [1)]	m/s^2	3,8 ± 1,5

Uygulanan ölçüm yöntemi: [1)] EN 62841-4-2 [2)] RL 2000/14/EG

BİLGİ: Belirtilen titreşim emisyon değeri standartlaştırılmış bir kontrol yöntemi ile ölçülmüştür ve elektrikli takımlarla karşılaştırıldığında birlikte kullanılabilirler. Bu değer teşhirin geçici olarak değerlendirilmesi için de kullanılabilir. Titreşim emisyon değeri, elektrikli takımın gerçek kullanımı sırasında değişebilir.

8. AKSESUAR / YEDEK PARÇALAR

GARDENA Bakım Spreyi	Bıçağın ömrünü uzatır.	**Ürün 2366**

9. SERVIS

Servis departmanımızın güncel iletişim bilgileri çevrimiçi olarak bulunabilir: www.gardena.com/contact

10. TASFIYE

Ürünün tasfiyesi:

(2012/19/AB sayılı yönetmelik uyarınca)

Ürün normal ev çöpü ile birlikte tasfiye edilmemelidir. Geçerli yerel çevre koruma talimatları uyarınca tasfiye edilmelidir.

ÖNEMLİ!

→ Ürünü geri dönüşüm toplama noktaları üzerinden atığa ayırın.

bg Телескопична ножица за жив плет

1. УКАЗАНИЯ ПО ТЕХНИКА НА БЕЗОПАСНОСТ 83
2. МОНТАЖ 85
3. ОБСЛУЖВАНЕ 86
4. ТЕХНИЧЕСКО ОБСЛУЖВАНЕ 86
5. СЪХРАНЕНИЕ 86
6. ОТСТРАНЯВАНЕ НА ПОВРЕДИ 86
7. ТЕХНИЧЕСКИ ДАННИ 87
8. АКСЕСОАРИ / РЕЗЕРВНИ ЧАСТИ 87
9. СЕРВИЗ 87
10. ИЗХВЪРЛЯНЕ 87

Превод на оригиналната инструкция.

Продуктът не е предназначен да бъде използван от лица (включително деца) с ограничени физически, сетивни или умствени способности или недостатъчен опит и/или знания, освен ако те не са под надзора на упълномощено за тяхната безопасност лице или са инструктирани от него как да използват продукта. Децата трябва да бъдат наблюдавани, за да се уверите, че не си играят с продукта.

Употреба по предназначение:

Телескопичната ножица за жив плет GARDENA е предназначена за подрязване на жив плет, храсти и почвопокривни растения в лични и хоби градини.

ОПАСНОСТ! Контузии!

→ Телескопичната ножица за жив плет GARDENA е предназначена за подрязване на жив плет, храсти и почвопокривни растения в лични и хоби градини.

1. УКАЗАНИЯ ПО ТЕХНИКА НА БЕЗОПАСНОСТ

ВАЖНО!
Прочетете внимателно инструкцията за експлоатация и я запазете за бъдещи справки.

При неправилна употреба Вашата машина може да стане опасна и да доведе до сериозни наранявания на обслужващия я и други лица! Трябва да се спазват всички предупредителни указания и правила за техника на безопасност, за да с е гарантира безопасна употреба и съответната производителност на Вашата машина. Работещият с машината е от говорен за спазването на всички предупредителни указания и правила за техника на безопасност изложени в тази инструкция и върху машината.

Символи върху продукта:

Почетете упътването за употреба.

Носете защитни очила и антифони.

Опасност – дръжте ръцете далеч от ножа.

tr

bg

Не излагайте на дъжд или друга влага.
Не оставяйте на открито по време на дъжд.

Изключете щепсела, ако има повреден или прекъснат кабел.

Опасност за живота от токов удар!
Стойте на разстояние минимум 10 м от електропроводи.

Общи указания по техника на безопасност

Общи указания по техника на безопасност за електроинструменти

ПРЕДУПРЕЖДЕНИЕ!

Прочетете всички указания за техника на безопасност, инструкции, илюстрации и технически данни с които се предлага този електроинструмент. *Ако не бъдат спазени указанията по техника на безопасност и инструкциите, съществува опасност от токов удар, пожар и/или от тежки наранявания.*

Запазете всички указания по техника на безопасност и инструкции за бъдеща употреба. *Понятието „електроинструмент“ в указанията по техника на безопасност се отнася за електрически инструменти захранвани от електрическата мрежа (със захранващ кабел) и електрически инструменти захранвани от акумулаторни батерии (без захранващ кабел).*

1) Безопасност на работното място

а) Внимавайте около работното място да бъде чисто и добре осветено. *Безпорядък или лошо осветени работни зони могат да доведат до контузии.*

б) Не използвайте електроинструменти в области с опасност от експлозия, като напр. в близост до запалими течности, газове или прах. *Електроинструментите произвеждат искри, които могат да предизвикат запалване на прах или димни газове.*

в) Когато използвате електроинструмент дръжте деца и други лица на разстояние. *Отклоняване на вниманието може да доведе до загуба на контрола над инструмента.*

2) Безопасност на електрическите уреди

а) Щепселът на електроинструмента трябва да е произведен за използвания електрически контакт. Щепселът не трябва да бъде модифициран в никакъв случай. Не използвайте преходни щепсели за заземени електроинструменти. *Оригиналните щепсели и подходящите контакти предотвратяват риска от токов удар.*

б) Избягвайте контакт на тялото със заземени повърхности, като тръби, отоплителни тела, печки и хладилници.
Когато тялото Ви е заземено съществува повишен риск от токов удар.

в) Електроинструментите не трябва да се излагат на дъжд или влага.
Вода, влязла в електроинструмент повишава риска от токов удар.

г) Не използвайте свързващия кабел, за да пренасяте електроинструмента, да го окачате или да изваждате щепсела от електрическия контакт. Дръжте кабела далеч от топлина, масло, остри ръбове и подвижните части на уреда.
Повредени или заплетени кабели повишават риска от токов удар.

д) Когато работите с електроинструмент на открито, използвайте само удължителни кабели, които са подходящи за използване на открито. *Употребата на удължителен кабел подходящ за използване на открито намалява риска от токов удар.*

е) Ако не може да се избегне използването на електроинструмент на влажно място, уредът трябва да бъде защитен посредством автоматичен предпазител.
Използването на автоматичен предпазител предотвратява риска от токов удар.

3) Лична безопасност

а) Бъдете бдителни, внимавайте за това, което правите и постъпвайте разумно, когато боравите с електроинструмент. Не използвайте електроинструменти, когато сте изморени или сте под влиянието на наркотици, алкохол или медикаменти.
Само момент невнимание при боравенето с електроинструмент може да доведе до тежки наранявания.

б) Носете лични предпазни средства и винаги носете защитни очила. *Носенето на съответните предпазни средства, като прахова маска, стабилни предпазни обувки, защитен шлем или шлемофон според употребата на електроинструмента, намалява риска от нараняване.*

в) Избягване на погрешно задействане. Уверете се, че електроинструмента е изключен, преди да го включите към електроизточника и/или батериите, преди да го вдигнете или пренасяте.
Пренасянето на електроинструмента с поставен пръст върху бутона за включване и свързването на включен уред към захранващия източник може да доведат до инциденти.

г) Премахнете всички ключове за настройка или гаечни ключове преди да включите електроинструмента. *Оставени на въртяща се част на уреда ключове може да доведат до наранявания.*

д) Избягвайте необичайна стойка на тялото. Винаги внимавайте да стоите стабилно и постоянно пазете равновесие.
Това прави възможен по-добрия контрол над електроинструмента в непредвидени ситуации.

е) Носете подходящо облекло. Не носете широки дрехи или бижута. Внимавайте косите, дрехите и ръкавиците да не попадат в зоната на движещи се детайли.
Широки дрехи, бижута и дълги коси могат да се заплетат в движещи се детайли.

ж) Ако могат да бъдат монтирани приспособления за изсмукване и събиране на прах, същите трябва да бъдат свързани и използвани правилно.
Използването на прахоуловител предотвратява опасностите предизвикани от прах.

и) Не позволявайте опита, придобит от честата употреба на електроинструменти, да ви позволи да станете небрежни и да игнорирате принципите за безопасност при работа с електроинструменти.
Небрежното поведение може за части от секундата да доведе до тежки контузии.

4) Употреба и поддръжка на електроинструменти

а) Не претоварвайте уреда. Използвайте електроинструмента предназначен за съответната употреба. *С подходящия електроинструмент ще работите най-добре и безопасно, когато го използвате за целта, за която е предназначен от производителя.*

б) Не използвайте електроинструмент, който не може да се включи и изключи от прекъсвача.
Всеки електроинструмент, който не може да бъде включен или изключен представлява опасност и трябва да бъде отремонтиран.

в) Изключете щепсела от контакта и/или батериите от уреда, преди да започнете настройки по електроинструмента, смяна на аксесоари или да приберете уреда за съхранение.
Тези превантивни мерки за безопасност предотвратяват риска електроинструмента да бъде включен по невнимание.

г) Съхранявайте електроинструменти, които не се използват, извън зона на достъп от деца. Не позволявайте използването на уреда от лица, които не са запознати с експлоатацията на електроинструмента или с настоящите инструкции.
Електроинструментите са опасни в ръцете на неопитни потребители.

д) Поддържайте електроинструментите в изправност. Уверете се, че подвижните части функционират безотказно и не са блокирали, и че няма счупени или повредени детайли, които нарушават функционирането на електроинструмента. Погрижете се преди употреба на уреда повредените детайли да бъдат ремонтирани.
Множество инциденти се причиняват от недостатъчно добре поддържани електроинструменти.

е) Поддържайте режещи инструменти наточени и чисти.
Правилно поддържаните режещи инструменти с остри режещи ръбове не се износват толкова бързо и се използват по-лесно.

ж) Използвайте електроинструмента, неговите аксесоари, нож и др. само съгласно тези инструкции. Съблюдавайте работните условия и работата, която трябва да бъде извършена.
Използването на електроинструменти не по предназначение може да доведе до опасни ситуации.

и) Поддържайте дръжките и повърхностите за хващане сухи, чисти и свободни от масло и смазки. *Хлъзгавите дръжки и повърхности за хващане не позволяват безопасно обслужване и контрол на електроинструмента в непредвидени ситуации.*

5) Сервиз

Електроинструментите да се ремонтират само от квалифицирани специалисти и само с оригинални резервни части. *Така се гарантира, че ще се запази безопасността на електроинструмента.*

Указания по техника на безопасност за ножиците за жив плет

а) Внимавайте в зоната на режещите остриета да не попадат части на тялото. Когато ножът се движи не премахвайте отрязания материал или не дръжте материала, който ще режете.
Ножовете продължават да се движат след изключване на прекъсвача. Един момент невнимание при работа с ножицата за жив плет може да причини тежки наранявания.

б) Носете ножицата за жив плет за дръжката при спрял нож и без пръстите да са в близост до прекъсвач за включване. *Правилното носене на ножицата за жив плет намалява риска от непреднамерена работа и последващо от това нараняване от ножа.*

в) При транспортиране или съхранение на ножицата за жив плет винаги поставяйте защитния капак за ножа. *Правилната употреба на ножицата за жив плет предотвратява риска от нараняване от ножа.*

г) Уверете се, че всички превключватели са изключени и щепселът е изваден от контакта, преди да отстраните захваната окосена трева или да извършите поддръжка на машината.
Неочаквано задвижване на ножицата за жив плет при отстраняване на захванат материал може да доведе до сериозни наранявания.

д) Дръжте ножицата за жив плет само за изолираните повърхности за хващане, тъй като режещите остриета могат да допрат скрити електрически проводници или собствения захранващ кабел.
Контактът на ножовете с електропровод под напрежение може да постави металните части на уреда под напрежение и да доведе до токов удар.

bg

е) Дръжте всички кабели далеч от зоната на рязане.
Кабелите могат да са скрити в живи плетове и храсти и случайно да бъдат отрязани от ножа.

ж) Не използвайте ножицата за жив плет при лошо време, особено когато има опасност от мълнии.
Това намалява риска от удари на мълния.

Указания за техника на безопасност за ножиците за жив плет с удължен обхват

а) Намалете риска от смърт от токов удар като не използвате ножицата за жив плет с удължен обхват в близост до електрически проводници.
Докосването на или използването в близост до електропроводници може да доведе до тежки наранявания или смъртоносен токов удар.

б) Работете с ножицата за жив плет с удължен обхват винаги с двете ръце. *Дръжте ножицата за жив плет с удължен обхват винаги с двете ръце, за да избегнете загубата на контрол.*

в) При работа с ножицата за жив плет с удължен обхват на височина над главата носете защита за главата. *Падащи парчета могат да причинят тежки наранявания.*

Претърсете живите плетове и храсти за скрити предмети (напр. телени огради и скрити проводници).

Препоръчително е използването на прекъсвач за диференциалнотокова защита с ток на задействане от 30 mA или по-малък.

Дръжте ножицата за жив плет с двете ръце за двете дръжки.

Ножицата за жив плет е предназначена за работа, при която потребителят стои на земята, а не на стълба или друга нестабилна опорна повърхност.

Уверете се преди използването на ножицата за жив плет, че блокиращите устройства на всички подвижни части (напр. удълженото тяло и въртящия се елемент) са в заключено положение.

Допълнителни указания по техника на безопасност

ОПАСНОСТ! Дребните детайли могат лесно да бъдат погълнати. Полиетиленовата торба представлява опасност от задушаване за малките деца. Дръжте малките деца далеч по време на монтажа.

Техника на безопасност на работното място

Използвайте уреда само по предвидения за целта начин.

Обслужващият или използващият е отговорен за телесни повреди на трети лица и за опасността, на която са изложени те или тяхното имущество.

Бъдете особено внимателни при обслужване или транспортиране за застрашаването на трети лица от увеличаване на работния радиус, когато е изтеглена телескопичната дръжка.

Опасност от препъване. Внимавайте за кабела по време на работа.

ОПАСНОСТ! При носене на антифони и от шума на уреда може да не забележите, когато се приближават хора.

Не използвайте уреда при опасност от буря.

Не използвайте близо до водоизточници.

Информация за безопасност при използване на електрически части

Препоръчва се използването на дефектнотокова защита, която се задейства при не повече от 30 mA. При всяка употреба проверявайте дефектнотоковата защита.

Преди употреба кабела трябва да бъде проверен за повреди. При признаци за повреда или износване той трябва да бъде заменен.

Ако е необходима смяната на захранващия кабел, това трябва да бъде направено от производителят или негов представител, за да се избегнат рискове за безопасността.

Не използвайте уреда, ако електрическите кабели са повредени или износени.

Незабавно прекъснете връзката към захранването, ако кабелът е срязан или е с повредена изолация. Не докосвайте кабела, докато не бъде прекъснато електрозахранването.

Кабелът Ви за удължаване не трябва да се заплита по време на работа. Заплетените кабели могат да прегреят и да намалят производителността на Вашия уред.

Винаги първо прекъснете захранването, преди да бъде премахнат щепсел, кабелен конектор или кабел за удължаване.

Изключете уреда, изключете щепсела от контакта и проверете захранващия кабел за повреди и износване, преди да навиете кабела за съхранение. Повреден кабел не трябва да бъде поправян; той трябва да бъде заменен с нов кабел.

Винаги навивайте кабела внимателно и избягвайте пречупването му.

Свързвайте само към посочено на фирмената табелка променливо напрежение.

При никакви обстоятелства към уреда не трябва да бъде свързван заземяващ кабел.

Ако при включване в контакта уреда се включи неочаквано, незабавно го изключете от контакта и уреда да бъде проверен от сервиз на GARDENA.

ОПАСНОСТ! Този продукт образува електромагнитно поле по време на работа. Това поле може при определени обстоятелства да окаже влияние върху начина на функциониране на активни или пасивни медицински импланти. За да се изключи рискът от ситуации, които биха могли да доведат до тежки или смъртоносни наранявания, лицата с медицински имплант трябва преди употреба на този продукт да се консултират със своя лекар и производителя на импланта.

Кабел

Използвайте само удължителни кабели разрешени по HD 516.

→ Консултирайте се с Вашия електротехник.

Лична безопасност

Винаги носете подходящо облекло, защитни ръкавици и стабилни обувки.

Да се избягва контакт с маслото на ножа, особено ако сте алергични към него.

Проверете участъците, където трябва да се използва уреда и отстранете всякакви телове и други чужди обекти.

Всички работи по настройката (наклон на режещата глава, промяна на дължината на телескопичната тръба) трябва да се изпълняват при монтиран защитен капак, като при това уреда не трябва да бъде поставяна върху ножа.

Дръжте уреда винаги правилно с двете ръце за двете дръжки Ⓐ и Ⓑ **[фиг. S1]**.

Преди употреба или след силен удар, машината трябва да бъде проверена за износване или повреда. При нужда да бъдат извършени съответните ремонтни дейности.

Не се опитвайте да работите с неокомплектован уред или с такъв, по който са правени непозволени промени.

Използване и поддръжка на електрически инструменти

Трябва да знаете, как можете да изключите уреда в случай на авария.

Никога не хващайте уреда за някое от защитните приспособления.

Не използвайте уреда когато са повредени предпазните приспособления (защитен капак, авариен стоп-бутон за ножа).

По време на работа с уреда не трябва да бъде използвана стълба.

Изключете щепсела:

– преди да оставите уреда без надзор;
– преди да бъде свалено някое от блокиращите устройства;
– преди да проверите или почистите уреда или да бъдат извършени манипулации по него;
– когато се натъкнете на препятствие. Уредът може да бъде използван отново едва тогава, когато е абсолютно сигурно, всичко по уреда е в безупречно работно състояние;
– ако уредът започне да вибрира необичайно силно. В тези случаи трябва незабавно да бъде проверен. Прекомерни вибрации може да доведе до нараняване.
– преди да предете уреда на трето лице.

Използвайте уреда само при между 0 °C до 40 °C.

Техническо обслужване и съхранение

ОПАСНОСТ ОТ НАРАНЯВАНЕ!
Не докосвайте ножа.

→ При приключване или прекъсване на работа поставете защитния капак.

Всички гайки, болтове и винтове трябва да бъдат затегнати здраво, за да може да се гарантира безопасното работно състояние на уреда.

Ако уредът загрее по време на работа, оставете уреда да се охлади, преди да го приберете за съхранение.

2. МОНТАЖ

Обема на доставка включва ножица за жив плет, нож, защитен капак и инструкция за експлоатация.

ОПАСНОСТ! Контузии!
Контузия от порязване, ако уреда бъде включен неволно.

→ Уверете се преди монтажа на уреда, че е изключен захранващият кабел и защитния капак ① е поставен върху ножа ② [фиг. A1]

Монтаж на телескопичната част [фиг. A2/A3]:

1. Пъхнете телескопичната тръба ③ до ограничителя в секцията на електромотора ④. При това е необходимо да фиксирате двете маркировки Ⓜ една срещу друга.
2. Затегнете сивата гайка ⑤.

bg

3. ОБСЛУЖВАНЕ

ОПАСНОСТ! Контузии!
Контузия от порязване, ако уреда бъде включен неволно.

→ **Преди свързване, настройка или транспортиране на уреда изключете захранващия кабел и поставете защитния капак ① върху ножа ② [фиг. A1].**

Включване към контакт на ножицата за жив плет [фиг. O1]:

ОПАСНОСТ! Токов удар!
Повреда на захранващия кабел ⑥, когато удължителния кабел ⑦ не е поставен в отвора за намаляване на опъването ⑧.

→ **Преди обслужване поставете удължителния кабел ⑦ в държача на кабела ⑧.**

→ **При свързване не дръжте уреда за защитния капак ①.**

1. Поставете удължителния кабел ⑦ в отвора за намаляване на опъването ⑧ и стегнете с кабелна стяжка.
2. Включете щепсела ⑭ на уреда в контактора ⑮ на удължителния кабел.
3. Включете удължителния кабел ⑦ в електрически контакт с напрежение 230 V.

Работни позиции:

Уредът може да бъде използван в 4 работни позиции (изображенията са примерни).

- **[Фиг. O2]:**
  Бокова стрижка: Телескопичната тръба е прибрана
- **[Фиг. O3]:**
  Висока вертикална стрижка: Телескопічна ръчка подовжена
- **[Фиг. O4]:**
  Висока горизонтална стрижка: Секцията на електродвигателя е под наклон от 75°, телескопичната тръба е изтеглена
- **[Фиг. O5]:**
  Низька стрижка: Секцията на електродвигателя е под наклон от – 60°, телескопичната тръба е изтеглена

Стартиране на ножицата за жив плет [фиг. A1/O6]:

ОПАСНОСТ! Контузии!
Опасност от нараняване, ако уреда не се изключи при пускане на бута за включване!

→ **Никога не блокирайте предпазните устройства (напр. като завързвате блокировката срещу включване ⑪ и/или бутона за включване ⑬ върху дръжката).**

Включване:

Уреда е оборудван с блокировка срещу включване ⑪, за да не бъде включен неволно.

1. Свалете защитния капак ① от ножа ②.
2. Дръжте уреда с една ръка за телескопичната тръба, а с другата ръка за дръжката ⑫.
3. Плъзнете напред блокировката срещу включване ⑪ и след това натиснете бутона за включване ⑬.
   Уредът се включва.
4. Пуснете блокировката срещу включване ⑪.

Спиране:

1. Пуснете бутона за включване ⑬.
2. Поставете защитния капак ① върху ножа ②.

Поставяне под наклон на секцията на електродвигателя [фиг. O7]:

За високо и ниско подрязване, секцията на електродвигателя ④ може да бъде наклонявана в стъпки от по 15°, от 75° до – 60°.

1. Задръжте натиснат оранжевия бутон ⑨.
2. Наклонете секцията на електродвигателя ④ в желаната посока.
3. Пуснете оранжевия бутон ⑨ и оставете секцията на електромотора ④ да се фиксира.

Изтегляне на телескопичната тръба [фиг. O8]:

За високо и ниско подрязване, телескопичната тръба ③ може да бъде изтеглена плавно до 45 см.

1. Развийте оранжевата гайка ⑩.
2. Изтеглете телескопичната тръба ③ на желаната дължина.
3. Затегнете отново оранжевата гайка ⑩.

4. ТЕХНИЧЕСКО ОБСЛУЖВАНЕ

[фиг. A1]:

ОПАСНОСТ! Контузии!
Контузия от порязване, ако уреда бъде включен неволно.

→ **Уверете се преди техническото обслужване на уреда, че е изключен захранващият кабел и защитния капак ① е поставен върху ножа ②.**

Почистване на ножицата за жив плет:

ОПАСНОСТ! Контузии!
Опасност от нараняване и риск от повреда на продукта.

→ **Не почиствайте продукта с вода или водна струя (особено водна струя под налягане).**

→ **Не почиствайте с химикали, включително бензин или разтвори. Някои от тях могат да повредят важни пластмасови детайли.**

Вентилационните отвори трябва винаги да бъдат чисти.

1. Почиствайте уреда с мокра кърпа.
2. Почиствайте вентилационните отвори с мека четка (не с отвертка).
3. Смажете ножа ② с масло с нисък вискозитет (напр. GARDENA Почистващ спрей **Арт. 2366**). При това да се избягва контакт с пластмасовите детайли.

5. СЪХРАНЕНИЕ

Сваляне от експлоатация [фиг. A1]:

Продуктът трябва да бъде съхраняван на недостъпно за деца място.

1. Изключете щепсела.
2. Почистете уреда (виж 4. ТЕХНИЧЕСКО ОБСЛУЖВАНЕ) и поставете защитния капак ① върху ножа ②.
3. Съхранявайте уреда на сухо, защитено от замръзване място.

6. ОТСТРАНЯВАНЕ НА ПОВРЕДИ

ОПАСНОСТ! Контузии!
Контузия от порязване, ако уреда бъде включен неволно.

→ **Уверете се преди отстраняването на повреди, че е изключен захранващият кабел и защитния капак ① е поставен върху ножа ② [фиг. A1].**

Проблем	Възможна причина	Отстраняване
Уредът не се включва	Удължителния кабел не е включен или е повреден.	→ Включете или при нужда заменете захранващия кабел.
	Ножът блокира.	→ Отстранете препятствието.
Уреда не може да бъде изключен	Бутонът за включване е блокирал.	→ Изключете щепсела и освободете бутона за включване.
Няма чист срез	Затъпен или повреден нож.	→ Сменете ножа в сервиз на GARDENA.

bg

УКАЗАНИЕ: При други повреди се обръщайте към Вашия сервизен център на GARDENA. Ремонтите трябва да бъдат изпълнявани само от сервизният център на GARDENA, както и от специализираните търговци, които са оторизирани от GARDENA.

7. ТЕХНИЧЕСКИ ДАННИ

Телескопична ножица за жив плет	Мярка	Стойност (Арт. 8883)
Мощност на електродвигателя	W	500
Напрежение на мрежата/ Честота на мрежата	V / Hz	230 / 50
Число на ходовете	/ мин.	1.600
Дължина на ножа	см	48
Разстояние между зъбите	мм	25
Диапазон на удължаване на телескопичната тръба	см	0 – 45
Тегло (около)	кг	4,1
Ниво на налягането на шума L_{pA} [1] Погрешност k_{pA}	дБ (A)	83 3,0
Ниво на звуковата мощност L_{WA} [2]: измерено/гарантирано	дБ (A)	96 / 98
Вибрации на ръцете a_{vhw} [1]	м/сек²	3,8 ± 1,5

Метод на измерване съгласно: [1] EN 62841-4-2 [2] RL 2000/14/EG

УКАЗАНИЕ: Посочената стойност на вибрационните емисии се измерва съгласно стандартизиран метод за изпитване и може да бъде използвана за сравняване на електроинструменти помежду им. Тази стойност може да бъде използвана и за предварителна оценка на експозицията. Стойността на вибрационните емисии може да варира по време на действителната употреба на електроинструмента.

8. АКСЕСОАРИ/РЕЗЕРВНИ ЧАСТИ

GARDENA Почистващ спрей	Удължава живота на ножа.	**Арт. 2366**

9. СЕРВИЗ

Актуалната информация за контакт с нашия център за сервизно обслужване можете да намерите онлайн на адрес: www.gardena.com/contact

10. ИЗХВЪРЛЯНЕ

Изхвърляне на продукта:
(съгласно Директива 2012/19/ЕС)

Продуктът не трябва да бъде изхвърлян заедно с обикновените битови отпадъци. Той трябва да бъде изхвърлен съгласно действащите местни разпоредби за опазване на околната среда.

ВАЖНО!

→ Изхвърлете продукта на или чрез Вашия местен събирателен пункт за рециклиране.

sq Prerëse ligustrash teleskop

1. KËSHILLA SIGURIE 87
2. MONTIMI 89
3. PËRDORIMI 89
4. MIRËMBAJTJA. 90
5. MAGAZINIMI 90
6. NDREQJA E GABIMEVE. 90
7. TË DHËNAT TEKNIKE 90
8. AKSESORË/PJESË KËMBIMI 90
9. SERVISI 90
10. ASGJËSIMI. 90

Përkthimi i mënyrës së përdorimit nga origjinali.

Ky produkt nuk është parashikuar të përdoret nga persona (duke përfshirë këtu edhe fëmijët) me aftësi fizike, ndjeshmëri dhe aftësi mendore të kufizuara, ose nga ata që nuk kanë njohuritë apo përvojën e nevojshme, me përjashtim të rasteve, kur ata shoqërohen në këtë proces pune nga persona që mund të garantojnë për sigurinë e tyre ose sqarohen paraprakisht prej tij për mënyrën e përdorimit të produktit. Fëmijët duhen monitoruar për të garantuar që ato të mos luajnë me produktin.

Përdorimi i parashikuar:

Prerësja e ligustrave teleskop GARDENA shërben për prerjen e ligustrave, shkurreve, luleve, dhe bimëve terren-mbuluese në kopshtin e shtëpisë dhe kopshtin për hobi.

RREZIK! Plagosje!

→ **Pajisja nuk lejohet të përdoret për prerjen e barit/bordurave të barit ose për copëtimin në kuadrin e përgatitjes së silazheve.**

1. KËSHILLA SIGURIE

ME RËNDËSI!
Lexoni me kujdes manualin e përdorimit dhe ruajeni atë që ta lexoni më vonë.

Vegla juaj e punës, po qe se nuk përdoret sipas rregullave dhe udhëzimeve të sigurisë, mund të paraqesë rrezik si dhe mund t´i shkaktojë lëndime serioze përdoruesit, por edhe personave të tjerë! Pra, duhet respektuar të gjitha udhëzimet paralajmëruese dhe të gjitha rregullat e sigurisë, në mënyrë që të garantohet përdorimi i sigurt dhe të mundësohen rezultatet e përshtatshme të veglës suaj. Përdoruesi mban përgjegjësinë për respektimin e të gjithë udhëzimeve paralajmëruese e të rregullave të sigurisë, të përshkruara në këtë manual të përdorimit si dhe në vetë veglën në fjalë.

Simbolet mbi produkt:

Lexoni udhëzimin e përdorimit.

Mbani mbrojtëse sysh dhe veshësh.

Rrezik – Mbani duart larg nga thika.

Mos e ekspozoni kundrejt shiut dhe as kundrejt lagështirave të tjera. Mos e lini jashtë kur bie shi.

Hiqni kabullin e rrjetit nëse dëmtohet ose pritet kabulli.

Rrezik për jetën nga goditja elektrike!
Qëndroni larg kabllove të korrentit për të paktën 10 minuta.

Këshilla të përgjithshme sigurie

Këshilla të përgjithshme sigurie për veglat elektrike

PARALAJMËRIM!

Lexoni të gjitha udhëzimet e sigurisë, udhëzimet, ilustrimet dhe të dhënat teknike të furnizuara me këtë vegël elektrike. *Gabimet në respektimin*

bg sq

e këshillave të sigurisë dhe të udhëzimeve mund të shkaktojnë goditje elektrike, zjarr dhe/ose plagosje të rënda.

Ruani të gjitha këshillat e sigurisë dhe udhëzimet për të ardhmen.
Termi i përdorur në këshillat e sigurisë «Vegël elektrike» i referohet veglave elektrike që ushqehen me energji elektrike nga rrjeti (me kabull ushqimi) dhe veglave elektrike që ushqehen me bateri (pa kabull ushqimi).

1) Siguria në vendin e punës

a) **Mbajeni sektorin tuaj të punës të pastër dhe të ndriçuar mirë.**
Rrëmuja dhe sektorët e punës të pandriçuar mund të shkaktojnë aksidente.

b) **Mos punoni me veglën elektrike në ambiente që janë të rrezikuara nga shpërthimi, në të cilat gjenden lëngje, gaze ose pluhura të djegshme.**
Veglat elektrike gjenerojnë shkëndija të cilat mund të ndezin pluhurin ose avujt.

c) **Mbajini larg fëmijët dhe personat e tjerë gjatë përdorimit të veglës elektrike.**
Nëse ju tërhiqet vëmendja mund të humbisni kontrollin kundrejt pajisjes.

2) Siguria elektrike

a) **Spina e furnizimit me energji e veglës elektrike duhet të përshtatet me prizën. Spina nuk duhet të ndryshohet në asnjë mënyrë. Mos përdorni përshtatësh spine bashkë me vegla elektrike me mbrojtje me tokëzim.**
Spinat e pandryshuara dhe prizat e përshtatshme ulin rrezikon e një goditje elektrike.

b) **Mënjanoni kontaktin trupor me sipërfaqet e tokëzuara si të tubacioneve, të sistemeve të ngrohjes, të sobave dhe të frigoriferëve.**
Ekziston një rrezik i lartë për shkak të goditjes elektrike nëse trupi juaj është i tokëzuar.

c) **Mbani veglat elektrike larg shiut ose lagështirës.**
Depërtimi i ujit në një vegël elektrike rrit rrezikun e një goditje elektrike.

d) **Mos e përdorni kabllon e ushqimit për qëllime të tjera, për ta mbajtur, për ta varur veglën elektrike ose për të hequr spinën nga priza. Mbajeni kabllon larg nga nxehtësia, vaji, tehet e mprehta ose nga pjesë të lëvizshme të pajisjes.**
Kabujt e dëmtuar ose të ngatërruar rrisin rrezikun e një goditje elektrike.

e) **Nëse punoni jashtë me një vegël elektrike, përdorni vetëm linja zgjatuese, të cilët janë të përshtatshëm për ambientet e jashtme.**
Përdorimi i një linje zgjatuese, të përshtatshme për ambientet e jashtme, ul rrezikun e goditjes elektrike.

f) **Nëse përdorimi i veglës elektrike në ambient të lagësht është i paevitueshëm, përdorni një automat diferencial.**
Përdorimi i një automati diferencial ul rrezikun e një goditje elektrike.

3) Siguria e personave

a) **Jeni të vëmendshëm, kushtoni vëmendje asaj se çfarë bëni dhe veproni me kujdes gjatë punës me një vegël elektrike. Mos përdorni një vegël elektrike nëse jeni i lodhur ose nën ndikimin e drogës, alkoolit ose të medikamenteve.**
Një moment pakujdesie gjatë përdorimit të një vegle elektrike mund të shkaktojë dëmtime të rënda.

b) **Mbani pajimet mbrojtëse personale dhe gjithmonë syze mbrojtëse.**
Mbajtja e pajimeve mbrojtëse personale si maska e pluhurit, këpucët e sigurisë kundër rrëshqitjes, kaskë mbrojtëse ose mbrojtëse dëgjimi, në varësi të llojit dhe përdorimit të veglës elektrike, ul rrezikun e dëmtimeve.

c) **Mënjanoni vendosjen në punë pa dashje. Sigurohuni që vegla elektrike të jetë e fikur para se ta lidhni në rrjetin e furnizimit me energji elektrike dhe/ose me baterinë, para se ta merrni ose ta mbani.**
Nëse gjatë mbajtjes së veglës elektrike e keni gishtin mbi çelës ose e lidhni pajisjen të ndezur me rrjetin e furnizimit me energji elektrike, një gjë e tillë mund të shkaktojë aksidente.

d) **Hiqni veglat konfiguruese ose çelësat për shtrëngimin e vidave para se të ndizni veglën elektrike.** *Një vegël ose çelës, i cili gjendet në një pjesë të lëvizshme të pajisjes, mund të shkaktojë plagosje.*

e) **Mënjanoni qëndrimet jo normale të trupit. Kujdesuni për një qëndrim të sigurt dhe mbani gjatë gjithë kohës ekuilibrin.** *Në këtë mënyrë mund ta kontrolloni më mirë veglën elektrike në situata të papritura.*

f) **Mbani rroba të përshtatshme. Mos mbani rroba të gjera ose bizhuteri. Mbani flokët, rrobat dhe dorezat larg nga pjesët që lëvizin.**
Rrobat e gjera, bizhuteritë ose flokët e gjata mund të kapen nga pjesë të lëvizshme.

g) **Nëse mund të montohen mekanizmat e thithjes dhe të grumbullimit të pluhurave, ato duhet të montohen dhe përdoren siç duhet.**
Përdorni i një thithëse pluhuri mund të ulë rreziqet për shkak të tymrave.

h) **Mos u zhytni në siguri të gabuar dhe mos i shpërfillni rregullat e sigurisë së veglës elektrike, edhe nëse jeni familjarizuar me veglën elektrike pas disa përdorimesh.**
Përdorimi i shkujdesur mund të çojë në dëmtime brenda një fraksioni sekondi.

4) Përdorimi dhe trajtimi i veglës elektrike

a) **Mos e mbingarkoni pajisjen. Përdorni për punën tuaj veglën elektrike të përcaktuar për atë gjë.** *Me veglën e duhur elektrike punoni më mirë dhe më i sigurt në zonën e dhënë të preformancës.*

b) **Mos përdorni një vegël elektrike, çelësi i së cilës është me defekt.**
Një vegël elektrike, e cila nuk mund të ndizet ose fiket më është e rrezikshme dhe duhet të riparohet.

c) **Hiqeni spinën nga priza dhe/ose hiqni baterinë para se të bëni konfigurime në pajisje, të ndryshoni aksesorë ose ta lini diku pajisjen.**
Kjo masë parandaluese pengon ndezjen e padëshiruar të veglës elektrike.

d) **Ruani veglat elektrike të papërdorura në një vend që nuk mund të kapen nga fëmijët. Mos i lejoni të përdorin pajisjen personat që nuk janë të familjarizuar me të ose nuk kanë lexuar këto udhëzime.**
Veglat elektrike janë të rrezikshme nëse përdoren nga persona jo me përvojë.

e) **Pastrojini me kujdes veglat elektrike. Kontrolloni nëse pjesët e lëvizshme funksionojnë siç duhet dhe nuk ngecin, nëse janë thyer ose dëmtuar pjesë në mënyrë që të ndikojnë në funksionimin e veglës elektrike. Riparoni pjesët e dëmtuara para përdorimit të pajisjes.**
Shumë aksidente e kanë shkakun e tyre tek veglat elektrike të mirëmbajtura keq.

f) **Mbajini veglat prerëse të mprehta dhe të pastra.**
Veglat prerëse të pastruara me kujdes me tehe prerës të mprehta nuk ngecin shpesh dhe mund të mbahen më lehtë.

g) **Përdorini veglat elektrike, aksesorët, veglat e punës etj. në përputhje me këto udhëzime. Kushtoni vëmendje gjatë përdorimit kushteve të punës dhe aktivitetit që duhet kryer.**
Përdorimi i veglave elektrike për qëllime të tjera të ndryshme nga ato që janë parashikuar mund të shkaktojë situata të rrezikshme.

h) **Mbajini dorezat dhe sipërfaqet e dorezave të thata, të pasta dhe pa vaj ose graso.** *Doreza dhe sipërfaqe të dorezave që rrëshqasin nuk lejojnë operim dhe kontroll të sigurt të veglës elektrike në situata të paparashikueshme.*

5) Servisi

Riparoni veglën tuaj elektrike vetëm me personel të kualifikuar dhe specializuar dhe vetëm me pjesë këmbimi origjinale. *Në këtë mënyrë garantohet që siguria e veglës elektrike vazhdon të ruhet.*

Udhëzime sigurie për prerëse ligustrash

a) **Mbajini të gjitha pjesët e trupit larg nga thika prerëse. Mos u përpiqni ta largoni materialin e prerë kur thika është ende në lëvizje ose ta fiksoni materialin që do të pritet.**
Thikat lëvizin më tej pas fikjes së çelësit. Një moment pakujdesie gjatë përdorimit të prerëses së ligustrave mund të shkaktojë plagosje të rënda.

b) **Mbajeni prerësen e ligustrave në dorezë kur thika është ndalur dhe pa i patur gishtat afër çelësit të rrymës.**
Mbajtja e duhur e prerëses së ligustrave ul rrezikun e operimit të paqëllimshëm dhe të një plagosje të shkaktuar nga thika.

c) **Kur transportohet ose ruhet prerësja e ligustrave, vendosini gjithmonë mbulesën mbi thikë.**
Trajtimi i duhur i prerëses së ligustrave ul rrezikun e plagosjes nga thika..

d) **Sigurohuni që të gjithë çelësat të jenë të fikur dhe që spinat të jenë të hequra, para se ta largoni materialin që pritet ose të mirëmbani makinerinë.** *Një operim i papritur i prerëses së ligustrave gjatë largimit të materialit të ngecur mund të çojë në lëndime të rënda.*

e) **Mbajeni prerësen e ligustrave vetëm në sipërfaqet e izoluara të dorezave, pasi thika prerëse mund të bjerë në kontakt me përçuesit e fshehur të rrymës ose me kabllon e vet të ushqimit.**
Kontakti i thikës me një kabllo me tension mund t'i vendosë në tension edhe pjesët metalike të pajisjes dhe të shkaktojë një goditje elektrike.

f) **Mbani larg të gjitha kabllot larg zonës së prerjes.** *Kabllot mund të jenë të fshehura në ligustra ose shkurre dhe të priten pa dashje nga thika.*

g) **Mos e përdorni prerësen e ligustrave kur ka mot të keq, veçanërisht kur ka rrezik rrufeje.** *Kjo ul rrezikun e goditjes nga rrufeja.*

Udhëzime sigurie për prerëse ligustrash me akses të zgjatur

a) **Uleni rrezikun e ndërprerjes së rrymës duke mos e përdorur kurrë prerësen e ligustrave me akses të zgjatur në afërsi të linjave elektrike.**
Prekja ose përdorimi në afërsi të linjave elektrike mund të çoj në lëndime të rënda ose goditje elektrike vdekjeprurëse.

b) **Operojeni prerësen e ligustrave me akses të zgjatur gjithmonë me të dyja duart.** *Mbajeni prerësen e ligustrave me akses të zgjatur me të dyja duart për të evituar humbjen e kontrollit.*

c) **Kur bëni punë në lartësi me prerësen e ligustrave me akses të zgjatur mbani mbrojtëse koke.**
Pjesë të prera që bien mund të çojnë në lëndime të rënda.

Kontrollojini ligustrat dhe shkurret për objekte të fshehura (p.sh. tela gardhi dhe kabllo të fshehura).

Rekomandohet përdorimi i një automati diferencial me një rrymë stakimi 30 mA ose më pak.

Mbajeni prerësen e ligustrave me të dyja duart në të dyja dorezat.

Prerësja e ligustrave është projektuar për punime ku përdoruesi qëndron mbi tokë dhe jo në një shkallë apo sipërfaqe tjetër të paqëndrueshme.

Para përdorimit të prerëses së ligustrave sigurohuni që pajisjet e bllokimit të pjesëve të lëvizshme (p. sh. të bishtit të zgjatur dhe të elementit të rrotullimit), gjenden në pozicionin e bllokimit.

Këshilla sigurie shtesë

RREZIK! Pjesët e vogla mund të gëlltitet me lehtësi. Për shkak të qeseve plastike ekziston rreziku i mbytjes për fëmijë të vegjël. Mbajini larg fëmijët e vegjël gjatë montimit.

Siguria në vendin e punës

Përdoreni pajisjen vetëm në mënyrën e përcaktuar të përdorimit.

Operuesi ose përdoruesi është përgjegjës për aksidente që mund ti shkaktohen personave të tjera dhe për rrezikun ndaj të cilit ekspozoheni ju ose prona juaj.

Kushtoni sidomos vëmendje gjatë përdorimit dhe transportit rrezikimin e palëve të treta për shkak të rrezes së zmadhuar të punës nëse është hapur mekanizmi teleskop.

Rrezik pengimi. Kushtoni vëmendje kabullit gjatë punës.

RREZIK! Gjatë mbajtjes së mbrojtëses së dëgjimit dhe për shkak të zhurmës së pajisjes mund të ekzistojë mundësia që nuk mund të vihet re nëse afrohen persona.

Mos e përdorni pajisjen nëse ekziston rrezik stuhie.

Mos e përdorni në afërsi të ujërave.

Informacione në lidhje me sigurinë gjatë përdorimit të pjesëve elektrike

Këshillohet përdorimi i një salvavite me aktivizim në jo më shumë se 30 mA. Salvavita duhet kontrolluar gjatë çdo përdorimi.

Para përdorimit duhet kontrolluar kabulli për dëmtime. Në rast shenjash të një dëmtimi ose vjetrimi duhet që ai të ndërrohet.

Nëse është i domosdoshëm një ndërrim i kabullit të ushqimit, atëherë për të mënjanuar rreziqe të sigurisë duhet që një gjë e tillë të kryhet nga prodhuesi ose përfaqësuesi i tij.

Mos e përdorni pajisjen nëse kabllot elektrik janë të dëmtuar ose të konsumuar.

Ndërprisni menjëherë lidhjen me furnizimin me energji elektrike nëse dalloni prerje në kabull ose nëse izolimi është i dëmtuar. Mos e prekni kabullin deri sa të jetë ndërprerë furnizimi me energji elektrike.

Kabulli juaj zgjatues nuk lejohet të jetë i grumbulluar gjatë punës. Kabllot e grumbulluar mund të mbinxehen dhe mund të reduktojnë performancën e pajisjes tuaj.

Ndërprisni gjithmonë më parë furnizimin me energji para se të hiqni një spinë, bashkues kabulli ose kabull zgjatues.

Fikeni pajisjen, hiqeni spinën nga priza dhe kontrolloni kabullin e furnizimit me energji elektrike për dëmtime ose shenja vjetrimi para se të grumbullohet kabulli për magazinim. Një kabull i dëmtuar nuk lejohet të riparohet; ai duhet zëvendësuar me një kabull të ri.

Grumbullojeni kabullin gjithmonë me kujdes dhe mënjanoni përthyerjen.

Lidheni vetëm në rrjetin e tensionit alternative të deklaruar në tabelën e tipit.

Në asnjë mënyrë nuk lejohet lidhja e një linjë tokëzimi në asnjë vend të pajisjes.

Nëse gjatë futjes së spinës pajisja starton në mënyrë të papritur, hiqeni me njëherë nga priza dhe kontrollojeni tek servisi GARDENA.

RREZIK! Gjatë punës, ky produkt gjeneron një fushë elektromagnetike. Në kushte të caktuara, kjo fushë mund të ndikojë mbi mënyrën e funksionimit të implantateve mjekësore aktive ose pasive. Për të përjashtuar rrezikun e situatave që mund të shkaktojnë plagosje të rënda ose vdekjeprurëse, personat me një implantat mjekësor duhet që para përdorimit të këtij produkti të konsultohen me mjekun e tyre dhe prodhuesin e implantatit.

Kabulli

Përdorni vetëm kabllo zgjatues të autorizuar në përputhje me HD 516.

→ Pyesni elektricistin tuaj të specializuar.

Siguria personale

Mbani gjithmonë veshje të përshtatshme, doreza mbrojtëse dhe këpucë të forta.

Evitoni kontaktin me vajin e thikës, veçanërisht në rast se reagoni në mënyrë alergjike.

Kontrolloni sektorët ku do të përdoret pajisja dhe largoni të gjitha telat dhe objektet e tjera të huaja.

Të gjitha punimet rregulluese (rregullimi i pjerrësisë së kokës së prerjes, ndryshimi i gjatësisë së tubit teleskop) duhet të kryhen kur mbulesa mbrojtëse të jetë e vendosur dhe gjatë këtyre punimeve pajisje nuk duhet të vendoset mbi thikë.

Mbajeni gjithmonë në mënyrë e duhur pajisjen me të dyja duart në të dyja dorezat Ⓐ dhe Ⓑ **[Fig S1]**.

Para përdorimit dhe pas marrjes së një goditje të fortë duhet që makineria të kontrollohet për shenja konsumi ose për dëmtime. Në rast se është e domosdoshme realizoni kryerjen punimeve të riparimit.

Mos u përpiqni kurrë të punoni me një pajisje jo të plotë ose me një pajisje tek e cila janë kryer modifikime të paautorizuara.

Përdorimi dhe pastrimi i veglave elektrike

Ju duhet të dini se si ta fikni pajisjen në një rast emergjence.

Mos e mbani asnjëherë pajisjen në një mekanizëm mbrojtës.

Mos e përdorni pajisjen nëse mekanizmat e mbrojtjes (mbulesa mbrojtëse, ndaluesi i shpejtë i thikave) janë të dëmtuar.

Gjatë përdorimit të pajisjes nuk lejohet përdorimi i shkallëve.

Hiqeni spinën e rrjetit:

– para momentit që pajisja nuk do të jetë më nën vëzhgim;
– para se të hiqet bllokimi;
– para se pajisja të kontrollohet ose të pastrohet ose para se të kryhen punime në të;
– kur godisni një objekt. Pajisja lejohet të përdoret përsëri vetëm atëherë nëse u garantua plotësisht që e gjithë pajisja gjendet në një regjim të sigurt përdorimi;
– nëse pajisja fillon të ketë dridhje të forta që nuk ekzistonin më parë. Në këtë rast ajo duhet kontrolluar menjëherë. Dridhjet e forta mund të shkaktojnë plagosje;
– para se t'ia dorëzoni pajisjen një personi tjetër.

Përdoreni pajisjen në temperatura ndërmjet 0 °C deri 40 °C.

Mirëmbajtja dhe magazinimi

RREZIK PLAGOSJE!

Mos e prekni thikën.

→ Në përfundim ose gjatë ndërprerjes së punimeve vendosni mbulesën mbrojtëse.

Të gjitha dadot, bulonat dhe vidat duhet të jenë të shtrënguara në mënyrë që të garantohet një regjim i sigurt pune i pajisjes.

Në rast se aparati është nxehur gjatë punës, ai duhet të magazinohet vetëm pasi të jetë ftohur.

2. MONTIMI

Në kompletin e lëvrimit përfshihen prerësja e ligustrave, thikat, mbulesa mbrojtëse dhe manuali I përdorimit.

RREZIK! Plagosje!

Plagosje në formën e prerjeve nëse pajisja ndizet pa pasur vëmendjen.

→ Para montimit të pajisjes sigurohuni që spina e rrjetit të jetë e hequr dhe mbulesa mbrojtëse ① të jetë vendosur mbi thikën ② [Fig A1].

Montoni shkopin teleskopik [Fig A2/A3]:

1. Shtyjeni tubin teleskopik ③ derisa të kërcasë në njësinë e motorit ④. Për këtë duhet të mbivendosen dy shenjat Ⓜ.
2. Rrotulloni fort dadon gri ⑤.

3. PËRDORIMI

RREZIK! Plagosje!

Plagosje në formën e prerjeve nëse pajisja ndizet pa pasur vëmendjen.

→ Par lidhjes në rrjet, konfigurimit ose transportit të pajisjes hiqni spinën e rrjetit dhe vendosni mbulesën mbrojtëse ① mbi thikë ② [Fig A1].

Lidhja e prerëses së ligustrave [Fig O1]:

RREZIK! Goditja elektrike!

Dëmtim i kabullit të ushqimit ⑥, nëse kabulli zgjatues ⑦ nuk është vendosur në mekanizmin e çlirimit të tensionit të kabullit ⑧.

→ Para përdorimit të kabullit zgjatues ⑦ vendoseni në mekanizmin e çlirimit të tensionit të kabullit ⑧.

→ Gjatë lidhjes mos e mbani pajisjen në mbulesën mbrojtëse ①.

1. Vendoseni kabullin zgjatues ⑦ me një lak në mekanizmin e çlirimit të tensionit të kabullit ⑧ dhe shtrëngojeni.
2. Futeni spinën ⑭ të pajisjes në bashkuesin ⑮ të kabullit zgjatues.
3. Futeni kabullin zgjatues ⑦ në një prizë rrjeti 230 V.

Pozicionet e punës:

Pajisje mund të përdoret në 4 pozicione pune (figurat janë të ngjashme).

– [Fig O2]: Prerje anësore: Tubi teleskopik i futur
– [Fig O3]: Prerje vertikale nga lart: Tubi teleskopik i zgjatur
– [Fig O4]: Prerje horizontale nga lart: Njësia e motorit e përshtatshme për 75°, tubi teleskopik është zgjatur
– [Fig O5]: Prerje e ulët: Njësia e motorit e përshtatshme për – 60°, tubi teleskopik është zgjatur

Startimi i gërshërës së gardhishteve [Fig A1/O6]:

RREZIK! Plagosje!

Rrezik plagosje nëse pajisja nuk fiket kur lëshohet butoni i ndezjes!

→ Mos i shkëpusni asnjëherë nga lidhja mekanizmat e sigurisë (p.sh. duke lidhur bllokuesin e ndezjes ⑪ dhe/ose butonin e ndezjes ⑬ në dorezë).

Start:

Pajisja është e pajisur me një bllokues ndezje ⑪ kundër ndezjes së padëshiruar.

1. Hiqni mbulesën mbrojtëse ① nga thika ②.
2. Mbajeni pajisjen me një dorë në tubin e teleskopit dhe me dorën tjetër në dorezë ⑫.

bs

3. Shtyjeni para bllokuesin e ndezjes ⑪ dhe shtypni më pas butonin e ndezjes ⑬.
   Pajisja ndizet.
4. Lëshoni bllokuesin e ndezjes ⑪.

Stop:

1. Lëshoni butonin e ndezjes ⑬.
2. Vendosni mbulesën mbrojtëse ① mbi thikën ②.

Rregullimi i pjerrësisë së njësisë së motorit [Fig O7]:

Për prerjet në lartësi dhe për prerjet e ulëta mund të rregullohet pjerrësia e njësisë së motorit ④ në hapa 15° nga 75° deri –60°.

1. Mbani të shtypur butonin portokalli ⑨.
2. Rregulloni pjerrësinë e njësisë së motorit ④ në drejtimin e dëshiruar.
3. Lëshoni butonin portokalli ⑨ dhe kryeni fiksimin e njësisë së motorit ④.

Nxjerrja e tubit të teleskopit [Fig O8]:

Për prerjet në lartësi të larta dhe të ulëta tubi i teleskopit ③ mund të nxirret në mënyrë jo të shkallëzuar deri në 45 cm.

1. Lironi dadon portokalli ⑩.
2. Nxirreni tubin e teleskopit ③ në gjatësinë e dëshiruar.
3. Shtrëngojeni përsëri dadon portokalli ⑩.

4. MIRËMBAJTJA

[Fig A1]:

RREZIK! Plagosje!
Plagosje në formën e prerjeve nëse pajisja ndizet pa pasur vëmendjen.

→ **Para mirëmbajtjes së pajisjes sigurohuni që spina e rrjetit të jetë e hequr dhe mbulesa mbrojtëse ① të jetë vendosur mbi thikë ②.**

Pastrimi i gërshërëve të gardhishteve:

RREZIK! Plagosje!
Rrezik plagosje dhe rreziku i dëmtimit të produktit.

→ **Mos e pastroni produktin me ujë ose me rrëke uji (sidomos rrëke uji me presion të lartë).**

→ **Mos pastroni me kimikate, përfshirë benzinën ose solventët. Disa prej tyre mund të shkatërrojnë pjesë të rëndësishme prej plastike.**

Hapësirat e ajrimit duhet të jenë gjithmonë të pastra.

1. Pastrojeni pajisjen me një leckë të njomur.
2. Pastroni hapësirat e ajrimit me një furçe të butë (jo me kaçavidë).
3. Thika ② duhet vajosur me një vaj me viskozitet të ulët (p.sh. vaj pastrues GARDENA **Art. 2366**). Gjatë vajosjes mënjanoni kontaktin me pjesët plastike.

5. MAGAZINIMI

Nxjerrja jashtë funksionimit [Fig A1]:

Produkti duhet të ruhet në vende jo të aksesueshme nga fëmijët.

1. Hiqeni spinën e rrjetit.
2. Pastroni pajisjen (shihni 4. MIRËMBAJTJA) dhe vendosni mbulesën mbrojtëse ① mbi thikë ②.
3. Magazinojeni pajisjen në një vend të thatë dhe pa ngrica.

6. NDREQJA E GABIMEVE

RREZIK! Plagosje!
Plagosje në formën e prerjeve nëse pajisja ndizet pa pasur vëmendjen.

→ **Para riparimit të pajisjes sigurohuni që spina errjetit të jetë e hequr dhe mbulesa mbrojtëse ① të jetë vendosur mbi thikë ② [Fig A1].**

Problemi	Shkaku i mundshëm	Ndihma
Pajisja nuk ndizet	Kabulli zgjatues nuk është lidhur ose është i dëmtuar.	→ Lidheni kabullin zgjatues ose nëse është e nevojshme ndërrojeni.
	Thika është bllokuar.	→ Mënjanoni pengesat.
Pajisja nuk ndizet më	Butoni i ndezjes është bllokuar.	→ Hiqni spinën e rrjetit dhe lironi butonin e ndezjes.
Sipërfaqja e prerjes nuk është e pastër	Thika është topitur ose edhe e dëmtuar.	→ Thika të këmbehët përmes servisit GARDENA.

KËSHILLË: Në rast defektesh të tjera ju lutemi, drejtojuni qendrës tuaj të servisit GARDENA. Riparimet lejohen të kryhen nga qendrat e servisit GARDENA si dhe nga tregtarët e specializuar të cilët janë të autorizuar nga GARDENA.

7. TË DHËNAT TEKNIKE

Prerëse ligustrash teleskop	Njësia	Vlera (Art. 8883)
Rendimenti i motorit	W	500
Tensioni i rrjetit/ Frekuenca e rrjetit	V / Hz	230 / 50
Numri i rrotullimeve	/ min.	1.600
Gjatësia e thikës	cm	48
Hapja e thikës	mm	25
Mundësia e zgjatjes së tubit teleskopik	cm	0 – 45
Pesha (rreth)	kg	4,1
Niveli i presionit akustik L_{pA} [1)] **Pasiguria k_{pA}**	dB (A)	83 3,0
Niveli i fuqisë akustike L_{WA} [2)]: i matur/i garantuar	dB (A)	96 / 98
Dridhja dorë-krah a_{vhw} [1)]	m/s^2	3,8 ± 1,5

Procesi i matjes në përputhje me: [1)] EN 62841-4-2 [2)] RL 2000/14/EG

KËSHILLË: Vlera e dhënë e vibrimit të emetuar u mat në përputhje me një procedurë të normuar kontrolli dhe mund të përdoret për krahasimin e veglave elektrike me njëra-tjetrën. Kjo vlerë mund të përdoret edhe për vlerësimin paraprak të ekspozimit. Vlera e vibrimit të emetuar mund të variojë gjatë përdorimit vetjak të veglës elektrike.

8. AKSESORË / PJESË KËMBIMI

GARDENA Vaj mirëmbajtjeje	Zgjat jetëgjatësinë e thikës.	**Art. 2366**

9. SERVISI

Informacioni aktual i kontaktit për departamentin tonë të shërbimit mund të gjendet në internet: www.gardena.com/contact

10. ASGJËSIMI

Asgjësimi i produktit:
(në përputhje me Direktivën 2012/19/EU)

Produkti nuk lejohet të asgjësohet me mbetjet normale të shtëpisë. Ai duhet të asgjësohet në përputhje me rregulloret lokale të mbrojtjes së mjedisit.

ME RËNDËSI!

→ Asgjësojeni produktin nëpërmjet qendrës tuaj vendore të grumbullimit dhe riciklimit.

et Teleskoop-hekilõikur

1. OHUTUSJUHISED 91
2. MONTAAŽ 92
3. KÄSITSEMINE 93
4. HOOLDUS 93
5. HOIULEPANEK 93
6. TÕRGETE KÕRVALDAMINE. 93
7. TEHNILISED ANDMED 93
8. LISATARVIKUD/VARUOSAD 94
9. TEENINDUS 94
10. KASUTUSELT KÕRVALDAMINE. 94

Instruktsioonide algupärandi tõlge.

Antud toode pole ette nähtud selleks, et seda võiksid kasutada piiratud füüsiliste, sensoorsete või vaimsete võimetega või puudulike kogemuste ja / või teadmistega isikud (kaasa arvatud lapsed), välja arvatud juhul, kui nad on ohutuse eest vastutava isiku järelevalve all või saavad temalt juhiseid, kuidas toodet kasutada tuleb. Tagamaks, et lapsed tootega ei mängi, peaksid lapsed olema järelevalve all.

Otstarbele vastav kasutamine:

GARDENA Teleskoop-hekilõikur on ette nähtud era- ja harrastusaedades hekkide, põõsaste, puhmaste ja pinnakattetaimede lõikamiseks.

OHT! Kehavigastuste oht!

→ **Seadet ei tohi kasutada muru/muruservade lõikamiseks ega kompostimise otstarbel peenestamiseks.**

1. OHUTUSJUHISED

TÄHELEPANU!
Lugege kasutusjuhend hoolikalt läbi ja hoidke see uuesti lugemiseks alles.

Antud toode võib vale kasutamise korral ohtlik olla! Toode võib põhjustada nii kasutajale kui ka teistele tõsiseid vigastusi, hoiatuste ja ohutusnõuete järgimine on ohutuse ning toote tõhusa kasutamise tagamiseks väga oluline. Nii selles kasutusjuhendis kui ka tootel olevate hoiatuste ja ohutusnõuete järgimise eest vastutab kasutaja. Ärge mitte kunagi kasutage antud toodet kui tootjapoolsed kaitsed ei ole paigas.

Tootel olevad sümbolid:

Lugege kasutamisjuhist.

Kandke silmakaitset ja kõrvaklappe.

Oht – hoidke käed terast eemal.

Ärge jätke vihma ega muu niiskuse kätte.
Vihma puhul ärge jätke välitingimustesse.

Ühendage võrgupistik lahti, kui juhe sai kahjustada või lõigati läbi.

Eluohtlik elektrilöögi tõttu!
Hoidke ennast elektrijuhtmetest vähemalt 10 m kaugusele.

Üldised ohutusjuhised

Üldised ohutusjuhised elektritööriistadele

HOIATUS!

Lugege kõiki ohutusjuhiseid, instruktsioone, illustratsioone ja tehnilisi andmeid, mis on käesolevale elektritööriistale kaasa pandud. *Suutmatus järgida ohutusjuhiseid ja instruktsioone võib põhjustada elektrilöögi, tulekahju ja/või raskeid vigastusi.*

Säilitage kõik ohutusjuhised ja instruktsioonid tulevikus kasutamiseks. *Ohutusjuhistes kasutatav mõiste „elektritööriist" viitab võrgutoitega elektritööriistadele (võrgujuhtmega) või akutoitega elektritööriistadele (ilma võrgujuhtmeta).*

1) Töökoha ohutus

a) **Hoidke oma tööala puhas ja hästi valgustatud.** *Korralagedus või valgustamata tööalad võivad põhjustada õnnetusi.*

b) **Ärge töötage elektritööriistaga plahvatusohtlikus keskkonnas, kus leidub tuleohtlikke vedelikke, gaase või tolmu.** *Elektritööriistad tekitavad sädemeid, mis võivad tolmu või aurud süüdata.*

c) **Hoidke lapsed ja kõrvalised isikud elektritööriista kasutamise ajal eemal.** *Tähelepanu kõrvalejuhtimise korral võite kaotada kontrolli seadme üle.*

2) Elektriohutus

a) **Elektritööriista ühenduspistik peab sobima pistikupessa. Pistikut ei tohi mingil viisil muuta. Ärge kasutage koos kaitsemaandusega varustatud elektritööriistadega adapterpistikuid.** *Muutmata pistikud ja sobivad pistikupesad vähendavad elektrilöögi riski.*

b) **Vältige kehalist kontakti maandatud pindadega, nagu näiteks torude, küttekehade, pliitide ja külmikutega.** *Elektrilöögi risk suureneb, kui teie keha on maandatud.*

c) **Ärge jätke elektritööriistu vihma või niiskuse kätte.** *Vee tungimine elektritööriista suurendab elektrilöögi riski.*

d) **Ärge väärkasutage ühendusjuhet elektritööriista kandmiseks, ülesriputamiseks ega pistiku väljatõmbamiseks pistikupesast. Hoidke kaabel eemal kuumusest, õlist, teravatest servadest või seadme liikuvatest osadest.** *Kahjustatud või keerdus juhtmed suurendavad elektrilöögi riski.*

e) **Kui te töötate elektritööriistaga väljas, siis kasutage ainult pikendusjuhtmeid, mis sobivad ka välitingimuste jaoks.** *Välitingimuste jaoks sobiva pikendusjuhtme kasutamine vähendab elektrilöögi riski.*

f) **Kui elektritööriista käitamine niiskes keskkonnas on vältimatu, siis kasutage rikkevoolukaitselülitit.** *Rikkevoolukaitselüliti kasutamine vähendab elektrilöögi riski.*

3) Inimeste ohutus

a) **Olge tähelepanelik, jälgige seda, mida teete, ning lähenege elektritööriistaga tehtavale tööle terve mõistusega. Ärge kasutage ühtki elektritööriista siis, kui olete väsinud või uimastite, alkoholi või ravimite mõju all.** *Hetkeline tähelepanematus elektritööriista kasutamisel võib põhjustada tõsiseid vigastusi.*

b) **Kandke isikukaitsevarustust ja alati kaitseprille.** *Isikukaitsevarustuse, nagu näiteks tolmumaski, libisemiskindlate turvajalatsite, kaitsekiivri või kuulmiskaitsete kandmine vastavalt elektritööriista liigile ja rakendamisele vähendab vigastuste riski.*

c) **Vältige kogemata käikulaskmist. Enne, kui hakkate elektritööriista voolutoitega ja/või akuga ühendama, seda üles tõstma või kandma, veenduge, et elektritööriist oleks välja lülitatud.** *Kui hoiate elektritööriista kandes sõrme lülitil või ühendate sisselülitatud olekus seadme voolutoitega, võib see põhjustada õnnetusi.*

d) **Enne, kui lülitate elektritööriista sisse, eemaldage seadistustööriistad või mutrivõtmed.** *Seadme pöörlevasse ossa jäetud tööriist või mutrivõti võib põhjustada vigastusi.*

e) **Vältige ebatavalist kehahoiakut. Kandke hoolt, et seisaksite kindlalt jalul, ning hoidke kogu aeg tasakaalu.** *See võimaldab teil elektritööriista ootamatutes olukordades paremini kontrollida.*

f) **Kandke sobivaid rõivaid. Ärge kandke lahtisi rõivaid ega ehteid. Hoidke oma juuksed, rõivad ja kindad liikuvatest osadest eemal.** *Lahtised rõivad, ehted või pikad juuksed võidakse liikuvate osadega kaasa haarata.*

g) **Kui saate monteerida tolmu äratõmbe- ja püüdurseadeldised, siis tuleb need õigesti ühendada ja neid õigesti kasutada.** *Tolmu äratõmbe kasutamine võib vähendada tolmuga seotud ohtusid.*

h) **Ärge laske tekkida petlikul turvatundel ega vaadake elektritööriistade ohutusreeglitest mööda, isegi kui te elektritööriista pärast paljukordset kasutamist tunnete.** *Hooletu tegutsemine võib sekundi murdosade vältel põhjustada raskeid vigastusi.*

4) Elektritööriista kasutamine ja sellega ümberkäimine

a) **Ärge koormake seadet üle. Kasutage oma tööks selleks ettenähtud elektritööriista.** *Sobiva elektritööriistaga edeneb teie töö näidatud võimsusvahemikus paremini ja ohutumalt.*

b) **Ärge kasutage elektritööriista, mille lüliti on defektne.** *Elektritööriist, mida ei saa enam sisse või välja lülitada, on ohtlik ja see tuleb ära parandada.*

c) **Enne, kui võtate ette seadme seadistusi, vahetate tarvikuid või panete seadme hoiule, tõmmake pistik pistikupesast välja ja/või eemaldage aku.** *See ohutusmeede takistab elektritööriista kogemata käivitumist.*

d) **Hoidke mittekasutatavaid elektritööriistu lastele kättesaamatuna. Ärge lubage seadet kasutada inimestel, kes pole sellega kursis või pole käesolevaid instruktsioone lugenud.** *Elektritööriistad on ohtlikud, kui neid kasutavad kogenematud isikud.*

e) **Hooldage elektritööriistu korralikult. Kontrollige, kas liikuvad osad funktsioneerivad laitmatult ega kiilu kinni, kas leidub murdunud osi või selliselt kahjustatud osi, et see mõjustaks elektritööriista funktsiooni. Laske kahjustatud osad parandada enne seadme kasutamist.** *Paljude õnnetuste põhjuseks on halvasti hooldatud elektritööriistad.*

f) **Hoidke lõikeinstrumendid teravad ja puhtad.** *Korralikult hooldatud ja teravate lõikeservadega lõikeinstrumendid kiiluvad vähem kinni ning neid on kergem juhtida.*

g) **Kasutage elektritööriistu, tarvikuid, külgepandavaid instrumente jne vastavalt käesolevatele instruktsioonidele. Arvestage seejuures töötingimusi ja läbiviidavat toimingut.** *Elektritööriistade kasutamine muudeks kui ettenähtud otstarveteks võib põhjustada ohtlikke olukordi.*

h) **Hoidke käepidemed ning haardepinnad kuivad, puhtad ning õlist ja määrdest vabad.** *Libedad käepidemed ning haardepinnad ei võimalda ettenägematutes olukordades elektritööriista turvalist käsitsemist ega kontrollimist.*

5) **Teenindus**

Laske oma elektritööriista parandada ainult kvalifitseeritud spetsialistidel ja ainult originaalvaruosadega.
Sellega on tagatud, et säiliks elektritööriista ohutus.

Ohutusjuhised hekilõikurile

a) **Hoidke kõik kehaosad lõiketerast eemal. Tera liikumise ajal ärge püüdke lõikmeid eemaldada ning ärge hoidke lõigatavat materjali kinni.** *Terad liiguvad pärast lüliti väljalülitamist edasi. Hetkeline tähelepanematus hekilõikuri kasutamisel võib põhjustada raskeid vigastusi.*

b) **Kandke hekilõikurit käepidemest ja paigalseisva teraga ning ilma sõrmi võimsuslülitite läheduses hoidmata.**
Hekilõikuri õige kandmine vähendab ettekavatsemata käitamise ohtu ja seeläbi tera tõttu põhjustatud vigastuse ohtu.

c) **Hekilõikuri transpordi või hoiulepaneku puhul tõmmake teradele alati kate peale.**
Asjatundlik ümberkäimine hekilõikuriga vähendab vigastuste ohtu tera tõttu.

d) **Tagage, et kõik lülitid on välja lülitatud ja toitepistik on lahutatud enne, kui eemaldate kinnikiilunud lõikmeid või hooldate masinat.**
Hekilõikuri ootamatu käitus kinnijäänud materjali eemaldamisel võib põhjustada tõsiseid vigastusi.

e) **Hoidke hekilõikurit ainult isoleeritud haardepindadest, kuna lõiketera võib tabada elektrijuhtmeid või oma võrgukaablit.**
Terade kokkupuutel pingestatud juhtmega võivad ka seadme metallosad sattuda pinge alla ja põhjustada elektrilöögi.

f) **Hoidke mistahes juhtmed lõikamispiirkonnast eemal.**
Juhtmed võivad olla hekkides ja põõsastes varjatud ning nendesse võidakse eksikombel teraga sisse lõigata.

g) **Ärge kasutage hekilõikurit halva ilma korral, eriti äikeseohu korral.**
See vähendab pikselöögi ohtu.

Ohutusjuhised pikendatud tööulatusega hekilõikuri kohta

a) **Selleks et vähendada surmava elektrilöögi ohtu, ärge kasutage pikendatud tööulatusega hekilõikurit kunagi elektrijuhtmete läheduses.**
Elektrijuhtmete puudutamine või toote kasutamine nende läheduses võib põhjustada raskeid vigastusi või surmava elektrilöögi.

b) **Käsitsege pikendatud tööulatusega hekilõikurit alati mõlema käega.**
Selleks et vältida kontrolli kaotust, hoidke pikendatud tööulatusega hekilõikurit mõlema käega.

c) **Kandke pikendatud tööulatusega hekilõikuriga pea kohal tehtavate tööde korral peakaitset.**
Allakukkuvad jäägid võivad põhjustada raskeid vigastusi.

Otsige, kas hekkides ja põõsastes leidub varjatud objekte (nt traataedu ja varjatud juhtmeid).

Soovitatakse kasutada 30 mA tugevuse või väiksema rakendusvooluga rikkevoolukaitselülitit.

Hoidke hekilõikurit mõlema käega ja mõlemast käepidemest.

Hekilõikur on ette nähtud töödeks, mille puhul kasutaja seisab maapinnal ja mitte redelil ega mõnel muul ebastabiilsel seisupinnal.

Tagage enne hekilõikuri kasutamist, et mistahes liikuvate osade (nt pikendatud varre ja pööratava elemendi) lukustusseadised oleksid lukustusasendis.

Täiendavad ohutusjuhised

OHT! Väiksemaid osi on võimalik kergesti alla neelata. Plastikkoti tõttu esineb lämbumise oht väikelastele. Hoidke väikelapsed montaaži ajal eemal.

Ohutus töökohal

Kasutage seadet ainult selleks ette nähtud viisil ja otstarbel.

Käsitseja või kasutaja on vastutav teiste inimeste õnnetuste eest ning nendele või nende omandile tekitatud ohtude eest.

Jälgige eriti kasutamise ja transpordi ajal, et kolmandad isikud poleks ohustatud suurendatud tööraadiuse tõttu, kui teleskoopvars on välja tõmmatud.

Komistamisoht. Töötamise ajal jälgige juhet.

OHT! Kuulmiskaitset kandes ja seadme müra tõttu võib juhtuda, et inimeste lähenemine jääb märkamata.

Ärge kasutage seadet äikeseohu korral.

Ärge kasutage veekogude läheduses.

Andmed ohutuse kohta elektriliste osade kasutamisel

Soovitatakse kasutada rikkevoolu kaitseseadet, mis reageerib mitte enam kui 30 mA puhul. Kontrollige rikkevoolu kaitseseadet iga kasutuskorra puhul.

Enne kasutamist peab kontrollima, ega juhtmel pole kahjustusi. Kahjustuse või vananemise märkide korral peab selle välja vahetama.

Kui on vajalik ühendusjuhtme väljavahetamine, siis peab seda tegema tootja või tema esindaja, et vältida turvalisuse ohustamist.

Ärge kasutage seadet, kui elektrijuhtmed on kahjustatud või ära kulunud.

Katkestage ühendus voolutoitega koheselt, kui juhtmel on näha lõikekohti või kui isolatsioon on kahjustatud. Ärge puudutage juhet enne, kui voolutoide on katkestatud.

Teie pikendusjuhe ei tohi käitamise ajal olla kokku keritud. Kokkukeritud juhtmed võivad üle kuumeneda ja vähendada Teie seadme võimsust.

Katkestage alati kõigepealt voolutoide, enne kui hakkate eemaldama pistikut, juhtmeliitmikku või pikendusjuhet.

Lülitage seade välja, tõmmake pistik pesast välja ja kontrollige, ega elektritoitejuhtmel pole kahjustusi või vananemise märke, enne kui hakkate juhet hoiulepanekuks kokku kerima. Kahjustatud juhet ei tohi parandada, see tuleb uue juhtme vastu välja vahetada.

Kerige juhe alati ettevaatlikult kokku ja vältige selle murdmist.

Ühendage ainult tüübisildil näidatud vahelduvpingega.

Mitte mingil juhul ei tohi maandusjuhet ühendada kuhugi seadme külge.

Kui seade pistikupessa ühendamisel ootamatult käivitub, siis ühendage see koheselt lahti ja laske GARDENA teenindusel üle kontrollida.

OHT! Antud toode tekitab käitamisel elektromagnetvälja. See väli võib teatud tingimustes mõjustada aktiivsete või passiivsete meditsiiniliste implantaatide toimimist. Et välistada selliste olukordade tekkimise oht, mis võivad kutsuda esile raskeid või surmavaid vigastusi, peaksid meditsiinilise implantaadiga isikud enne antud toote kasutamist konsulteerima oma arsti ja implantaadi tootjaga.

Juhtmed

Kasutage üksnes standardi HD 516 kohaselt lubatud pikendusjuhtmeid.

→ Küsige oma elektrispetsialistilt.

Isiklik ohutus

Kandke alati sobivat riietust, kaitsekindaid ja tugevast materjalist kingi.

Vältige kokkupuudet tera õliga, eriti kui reageerite sellele allergiliselt.

Kontrollige üle alad, kus seadet kasutama hakatakse, ning eemaldage kõiksugu traadid ja muud võõrobjektid.

Kõik seadistustööd (lõikepea kallutamine, teleskooptoru pikkuse muutmine) peab tegema ainult pealepandud kaitsekattega ning seejuures ei tohi seadet toetada terale.

Hoidke seadet alati õigesti ja mõlema käega mõlemast käepidemest Ⓐ ja Ⓑ **[joonis S1]**.

Enne kasutamist ning pärast tugeva löögi saamist tuleb üle masin üle kontrollida, ega tal pole kulumise või kahjustuse märke. Vajaduse korral laske teha vastavad parandustööd.

Ärge kunagi püüdke töötada mittekomplektse ega sellise seadmega, mida on modifitseeritud ilma vastava loata.

Elektritööriistade kasutamine ja hooldamine

Te peaksite teadma, kuidas saate seadme hädaolukorras välja lülitada.

Ärge hoidke seadet kunagi ühestki kaitseseadisest.

Ärge kasutage seadet, kui kaitseseadised (kaitsekate, tera kiirseiskamine) on kahjustatud.

Seadme kasutamise ajal ei tohi kasutada redelit.

Tõmmake võrgupistik välja:
– enne seadme järelevalveta jätmist;
– enne blokeeringu eemaldamist;
– enne seadme kontrollimist, puhastamist või selle kallal tööde teostamist;
– kui satute mõne eseme otsa. Seadet tohib taas kasutada alles siis, kui on absoluutselt tagatud, et kogu seade on turvalises tööseisundis;
– kui seade hakkab ebatavaliselt tugevalt vibreerima. Antud juhul tuleb see koheselt üle kontrollida. Ülemäärane vibreerimine võib põhjustada vigastusi;
– enne kui Te seadme teisele inimesele üle annate.

Kasutage seadet üksnes temperatuuril 0 °C kuni 40 °C.

Hooldus ja hoiulepanek

VIGASTUSTE OHT!
Ärge puudutage terasid.

→ Töö lõpetamisel või katkestamisel lükake kaitsekate peale.

Kõik mutrid, sõrmed ja poldid peavad olema kõvasti pingutatud, et oleks tagatud seadme ohutu käitusseisund.

Juhul kui seade läks töötades kuumaks, siis laske seadmel enne hoiulepanekut maha jahtuda.

2. MONTAAŽ

Tarnekomplekti kuuluvad hekilõikur, terad, kaitsekate ja käitamisjuhend.

OHT! Kehavigastuste oht!
Lõikehaavade oht, kui seade kogemata sisse lülitub.

→ Tagage enne seadme montaaži, et võrgupistik oleks välja tõmmatud ja kaitsekate ① oleks lükatud tera ② peale [joonis A1].

Teleskoopvarre monteerimine [joonis A2/A3]:

1. Lükake teleskooptoru ③ kuni tõkiseni mootoriploki ④ sisse. Seejuures peavad mõlemad markeeringud Ⓜ olema teineteise vastas.
2. Keerake hall mutter ⑤ kinni.

et

3. KÄSITSEMINE

OHT! Kehavigastuste oht!
Lõikehaavade oht, kui seade kogemata sisse lülitub.
→ Enne seadme ühendamist, seadistamist või transporti tõmmake võrgupistik välja ning lükake kaitsekate ① tera ② peale [joonis A1].

Hekilõikuri ühendamine [joonis O1]:

OHT! Elektrilöögi oht!
Ühendusjuhtme ⑥ kahjustamise oht, kui pikendusjuhe ⑦ pole pandud juhtme tõmbekompensaatori ⑧ sisse.
→ Enne kasutamist pange pikendusjuhe ⑦ juhtme tõmbekompensaatori ⑧ sisse.
→ Ühendamisel ärge hoidke seadet kaitsekattest ①.

1. Pange pikendusjuhe ⑦ aasaga juhtme tõmbekompensaatori ⑧ sisse ja tõmmake pingule.
2. Pistke seadme pistik ⑭ pikendusjuhtme liitmikku ⑮.
3. Ühendage pikendusjuhe ⑦ 230 V võrgupessa.

Tööasendid:

Seadet saab käitada 4 tööasendis (joonised on sarnased).

- **[Joonis O2]: Vertikaalne lõikamine: Teleskooptoru sisse tõmmatud**
- **[Joonis O3]: Vertikaalne lõikamine kõrgelt: Teleskooptoru välja tõmmatud**
- **[Joonis O4]: Horisontaalne lõikamine: Mootoriplokk 75° kallutatud, teleskooptoru pikendatud**
- **[Joonis O5]: Madalalt lõikamine: Mootoriplokk –60° kallutatud, teleskooptoru pikendatud**

Hekilõikuri käivitamine [joonis A1/O6]:

OHT! Kehavigastuste oht!
Vigastuste oht, kui seade stardinupust lahti lastes välja ei lülitu!
→ Ärge kunagi sillake ohutusseadiseid (nt sisselülitustõkise ⑪ ja/või stardinupu ⑬ kinnisidumisega käepideme külge).

Käivitamine:

Seade on kogemata siselülitamise vastu varustatud sisselülitustõkisega ⑪.

1. Tõmmake kaitsekate ① tera ② pealt maha.
2. Hoidke seadet ühe käega teleskooptorust ja teise käega käepidemest ⑫.
3. Lükake sisselülitustõkis ⑪ ettepoole ja vajutage siis stardinuppu ⑬. *Seade käivitub.*
4. Laske sisselülitustõkis ⑪ vabaks.

Peatamine:

1. Laske stardinupp ⑬ vabaks.
2. Lükake kaitsekate ① tera ② peale.

Mootoriploki kallutamine [joonis O7]:

Kõrgelt ja madalalt lõikamiseks saab mootoriplokki ④ kallutada 15° sammude kaupa vahemikus 75° kuni –60°.

1. Hoidke oranži nuppu ⑨ alla vajutatuna.
2. Kallutage mootoriplokki ④ soovitud suunas.
3. Laske oranž nupp ⑨ vabaks ja laske mootoriplokil ④ fikseeruda.

Teleskooptoru väljatõmbamine [joonis O8]:

Kõrgelt ja madalalt lõikamiseks saab teleskooptoru ③ astmeteta kuni 45 cm välja tõmmata.

1. Keerake oranž mutter ⑩ lahti.
2. Tõmmake teleskooptoru ③ soovitud pikkuseni välja.
3. Keerake oranž mutter ⑩ uuesti kinni.

4. HOOLDUS

[Joonis A1]:

OHT! Kehavigastuste oht!
Lõikehaavade oht, kui seade kogemata sisse lülitub.
→ Tagage enne seadme hooldust, et võrgupistik oleks välja tõmmatud ja kaitsekate ① oleks lükatud tera ② peale.

Hekilõikuri puhastamine:

OHT! Kehavigastuste oht!
Vigastuste oht ja toote kahjustuste risk.
→ Ärge puhastage toodet vee ega veejoaga (iseäranis kõrgsurve veejoaga).
→ Ärge puhastage kemikaalidega, kaasa arvatud bensiini ega lahustitega. Mõned neist võivad hävitada olulisi plastosi.

Õhutuspilud peavad olema alati puhtad.

1. Puhastage seadet niiske lapiga.
2. Puhastage õhutuspilusid pehme harjaga (mitte kruvikeerajaga).
3. Õlitage tera ② väheviskoosse õliga (nt GARDENA hooldusõli, **art. nr. 2366**). Seejuures vältige kontakti plastosadega.

5. HOIULEPANEK

Kasutuselt kõrvaldamine [joonis A1]:

Toodet peab säilitama lastele ligipääsmatuna.

1. Tõmmake võrgupistik välja.
2. Puhastage seade (vt 4. HOOLDUS) ning lükake kaitsekate ① tera ② peale.
3. Pange kõrglõikur hoiule kuiva ja külmumisohuta kohta.

6. TÕRGETE KÕRVALDAMINE

OHT! Kehavigastuste oht!
Lõikehaavade oht, kui seade kogemata sisse lülitub.
→ Tagage enne seadme tõrgete kõrvaldamist, et võrgupistik oleks välja tõmmatud ja kaitsekate ① oleks lükatud tera ② peale [joonis A1].

Probleem	Võimalik põhjus	Kõrvaldamine
Seade ei hakka tööle	Pikendusjuhe pole pistikupessa ühendatud või on kahjustatud.	→ Ühendage pikendusjuhe pistikupessa või vahetage see vajaduse korral välja.
	Tera on blokeeritud.	→ Eemaldada takistus.
Seadet ei saa enam välja lülitada	Stardinupp on kinni kiilunud.	→ Tõmmake võrgupistik välja ja päästke stardinupp lahti.
Lõige ei ole puhas	Tera on nüri või kahjustunud.	→ Lasta tera GARDENA teeninduses välja vahetada.

JUHIS: Palun pöörduge muude rikete korral oma GARDENA teeninduskeskusesse. Parandusi tohivad teha ainult GARDENA teeninduskeskused ning GARDENA poolt volitatud spetsialiseerunud jaemüüjad.

7. TEHNILISED ANDMED

Teleskoop-hekilõikur	Ühik	Väärtus (art. nr. 8883)
Mootori sisendvõimsus	W	500
Võrgupinge/ Võrgusagedus	V / Hz	230 / 50
Pöörded	/ min.	1.600
Tera pikkus	cm	48
Lõikehaammaste haare	mm	25
Teleskooptoru pikkus	cm	0 – 45

et

Teleskoop-hekilõikur	Ühik	Väärtus (art. nr. 8883)
Kaal (ca)	kg	4,1
Helirõhutase L_{pA} [1)] **Määramatus k_{pA}**	dB (A)	83 3,0
Müravõimsustase L_{WA} [2)]: **mõõdetud / garanteeritud**	dB (A)	96 / 98
Käsivarre ja käelaba vibratsioon a_{vhw} [1)]	m/s^2	3,8 ± 1,5

Mõõtemeetod vastavalt: [1)] EN 62841-4-2 [2)] RL 2000/14/EG

JUHIS: Näidatud vibratsiooni emissiooni väärtus on mõõdetud vastavalt standarditud katsemeetodile ja seda saab kasutada elektritööriistade omavaheliseks võrdluseks. Seda väärtust saab kasutada ka kokkupuute esialgseks hindamiseks. Vibratsiooni emissiooni väärtus võib elektritööriista tegeliku kasutamise käigus varieeruda.

8. LISATARVIKUD/VARUOSAD

GARDENA hooldusõli Pikendab tera kasutusaega. **art. nr. 2366**

9. TEENINDUS

Meie teenindusosakonna praeguse kontaktteabe leiate veebist:
www.gardena.com/contact

10. KASUTUSELT KÕRVALDAMINE

Toote kasutuselt kõrvaldamine:
(vastavalt direktiivile 2012/19/EL)

Toodet ei tohi kasutuselt kõrvaldada koos tavaliste olmejäätmetega. Selle peab kasutuselt kõrvaldama vastavalt kehtivatele kohalikele keskkonnakaitse eeskirjadele.

TÄHELEPANU!

→ Kõrvaldage toode kasutuselt oma kohaliku taaskasutuse kogumisjaama kaudu või selle abil.

lt Teleskopinės gyvatvorių žirklės

1. SAUGOS NURODYMAI 94
2. SURINKIMAS 96
3. NAUDOJIMAS 96
4. TECHNINĖ PRIEŽIŪRA. 96
5. LAIKYMAS 97
6. GEDIMŲ ŠALINIMAS 97
7. TECHNINIAI DUOMENYS. 97
8. PRIEDAI/ATSARGINĖS DALYS 97
9. SERVISAS 97
10. ŠALINIMAS 97

Instrukcijos originalo vertimas.

Šis gaminys nėra skirtas naudoti asmenims (įskaitant vaikus) su sumažėjusiais fiziniais, jutimo ar protiniais gebėjimais arba tiems, kurie neturi pakankamai patirties ir (ar) žinių, išskyrus tais atvejais, kai už jų saugumą atsakingas asmuo supažindina juos su gaminio naudojimo instrukcijomis ir prižiūri juos, kol jie juo naudojasi. Vaikus reikia prižiūrėti, kad būtų užtikrinta, jog jie nežais su gaminiu.

Naudojimas pagal paskirtį:

Įmonės **GARDENA Teleskopinės gyvatvorių žirklės** yra skirtos gyvatvorėms, krūmams, krūmokšniams ir dengiantiems žemę augalams pjauti privačiuose soduose prie namų ir mėgėjų soduose.

PAVOJUS! Kūno sužalojimai!

→ **Prietaisą draudžiama naudoti vejai ir vejos kraštams pjauti arba augalams smulkinti, norint juos kompostuoti.**

1. SAUGOS NURODYMAI

SVARBU!
Prašom atidžiai perskaityti eksploatavimo instrukciją ir ją išsaugoti, kad galėtumėte dar kartą perskaityti.

Naudojantis netinkamai, gaminys gali būti pavojingas! Jis gali sunkiai sužeisti naudotoją ir kitus. Turi būti laikomasi visų perspėjimų ir saugos reikalavimų, norint užtikrinti gaminio saugumą ir efektyvumą. Asmuo, besinaudojantis mašina, yra atsakingas už šioje instrukcijoje esančių perspėjimų ir saugos reikalavimų laikymąsi. Niekada nesinaudokite gaminiu, jei neteisingai pritvirtinta gamintojo žolės dėžė, ar apsaugos įtaisai.

Simboliai ant gaminio:

Perskaityti naudojimo instrukciją.

Užsidėti apsauginius akinius ir ausines.

Pavojus – laikykite rankas atokiau nuo geležtės.

Nenaudoti lietuje ir drėgnoje aplinkoje.
Lyjant lietui nepalikti lauke.

Ištraukti tinklo kištuką, jei kabelis bus pažeistas arba perpjautas.

Pavojus gyvybei dėl elektros smūgio!
Nuo elektros laidų būkite ne mažesniu kaip 10 m atstumu.

Bendrieji saugos nurodymai

Bendrieji elektrinių įrankių saugos nurodymai

ĮSPĖJIMAS!

Perskaitykite visus saugos nurodymus, instrukcijas, iliustracijas ir techninius duomenis, kurie pridedami prie šio elektrinio įrankio.
Šių saugos nurodymų ir instrukcijų nesilaikymas gali sukelti elektros smūgį, gaisrą ir (arba) sunkius sužalojimus.

Išsaugokite visus saugos nurodymus ir instrukcijas ateičiai.
Saugos nurodymuose naudojamas terminas „elektrinis įrankis“ taikomas įrankiams, jungiamiems į elektros tinklą (su tinklo kabeliu), ir įrankiams su akumuliatoriumi (be tinklo kabelio).

1) Sauga darbo vietoje

a) **Jūsų darbo sritis turi būti švari ir gerai apšviesta.** *Netvarka ar neapšviesta darbo sritis gali tapti nelaimingo atsitikimo priežastimi.*

b) **Nedirbkite su elektriniu įrankiu aplinkoje, kurioje kyla sprogimo pavojus, nes joje yra lengvai užsiliepsnojančių skysčių, dujų ar dulkių.** *Elektriniai įrankiai skleidžia žiežirbas, kurios gali padegti dulkes ar garus.*

c) **Elektrinio įrankio naudojimo metu laikykite vaikus ir kitus asmenis atokiau nuo įrankio.** *Jei kas nors atitrauks jūsų dėmesį, galite nesuvaldyti prietaiso.*

2) Elektros sauga

a) **Elektrinio įrankio prijungimo kištukas turi tilpti į lizdą. Jokiu būdu negalima perdaryti kištuko. Draudžiama naudoti kištukinius adapterius įžemintų elektrinių įrankių jungimui.** *Neperdaryti kištukai ir juos atitinkantys lizdai mažina elektros smūgio pavojų.*

b) **Venkite kūno kontakto su įžemintais paviršiais, pvz., vamzdžiais, radiatoriais, viryklėmis ir šaldytuvais.** *Elektros smūgio pavojus padidėja, jei jūsų kūnas yra įžemintas.*

c) **Neleiskite, kad ant elektrinių įrankių lytų arba jie būtų laikomi šlapioje vietoje.** *Į elektrinį įrankį patekęs vanduo padidins elektros smūgio pavojaus galimybę.*

d) **Jungiamąjį laidą naudokite tik pagal paskirtį. Niekada neneškite ir nekabinkite elektrinio įrankio už jungiamojo laido ir netraukite už jo, norėdami ištraukti kištuką iš lizdo. Kabelis turi būti kuo toliau nuo karščio, tepalų, aštrių briaunų ar judančių dalių.** *Pažeisti ar susipainiojęę kabeliai didina elektros smūgio pavojų.*

e) **Kai dirbate elektriniu įrankiu lauke, naudokite tiktai darbui lauke tinkamus pailginimo laidus.** *Darbui lauke tinkamo pailginimo laido naudojimas sumažina elektros smūgio pavojų.*

f) **Jei elektrinį įrankį reikia naudoti drėgnoje aplinkoje, naudokite liekamosios srovės jungtuvą (RCD).** *Liekamosios srovės jungtuvo naudojimas sumažina elektros smūgio pavojų.*

3) Asmenų sauga

a) **Dirbdami su elektriniu įrankiu būkite budrūs, matykite, ką darote, ir vadovaukitės sveiku protu. Nenaudokite elektrinio įrankio tada, kai esate pavargęs arba vartojate narkotikus, alkoholį ar vaistus.** *Viena neatidumo akimirka dirbant elektriniu įrankiu, ir jūs galite sunkiai susižaloti.*

b) **Dėvėkite asmenines apsaugos priemones ir visada būkite užsidėję apsauginius akinius.** *Apsaugos priemonių, pvz., respiratoriaus, neslystančių apsauginių batų, apsauginio šalmo ar klausos apsaugos dėvėjimas, priklausomai nuo elektrinio įrankio rūšies ir naudojimo, mažina tikimybę susižaloti.*

c) **Saugokitės, kad įrankio neįjungtumėte netyčia. Prieš jungdami elektrinį įrankį į elektros tinklą ir (arba) prie akumuliatoriaus, keldami ar nešdami, įsitikinkite, kad įrankis yra išjungtas.** *Elektros įrankio nešimas laikant pirštą ant jungiklio arba įjungto prietaiso įjungimas į elektros tinklą, gali tapti nelaimingo atsitikimo priežastimi.*

d) **Prieš įjungdami elektros įrankį, nuo jo nuimkite nustatymo įrankius ar veržliarakčius.** *Įrankis ar veržliaraktis, paliktas ant besisukančios prietaiso dalies, gali sužeisti.*

e) **Venkite neįprastos kūno padėties. Tvirtai stovėkite ir visuomet laikykite pusiausvyrą.** *Tik taip galėsite suvaldyti elektrinį įrankį iškilus netikėtoms aplinkybėms.*

f) **Dėvėkite tinkamus drabužius. Nedėvėkite plačių drabužių arba papuošalų. Žiūrėkite, kad jūsų plaukai, drabužiai ir pirštinės būtų kuo toliau nuo judančių dalių.** *Judančios dalys gali įsukti palaidus drabužius, papuošalus ar ilgus plaukus.*

g) **Jei galima primontuoti dulkių pašalinimo ar surinkimo įtaisus, juos reikia prijungti ir tinkamai naudoti.** *Dulkių pašalinimo įtaiso naudojimas mažina dėl dulkių kylančius pavojus.*

h) **Būkite atidūs ir laikykitės elektriniams įrankiams galiojančių taisyklių net ir tada, kai elektrinį įrankį naudojate ne pirmą kartą.** *Neatidžiai veikiant per sekundės dalis galima patirti sunkių sužalojimų.*

4) Elektrinio įrankio naudojimas ir priežiūra

a) **Neperkraukite prietaiso. Naudokite jūsų darbui tinkamą elektrinį įrankį.** *Su tinkamu elektriniu įrankiu dirbsite geriau ir saugiau srityje, kuriai jis buvo suprojektuotas.*

b) **Nenaudokite elektrinio įrankio, kurio jungiklis yra sugedęs.** *Bet kuris elektrinis įrankis, kurio nebegalima įjungti ar išjungti, yra pavojingas ir turi būti taisomas.*

c) **Prieš nustatydami prietaisą, keisdami priedus arba padėdami prietaisą, ištraukite kištuką iš lizdo ir (arba) nuimkite akumuliatorių.** *Šios atsargumo priemonės mažina pavojų, jog elektrinis įrankis įsijungs netyčia.*

d) **Nenaudojamus elektrinius įrankius laikykite vaikams nepasiekiamoje vietoje. Šiuo prietaisu neleiskite dirbti asmenims, kurie nėra su juo susipažinę ir nėra perskaitę šių instrukcijų.** *Elektriniai įrankiai yra pavojingi, jei patenka į nepatyrusio naudotojo rankas.*

e) **Rūpestingai prižiūrėkite elektrinius įrankius. Patikrinkite, ar judančios dalys gerai veikia ir nestringa, ar dalys nėra sulūžę ar taip sugadintos, kad elektrinis įrankis blogai veikia. Prieš prietaiso naudojimą reikia sutaisyti visas sugadintas dalis.** *Daug nelaimingų atsitikimų atsitinka dėl netinkamos elektrinių įrankių priežiūros.*

f) **Pjovimui skirti įrankiai turi būti aštrūs ir švarūs.** *Tinkamai prižiūrimi pjovimui skirti įrankiai, turintys aštrius ašmenis, mažiau užstringa ir juos lengviau valdyti.*

g) **Naudodami elektrinį įrankį, priedus, įstatomus įrankius ir t. t., vadovaukitės šiomis instrukcijomis. Taip pat atsižvelkite į darbo sąlygas ir darbo, kurį reikia atlikti, pobūdį.** *Elektrinių įrankių naudojimas kitiems tikslams nei numatyta gali sukelti pavojingas situacijas.*

h) **Rankenos ir suėmimo paviršiai turi būti sausi, švarūs bei nealyvuoti ir netepaluoti.** *Dėl slidžių rankenų ir suėmimo paviršių negalima saugiai naudoti ir valdyti elektrinio įrankio netikėtose situacijose.*

5) Servisas

Taisykite savo elektrinį įrankį tiktai pas kvalifikuotą personalą ir tiktai su originaliomis atsarginėmis dalimis.
Tai užtikrina, kad elektrinis įrankis išliks saugus.

Gyvatvorių žirklių saugos nurodymai

a) **Saugokitės, kad jokia kūno dalimi nesiliestumėte prie pjaunančiosios geležtės. Nemėginkite šalinti nuopjovų ar prilaikyti ranka pjaunamų šakelių tuo metu, kai geležtė juda.** *Išjungus jungiklį, geležtės juda toliau. Viena neatidumo akimirka naudojant gyvatvorių žirkles, ir jūs galite sunkiai susižaloti.*

b) **Gyvatvorių žirkles neškite paėmę už rankenos tik nejudant geležtei ir nelaikydami šalia galios jungiklio piršto.** *Tinkamai nešant gyvatvorių žirkles, mažėja netikėto pasileidimo ir dėl to sukelto sužalojimo, prisilietus prie geležtės, pavojus.*

c) **Gyvatvorių žirkles transportuoti ar laikyti reikia visuomet ant geležčių uždėjus dangtelį.** *Tinkamai elgdamiesi su gyvatvorių žirklėmis, sumažinsite sužalojimo prisilietus prie geležtės pavojų.*

d) **Prieš šalindami užstrigusias nuopjovas arba atlikdami techninės priežiūros darbus užtikrinkite, kad visi jungikliai būtų išjungti, o tinklo kištukas ištrauktas.** *Šalinant užstrigusią medžiagą netikėtai pradėjusios veikti gyvatvorių žirklės gali rimtai sužeisti.*

e) **Gyvatvorių žirkles laikykite tiktai už izoliuotų suėmimo paviršių, nes pjaunančioji geležtė gali susiliesti su paslėptais elektros srovės laidais arba su savo maitinimo kabeliu.** *Geležtei palietus laidą, kuriuo teka elektros srovė, metalinėse prietaiso dalyse gali atsirasti įtampa, todėl galimas elektros smūgis.*

f) **Laikykite visus laidus ne pjovimo zonoje.** *Laidai gali būti paslėpti gyvatvorėse ir krūmuose bei netyčia įpjauti geležte.*

g) **Nenaudokite gyvatvorių žirklių blogu oru, ypač kylant žaibo pavojui.** *Tai sumažėja žaibo pavojus.*

Gyvatvorių žirklių su ilgesniu siekiu saugos nurodymai

a) **Gyvatvorių žirklių su ilgesniu siekiu niekada nenaudokite šalia elektros linijų ir taip sumažinkite mirties dėl elektros srovės pavojų.** *Liečiant arba naudojant šalia elektros srovės linijų, galima sunkiai susižaloti arba patirti mirtiną elektros smūgį.*

b) **Gyvatvorių žirkles su ilgesniu siekiu visada valdykite abiem rankomis.** *Gyvatvorių žirkles su ilgesniu siekiu laikykite abiem rankomis, kad išvengtumėte kontrolės praradimo.*

c) **Atlikdami darbus su gyvatvorių žirklėmis su ilgesniu siekiu didesniame nei galvos aukštyje, visada naudokite galvos apsaugą.** *Žemyn krentančios nuolaužos gali sunkiai sužaloti.*

Raskite gyvatvorėse ir krūmuose paslėptus objektus (pvz., vielines tvoras arba paslėptus laidus).

Rekomenduojama naudoti apsauginį nebelanso srovės jungiklį su 30 mA arba mažesne grįžimo srove.

Visada laikykite gyvatvorių žirkles abiem rankomis už abiejų rankenų.

Gyvatvorių žirklės numatytos darbams, kurių metu naudotojas stovi ant žemės, o ne ant kopėčių arba kito nestabilaus paviršiaus.

Prieš naudodami gyvatvorių žirkles įsitikinkite, kad judančių dalių (pvz., prailginto koto ir pasukamojo elemento) fiksavimo įtaisai yra fiksavimo padėtyje.

Papildomi saugos nurodymai

PAVOJUS! Mažomis dalimis galima greitai užspringti. Dėl plastikinio maišelio mažiems vaikams kyla uždusimo pavojus. Todėl surinkimo metu maži vaikai turi būti kuo toliau nuo jūsų.

Sauga darbo vietoje

Prietaisą naudokite tik pagal paskirtį ir numatytu būdu.

Operatorius ar naudotojas yra atsakingas už nelaimingus atsitikimus ir pavojus, sukeltus kitiems žmonėms ar jų nuosavybei.

Naudojimo ir transportavimo metu ypač atkreipkite dėmesį į grėsmę, kylančią trečiajam asmeniui, dėl padidėjusio darbo spindulio, kai teleskopinis vamzdis prailgintas.

Pavojus suklupti. Darbo metu atkreipkite dėmesį į kabelį.

PAVOJUS! Dėvint ausines ir dėl prietaiso keliamo triukšmo galima nepastebėti, kad artinasi asmenys.

Gresiant audrai prietaiso nenaudokite.

Nenaudokite šalia vandens telkinių.

Saugumo nurodymai naudojant elektrines dalis

Rekomenduojama naudoti srovės nuotėkio relę, kuri automatiškai išjungs įtampą, atsiradus mažiausiam 30 mA nuotėkiui. Srovės nuotėkio relę reikia patikrinti prieš kiekvieną naudojimą.

Prieš naudojimą reikią patikrinti kabelį, ar nenusidėvėjęs. Jei yra pažeidimo arba senėjimo žymių, būtina jį pakeisti.

Jei reikia pakeisti prijungimo laidą, jį turi pakeisti gamintojas arba jo atstovas, kad būtų išvengta grėsmės saugai.

Prietaiso nenaudokite, jei elektros kabeliai yra pažeisti arba nusidėvėję.

Iškart išjunkite iš elektros šaltinio, jei kabelyje matosi įpjovimai arba yra pažeista jo izoliacija. Nelieskite kabelio, kol neišjungtas iš elektros šaltinio.

Darbo metu ilginimo kabelis turi būti išvyniotas. Suvyniotas kabelis gali perkaisti ir sumažinti prietaiso našumą.

Prieš ištraukdami kištuką, kabelio jungtis arba ilginimo laidą, pirmiausiai išjunkite iš elektros šaltinio.

Prieš suvyniodami kabelį laikymui, išjunkite prietiasą, ištraukite kištuką iš kištukinio lizdo ir elektros maitinimo kabelį patikrinkite, ar nėra pažeistas bei nėra senėjimo žymių. Draudžiama taisyti pažeistą kabelį, jį reikia pakeisti nauju.

Visada atsargiai suvyniokite kabelį ir jo neužlenkite.

Prijunkite tik prie tipo lentelėje nurodytos kintamosios įtampos.

Jokiu būdu negalima įžeminti nė vienos šio prietaiso dalies.

Jei įkišant kištuką, prietaisas netikėtai įsijungia, iškart ištraukite kištuką ir pristatykite „GARDENA“ servisui, kad patikrintų.

PAVOJUS! Eksploatavimo metu šis gaminys sukuria elektromagnetinį lauką. Tam tikromis sąlygomis šis laukas gali aktyviai ar pasyviai paveikti medicininių implantų veikimą. Kad būtų išvengta pavojaus situacijų, kurios gali sukelti sunkius ar mirtinus sužalojimus, asmenys su medicininiais implantais prieš šio gaminio naudojimą turi pasikonsultuoti su savo gydytoju arba implantų gamintoju.

Kabelis

Naudokite tiktai pagal HD 516 leistinus ilginimo laidus.

→ Klauskite savo kvalifikuoto elektriko.

Asmeninė sauga

Visada dėvėkite tinkamus rūbus, apsaugines pirštines ir tvirtą avalynę.

Venkite kontakto su peilių alyva ypač jei į ją alergiškai reaguojate.

Apžiūrėkite teritoriją, kurioje naudosite prietaisą, ir pašalinkite visus laidus bei kitus pašalinius objektus.

Visus nustatymo darbus (pjovimo galvutės nulenkimą, teleskopinio vamzdžio ilgio keitimą) reikia atlikti uždėjus apsauginį gaubtą ir prietaiso negalima statyti ant peilių.

Visada laikykite prietaisą tvirtai abejomis rankomis už abiejų rankenų Ⓐ ir Ⓑ **[pav. S1]**.

Prieš naudojimą ir po stipraus smūgio reikia patikrinti mašiną, ar nėra nusidėvėjimo ar pažeidimo požymių. Jei reikia, atitinkamai sutaisyti.

Niekada nebandykite dirbti su nebaigtu surinkti prietaisu arba su prietaisu, kuriam buvo atliktos nepatvirtintos modifikacijos.

Elektrinių įrankių naudojimas ir priežiūra

Jums reikėtų žinoti, kaip išjungti prietaisą nelaimės atveju.

Niekada nelaikykite prietaiso už apsauginio gaubto.

Nenaudokite prietaiso, jei yra pažeisti apsauginiai įtaisai (apsauginis gaubtas, peilio greitojo stabdymo įtaisas).

Dirbant su prietaisu, draudžiama naudoti kopėčias.

Ištraukite tinklo kištuką:

– prieš palikdami prietaisą be priežiūros;
– prieš šalindami užstrigusius daiktus;
– prieš tikrindami arba valydami prietaisą arba prieš atlikdami jos priežiūros darbus;
– jei atsitrenkėte į objektą. Prietaisą galima tik tuomet vėl naudoti, kai visiškai buvo užtikrinta, kad visas prietaisas yra saugios eksploatuoti būklės;
– jei prietaisas pradeda neįprastai stipriai vibruoti. Tokiu atveju būtina nedelsiant patikrinti. Perdėtas vibravimas gali sukelti sužalojimus;
– prieš perduodami prietaisą kitam asmeniui.

Prietaisą naudokite tiktai tada, kai temperatūra siekia nuo 0 °C iki 40 °C.

Techninė priežiūra ir laikymas

SUŽALOJIMO PAVOJUS!
Nelieskite peilių.

→ Po darbo ar darbo pertraukos metu užstumkite apsauginį skydą.

Visos veržlės, kaištai ir varžtai turi būti tvirtai priveržti, kad būtų užtikrintas saugus prietaiso naudojimas.

Jei eksploatavimo metu prietaisas įkaito, prieš padėdami į laikymo vietą leiskite jam atvėsti.

2. SURINKIMAS

Pristatomame komplekte yra gyvatvorių žirklės, peiliai, apsauginis gaubtas ir naudojimo instrukcija.

PAVOJUS! Kūno sužalojimai!
Pjautinis sužalojimas, jei netikėtai įsijungia prietaisas!

→ Prieš prietaiso surinkimą reikia užtikrinti, kad tinklo kištukas būtų ištrauktas ir apsauginis gaubtas ① užstumtas ant peilių ② [pav. A1].

Teleskopinio koto surinkimas [pav. A2/A3]:

1. Teleskopinį vamzdį ③ įstumkite į variklio bloką ④ iki atramos. Abi žymos Ⓜ turi būti viena prieš kitą.
2. Priveržkite pilką veržlę ⑤.

3. NAUDOJIMAS

PAVOJUS! Kūno sužalojimai!
Pjautinis sužalojimas, jei netikėtai įsijungia prietaisas!

→ Prieš prietaiso prijungimą, nustatymą arba transportavimą reikia ištraukti tinklo kištuką ir apsauginį gaubtą ① užstumti ant peilių ② [pav. A1].

Gyvatvorių žirklių prijungimas [pav. O1]:

PAVOJUS! Elektros smūgis!
Pažeidžiamas prijungimo laidas ⑥, jei ilginamasis laidas ⑦ nėra įdėtas į kabelio įtempimo įtaisą ⑧.

→ Prieš naudojimą ilginamąjį laidą ⑦ įdėkite į apsaugos nuo kabelio įtempimo įtaisą ⑧.

→ Prijungdami prietaisą jo nelaikykite už apsauginio gaubto ①.

1. Ilginamojo laido ⑦ kilpą įdėkite į apsaugos nuo kabelio įtempimo įtaisą ⑧ ir priveržkite.
2. Prietaiso kištuką ⑭ įkiškite į ilginamojo laido ⑮ lizdą.
3. Ilginamąjį laidą ⑦ įkiškite į 230 V tinklo kištukinį lizdą.

Darbinės padėtys:

Prietaisą galima eksploatuoti 4 darbinėse padėtyse (kaip paveikslėliuose).

– **[Pav. O2]: Šoninis pjovimas: Teleskopinis vamzdis įtrauktas**
– **[Pav. O3]: Aukštas vertikalus pjovimas: Teleskopinis vamzdis prailgintas**
– **[Pav. O4]: Aukštas horizontalus pjovimas: Variklio blokas palenktas 75° kampu, teleskopinis vamzdis prailgintas**
– **[Pav. O5]: Žemas pjovimas: Variklio blokas nulenktas –60° kampu, teleskopinis vamzdis prailgintas**

Gyvatvorių žirklių paleidimas [pav. A1/O6]:

PAVOJUS! Kūno sužalojimai!
Sužalojimo pavojus, jei atleidus įjungimo mygtuką prietaisas neišsijungia!

→ Niekada neužtrumpinti saugos įtaisų (pvz., lipnia juosta užfiksuojant nuspaustą įjungimo blokatorių ⑪ ir (arba) įjungimo mygtuką ⑬ ant rankenos).

Paleidimas:

Prietaise yra įmontuotas įjungimo blokatorius ⑪ nuo atsitiktinio įjungimo.

1. Nuo peilio ② nutraukite apsauginį gaubtą ①.
2. Viena ranka laikykite prietaisą už teleskopinio vamzdžio, o kita ranka – už rankenos ⑫.
3. Nustumkite į priekį įjungimo blokatorių ⑪, o tada paspauskite įjungimo mygtuką ⑬.
   Prietaisas įsijungia.
4. Atleiskite įjungimo blokatorių ⑪.

Sustabdymas:

1. Atleiskite įjungimo mygtuką ⑬.
2. Užstumkite apsauginį gaubtą ① ant peilio ②.

Variklio bloko nulenkimas [pav. O7]:

Norint aukštai ir žemai pjauti, galima nulenkti variklio bloką ④ 15° intervalais kampu nuo 75° iki –60°.

1. Nuspauskite oranžinį mygtuką ⑨ ir laikykite nuspaustą.
2. Nulenkite variklio bloką ④ norima kryptimi.
3. Atleiskite oranžinį mygtuką ⑨ ir užfiksuokite variklio bloką ④.

Teleskopinio vamzdžio prailginimas [pav. O8]:

Norint aukštai arba žemai pjauti, galima prailginti teleskopinį vamzdį ③ nuosekliai iki 45 cm.

1. Atlaisvinkite oranžinę veržlę ⑩.
2. Prailginkite teleskopinį vamzdį ③ iki norimo ilgio.
3. Vėl priveržkite oranžinę veržlę ⑩.

4. TECHNINĖ PRIEŽIŪRA

[Pav. A1]:

PAVOJUS! Kūno sužalojimai!
Pjautinis sužalojimas, jei netikėtai įsijungia prietaisas!

→ Prieš prietaiso techninę priežiūrą reikia užtikrinti, kad tinklo kištukas būtų ištrauktas ir apsauginis gaubtas ① užstumtas ant peilių ②.

Valyti gyvatvorių žirkles:

PAVOJUS! Kūno sužalojimai!
Sužalojimo pavojus ir gaminio sugadinimo rizika.

→ Nevalykite gaminio vandeniu ar vandens srove (ypač aukšto slėgio vandens srove).

→ Nevalykite su chemikalais, įskaitant benziną arba tirpiklius. Kai kurie iš jų gali pažeisti svarbias plastikines dalis.

Ventiliacijos angos visada turi būti švarios.

1. Prietaisą nuvalykite drėgna servetėle.
2. Ventiliacijos angas nuvalykite minkštu šepečiu (ne atsuktuvu).
3. Peilį ② sutepkite mažo klampumo alyva (**gaminys 2366**). Venkite alyvos kontakto su plastikinėmis dalimis.

5. LAIKYMAS

Naudojimo pabaiga [pav. A1]:

Gaminį laikykite vaikams neprieinamoje vietoje.

1. Ištraukite tinklo kištuką.
2. Prietaisą nuvalykite (žr. „4. TECHNINĖ PRIEŽIŪRA“) ir apsauginį gaubtą ① užstumkite ant peilių ②.
3. Prietaisą laikykite sausoje, nuo šalčio apsaugotoje vietoje.

6. GEDIMŲ ŠALINIMAS

PAVOJUS! Kūno sužalojimai!
Pjautinis sužalojimas, jei netikėtai įsijungia prietaisas!

→ Prieš prietaiso klaidų šalinimą reikia užtikrinti, kad tinklo kištukas būtų ištrauktas ir apsauginis gaubtas ① užstumtas ant peilių ② [pav. A1].

Problema	Galima priežastis	Sutrikimo / gedimo pašalinimas
Prietaisas neįsijungia	Neįkištas arba pažeistas ilginamasis laidas.	→ Įkiškite ilginamąjį laidą arba, jei reikia, pakeiskite.
	Peilis užblokuotas.	→ Pašalinkite kliūtį.
Prietaiso nebegalima išjungti	Užsikirtęs įjungimo mygtukas.	→ Ištraukite tinklo kištuką ir atlaisvinkite įjungimo mygtuką.
Negražus pjūvis	Atšipęs arba pažeistas peilis.	→ Peilį pakeiskite GARDENA servise.

PASTABA: Kitų sutrikimų / gedimų atveju kreipkitės į GARDENA serviso centrą. Remontą gali atlikti tiktai GARDENA serviso centrai bei specializuoti prekybininkai, kuriuos įgaliojo firma GARDENA.

7. TECHNINIAI DUOMENYS

Teleskopinės gyvatvorių žirklės	Vienetas	Vertė (gaminys 8883)
Variklio įėjimo galia	W	500
Tinklo įtampa / Tinklo dažnis	V / Hz	230 / 50
Eigų skaičius	/ min.	1.600
Peilio ilgis	cm	48
Peilio atsidarymas	mm	25
Teleskopinio vamzdžio ištraukimo sritis	cm	0 – 45
Svoris (apie)	kg	4,1
Garso slėgio lygis L_{pA} [1] Neapibrėžtis k_{pA}	dB (A)	83 3,0
Garso galios lygis L_{WA} [2]: išmatuotas/garantuotas	dB (A)	96 / 98
Plaštakos ir rankos vibracija a_{vhw} [1]	m/s²	3,8 ± 1,5

Matavimo metodai pagal: [1] EN 62841-4-2 [2] RL 2000/14/EG

PASTABA: Nurodyta vibracijos emisijos vertė buvo išmatuota remiantis standartizuotu bandymo metodu ir ją galima naudoti atliekant palyginimą su kitais elektriniais įrankiais. Šią vertę taip pat galima naudoti preliminariai įvertinant poveikį. Vibracijos emisijos vertė faktinio elektrinio įrankio naudojimo metu gali keistis.

8. PRIEDAI / ATSARGINĖS DALYS

GARDENA priežiūros alyva	Prailgina peilio eksploatavimo laiką.	**gaminys 2366**

9. SERVISAS

Techninės priežiūros skyriaus kontaktinę informaciją rasite apsilankę adresu www.gardena.com/contact

10. ŠALINIMAS

Gaminio utilizavimas:
(pagal Direktyvą 2012/19/ES)

Gaminio negalima šalinti su įprastomis buitinėmis atliekomis. Jį reikia šalinti pagal galiojančius vietinius aplinkosaugos reikalavimus.

SVARBU!

→ Šalinkite gaminį vietiniame komunaliniame atliekų surinkimo ir perdirbimo punkte.

lv Teleskopiskās dzīvžoga šķēres

1. DROŠĪBAS NORĀDĪJUMI 97
2. MONTĀŽA 99
3. LIETOŠANA 99
4. APKOPE. 100
5. UZGLABĀŠANA 100
6. KĻŪDU NOVĒRŠANA. 100
7. TEHNISKIE DATI 100
8. PIEDERUMI / REZERVES DAĻAS 100
9. SERVISS 100
10. UTILIZĀCIJA. 101

Oriģinālās instrukcijas tulkojums.

Šo izstrādājumu nedrīkst lietot personas (ieskaitot bērnus) ar ierobežotām psihiskām un garīgām spējām un nepietiekošu pieredzi un/vai nepietiekošām zināšanām; šādas personas drīkst lietot izstrādājumu tikai par drošību atbildīgas personas uzraudzībā vai pēc tādas personas instrukcijām par izstrādājuma lietošanu. Bērniem jābūt uzraudzībā, lai nodrošinātu, ka viņi nespēlējas ar izstrādājumu.

Lietošana atbilstoši noteiktajam mērķim:

GARDENA Teleskopiskās dzīvžoga šķēres ar akumulatoru ir paredzētas koku, dzīvžogu, krūmu un ceru ar zariem nogriešanai privātos dārzos un daiļdārzos.

BĪSTAMI! Miesas bojājums!

→ Ierīci nedrīkst izmantot zālāju / zālāju malu pļaušanai vai sasmalcināšanai kompostēšanas ziņā.

1. DROŠĪBAS NORĀDĪJUMI

SVARĪGI!
Lūdzu, uzmanīgi izlasiet un rūpīgi uzglabājiet šo lietošanas instrukciju.

Ja šo izstrādājumu neizmanto pareizi, tas var būt bīstams! Šis izstrādājums var nopietni savainot operatoru un citus cilvēkus. Izmantojot šo izstrādājumu, jāievēro visi brīdinājumi un drošības norādījumi, lai nodrošinātu piemērotu drošības un efektivitātes līmeni. Operators ir atbildīgs par šo rokasgrāmatā iekļauto un uz izstrādājuma atzīmēto brīdinājumu un drošības norādījumu ievērošanu. Nekad neizmantojiet šo izstrādājumu, ja raāotāja nodrošinātais zāles savācējgrozs vai aizsargi neatrodas pareizajā stāvoklī.

Simboli uz izstrādājuma:

Izlasiet lietošanas instrukciju.

Valkājiet acu un dzirdes aizsargus.

Bīstami – Turiet rokas drošā attālumā no naža.

Nepakļaujiet lietus un citu šķidrumu iedarbībai.
Lietus laikā neatstājiet ārā.

Ja kabelis ir bojāts vai nogriezts, izvelciet tīkla kontaktdakšu.

Dzīvības apdraudējums, ko rada strāvas trieciens!
Stāviet vismaz 10 m attālumā no strāvas kabeļiem.

Vispārīgie drošības norādījumi

Vispārīgie drošības norādījumi elektroinstrumentiem

BRĪDINĀJUMS!

Izlasiet visus drošības norādījumus, instrukcijas, attēlus un tehniskos datus, ar kādiem šis elektroinstruments ir aprīkots. *Drošības norādījumu un instrukciju neievērošanas rezultātā iespējams elektriskais trieciens, uzliesmošanās un/vai smagi savainojumi.*

Uzglabājiet visus drošības norādījumus un instrukcijas turpmākai lietošanai. *Drošības nodarījumos lietotais jēdziens „Elektroinstruments" attiecas uz elektroinstrumentiem, kas strādā no tīkla (ar tīkla kabeli), un elektroinstrumentiem, kas strādā no akumulatora (bez tīkla kabeļa).*

1) Darba drošība

a) Uzturiet darba zonu tīrā un labi apgaismotā stāvoklī.
Nekārtība un neapgaismotas darba zonas var kļūt par negadījumu cēloni.

b) Nestrādājiet ar elektroinstrumentu sprādzienbīstamā vidē, kur ir uzliesmojoši šķidrumi, gāzes vai putekļi.
Elektroinstrumenti ražo dzirksteles, kas vai uzliesmot putekļus vai tvaikus.

c) Elektroinstrumenta lietošanas laikā bērniem un citām personām jāatrodas drošā attālumā.
Uzmanības novēršanas gadījumā Jūs varat zaudēt kontroli pār ierīci.

2) Elektriskā drošība

a) Elektroinstrumenta pieslēgšanas kontaktdakšai jāder rozetē. Kontaktdakšā nedrīkst veikt nekādas modifikācijas. Kopā ar iezemētiem elektroinstrumentiem neizmantojiet adapterus.
Neizmainītas kontaktdakšas un piemērotas rozetes mazina elektriska trieciena risku.

b) Izvairieties no kontakta ar iezemētām virsmām, tādām kā caurules, apkures sistēmas, plītis un ledusskapji.
Ja Jūsu ķermenis ir iezemēts, pastāv paaugstināts risks saņemt elektrisku triecienu.

c) Sargājiet elektroinstrumentu un lietus un mitruma.
Ūdens nokļūšana elektroinstrumentā paaugstina elektriska trieciena risku.

d) Neizmantojiet pieslēgšanas vadu neparedzētiem mērķiem – elektroinstrumenta pārnešanai vai pakabināšanai, kā arī kontaktdakšas izvilkšanai no rozetes. Sargājiet kabeli no karstuma, eļļas, asām malām vai kustīgām ierīces detaļām.
Bojāti vai sapinušies kabeļi paaugstina elektriska trieciena risku.

e) Ja jūs strādājat ar elektroinstrumentu ārā, izmantojiet pagarināšanas vadus, kas arī ir piemēroti darbam ārpus telpām.
Ja tiek izmantots pagarināšanas vads, kas ir piemērots darbam ārpus telpām, tiek mazināts elektriskā trieciena risks.

f) Ja nav iespējams no elektroinstrumenta lietošanas mitrā vidē, izmantojiet noplūdes strāvas aizsargierīci.
Noplūdes strāvas aizsargierīces izmantošana mazina elektriska trieciena risku.

3) Cilvēku drošība

a) Esiet uzmanīgi un piesardzīgi, uzmanieties, ko Jūs darāt, un rīkojieties saprātīgi darbā ar elektroinstrumentu. Nelietojiet elektroinstrumentu, ja esat noguris vai slims vai arī atrodaties narkotisko vielu vai alkohola reibumā, kā arī tad, ja pirms tam esat lietojis medikamentus.
Vismazākā nevērība, strādājot ar elektroinstrumentu, var izraisīt smagas pakāpes miesas bojājumu gūšanu.

b) Vienmēr izmantojiet individuālos aizsardzības līdzekļus un aizsargbrilles. *I*
ndividuālo aizsardzības līdzekļu, tādu kā putekļu maskas, neslīdošu apavu, ķiveres vai austiņu izmantošana elektroinstrumenta darba laikā mazina ievainojumu gūšanas risku.

c) Nepieļaujiet ierīces nekontrolētu pieņemšanas ekspluatācijā. Pirms pieslēdzat elektroinstrumentu elektrotīklam un/vai akumulatoram vai pārnesat elektroinstrumentu, pārliecinieties, ka tas ir izslēgts. Ja elektroinstrumenta pārnešanas laikā Jūsu pirksts atrodas uz slēdža vai
Jūs pieslēdzat ieslēgtu ierīce elektrotīklam, iespējams gūt savainojumus.

d) Pirms pieslēgt elektroinstrumentu, aizvāciet regulēšanas rīkus un skrūvgriežus.
Rīks vai atslēga, kas atrodas kādā kustīgā ierīces daļā, var izraisīt ievainojumus.

e) Izvairieties no neierastām ķermeņa pozām. Darba laikā vienmēr saglabājiet stabilu, drošu stāju un līdzsvaru.
Tas ļaus Jums labāk kontrolēt elektroinstrumentu negaidītās situācijās.

f) Valkājiet piemērotus apģērbus. Nevalkājiet vaļīgus apģērbus vai rotaslietas. Turiet matus, apģērbus un cimdus drošā attālumā no kustīgām detaļām.
Kustīgas detaļas var ievilkt vaļīgus apģērbus, rotaslietas vai garus matus.

g) Ja ir iespēja uzmontēt putekļu nosūkšanas un savākšanas ierīces, pieslēdziet un lietojiet tās pareizi.
Putekļu nosūcēja izmantošana var mazināt riskus, ko izraisa putekļi.

h) Neradiet nepareizas drošības ilūziju un nepārkāpiet elektroinstrumenta drošības noteikumus – arī tad, ja pēc ilgstošas lietošanas pārzināt elektroinstrumenta lietošanu.
Neuzmanīga rīcība vienā acumirklī var radīt smagas traumas.

4) Elektroinstrumenta lietošana un apkope

a) Nepārslogojiet ierīci. Izmantojiet darbam piemērotu elektroinstrumentu.
Ar piemērotu elektroinstrumentu Jūs varat labāk un drošāk strādāt norādītajā veiktspējas diapazonā.

b) Nelietojiet elektroinstrumentu, ja tā slēdzis ir bojāts.
Elektroinstruments, vai vairs nav iespējams ne ieslēgt, ne izslēgts, ir bīstams un nekavējoties jānodod remontam.

c) Izvelciet kontaktdakšu no rozetes un/vai izņemiet akumulatoru, pirms veikt iestatījumus ierīcē, nomainīt piederumus vai novietot ierīci uzglabāšanai.
Šie pasākumi palīdz novērst elektroinstrumenta nekontrolētu palaišanu.

d) Nelietotus elektroinstrumentus uzglabājiet bērniem nepieejamā vietā. Neļaujiet strādāt ar ierīci cilvēkiem, kas nav iepazinušies ar darba kartību un nav izlasījuši šīs instrukcijas. *Ja elektroinstrumentus lieto personas bez attiecīgas pieredzes, tas var būt bīstami.*

e) Rūpīgi kopjiet elektroinstrumentus. Pārbaudiet, vai kustīgas detaļas nevainojami darbojas un neiespriežas, vai detaļas nav nolauztas vai bojātas, kas varētu ierobežot elektroinstrumenta funkcionēšanu. Pirms ierīces lietošanas nododiet bojātas detaļas remontam.
Elektroinstrumentu slikta apkope ir daudzu nelaimes gadījumu cēlonis.

f) Griešanas instrumentiem jābūt asiem un tīriem.
Ar rūpīgi koptiem griešanas instrumentiem ar asām griešanas malām mazāk aizķeras un ar tiem ir vieglāk strādāt.

g) Lietojiet elektroinstrumentu, piederumus, rezerves daļas un rīkus atbilstoši šim instrukcijām. Ņemiet vērā arī darba nosacījumus un izpildāmos darbus. *Ja elektroinstruments tiek lietots neparedzētiem mērķiem, var rasties bīstamas situācijas.*

h) Nodrošiniet, lai rokturi un rokturu virsmas būtu sausas, tīras un uz tām nebūtu eļļas un smērvielas. *Slideni rokturi un rokturu virsmas neļauj veikt elektroinstrumenta drošu vadību un kontroli neparedzamās situācijās.*

5) Serviss

Uzticiet elektroinstrumenta remontu tikai kvalificētiem speciālistiem. Remontam jāizmanto tikai oriģinālās rezerves daļas.
Tas ļauj garantēt elektroinstrumenta drošību.

Drošības norādījumi dzīvžoga šķērēm

a) Turiet visas ķermeņa daļas drošā attālumā no griešanas nažiem. Kad nazis darbojas, nemēģiniet izņemt sagriezto vai turēt griežamo materiālu.
Pēc slēdža izslēgšanas naži turpina griezties. Vismazākā nevērība, strādājot ar dzīvžoga šķērēm, var izraisīt smagas pakāpes miesas bojājumu gūšanu.

b) Pārnesiet dzīvžoga šķēres aiz roktura, nazim esot izslēgtam un nenovietojiet pirkstus jaudas slēdža tuvumā.
Pareiza dzīvžoga šķēru pārnēsāšana samazina nejaušanas ieslēgšanās un šādi izraisītu naža radītu traumu risku.

c) Dzīvžoga šķēru transportēšanai vai uzglabāšanai vienmēr nažiem uzstādiet vāku.
Pareizi strādājot ir dzīvžoga šķērēm, varat samazināt savainojumu gūšanas risku, ko rada nazis.

d) Pārliecinieties, ka visi slēdži ir izslēgti un tīkla spraudnis ir atvienots no elektrotīkla, pirms izvācat iestrēgušu nogriezto materiālu vai veicat mašīnas apkopi.
Negaidīta dzīvžoga šķēru darbība iestrēguša nogrieztā materiāla izvākšanas laikā var izraisīt nopietnas traumas.

e) Turiet dzīvžoga šķēres tikai aiz izolētajām rokturu virsmām, jo griezējnazis var trāpīt slēptām elektroapgādes līnijām vai ierīces tīkla kabelim. *Nažu nonākšana saskarē ar spriegumu vadošu kabeli var pārvadīt spiegumu uz ierīces metāla daļām un izraisīt strāvas triecienu.*

f) Nodrošiniet, lai griešanas zonā nebūtu neviena vada. *Vadi var būt noslēpti dzīvžogos un krūmos, un ar nazi iespējams nejauši tajos iegriezt.*

g) Nelietojiet dzīvžoga šķēres sliktos laika apstākļos – īpaši, ja pastāv negaisa risks. *Tas samazina zibens spēriena risku.*

Drošības norādījumi dzīvžoga šķērēm ar pagarinātu sniedzamību

a) Samaziniet nāvējoša strāvas trieciena risku, nekādā gadījumā nelietojot dzīvžoga šķēres ar pagarinātu sniedzamību elektrisko vadu tuvumā. *Saskare vai lietošana strāvas vadu tuvumā var radīt smagas traumas vai nāvējošu strāvas triecienu.*

b) **Vienmēr lietojiet dzīvžoga šķēres ar pagarinātu sniedzamību ar abām rokām.** *Turiet dzīvžoga šķēres ar pagarinātu sniedzamību ar abām rokām, lai nezaudētu kontroli pār tām.*

c) **Strādājot ar dzīvžoga šķērēm ar pagarinātu sniedzamību virs galvas, lietojiet ķiveri.** *Krītoši priekšmeti var radīt smagas traumas.*

Pārmeklējiet, vai dzīvžogā un krūmos nav slēptu objektu (piem., stiepļu žogu un slēptu vadu).

Ieteicams lietot noplūdstrāvas aizsargslēdzi ar palaides strāvu 30 mA vai mazāk.

Vienmēr turiet dzīvžoga šķēres ar abām rokām aiz abiem rokturiem.

Dzīvžoga šķēres ir paredzētas darbiem, kuru laikā lietotājs stāv uz zemes, bet ne uz kāpnēm vai citas nestabilas virsmas.

Pirms dzīvžoga šķēru lietošanas pārliecinieties, vai visu kustīgo daļu (piem., pagarinātā kāta un griešanas elementa) fiksācijas mehānismi atrodas fiksācijas stāvoklī.

Papildus drošības norādījumi

BĪSTAMI! Mazas detaļas var viegli norīt. Polietilēna maisiņš rada nosmakšanas risku maziem bērniem. Montāžas darbu izpildes laikā turiet mazus bērnus drošā attālumā.

Drošība uz darba vietas

Ierīci drīkst lietot tikai paredzētajā veidā.

Operators vai lietotājs ir atbildīgs par nelaimes gadījumiem, kas notiek ar citām personām, un par riskiem, kuriem tiek pakļautas citas personas vai to īpašums.

Ņemot vērā palielināto darba rādiusu, kad teleskopiskais kāts ir izbīdīts, darba un transportēšanas laikā uzmanieties, lai nepakļautu riskiem trešās personas.

Klupšanas risks. Darba laikā sargājiet kabeli.

BĪSTAMI! Valkājot dzirdes aizsargierīci un ierīces veidota trokšņa dēļ ir iespējams, ka Jūs nedzirdēsiet, kā tuvojas cilvēki.

Ja pastāv negaisa risks, nelietojiet ierīci.

Nelietojiet ierīci ūdeņu tuvumā.

Informācija par drošību, lietojot elektrisko aprīkojumu

Ieteicams izmantot noplūdes strāvas aizsardzības ierīci, kas aktivējas pie noplūdes strāvas, kas nepārsniedz 30 mA. Pārbaudiet noplūdes strāvas aizsardzības ierīci pirms katras lietošanas reizes.

Pirms lietošanas jāpārbauda, vai kabelis nav bojāts. Ja rodas bojāšanas vai novecošanās pazīmes, tas jānomaina.

Ja nepieciešams nomainīt pieslēgšanas vadu, nomaiņu veic ražotājs vai ražotāja pārstāvis, lai novērstu bīstamas situācijas.

Ja elektriskie kabeļi ir bojāti vai nodiluši, nelietojiet ierīci.

Ja kabelis ir sagriezts vai ir bojāta izolācija, pārtrauciet savienojumu ar barošanas avotu. Nepieskarieties kabelim, līdz ir pārtraukta elektroapgāde.

Darba laikā pagarināšanas kabeli nedrīkst satīt. Satīti kabeļi var pārkarsēties un samazināt jūsu ierīces ražīgumu.

Pirms izvilkt kontaktdakšu, kabeļa savienotāju vai pagarināšanas kabeli, vienmēr pārtrauciet elektroapgādi.

Pirms uztīt kabeli un nolikt uzglabāšanas vietā, izslēdziet ierīci, izvelciet kontaktdakšu un pārbaudiet, vai elektriskajam barošanas kabelim nav bojāšanas vai novecošanās pazīmju. Bojātu kabeli nedrīkst remontēt, tas jānomaina pret jaunu kabeli.

Kabeli vienmēr uztīt ļoti piesardzīgi un nepieļaut tā salikšanu.

Pieslēdziet ierīci tikai maiņsprieguma avotam, kas atbilst uz tehnisko datu plāksnītes norādītajiem datiem.

Pie ierīces nekādā gadījumā nedrīkst pieslēgt iezemēšanas vadu.

Ja pieslēdzot kontaktdakšu, ierīce negaidīti sāk darboties, nekavējoties izvelciet kontaktdakšu un nododiet pārbaudes veikšanai GARDENA servisā.

BĪSTAMI! Šis izstrādājums darba laikā rada elektromagnētisko lauku. Šis lauks noteiktos apstākļos var ietekmēt pasīvu vai aktīvu medicīnisko implantātu funkcionēšanu. Lai nepieļautu tādas situācijas, kurās cilvēki var gūt smagus vai nāvīgus ievainojumus, cilvēkiem ar medicīnisko implantātu pirms izstrādājuma lietošanas ieteicams konsultēties ar ārstu vai implantāta ražotāju.

Kabelis

Izmantojiet tikai pagarināšanas vadus, kas atbilst HD 516 prasībām.

→ Pajautājiet Jūsu elektriķi.

Individuālā drošība

Vienmēr valkājiet piemērotus apģērbus, aizsardzības cimdus un stabilus apavus.

Izvairieties no kontakta ar naža eļļu, īpaši ja Jums ir alerģiskas reakcijas.

Pārbaudiet zonas, kur ir paredzēts lietot ierīci, un aizvāciet jebkādas stieples, slēptus elektriskus kabeļus un citus svešķermeņus.

Visi regulēšanas darbi (griezējgalvas sasvēršana, teleskopiskās caurules garuma mainīšana) jāveic, aizsargpārsegam esot uzspraustam, un ierīci šo darbību laikā nedrīkst nostatīt uz naža.

Vienmēr turiet ierīci pareizi ar abām rokām aiz abiem rokturiem Ⓐ un Ⓑ **[Att. S1]**.

Pirms ierīces lietošanas un pēc spēcīga grūdiena jāpārbauda, vai ierīcē nav manāmas nodilšanas vai bojāšanas pazīmes. Nepieciešamības gadījumā izsauciet specialistu remontdarbu veikšanai.

Nekad nemēģiniet strādāt ar ierīci, kurai trūkst kādas detaļas, vai ir veiktas nesankcionētas izmaiņas vai modifikācijas.

Elektroinstrumentu lietošana un kopšana

Jums jāzina, kā var izslēgt ierīci ārkārtas gadījumā.

Nekad neturiet ierīci aiz aizsardzības ierīces.

Nelietojiet ierīci, ja ir bojātas aizsardzības ierīces (aizsargpārvalks, nažu ātrais apturētājs).

Ierīces lietošanas laikā aizliegts izmantot kāpnes.

Izvelciet tīkla kontaktdakšu:

– pirms atstāt ierīci bez uzraudzības;
– pirms noņemt bloķētājierīci;
– pirms veikt ierīces pārbaudi vai tīrīšanu vai veikt darbus uz tās;
– ja Jūs ar zargriezi trāpāt uz kādu priekšmetu. Ierīci drīkst lietot tikai tad, ja ir pilnīgi nodrošināts, ka ierīce kopumā atrodas drošā ekspluatācijas stāvoklī;
– ja ierīce sāk neparasti stipri vibrēt. Šajā gadījumā ierīce nekavējoties jāpārbauda. Pārmērīgas vibrācijas var izraisīt savainojumus;
– pirms nodot ierīci citai personai.

Lietojiet ierīci temperatūrā no 0 °C līdz 40 °C.

Apkope un uzglabāšana

SAVAINOJUMU GŪŠANAS RISKS!
Nepieskarieties nazim.

→ Pēc darba beigām vai pirms darba pārtraukuma uzbīdiet aizsargpārsegu.

Visiem uzgriežņiem, bultskrūvēm un skrūvēm ir jābūt stingri pievilktām, lai būtu nodrošināts drošs ierīces ekspluatācijas stāvoklis.

Ja ierīce ir uzkarsējusies darba laikā, pirms nodošanas uzglabāšanai ļaujiet ierīcei atdzist.

2. MONTĀŽA

Piegādes komplektā ir iekļautas dzīvžoga šķēres, naži, aizsargpārsegs un lietošanas instrukcija.

BĪSTAMI! Miesas bojājums!
Griezti savainojumi, ja ierīce nekontrolēti ieslēdzas.

→ Pirms ierīces montāžas pārliecinieties par to, ka kontaktdakša ir izvilkta, aizsargpārsegs ① ir uzvilkts uz naža ② [Att. A1].

Teleskopiskā kāta montāža [Att. A2/A3]:

1. Teleskopisko cauruli ③ līdz galam iebīdīt motora blokā ④.
   To darot, abiem marķējumiem Ⓜ ir jāatrodas iepretim viens otram.
2. Stingri pievikt pelēkos uzgriežņus ⑤.

3. LIETOŠANA

BĪSTAMI! Miesas bojājums!
Griezti savainojumi, ja ierīce nekontrolēti ieslēdzas.

→ Pirms ierīces pieslēgšanas, iestatīšanas vai transportēšanas izvelciet tīkla kontaktdakšu un uzbīdiet aizsargpārsegu ① uz naža ② [Att. A1].

Dzīvžoga šķēru pieslēgšana [Att. O1]:

BĪSTAMI! Strāvas trieciens!
Ja pagarināšanas vads ⑦ nav ielikts kabeļa vilces atslogošanas ierīcē ⑧, iespējams pieslēgšanas vada ⑥ bojājums.

→ Pirms lietošanas ielieciet pagarināšanas vadu ⑦ kabeļa vilces atslogošanas ierīcē ⑧.

→ Pieslēdzot ierīci, neturiet to aiz aizsargpārsega ①.

1. Pagarināšanas vadu ⑦ cilpas veidā ielieciet kabeļa vilces atlogošanas ierīcē ⑧.
2. Iespraudiet ierīces kontaktdakšu ⑭ pagarināšanas vada savienotājā ⑮.
3. Pieslēdziet pagarināšanas vadu ⑦ 230 V tīkla kontaktligzdai.

Darba stāvokļi:

Ierīce var darboties 4 darba stāvokļos (attēli līdzīgi).

– **[Att. O2]: Sāniskā cirpšana: Teleskopiskā caurule iebīdīta uz iekšu**
– **[Att. O3]: Augstā cirpšana vertikālā stāvoklī: Teleskopiskā caurule pagarināta**

– **[Att. O4]: Augstā cirpšana horizontālā stāvoklī: Motora bloks sasvērts par 75°, teleskopiskā caurule pagarināta**
– **[Att. O5]: Zemā cirpšana: Motora bloks sasvērts par –60°, teleskopiskā caurule pagarināta**

Dzīvžogu trimmera iedarbināšana [Att. A1/O6]:

BĪSTAMI! Miesas bojājums!
Ja atlaižot palaides taustiņu ierīce neatslēdzas, pastāv miesas bojājumu gūšanas risks!
→ **Nekādā gadījumā nešuntējiet drošības ierīces (piemēram, pieslēdzot ieslēgšanas bloķētājierīci ⑪ un/vai palaides taustiņu ⑬ rokturim).**

Palaišana:
Ierīce ir aprīkota ar ieslēgšanas bloķētāju ⑪, kas novērš ierīces nekontrolētu ieslēgšanu.
1. Noņemiet aizsargpārsegu ① no naža ②.
2. Turiet ierīci ar vienu roku aiz teleskopiskās caurules un ar otro roku aiz roktura ⑫.
3. Ieslēgšanas bloķētāju ⑪ bīdiet uz priekšu un tad nospiediet palaides taustiņu ⑬.
Ierīce sāk darboties.
4. Atlaiziet ieslēgšanas bloķētāju ⑪.

Apturēšana:
1. Atlaidiet palaides taustiņu ⑬.
2. Uzbīdiet aizsargpārsegu ① uz naža ②.

Motora bloka sasvēršana [Att. O7]:

Lai veiktu griešanu augstajā un zemajā pozīcijā, motora bloku ④ var sasvērt pa 15° soļiem no 75° līdz –60°.

1. Turiet nospiestu oranžo taustiņu ⑨.
2. Motora bloku ④ sasvērt vēlamajā virzienā.
3. Atlaidiet oranžo taustiņu ⑨ ļaujiet motora blokam ④ nofiksēties.

Teleskopiskās caurules izbīdīšana [Att. O8]:

Lai veiktu griešanu augstajā un zemajā pozīcijā, teleskopisko cauruli ③ bezpakāpju režīmā var izbīdīt ārā līdz pat 45 cm.

1. Atvienojiet oranžo uzgriezni ⑩.
2. Izbīdiet teleskopisko cauruli ③ uz vajadzīgo garumu.
3. Atkal pievelciet oranžo uzgriezni ⑩.

4. APKOPE

[Att. A1]:

BĪSTAMI! Miesas bojājums!
Griezti savainojumi, ja ierīce nekontrolēti ieslēdzas.
→ **Pirms ierīces apkopes pārliecinieties par to, ka kontaktdakša ir izvilkta, aizsargpārsegs ① ir uzvilkts uz naža ②.**

Dzīvžogu trimmera tīrīšana:

BĪSTAMI! Miesas bojājums!
Miesas bojājumu gūšanas risks un izstrādājuma sabojāšanas risks.
→ **Nemazgājiet izstrādājumu ar ūdeni vai ūdens strūklu (īpaši augstspiediena ūdens strūklu).**
→ **Neizmantojiet tīrīšanai ķīmiskas vielas, ieskaitot benzīnu vai šķīdinātājus. Dažas vielas var bojāt svarīgas plastmasas detaļas.**

Ventilācijas atverēm vienmēr jābūt tīrām.

1. Notīriet ierīci ar mitru lupatu.
2. Iztīriet ventilācijas atveres ar mīkstu suku (nedrīkst izmantot skrūvgriezi).
3. Nažus ② vajadzības gadījumā ieeļļojiet ar zemas viskozitātes eļļu (piemēram, ar GARDENA kopšanas eļļu, **preces nr. 2366**). Novērst saskari ar plastmasas detaļām.

5. UZGLABĀŠANA

Ekspluatācijas pārtraukšana [Att. A1]:
Uzglabājiet izstrādājumu bērniem nepieejamā vietā.

1. Izvelciet tīkla kontaktdakšu.
2. Iztīriet ierīci (skatīt nodaļu 4. APKOPE) un uzbīdiet aizsargpārsegu ① uz naža ②.
3. Uzglabājiet ierīci sausā, bezsala vietā.

6. KĻŪDU NOVĒRŠANA

BĪSTAMI! Miesas bojājums!
Griezti savainojumi, ja ierīce nekontrolēti ieslēdzas.
→ **Pirms kļūdu novēršanas pārliecinieties par to, ka kontaktdakša ir izvilkta, aizsargpārsegs ① ir uzvilkts uz naža ② [Att. A1].**

Problēma	Iespējamais cēlonis	Risinājums
Ierīce nesāk darboties	Pagarināšanas vads nav pieslēgts vai ir bojāts.	→ Pieslēdziet vai nomainiet pagarināšanas vadu.
	Nobloķējušies naži.	→ Likvidēt šķērsli.
Ierīce vairs neizslēdzas	Palaides taustiņš ir bloķēts.	→ Izvelciet tīkla kontaktdakšu un atlaidiet palaides taustiņu.
Neoptimāla griešanas trajektorija	Neass vai bojāts nazis.	→ Nomainīt nazi GARDENA servisa centrā.

NORĀDE: Citu traucējumu rašanās gadījumā, lūdzu, griezieties tuvākajā GARDENA servisa centrā. Remontu drīkst veikt tikai GARDENA servisa centros vai GARDENA autorizētos specializētajos veikalos.

7. TEHNISKIE DATI

Teleskopiskās dzīvžoga šķēres	Vienība	Vērtība (preces nr. 8883)
Motora jaudas patēriņš	W	500
Tīkla spriegums / Tīkla frekvence	V / Hz	230 / 50
Virzuļmotora apgriezienu skaits	/ min.	1.600
Naža garums	cm	48
Naža atvere	mm	25
Teleskopiskās caurules izbīdīšanas amplitūda	cm	0 – 45
Svars (apm.)	kg	4,1
Trokšņa spiediena līmenis L_{pA} [1] Nedrošība k_{pA}	dB (A)	83 3,0
Skaņas jaudas līmenis L_{WA} [2]: izmērītais/garantētais	dB (A)	96 / 98
Plaukstas un rokas vibrācija a_{vhw} [1]	m/s^2	3,8 ± 1,5

Mērīšanas metode saskaņā ar: [1] EN 62841-4-2 [2] RL 2000/14/EG

NORĀDE: Norādītā vibrāciju emisijas vērtība ir izmērīta pēc standarta pārbaudes metodes un to var izmantot elektroinstrumentu salīdzinājumam. Šo vērtību var izmantot arī pagaidu sprādzienbīstamības novērtēšanas procedūrai. Elektroinstrumenta faktiskās lietošanas laikā vibrāciju emisijas vērtība var būt atšķirīga.

8. PIEDERUMI / REZERVES DAĻAS

GARDENA kopšanas eļļa	Pagarina naža darbmūžu.	**preces nr. 2366**

9. SERVISS

Mūsu apkopes dienesta pašreizējā kontaktinformācija ir atrodama tiešsaistē: www.gardena.com/contact

10. UTILIZĀCIJA

Izstrādājuma utilizācija:
(saskaņā ar Direktīvu 2012/19/ES)

Izstrādājumu nedrīkst utilizēt kopā ar parastiem sadzīves atkritumiem. Tas ir utilizējams saskaņā ar vietējām vides aizsardzības prasībām.

SVARĪGI!

→ Nododiet izstrādājumu utilizācijai tuvākajā atkritumu apsaimniekošanas uzņēmumā.

CE

de	**EU-Konformitätserklärung**		Der Unterzeichnende bestätigt als Bevollmächtigte des Herstellers, der GARDENA Germany AB, PO Box 7454, S-103 92, Stockholm, Schweden, dass das (die) nachfolgend bezeichnete(n) Gerät(e) in der von uns in Verkehr gebrachten Ausführung die Anforderungen der harmonisierten EU-Richtlinien, EU-Sicherheitsstandards und produktspezifischen Standards erfüllt / erfüllen. Bei einer nicht mit uns abgestimmten Änderung des (der) Geräte(s) verliert diese Erklärung ihre Gültigkeit. Konformitätsbewertungsverfahren nach 2000/14/EG Art. 14 Anhang V, Schall-Leistungspegel: gemessen / garantiert(1). Hinterlegte Dokumentation(2) | Anbringungsjahr der CE-Kennzeichnung: 2015 | Ulm, den 29.11.2024
	Teleskop-Heckenschere	**Art.-Nr.**	
en	**EC Declaration of Conformity**		The undersigned hereby certifies as the authorized representative of the manufacturer, GARDENA Germany AB, PO Box 7454, S-103 92, Stockholm, Sweden, that, when leaving our factory, the unit(s) indicated below is / are in accordance with the harmonised EU guidelines, EU standards of safety and product specific standards. This certificate becomes void if the unit(s) is / are modified without our approval. Conformity Assessment procedure according to 2000/14/EC Art.14 Annex V, Noise level: measured / guaranteed(1). Deposited Documentation(2) | Year of CE marking: 2015 | Ulm, 29/11/2024
	Telescopic hedge trimmer	**Art. No.**	
fr	**Déclaration de conformité CE**		Le soussigné déclare, en tant que mandataire du fabricant, la GARDENA Germany AB, PO Box 7454, S-103 92, Stockholm, Suède, qu'à la sortie de ses usines le matériel neuf désigné ci-dessous était conforme aux prescriptions des directives européen-nes énoncées ci-après et conforme aux règles de sécurité et autres règles qui lui sont applicables dans le cadre de l'Union européenne. Toute modification portée sur ce(s) produit(s) sans l'accord express de notre part supprime la validité de ce certificat. Procédure d'évaluation de la conformité: Selon 2000/14/CE art. 14 Annexe V, Puissance acoustique: mesurée / garantie(1). Documentation déposée(2) | Année d'apposition du marquage CE: 2015 | Fait à Ulm 29/11/2024
	Taille-haies télescopique	**Référence**	
bg	**ЕС-Декларация за съответствие**		Долуподписаният удостоверява като пълномощник на производителя GARDENA Germany AB, PO Box 7454, S-103 92, Стокхолм, Швеция, че по-долу описаният(ите) уред(и) във варианта на изпълнение пуснат от нас на пазара изпълнява / изпълняват изискванията на хармонизираните ЕС-директиви, ЕС-норми за безопасност и специфичните норми за продукцията. В случай на промяна на уреда(ите), която не е съгласувана с нас, тази декларация губи своята валидност. Процедура за оценка на съответствието съгласно 2000/14/ЕО, член 14, приложение V, Ниво на шум: измерено / гарантирано(1). Внесени документи(2) | Година на CE маркировка: 2015 | Улм, 29.11.2024г.
	Телескопична ножица за жив плет	**№ на артикула**	
cs	**EU prohlášení o shodě**		Podepsaná osoba zplnomocněná výrobcem GARDENA Germany AB, PO Box 7454, S-103 92, Stockholm, Švédsko potvrzuje, že v následujícím uvedený(-é) přístroj(-e) v provedení námi uvedeném na trh splňuje / splňují požadavky směrnic EU, bezpečnost-ních norem EU a norem specifických pro výrobek. V případě změny přístroje(-ů), která s námi nebyla dohodnuta, ztrácí toto pro-hlášení svou platnost. Postup posouzení shody proveden podle nařízení 2000/14/ES, čl.14, příloha V, Hladina hluku: naměřená / zaručená(1). Uložená dokumentace(2) | Rok označení CE: 2015 | Ulm, 29.11.2024
	Teleskopické nůžky na živý plot	**Č. Výrobku**	
da	**EU-overensstemmelseserklæring**		Underskriveren bekræfter som fuldmægtig for producenten, GARDENA Germany AB, PO Box 7454, S-103 92, Stockholm, Sverige, at det (de) efterfølgende betegnede apparat(er) i den af os markedsførte udførelse opfylder kravene i de harmoniserede EU-direk-tiver, EU-sikkerhedsstandarder og produktspecifikke standarder. Foretages en ændring af apparatet / apparaterne, der ikke er aftalt med os, mister denne erklæring sin gyldighed. Procedure for overensstemmelsesvurdering i henhold til 2000/14/EF art. 14 bilag V, Støjniveau: målt / garanteret(1). Deponeret dokumentation(2) | År for CE-mærkning: 2015 | Ulm, 29-11-2024
	Teleskopisk hækkeklipper	**Vare-nr.**	
el	**Δήλωση συμμόρφωσης ΕΕ**		Ο υπογεγραμμένος βεβαιώνει ως πληρεξούσιος του κατασκευαστή, της εταιρείας GARDENA Germany AB, Τ.Θ. 7454, S-103 92, Στοχχόλμη, Σουηδία, ότι η (οι) παρακάτω αναφερόμενη(ες) συσκευή(ές) στην έκδοση που τίθεται από εμάς σε κυκλοφορία πληροί/πλη-ρούν τις απαιτήσεις των εναρμονισμένων οδηγιών της ΕΕ, προτύπων ασφαλείας της ΕΕ και των ειδικών για το προϊόν προτύπων. Σε περίπτωση τροποποίησης της (των) συσκευής(ών) χωρίς προηγούμενη συνεννόηση με την εταιρεία μας παύει να ισχύει η δήλωση. Διαδικασία αξιολόγησης της συμμόρφωσης σύμφωνα με το άρθρο 14 του παραρτήματος V της 2000/14/ΕΚ, Επίπεδο θορύβου: μετρούμενο / εγγυημένο(1). Κατατεθείσα τεκμηρίωση(2) | Έτος σήμανσης CE: 2015 | Ulm, 2024-11-29
	Τηλεσκοπικό μπορντουροψάλιδο	**Αρ. είδους**	
es	**Declaración de conformidad de la UE**		El firmante confirma, en calidad de apoderado del fabricante GARDENA Germany AB, PO Box 7454, S-103 92 Estocolmo (Suecia), que el / los aparato(s) mencionado(s) a continuación cumple(n), en la versión lanzada al mercado por nuestra empresa, los requisi-tos de las directivas de la UE armonizadas, los estándares de seguridad de la UE y los estándares específicos del producto. La presente declaración perderá su validez si se modifica(n) el / los aparato(s) sin previa aprobación por nuestra parte. Procedimiento de evaluación de la conformidad según la norma 2000/14/CE Art. 14 Anexo V, Nivel sonoro: medido/garantizado(1). Documentación depositada(2) | Año de marcado CE: 2015 | Ulm (Alemania), 29-11-2024
	Recortasetos telescópico	**N.º de artículo**	
et	**EU-vaatimustenmukaisuusvakuutus**		Allakirjutanu kinnitab tootja, GARDENA Germany AB, PO Box 7454, S-103 92, Stockholm, Rootsi, poolt volitatud isikuna, et järgnevalt nimetatud seade (seadmed) täidab (täidavad) meie poolt turule toodud versiooni kujul harmoneeritud EL-i direktiivide, EL-i ohutusstandardite ja tootepõhiste standardite nõuded. Seadmel (seadmetel) meiega kooskõlastamata muudatuse tegemise korral kaotab käesolev deklaratsioon oma kehtivuse. Vastavushindamismenetlus vastavalt 2000/14/EÜ artiklile 14 V lisa, Müratase: mõõdetud / garanteeritud(1). Talletatud dokumentatsioon(2) | CE-märgise aasta: 2015 | Ulm, 2024-11-29
	Teleskoop-hekilõikur	**Tootenr**	
fi	**EY-vaatimustenmukaisuusvakuutus**		Allekirjoittanut vahvistaa valmistajan, GARDENA Germany AB, PO Box 7454, S-103 92, Tukholma, Ruotsi, valtuuttamana hen-kilönä, että seuraava laite täyttää / seuraavat laitteet täyttävät meidän toimittamassa mallissa yhdenmukaistettujen EU-direktiivien, EU-turvallisuusmääräysten ja tuotekohtais-ten standardien vaatimukset. Laitteen / laitteiden muutoksissa, joista ei ole sovittu meidän kanssamme, menettää tämä selvitys voimassaolonsa. Vaatimustenmukaisuuden arviointi direktiivin 2000/14/EY 14 artiklan liitteen V mukaisesti, Äänitaso: mitattu / taattu(1). Dokumentaatio(2) | CE-merkinnän vuosi: 2015 | Ulm, 29.11.2024
	Teleskooppivarrellinen pensasleikkuri	**Tuotenumero**	
hr	**EU izjava o sukladnosti**		Dolje potpisani kao opunomoćenik proizvođača, tvrtke GARDENA Germany AB, PO Box 7454, S-103 92, Stockholm, Švedska, potvrđujemo da niže navedeni uređaj(i) odgovarajuće izvedbe koji / koje smo iznijeli na tržište ispunjavaju kriterije usklađenih direktiva EU i sigurnosnih standarda EU kao i standarda koji se tiču proizvoda. Ova izjava gubi valjanost u slučaju izmjena uređaja koje nisu prethodno ugovorene s nama. Postupak procjene sukladnosti prema sa Direktivom 2000/14/EC čl.14 Dodatkom V, Razina buke: izmjerena / garantirana(1). Prikupljena dokumentacija(2) | Godina CE oznake: 2015 | Ulm, 29.11.2024.
	Teleskopos šakarės za živicu	**Kat. br.**	
hu	**EU megfelelőségi nyilatkozat**		Az alulírott, a GARDENA Germany AB, Pf. 7454, S-103 92, Stockholm, Svédország megbízotti minőségében megerősíti, hogy az általunk alábbi kivitelben forgalomba hozott, lent nevezett eszköz(ök) megfelel(nek) az uniós irányelvekkel összhangba hozott nemzeti előírások követelményeinek, az EU biztonsági szabványainak és a konkrét termékre vonatkozó szabványoknak. Az eszköz(ök)nek velünk nem egyeztetett módosítása esetén ez a nyilatkozat érvényét veszti. Megfelelőségértékelési eljárás a 2000/14/EK irányelv 14. cikkének V. függeléke szerint, Zajszint: mért / garantált(1). Benyújtott dokumentáció(2) | A CE-jelzés éve: 2015 | Ulm, 2024-11-29
	Teleszkópos sövénynyíró	**Cikksz.**	
it	**Dichiarazione di conformità UE**		Il sottoscritto, in quanto soggetto autorizzato dal produttore, GARDENA Germany AB, PO Box 7454, S-103 92, Stoccolma, Svezia, dichiara che l'apparecchio/gli apparecchi di seguito denominato / i, nella versione da noi immessa in commercio, soddisfa / no i requisiti delle direttive UE armonizzate, degli standard di sicurezza europei e degli standard specifici per il prodotto. La presente dichiarazione perde di validità in caso di modifica dell'apparecchio / degli apparecchi non concordata con noi. Procedura di valutazione della conformità ai sensi dell'art. 14 2000/14/CE, Allegato V, Livello di rumorosità: misurato / garantito(1). Documentazione depositata(2) | Anno di marcatura CE: 2015 | Ulm, 2024-11-29
	Tagliasiepi telescopica	**Art. n.**	
lt	**ES atitikties deklaracija**		Pasirašantysis, kaip gamintojo, GARDENA Germany AB, PO Box 7454, S-103 92, Stokholmas, Švedija, įgaliotasis atstovas patvir-tina, kad žemiau nurodyto(-ų) prietaiso(-ų) modeliai, kurie buvo pagaminti mūsų gamyklose, atitinka darniąsias ES direktyvas, ES saugumo standartus ir specifinius gaminio standartus. Atlikus bet kokį prietaiso(-ų) pakeitimą, kuris nėra suderintas su mumis, ši deklaracija praranda galiojimą. Atitikties įvertinimo procedūra pagal 2000/14/EB direktyvos 14 straipsnio V priedą, Triukšmo lygis: išmatuotas / garantuojamas(1). Pridėta dokumentacija(2) | CE žymėjimo metai: 2015 | Ulm, 2024-11-29
	Teleskopinės gyvatvorių žirklės	**Straipsnio nr.**	
lv	**ES atbilstības deklarācija**		Zemā parakstījusies persona kā ražotāja, uzņēmuma GARDENA Germany AB, PO Box 7454, S-103 92, Stokholma, Zviedrija, pilnvarotais pārstāvis apstiprina, ka tālāk norādītā(-s) ierīce(-s) izpildījumā, kādā mēs to (tās) esam laiduši tirgū, atbilst saskaņota-jām ES direktīvām, ES drošības standartiem un konkrētajam produktam noteiktajiem standartiem. Ierīcē(-s) veicot ar mums nesaskaņotas izmaiņas, šī deklarācija zaudē savu spēku. Atbilstības novērtēšanas procedūra atbilstoši Direktīvas 2000/14/EK V pielikuma 14. punktam, Trokšņu līmenis: mērītais / garantētais(1). Dokumentācijas atrašanās vieta:(2) | CE marķējuma gads: 2015 | Ulm, 29.11.2024.
	Teleskopiskās dzīvžoga šķēres	**Izstr. nr.**	
nl	**EU-conformiteitsverklaring**		De ondergetekende bevestigt als gevolmachtigde van de fabrikant, GARDENA Germany AB, PO Box 7454, S-103 92, Stockholm, Zweden, dat het / de onderstaand vermelde apparaat/apparaten in de door ons in de handel gebrachte uitvoering voldoet / voldoen aan de eisen van de geharmoniseerde EU-richtlijnen, EU-veiligheidsnormen en productspecifieke normen. Bij een niet met ons afgestemde verandering van het apparaat/de apparaten verliest deze verklaring haar geldigheid. Overeenstemmingsbeoordelingsprocedure volgens 2000/14/EG Art.14 Bijlage V, Geluidsniveau: gemeten / gegarandeerd(1). Gedeponeerde documentatie(2) | Jaar van CE-markering: 2015 | Ulm, 29-11-2024
	Telescoop-heggenschaar	**Artikel nr.**	

CE

no	**EF-samsvarserklæring** **Teleskop hekksaks** **Art.nr.**	Undertegnede bekrefter herved, som autorisert representant for produsenten, GARDENA Germany AB, PO Box 7454, S-103 92 Stockholm, Sverige, at enheten(e) angitt nedenfor er i samsvar med harmoniserte EU-retningslinjer, EU-standarder for sikkerhet og produktspesifikke standarder når de(n) forlater vår fabrikk. Denne bekreftelsen blir ugyldig hvis enheten(e) endres uten vårt samtykke. Prosedyre for samsvarsvurdering i henhold til 2000/14/EF art.14 vedlegg V, Støynivå: målt / garantert(1). Deponert dokumentasjon(2) | CE-merkingsår: 2015 | Ulm, 2024-11-29
pl	**Deklaracja zgodności UE** **Nożyce do żywo-płotu z trzonkiem teleskopowym** **Nr artykułu**	Niżej podpisany potwierdza jako upoważniony przedstawiciel producenta, spółki GARDENA Germany AB, PO Box 7454, S-103 92, Sztokholm, Szwecja, że określone poniżej urządzenie/-nia w wersji wprowadzonej przez nas do obrotu spełnia / -niają wymogi zharmonizowanych dyrektyw UE, norm bezpieczeństwa UE oraz norm dotyczących konkretnych produktów. Niniejsza deklaracja traci ważność w przypadku wprowadzania nieuzgodnionych z nami zmian urządzenia / ń. Procedura oceny zgodności zgodnie z dyrektywą 2000/14/WE, art. 14, załącznik V, Poziom hałasu: zmierzony / gwarantowany(1). Zdeponowana dokumentacja(2) | Rok oznakowania CE: 2015 | Ulm, 2024-11-29
pt	**Declaração CE de Conformidade** **Corta sebes telescópico** **Artigo n.º**	O abaixo-assinado, na qualidade de representante do fabricante, GARDENA Germany AB, PO Box 7454, S-103 92, Stockholm, Schweden, confirma que o(s) aparelho(s) a seguir designado(s) no modelo lançado por nós no mercado cumpre / cumprem os requisitos das diretivas UE harmonizadas, as normas de segurança UE e as normas específicas para estes produtos. Esta declaração perde a sua validade se forem realizadas alterações no(s) aparelho(s) sem o nosso consentimento. Procedimento de avaliação da conformidade de acordo com a diretiva 2000/14/CE, Artigo 14.º, Anexo V, Nível de ruído: medido / garantido(1). Documentação depositada(2) | Ano de marcação CE: 2015 | Ulm, 29/11/2024
ro	**Declarație de conformitate UE** **Trimmer telescopic pentru gard** **Art. nr.**	Semnatarul, în calitatea sa de împuternicit al producătorului GARDENA Germany AB, PO Box 7454, S-103 92, Stockholm, Suedia, confirmă că aparatul (aparatele) descrise în cele ce urmează, în execuția pusă de noi pe piață îndeplinește (îndeplinesc) cerințele directivelor armonizate UE, ale standardelor de siguranță UE și ale standardelor specifice produsului. În cazul modificării fără aprobarea noastră prealabilă a aparatului (aparatelor), această declarație își pierde valabilitatea. Procedura de evaluare a conformității în conformitate cu 2000/14/CE Art.14 Anexa V, Nivelul de zgomot: măsurat / garantat(1). Documentație depusă(2) | Anul marcajuluiCE: 2015 | Ulm, 2024-11-29
ru	**Декларация соответствия ЕС** **Телескопические ножницы для живой изгороди** **Арт. №**	Нижеподписавшийся официальный представитель компании GARDENA Germany AB, PO Box 7454, S-103 92, г. Стокгольм, Швеция, настоящим удостоверяет, что в момент отгрузки с завода указанные ниже изделия соответствуют согласованным директивам ЕС, стандартам безопасности ЕС и стандартам для конкретного изделия. Данный сертификат аннулируется в случае модификации изделия без нашего разрешения. Процедура оценки соответствия согласно 2000/14/EC Art.14, приложение V, Уровень шума: измеренный / гарантированный(1). Размещенная документация(2) | Год маркировки CE: 2015 | Ulm, 2024-11-29
sk	**EÚ vyhlásenie o zhode** **Teleskopické nožnice na živý plot** **č. v.**	Dolu podpísaný potvrdzuje, ako splnomocnený zástupca výrobcu, GARDENA Germany AB, PO Box 7454, S-103 92, Štokholm, Švédsko, že ďalej označené zariadenie / a vo vyhotovení uvedenom na trh spĺňa / jú požiadavky harmonizovaných smerníc EÚ, bezpečnostných štandardov EÚ a predpisov, špecifických pre dané výrobky. Pri zmene zariadenia / zariadení, ktorá nebola odsúhlasená našou spoločnosťou, stráca toto vyhlásenie platnosť. Postup posudzovania zhody podľa smernice 2000/14/ES článku 14 prílohy V, Hladina hluku: meraná / zaručená(1). Uložená dokumentácia(2) | Rok udelenia označenia CE: 2015 | Ulm, 29.11.2024
sl	**Izjava EU o skladnosti** **Teleskopske škarje za živo mejo** **Št. izd.**	Spodaj podpisani kot pooblaščenec proizvajalca GARDENA Germany AB, PO Box 7454, S-103 92, Stockholm, Švedska, potrjuje, da v nadaljevanju označene naprave v izvedbi, v kakršni smo jih dali v promet, izpolnjujejo zahteve usklajenih direktiv EU, varnostnega standarda EU in standardov, ki veljajo za posamezne izdelke. V primeru spremembe naprave, ki ni usklajena z nami, ta izjava neha veljati. Postopek ugotavljanja skladnosti v skladu s členom 14 Direktive 2000/14/ES 14. priloga V, Raven hrupa: izmerjena / zajamčena(1). Deponirana dokumentacija(2) | letnica oznake CE: 2015 | Ulm, 29.11.2024
sq	**Deklarata e konformitetit e KE-së** **Prerëse ligustrash teleskop** **Nr. i artikullit**	Nëpërmjet këtij dokumenti, i nënshkruari vërteton si përfaqësuesi i autorizuar i prodhuesit, GARDENA Germany AB, PO Box 7454, S-103 92, Stockholm, Sweden, se, në momentin e largimit nga fabrika, njësia/njësitë e përcaktuara më poshtë është/janë në përputhje me udhëzimet e harmonizuara të BE-së, standardet e sigurisë të BE-së dhe standardet specifike të produktit. Kjo certifikatë bëhet e pavlefshme nëse njësia/njësitë modifikohet/modifikohen pa miratimin tonë. Procedura e vlerësimit të konformitetit sipas nenit 14 të Direktivës 2000/14/KE, Shtojca V, Niveli i zhurmës: i matur / i garantuar(1). Dokumentacioni i depozituar(2) | Viti i markimit CE: 2015 | Ulm, 2024-11-29
sr	**EZ deklaracija o usaglašenosti** **Teleskopske makaze za živicu** **Br. stavke**	Dole potpisani ovim potvrđuje kao ovlašćeni predstavnik proizvođača kompanije GARDENA Germany AB, PO Box 7454, S-103 92 Stokholm, Švedska, ovim potvrđuje da dole navedeni uređaji u obliku plasiranom na tržište ispunjavaju zahteve harmonizovanih EU smernica, EU bezbednosnih standarda i standarda za određene proizvode. Ova izjava postaje ništavna u slučaju izmene uređaja koje nismo odobrili. Procedura provere usaglašenosti u skladu sa 2000/14/EZ član 14 aneks V, Nivo buke: izmere / garantovan(1). Predata dokumentacija(2) | Godina CE znaka: 2015 | Ulm, 29.11.2024.
sv	**EU-försäkran om överensstämmelse** **Teleskophäcksax** **Artikelnr**	Undertecknad intygar som befullmäktigad företrädare för tillverkaren, GARDENA Germany AB, PO Box 7454, S-103 92, Stockholm, Sverige, att nedan angiven apparat / nedan angivna apparater i det utförande vi har släppt på marknaden, uppfyller fordringarna i de harmoniserade EU-direktiven, EU-säkerhetsstandarderna och de produktspecifika standarderna. Denna försäkran upphör att gälla vid en ändring av apparaten / apparaterna som inte har stämts av med oss. Förfarande för bedömning av överensstämmelse enligt 2000/14/EG art.14 bilaga vi, Bullernivå: uppmätt / garanterad(1). Desatt dokumentation(2) | År för CE-märkning: 2015 | Ulm, 2024-11-29
tr	**AT Uyumluluk Bildirimi** **Teleskopik çit budayıcısı** **Parça No.**	Aşağıda imzası bulunan GARDENA Germany AB, PO Box 7454, S-103 92, Stockholm, İsveç üretici yetkili temsilcisi, aşağıda belirtilen ünitelerin fabrikamızdan ayrılırken uyumlu hale getirilmiş AB yönergeleri, AB güvenlik standartları ve ürüne özel standartlara uygun olduğunu onaylamaktadır. Üniteler, onayımız olmadan değiştirilirse bu sertifika geçerliliğini yitirir. 2000/14/AT Madde 14 Ek V uyarınca Uyumluluk Değerlendirme prosedürü, Gürültü düzeyi: ölçülmüş / garantili(1). Gönderilen Belgeler(2) | CE işareti yılı: 2015 | Ulm, 2024-11-29
uk	**Декларація про відповідність ЄС** **Телескопічний кущоріз** **Арт. №**	Особи, що підписали цей документ як представники виробника, компанії GARDENA Germany AB, PO Box 7454, S-103 92, Стокгольм, Швеція, цим документом затверджує, що на момент виходу з нашого заводу вироби, що зазначені нижче, відповідали узгодженим вказівкам ЄС, стандартам ЄС із безпеки та спеціальним стандартам, застосовним до цих виробів. У разі внесення не затверджених нами змін до виробів, цей сертифікат анулюється. Було проведено процедуру оцінки відповідності згідно з додатком V статті 14 Директиви Ради Європи 2000/14/EC, Рівень шуму, виміряний / гарантований(1). Депонована документація(2) | Рік маркування CE: 2015 | М. Ульм, 29.11.2024

THS 500/48 **8883**

(1) **96 dB(A) / 98 db(A)**

2006/42/EG	EN ISO 12100
2000/14/EG	EN 62841-1
2014/30/EU	EN 62841-4-2
2011/65/EU	

GARDENA®

(2) GARDENA Manufacturing GmbH
A. Ochs
Hans-Lorenser-Str. 40
89079 Ulm/Germany

Martin Lienhard
Senior Vice President
Business Unit Electric and Battery

GAR_08883-20.960.06_2025-04-04.indd 104 04.04.25 08:49

GAR_08883-20.960.06_2025-04-04.indd 105 04.04.25 08:49

Deutschland / Germany
GARDENA Manufacturing GmbH
Central Service
Hans-Lorenser-Straße 40
D-89079 Ulm
Produktfragen:
(+49) 731 490-123
Reparaturen:
(+49) 731 490-290
www.gardena.com/de/kontakt

Albania
KRAFT SHPK
Autostrada Tirane-Durres
Km 7
1051 Tirane
Phone: (+355) 69 877 7821
info@kraft.al

Argentina
ROBERTO C. RUMBO S.R.L.
Predio Norlog
Lote 7
Benavidez. ZC: 1621
Buenos Aires
Phone: (+54) 11 5263-7862
ventas@rumbosrl.com.ar

Armenia
AES Systems LLC
Marshal Babajanyan Avenue 56/2
0022 Yerevan
Phone: (+374) 60 651 651
masisohanyan@icloud.com

Australia
Husqvarna Australia Pty. Ltd.
Locked Bag 5
Central Coast BC
NSW 2252
Phone: (+ 61) (0) 2 4352 7400
customer.service@husqvarna.com.au

Austria / Österreich
Husqvarna Austria GmbH
Industriezeile 36
4010 Linz
Tel.: (+43) 732 77 01 01-485
www.gardena.com/at/service/beratung/kontakt/

Azerbaijan
Proqres Xüsusi Firması
Aliyar Aliyev 212, Baku, Azerbaijan
Sales: +994 70 326 07 14
Aftersales: +994 77 326 07 14
www.progress-garden.az
info@progress-garden.az

Bahrain
M.H. Al-Mahroos
BUILDING 208, BLOCK 356,
ROAD 328
Salhiya
Phone: +973 1740 8090
almahroos@almahroos.com

Belarus / Беларусь
ООО «Мастер Гарден»
220118, г. Минск,
улица Шаранговича, дом 7а
Тел. (+375) 17 257 00 33
mg@mastergarden.by

Belgium
Husqvarna Belgium nv
Gardena Division
Leuvensesteenweg 542
Planet II E
1930 Zaventem
België

Bosnia / Herzegovina
Silk Trade d.o.o.
Poslovna Zona Vila Br. 20
Phone: (+387) 61 165 593
info@silktrade.com.ba

Brazil
Nordtech Maquinas e Motores Ltd.
Avenida Juscelino Kubitschek
de Oliveira Curitiba
3003 Brazil
Phone: (+55) 41 3595-9600
contato@nordtech.com.br
www.nordtech.com.br

Bulgaria
AGROLAND България АД
бул. 8 Декември, № 13
Офис 5
1700 Студентски град
София
Тел.: (+359) 24 66 6910
info@agroland.eu

Canada / USA
GARDENA Canada Ltd.
125 Edgeware Road
Unit 15 A
Brampton L6Y 0P5
ON, Canada
Phone: (+1) 905 792 93 30
gardena.customerservice@husqvarnagroup.com

Chile
REPRESENTACIONES JCE S.A.
AV. DEL VALLE NORTE 857 PISO 4
HUECHURABA, SANTIAGO, CHILE
Phone: (+ 56) 2 2414 2600
contacto@jce.cl

China
办公室地址：
上海市长宁区金钟路788号荟聚办公楼D栋7楼
03-05单元

Office Add:
Unit3-5, 7F, Livat Tower D, No.788, Jin Zhong Rd.,
Chang Ning Dist., Shanghai, PRC 200335

Colombia
Equipos de Toyama Colombia SAS
Cra. 68 D No 25 B 86 Of. 618
Edificio Torre Central
Bogota
Phone: +57 (1) 703 95 20 /
+57 (1) 703 95 22
servicioalcliente@toyama.com.co
www.toyama.com.co

Costa Rica
Exim CIA Costa Rica
Calle 25A, B°. Montealegre
Zapote
San José
Costa Rica
Phone: (+506) 2221-5654 /
(+506) 2221-5659
eximcostarica@gmail.com

Croatia
Husqvarna Austria GmbH
Industriezeile 36
4010 Linz
Phone: (+43) 732 77 01 01-485
service.gardena@husqvarnagroup.com

Cyprus
Pantelis Papadopoulos S.A.
92 Athinon Avenue
Athens
10442 Greece
Phone: (+30) 21 0519 3100
infocy@papadopoulos.com.gr

Czech Republic
Gardena
Service Center Vrbno
c/o Husqvarna
Manufacturing CZ s.r.o.
Jesenická 146
79326 Vrbno pod Pradedem
Phone: 800 100 425
servis@gardena.cz

Denmark
GARDENA DANMARK
Lejrvej 19, st.
3500 Værløse
Tlf.: (+45) 70 26 47 70
gardenadk@husqvarnagroup.com
www.gardena.com/dk

Dominican Republic
BOSQUESA, S.R.L
Carretera Santiago Licey
Km. 5 ½
Esquina Copal II.
Santiago De Los Caballeros
51000 Dominican Republic
Phone: (+1) 809-562-0476
contacto@bosquesa.com.do

Egypt
Universal Agencies Co
26, Abdel Hamid Lotfy St.
Giza
Phone: (+20) 3 761 57 57

Estonia
Husqvarna Eesti OÜ
Valdeku 132
EE-11216 Tallinn
info@gardena.ee

Finland
Oy Husqvarna Ab
Juurakkotie 5 B 2
01510 Vantaa
www.gardena.fi

France
Husqvarna France
9/11 Allée des pierres mayettes
92635 Gennevilliers Cedex
France
http://www.gardena.com/fr
N° AZUR: 0 810 00 78 23
(Prix d'un appel local)

Georgia
Transporter LLC
#70, Beliashvili street
0159 Tbilisi, Georgia
Number: (+995) 322 14 71 71
info@transporter.com.ge
www.transporter.com.ge

Service Address and Importer to Great Britain
Husqvarna UK Ltd
Preston Road
Aycliffe Industrial Park
Newton Aycliffe
County Durham
DL5 6UP
Phone: (+44) (0) 344 844 4558
info.gardena@husqvarna.co.uk

Greece
Π.ΠΑΠΑΔΟΠΟΥΛΟΣ ΑΕΒΕ
Λεωφ. Αθηνών 92
Αθήνα
Τ.Κ.104 42
Ελλάδα
Τηλ. (+30) 210 5193 100
info@papadopoulos.com.gr

Hong Kong
Tung Tai Company
151-153 Hoi Bun Road
Kwun Tong, Kowloon
Hong Kong
Phone: (+852) 3583 1662
admin@tungtaico.com

Hungary
Husqvarna Magyarország Kft.
Ezred u. 1 – 3
1044 Budapest
Phone: (+36) 1 251-4161
vevoszolgalat.husqvarna@husqvarnagroup.com

Iceland
BYKO ehf.
Skemmuvegi 2a
200 Kópavogur
Phone: (+354) 515 4000
byko@byko.is

MHG Verslun ehf
Víkurhvarf 8
203 Kópavogur
Phone: (+354) 544 4656

India
B K RAMAN AND CO
Plot No. 185, Industrial Area,
Phase-2, Ram Darbar
Chandigarh
160002 India
Phone: (+91) 98140 06530
raman@jaganhardware.com

Iraq
Alshiemal Alakhdar Company
Al-Faysalieah, Near Estate Bank
Mosul
Phone: (+964) 78 18 18 46 75

Ireland
Liffey Distributors Ltd.
309 NW Business Park, Ballycoolen
15 Dublin
Phone: (+353) 1 824 2600
info@liffeyd.com

Israel
HAGARIN LTD.
2 Nahal Harif St.
8122201 Yavne
internet@hagarin.co.il
Phone: (+972) 8-932-0400

Italy
Husqvarna Italia S.p.A.
Centro Direzionale Planum
Via del Lavoro 2, Scala B
22036 ERBA (CO)
Phone: (+39) (0) 31 4147700
assistenza.italia@it.husqvarna.com

Japan
Husqvarna Zenoah Co. Ltd. Japan
1-9 Minamidai, Kawagoe
350-1165 Saitama
Japan
gardena-jp@husqvarnagroup.com

Kazakhstan
ТОО "Ламэд"
Russian
Адрес: Казахстан, г. Алматы,
ул. Тажибаевой, 155/1
Тел.: (+7) (727) 355 64 00 /
(+7) (700) 355 64 00
lamed@lamed.kz

Kazakh
Мекен-жайы: Қазақстан,
Алматы қ.,
көш. Тажибаевой, 155/1
Тел.: (+7) (727) 355 64 00 /
(+7) (700) 355 64 00
lamed@lamed.kz

Kuwait
Palms Agro Production Co
Al Rai- Fourth Ring Road – Block 56.
P.O Box: 1976 Safat
13020 Al-Rai
Phone: (+965) 24 73 07 45
info@palms-kw.com

Kyrgyzstan
OOsO Alye Maki
Av. Moladaya Guardia 83
720014 Bishkek
Phone: (+996) 312 322115

Latvia
Husqvarna Latvija SIA
Ulbrokas 19A
LV-1021 Riga
info@gardena.lv

Lebanon
Technomec
Safra Highway (Beirut – Tripoli) Center
622 Mezher Bldg.
P.O.Box 215
Jounieh
Phone: (+961) 9 853527 /
(+961) 3 855481
tecnomec@idm.net.lb

Lithuania
UAB Husqvarna Lietuva
Ateities pl. 77C
LT-52104 Kaunas
info@gardena.lt

Luxembourg
Magasins Jules Neuberg
39, rue Jacques Stas
Luxembourg-Gasperich 2549
Case Postale No. 12
Luxembourg 2010
Phone: (+352) 40 14 01
api@neuberg.lu

Malaysia
Glomedic International Sdn Bhd
Jalan Ruang No. 30
Shah Alam, Selangor
40150 Malaysia
Phone: (+60) 3-7734 7997
oase@glomedic.com.my

Malta
I.V. Portelli & Sons Ltd.
85, 86, Triq San Pawl
Rabat - RBT 1240
Phone: (+356) 2145 4289

Mauritius
Espace Maison Ltée
La City Trianon, St Jean
Quatre Bornes
Phone: (+230) 460 85 85
digital@espacemaison.mu

Mexico
AFOSA
Av. Lopez Mateos Sur # 5019
Col. La Calma 45070
Zapopan, Jalisco, Mexico
Phone: (+52) 33 3818-3434
isolis@afosa.com.mx

Moldova
Convel SRL
Republica Moldova,
mun. Chisinau,
sos. Muncesti 284
Phone: (+373) 22 857 126
www.convel.md

Mongolia
Soyolj Gardening Shop
Narnii Rd
Ulaanbaatar
14230 Mongolia
Phone: +976 7777 5080
soyolj@magicnet.mn

Morocco
Proekip
64 Rue de la Participation
Casablanca-Roches Noires
20303 Morocco
Phone: (+212) 661342107
hicham.hafani@proekip.ma

Netherlands
Husqvarna Nederland B.V.
GARDENA Division
Postbus 50131
1305 AC ALMERE
Phone: (+31) 36 521 00 10
info@gardena.nl

Neth. Antilles
Jonka Enterprises N.V.
Sta. Rosa Weg 196
P.O. Box 8200
Curaçao
Phone: (+599) 9 767 66 55
info@jonka.com

New Zealand
Husqvarna New Zealand Ltd.
PO Box 76-437
Manukau City 2241
Phone: (+64) (0) 9 9202410
support.nz@husqvarna.co.nz

North Macedonia
Sinpeks d.o.o.
Ul. Kravarski Pat Bb
7000 Bitola
Phone: (+389) 47 20 85 00
sinpeks@mt.net.mk

Norway
Husqvarna Norge AS
Gardena Division
Trøskenveien 36
1708 Sarpsborg
info@gardena.no

Northern Cyprus
Mediterranean Home & Garden
No 150 Alsancak, Karaoğlanoğlu
Caddesi Girne
Phone: (+90) 392 821 33 80
info@medgardener.com

Oman
General Development Services
PO 1475, PC - 111
Seeb
111 Oman
Phone: 96824582816
gdsoman@gdsoman.com

Paraguay
Agrofield SRL
AV. CHOFERES DEL CHACO
1449 C/25 DE MAYO
Asunción
Phone: (+595) 21 608 656
consultas@agrofield.com.py

Peru
Sierras y Herramientas Forestal SAC
Av. Las Gaviotas 833, Chorrillos
Lima
Phone: (+51) 1 2 52 02 52
supervisorventas1@siersac.com
www.siersac.com

Philippines
Royal Dragon Traders Inc
10 Linaw Street, Barangay
Saint Peter Quezon City
1114 Philippines
Phone: (+63) 2 7426893
aida.fernandez@rdti.com.ph

Poland
Gardena Service Center Vrbno
c/o Husqvarna Manufacturing CZ
s.r.o. Jesenická 146
79326 Vrbno pod Pradedem
Czech Republic
Phone: (22) 336 78 90
serwis@gardena.pl

Portugal
Husqvarna Portugal, SA
Lagoa - Albarraque
2635 - 595 Rio de Mouro
Phone: (+351) 21 922 85 30
Fax: (+351) 21 922 85 36
info@gardena.pt

Romania
Madex International Srl
Soseaua Odaii 117 - 123,
RO 013603 Bucureşti, S1
Phone: (+40) 21 352 7603
madex@ines.ro

Russia / Россия
ООО „Хускварна"
141400, Московская обл.,
г. Химки,
улица Ленинградская,
владение 39, стр.6
Бизнес Центр
„Химки Бизнес Парк",
помещение ОВ02_04
http://www.gardena.ru

Saudi Arabia
SACO
Takhassusi Main Road
P.O. Box: 86387
Riyadh 12863
40011 Saudi Arabia
Phone: (966) 11 482 8877
webmaster@saco-ksa.com

Al Futtaim Pioneer Trading
5147 Al Farooq Dist.
Riyadh 7991
Phone: (+971) 4 206 6700
Owais.Khan@alfuttaim.com

Serbia
Domel d.o.o.
Slobodana Đurića 21
11000 Belgrade
Phone: (+381) 11 409 57 12
office@domel.rs

Singapore
Hy-Ray PRIVATE LIMITED
40 Jalan Pemimpin
#02-08 Tat Ann Building
Singapore 577185
Phone: (+65) 6253 2277
info@hyray.com.sg

Slovak Republic
Gardena
Service Center Vrbno
c/o Husqvarna
Manufacturing CZ s.r.o.
Jesenická 146
79326 Vrbno pod Pradedem
Phone: 0800 154044
servis@gardena.sk

Slovenia
Husqvarna Austria GmbH
Industriezeile 36
4010 Linz
Phone: (+43) 732 77 01 01-485
service.gardena@husqvarnagroup.com

South Africa
Husqvarna South Africa (Pty) Ltd
Lifestyle Business Park –
Ground Floor Block A Cnr
Beyers Naude Drive and Ysterhout
Road Randpark Ridge, Randburg
Phone: (+27) 10 015 5750
service@gardena.co.za

South Korea
Kyung Jin Trading Co., Ltd
8F Haengbok Building, 210,
Gangnam-Daero 137-891 Seoul
Phone: (+82) 2 574 6300
kjh@kjh.co.kr

Spain
Husqvarna España S.A.
Calle de Rivas nº 10
28052 Madrid
Phone: (+34) 91 708 05 00
atencioncliente@gardena.es

Sri Lanka
Hunter & Company Ltd.
130 Front Street
Colombo
Phone: 94-11 232 81 71
hunters@eureka.lk

Suriname
Deto Handelmaatschappij N.V.
Kernkampweg 72-74
P.O. Box: 12782
Paramaribo
Suriname
Phone: (+597) 43 80 50
info@deto.sr

Sweden
Husqvarna AB /
GARDENA Sverige
Drottninggatan 2
561 82 Huskvarna
Sverige
Phone: (+46) (0) 36-14 60 02
service@gardena.se

Switzerland / Schweiz
Husqvarna Schweiz AG
Consumer Products
Industriestrasse 10
5506 Mägenwil
Phone: (+ 41) (0) 62 887 37 90
info@gardena.ch

Taiwan
Hong Ying Trading Co., Ltd.
No. 46 Wu-Kun-Wu Road
New Taipei City
Phone: (+886) (02) 2298 1486
salesgd1@7friends.com.tw

Tajikistan
ARIERS JV LLC
39, Ayni Street, 734024
Dushanbe, Tajikistan

Thailand
Spica Co. Ltd
243/2 Onnuch Rd., Prawat
Bangkok
10250 Thailand
Phone: (+66) (0)2721 7373
surapong@spica-siam.com

Tunisia
Société du matériel agricole et maritime
Nouveau port de peche de Sfax Bp 33
Sfax 3065
Phone: (+216) 98 419047/
(+216) 74 497614
commercial@smamtunisia.com

Türkiye
Dost Bahçe
Yunus Mah. Adil Sk. No:3
Kartal
Istanbul
34873 Türkiye
Phone: (+90) 216 389 39 39

Turkmenistan
I.E. Orazmuhammedov Nurmuhammet
80 Ataturk, BERKARAR Shopping Center,
Ground floor, A77b,
Ashgabat 744000
TURKMENISTAN
Phone: (+993) 12 468859
Mob: (+993) 62 222887
info@jayhyzmat.com /
bekgiyev@jayhyzmat.com
www.jayhyzmat.com

UAE
Al-Futtaim ACE Company
L.L.C Building, Al Rebat Street
Festival City, Dubai
7880 UAE
Phone: (+971) 4 206 6700
ace@alfuttaim.ae

Ukraine / Україна
АТ «Альцест»
вул Петропавлівська 4
08130, Київська обл.
Києво-Святошинський р-н. с.
Петропавлівська Борщагівка Україна
Тел.: (+38) 0 800 503 000

Uruguay
FELI SA
Entre Rios 1083
11800 Montevideo
Phone: (+598) 22 03 18 44
info@felisa.com.uy

Uzbekistan
AGROHOUSE MChJ
O'zbekiston, 111112
Toshkent viloyati
Toshkent tumani
Hasanboy QFY, THAY yoqasida
Phone: (+998)-93-5414141 /
(+998)-71-2096868
info@agro.house
www.agro.house

Vietnam
Vision Joint Stock Company
BT1-17, Khu biet thu –
Khu Đoan ngoai giao Nguyen Xuan Khoat
Xuan Đinh, Bac Tu Liem
Hanoi, Vietnam
Phone: (+8424)-38462833/34
quynhnm@visionjsc.com.vn

Zimbabwe
Cutting Edge
159 Citroen Rd, Msasa
Harare
Phone: (+263) 8677 008685
sales@cuttingedge.co.zw

8883-20.960.06/0425
© GARDENA Manufacturing GmbH
D-89079 Ulm
http://www.gardena.com