GARDENA

14820-56.960.02

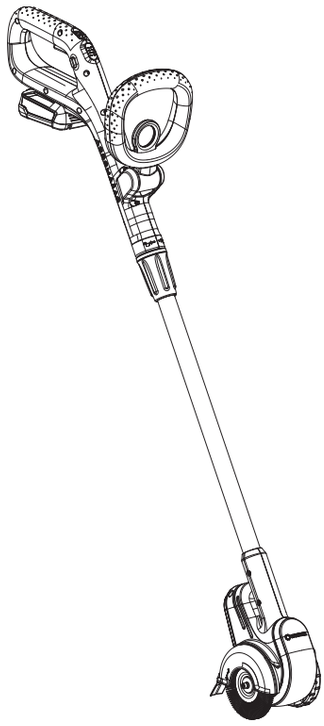

EasyWeed 1800/18V P4A **Art. 14820**

en	**Operator‘s manual** Battery Weed Brush	4
fr	**Manuel d’utilisation** Brosse désherbante à batterie	9
es	**Manual de usuario** Cepillo para maleza a batería	15
pt	**Manual do utilizador** Escova para ervas daninhas a bateria	21
ko	**사용 설명서** 배터리 잡초 브러시	27
zh (cn)	**操作说明** 杂草刷	33
zh (tc)	**使用説明** 電池型除草刷	37
ja	**取扱説明書** バッテリー式雑草除去ブラシ	42
he	**הוראות הפעלה** חרמש גינון המופעל באמצעות סוללה	49

A1

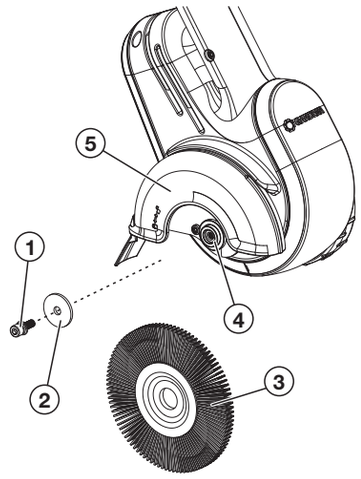

O1

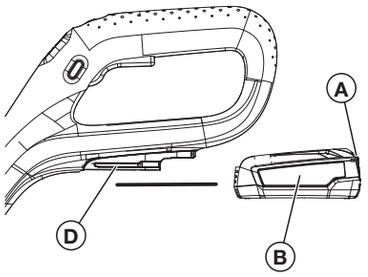

O2

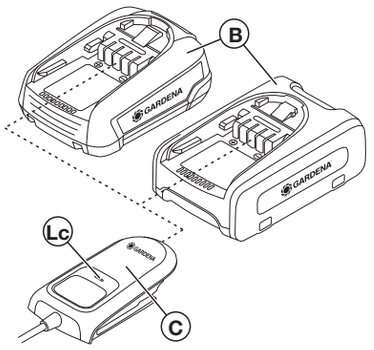

O3

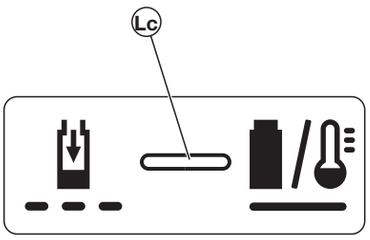

O4

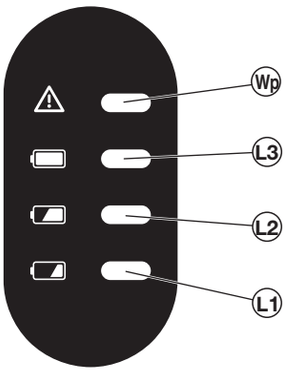

O5

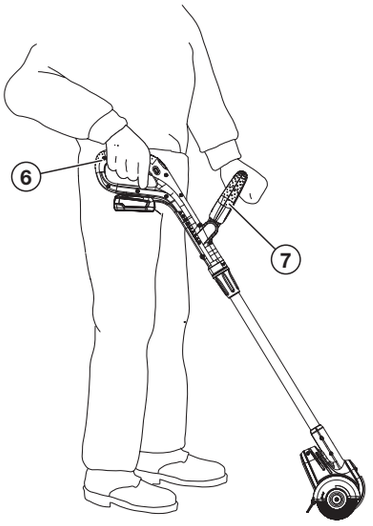

O6

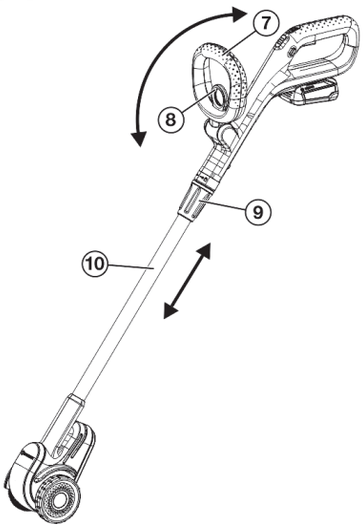

O7

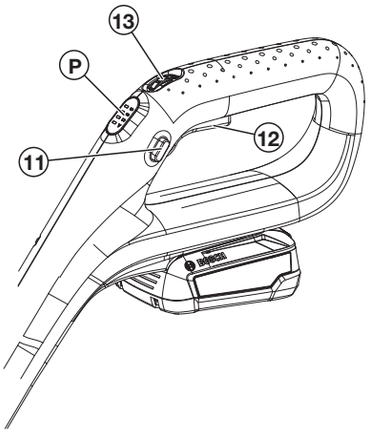

M1

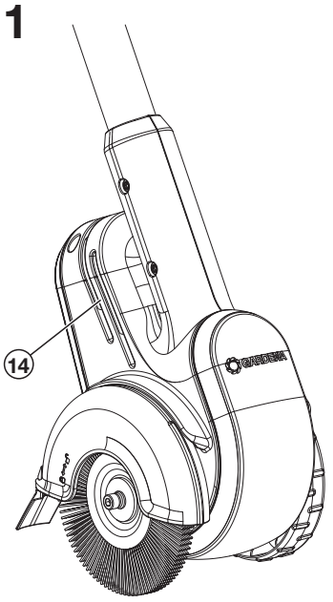

en

en Battery Weed Brush EasyWeed 1800/18V P4A

Translation of the original instructions.

1. SAFETY WARNINGS 4
2. ASSEMBLY 6
3. OPERATION. 6
4. MAINTENANCE 7
5. STORAGE 7
6. TROUBLESHOOTING 8
7. TECHNICAL DATA 8
8. ACCESSORIES/SPARE PARTS 8
9. WARRANTY/SERVICE 9
10. DISPOSAL 9

1. SAFETY WARNINGS

1.1 Symbols on the product

→ Read the operator's manual.

→ Wear ear protectors and protective goggles.

→ Do not expose the product to rain.

→ Keep bystanders at a distance.

→ Watch out for flying parts.

→ Remove the battery prior to cleaning or maintenance.

→ Wear safety shoes.

→ Watch out for sharp brushes. Brushes will continue to run after switching off.

1.2 General safety warnings

1.2.1 General machine safety warnings

WARNING!
Read all safety warnings, instructions, illustrations and specifications provided with this machine.!
Failure to follow all instructions listed below may result in electric shock, fire and / or serious injury.

Save all warnings and instructions for future reference.
The term „machine" used in the safety warnings refers to mains-powered (corded) machines and to battery-operated (cordless) machines.

1) Work area safety

a) Keep work area clean and well lit. *Cluttered or dark areas invite accidents.*

b) Do not operate machines in explosive atmospheres, such as in the presence of flammable liquids, gases or dust. *Machines create sparks which may ignite the dust or fumes.*

c) Keep children and bystanders away while operating a machine. *Distractions can cause you to lose control.*

2) Electrical safety

a) Machine plugs must match the outlet. Never modify the plug in any way. Do not use any adapter plugs with earthed (grounded) machines. *Unmodified plugs and matching outlets will reduce risk of electric shock.*

b) Avoid body contact with earthed or grounded surfaces, such as pipes, radiators, ranges and refrigerators. *There is an increased risk of electric shock if your body is earthed or grounded.*

c) Do not expose machines to rain or wet conditions. *Water entering a machine will increase the risk of electric shock.*

d) Do not abuse the cord. Never use the cord for carrying, pulling or unplugging the machine. Keep cord away from heat, oil, sharp edges or moving parts. *Damaged or entangled cords increase the risk of electric shock.*

e) When operating a machine outdoors, use an extension cord suitable for outdoor use. *Use of a cord suitable for outdoor use reduces the risk of electric shock.*

f) If operating a machine in a damp location is unavoidable, use a residual current device (RCD) protected supply. *Use of an RCD reduces the risk of electric shock.*

3) Personal safety

a) Stay alert, watch what you are doing and use common sense when operating a machine. Do not use a machine while you are tired or under the influence of drugs, alcohol or medication. *A moment of inattention while operating machines may result in serious personal injury.*

b) Use personal protective equipment. Always wear eye protection. *Protective equipment such as a dust mask, non-skid safety shoes, hard hat, or hearing protection used for appropriate conditions will reduce personal injuries.*

c) Prevent unintentional starting. Ensure the switch is in the off-position before connecting to power source and /or battery pack, picking up or carrying the machine. *Carrying power tools with your finger on the switch or energising power tools that have the switch on invites accidents.*

d) Remove any adjusting key or wrench before turning the machine on. *A wrench or a key left attached to a rotating part of the machine may result in personal injury.*

e) Do not overreach. Keep proper footing and balance at all times. *This enables better control of the machine in unexpected situations.*

f) Dress properly. Do not wear loose clothing or jewellery. Keep your hair and clothing away from moving parts. *Loose clothes, jewellery or long hair can be caught in moving parts.*

g) If devices are provided for the connection of dust extraction and collection facilities, ensure these are connected and properly used. *Use of dust collection can reduce dust-related hazards.*

h) Do not let familiarity gained from frequent use of machines allow you to become complacent and ignore tool safety principles. *A careless action can cause severe injury within a fraction of a second.*

4) Machine use and care

a) Do not force the machine. Use the correct machine for your application. *The correct machine will do the job better and safer at the rate for which it was designed.*

b) Do not use the machine if the switch does not turn it on and off. *Any machine that cannot be controlled with the switch is dangerous and must be repaired.*

c) Disconnect the plug from the power source and/or remove the battery pack, if detachable, from the machine before making any adjustments, changing accessories, or storing machines. *Such preventive safety measures reduce the risk of starting the machine accidentally.*

d) Store idle machines out of the reach of children and do not allow persons unfamiliar with the machine or these instructions to operate the machine. *Machines are dangerous in the hands of untrained users.*

e) Maintain machines and accessories. Check for misalignment or binding of moving parts, breakage of parts and any other condition that may affect the machine's operation. If damaged, have the machine repaired before use. *Many accidents are caused by poorly maintained machines.*

f) Keep cutting tools sharp and clean. *Properly maintained cutting tools with sharp cutting edges are less likely to bind and are easier to control.*

g) Use the machine, accessories and tool bits etc. in accordance with these instructions, taking into account the working conditions and the work to be performed. *Use of the machine for operations different from those intended could result in a hazardous situation.*

h) Keep handles and grasping surfaces dry, clean and free from oil and grease. *Slippery handles and grasping surfaces do not allow for safe handling and control of the machine in unexpected situations.*

5) Battery tool use and care

a) Recharge only with the charger specified by the manufacturer. *A charger that is suitable for one type of battery pack may create a risk of fire when used with another battery pack.*

b) Use machine only with specifically designated battery packs. *Use of any other battery packs may create a risk of injury and fire.*

c) When battery pack is not in use, keep it away from other metal objects, like paper clips, coins, keys, nails, screws or other small metal objects, that can make a connection from one terminal to another. *Shorting the battery terminals together may cause burns or a fire.*

d) Under abusive conditions, liquid may be ejected from the battery; avoid contact. If contact accidentally occurs, flush with water. If liquid contacts eyes, additionally seek medical help. *Liquid ejected from the battery may cause irritation or burns.*

e) Do not use a battery pack or tool that is damaged or modified. *Damaged or modified batteries may exhibit unpredictable behaviour resulting in fire, explosion or risk of injury.*

f) Do not expose a battery pack or tool to fire or excessive temperature. *Exposure to fire or temperature above 130 °C may cause explosion.*

g)) Follow all charging instructions and do not charge the battery pack or tool outside the temperature range specified in the instructions. *Charging improperly or at temperatures outside the specified range may damage the battery and increase the risk of fire.*

6) Service

a) Have your machine serviced by a qualified repair person using only identical replacement parts. *This will ensure that the safety of the machine is maintained.*

b) Never service damaged battery packs. *Service of battery packs should only be performed by the manufacturer or authorized service providers.*

1.2.2 Safety instructions for weed brushes

→ Read the instructions carefully. Be familiar with the controls and the proper use of the product.
→ Never allow children or people unfamiliar with these instructions to use the weed brush. Local regulations may restrict the age of the operator.
→ Never use the weed brush while people, especially children, or pets are nearby.
→ Keep in mind that the operator or user is responsible for accidents or hazards occurring to other people or their property.
→ Always wear ear and eye protection, substantial footwear and long trousers when operating the weed brush.
→ Thoroughly inspect the surface where the weed brush is to be used and remove all stones, sticks, wires, bones and other foreign objects.
→ Before using, always visually inspect the product to ensure that the weed brush is not worn or damaged. Replace a worn or damaged weed brush as a set in order to preserve balance.
→ Use only manufacturer-recommended spare parts and accessories.
→ Use the weed brush only when the lighting is good.
→ Always be sure of your footing on slopes.
→ Never run while using the weed brush.
→ Use extreme caution when pulling the weed brush towards you.
→ Make sure that the weed brush has stopped before crossing surfaces other than grass and when transporting the weed brush.
→ Use the product only with a correctly fitted and intact safety guard.
→ Do not change the motor governor settings or overspeed the motor.
→ Start the weed brush up carefully according to instructions and keep it away from your feet.
→ Do not start the weed brush up when a bystander is standing in front of it.
→ Never place hands and feet near or under rotating parts.
→ Always switch off the motor and unplug the plug from the power outlet in the following cases:
- to clear a blockage from the weed brush
- to inspect, clean or work on the weed brush
- to inspect and repair the weed brush after it has hit a foreign object
- to inspect the weed brush in case of abnormal vibration

→ Tighten all screws regularly to avoid loosening and slackening.
→ To reduce the fire hazard, keep the weed brush free of grass, leaves and excessive grease.
→ Replace worn or damaged parts.
→ Do not attempt to repair the weed brush unless you are competent to do so.

1.3 Additional safety warnings

1.3.1 Intended use

The **GARDENA cordless weed brush** is intended for removing weeds from joints between paving slabs and panels in private gardens and allotment gardens.

The product is not suitable for continuous operation (professional operation).

1.3.2 Safety warning for batteries and battery chargers

→ **Read all safety warnings and instructions.** *Failure to follow the warnings and instructions may result in electric shock, fire and/or serious injury.*

→ **Keep these instructions in a safe place.** *Only use the battery charger if you are familiar with all of its functions and are able to perform these without limitation or have received appropriate instructions.*
→ **Do not use the product in explosive atmospheres.**
→ **Supervise children during use, cleaning and maintenance.** *This is to ensure that children do not play with the battery charger.*
→ **Only charge lithium-ion batteries of the POWER FOR ALL system type PBA 18V with a capacity of 1.5 Ah or more (5 battery cells or more). The battery voltage must match the battery charging voltage of the battery charger. Do not charge non-rechargeable batteries.** *Otherwise there is a risk of fire and explosion.*
→ **Only use the battery charger in closed rooms and keep it away from moisture.** *The ingress of water into a battery charger increases the risk of electric shock.*
→ **Keep the battery charger clean.** *Dirt poses a risk of electric shock.*
→ **Always check the battery charger, including cable and plug, before use. Do not use the battery charger if you notice any damage. Do not open the battery charger yourself, ensure that any repairs are performed only by qualified personnel using only original spare parts.** *Damaged battery chargers, cables and plugs increase the risk of electric shock.*
→ **Do not operate the battery charger on easily combustible surfaces (e.g. paper, textiles etc.) or in combustible environments.** *There is a risk of fire because the battery charger heats up during charging.*
→ **If a replacement of the connecting cable is necessary, let this be carried out by GARDENA or an authorised service centre for GARDENA power tools in order to avoid safety hazards.**

Products sold in GB only: Your product is fitted with an BS 1363/A approved electric plug with internal fuse (ASTA approved to BS 1362). If the plug is not suitable for your socket outlets, it should be cut off and an appropriate plug fitted in its place by an authorised customer service agent. The replacement plug should have the same fuse rating as the original plug. The severed plug must be disposed of to avoid a possible shock hazard and should never be inserted into a mains socket elsewhere.

→ **These safety warnings only apply to 18V Li-Ion batteries of the POWER FOR ALL system.**
→ **Do not cover the battery charger's ventilation slots (if present).** *The battery charger may otherwise overheat and no longer function properly.*
→ **Only charge the batteries with battery chargers recommended by the manufacturer.** *A battery charger that is suitable for one type of battery may cause a fire hazard if used with other batteries.*
→ **Vapours may also escape if the battery is damaged or used improperly. Ensure that the area is well ventilated and seek medical attention should you experience any adverse effects.** *The vapours may irritate the respiratory tract.*
→ **If the battery is defective, liquid may leak out and wet adjacent objects. Check affected parts.** *Clean them or replace them if necessary.*
→ **If used incorrectly or if the battery is damaged, flammable liquid may escape from the battery; avoid contact. If contact accidentally occurs, flush with water. If the liquid gets in your eyes, seek additional medical attention.** *Liquid ejected from the battery may cause irritation or burns.*
→ **Only use the battery in POWER FOR ALL system partner products.** *POWER FOR ALL-marked 18V batteries are fully compatible with the following products: all 18V POWER FOR ALL system partner products.*
→ **Observe the battery recommendations in the operator's manual for your product.** *This is the only way to operate the battery and the product safely and to protect the batteries from dangerous overloading.*
→ **Only charge the batteries with battery chargers recommended by the manufacturer or by partners of the POWER FOR ALL system.** *A battery charger that is suitable for a certain type of battery poses a fire hazard when used with other batteries (battery type: PBA 18V etc./ Compatible battery chargers: AL 18 etc.).*
→ **The battery is supplied partially charged.** *To ensure full performance of the battery, fully charge the battery in the battery charger before using it for the first time.*
→ **Keep batteries out of the reach of children.**
→ **Do not open the battery.** *There is a risk of a short circuit.*
→ **Do not short-circuit the battery. When the battery is not in use, keep it away from paper clips, coins, keys, nails, screws or other small metal objects that could cause bridging of the contacts.** *Shorting the battery terminals together may cause burns or a fire.*
→ **The battery contacts may be hot after use.** *Be careful of the hot contacts when removing the battery.*
→ **The battery can be damaged by sharp objects such as a nail or screwdriver or by external force.** *An internal short circuit may occur and the battery may burn, smoke, explode or overheat.*
→ **Never service damaged batteries.** *All maintenance of batteries should only be carried out by the manufacturer or authorised service centres.*
→ **Protect the battery from heat, including prolonged exposure to sunlight, fire, dirt, water and moisture.** *There is a risk of explosion and short circuit.*

→ **Only operate and store the battery at an ambient temperature between –20 °C and +50 °C. Do not leave the battery in a car in summer, for example.** *At temperatures <0 °C, performance may be reduced depending on the device.*
→ **Charge the battery only at ambient temperatures between 0 °C and +35 °C.** *Charging outside the temperature range can damage the battery or increase the risk of fire.*
→ **After use, allow the battery to cool down for at least 30 minutes before charging or storing it.**

1.3.3 Additional electrical safety warnings

DANGER!
Risk of cardiac arrest!
This product generates an electromagnetic field while it operates. This electromagnetic field may affect the functionality of active or passive medical implants (e.g. pacemakers), which may result in serious injury or death.
→ Consult your doctor and the manufacturer of your implant before using this product.
→ Remove the battery when you are not using the product.

→ Do not expose the battery and battery charger to rain, water or wet conditions.
→ Avoid excessive use of the product to avoid overheating the motor and battery.
→ Remove the battery immediately in case of an emergency.

1.3.4 Additional personal safety warnings

DANGER!
Risk of suffocation
Small parts can easily be swallowed. There is also a risk that the polybag can suffocate toddlers.
→ Keep small children away when you assemble the product.

→ Use only original GARDENA accessories. *Unsuitable brushes can lead to an increased risk of brushes developing faults or of flying objects.*
→ Use the product only when the safety guard is fitted.
→ Do not touch moving parts.
→ Do not use the product to the point of fatigue or exhaustion.
→ Always perform a short test run before use to check for possible effects on the surfaces of the paving stones or panels.

2. ASSEMBLY

DANGER!
Risk of injury
If the product starts accidentally, people can be injured by the weed brush.
→ Remove the battery before assembling the product.
→ Do not touch moving parts.

2.1 Scope of supply

	Art. 14820-20	Art. 14820-55
Cordless weed brush	x	x
Steel wire brush	x	x
Battery charger	x	-
Battery (2 Ah)	x	-
Operator's manual	x	x

The weed brush is supplied pre-assembled.

2.2 Replacing the brush [Fig. A1]

The **GARDENA spare parts** are available from your **GARDENA dealer** or from **GARDENA Service**.

Two GARDENA Weed Brushes are available:

- **GARDENA steel wire weed brush art. 14821:** For heavy soiling in joints on resistant surfaces.
- **GARDENA nylon weed brush Art. 14822:** For gentle cleaning on scratch-prone surfaces.

→ Only use an original **GARDENA Weed Brush**.

Wear protective gloves to avoid being injured by the weed brush.

1. Loosen the hexagon socket screw ① using an hexagon socket screw key (width 4 mm) by turning **clockwise (left-hand thread)**.
2. Remove the hexagon socket screw ① together with the washer ② from the weed brush holder ④.
3. Pull the weed brush ③ sideways from the weed brush holder ④ and pull the weed brush ③ downwards out of the safety guard ⑤. As you do so, make sure that the weed brush holder ④ remains on the axis.
4. Slide the desired new weed brush ③ into the safety guard from underneath ⑤ and place the weed brush ③ onto the weed brush holder ④.
5. Place the washer ② onto the weed brush holder ④.
6. Insert the hexagon socket screw ① into the weed brush holder ④.
7. Tightly screw the hexagon socket screw ① into the weed brush holder ④ using an hexagon socket screw key (width 4 mm) by turning **anticlockwise (left-hand thread)**.

3. OPERATION

DANGER!
Risk of injury
If the product starts unintentionally, people can be injured by the weed brush.
→ Remove the battery before adjusting the product.

3.1 Charging the battery [Fig. O1/O2/O3]

CAUTION!
Damage to property
If the voltage of the power source does not match the specifications on the battery charger rating plate, the battery charger may be damaged.
→ Note the mains voltage.

DANGER!
Risk of injury
Inserting the battery may cause you to trap your fingers.
→ Mind your fingers.

The smart charging process automatically detects the battery's state of charge and charges it using the optimum charging current depending on the battery temperature and battery voltage. This protects the battery and keeps it fully charged when stored in the battery charger.

1. Press the release button Ⓐ and remove the battery Ⓑ from the battery holder Ⓓ.
2. Connect the battery charger Ⓒ to a power outlet.
3. Slide the battery charger Ⓒ onto the battery Ⓑ.

   When the battery charge indicator Ⓛc on the battery charger is flashing green, the battery is charging.

   When the battery charge indicator Ⓛc on the battery charger glows continuously green, the battery is fully charged (charging time, see „7. TECHNICAL DATA").
4. Check the state of charge at regular intervals while charging.
5. When the battery Ⓑ is fully charged, the battery can be Ⓑ disconnected from the Ⓒ battery charger.

3.2 What the indicator elements mean

3.2.1 Battery charge indicator on the battery charger [Fig. O3]

Flashing battery charge indicator Ⓛc	The charge cycle is indicated by the battery charge indicator flashing Ⓛc. **Note:** The charge cycle can be carried out only if the temperature of the battery is within the permissible charging temperature range, see 7. TECHNICAL DATA.
Battery charge indicator shows solid light Ⓛc	A **solid light** on the battery charge indicator Ⓛc signals that the battery is fully charged or that the temperature of the battery is outside of the permissible charging temperature range and it cannot therefore be charged. As soon as the permissible temperature range is reached, the battery is charged. If the battery is not inserted, a **solid light** on the battery charge indicator signals Ⓛc that the mains plug is inserted into the power outlet and that the battery charger is ready for use.

3.2.2 Battery state of charge indicator Ⓟ on the product [Fig. O4/O7]

After starting the product, the battery state of charge indicator Ⓟ is displayed for 5 seconds.

Battery state of charge indicator	Battery state of charge
Ⓛ1, Ⓛ2 and Ⓛ3 illuminated green	67–100% charged
Ⓛ1 and Ⓛ2 illuminated green	34–66% charged
Ⓛ1 illuminated green	11–33% charged
Ⓛ1 flashes green	0–10% charged

If the LED Ⓛ1 flashes green, the battery must be charged.

If the error LED Ⓦb is illuminated or flashing, see „6. TROUBLESHOOTING".

3.3 Working position [Fig. O5]

→ Hold the cordless weed brush in an upright position with one hand on the handle ⑥ and the other hand on the auxiliary handle ⑦.

3.4 Adjusting the position of the auxiliary handle [Fig. O6]

DANGER!
Risk of injury
Adjusting the auxiliary handle poses a risk of pinching your fingers.
→ Mind your fingers when adjusting the auxiliary handle.

The position of the auxiliary handle can be adjusted incrementally to your height.

When the cordless weed brush is correctly adjusted to your height, your posture will be upright and the weed brush will touch the surface to be cleaned in the working position.

1. Pull the lever ⑧.
2. Tilt the auxiliary handle ⑦ to the desired position.
3. Release the lever ⑧ again until it locks.

3.5 Adjusting the length of the shaft [Fig. O6]

DANGER!
Risk of injury
When the shaft is fully retracted (transport position), the handle is too close to the brushes.
→ Only start the cordless weed brush with the shaft extended.

The length of the shaft can be continuously adjusted to the height of the body.

1. Loosen the clamping sleeve ⑨.
2. Pull out the shaft ⑩ to the required length.
3. Tighten the clamping sleeve again ⑨.

3.6 Starting/stopping the cordless weed brush [Fig. O1/O5/O7]

DANGER!
Risk of death
If you damage cables which are not immediately visible whilst using the product, it can lead to injury or death.
→ Check the work area for hidden cables before using the product. Remove them if necessary.
→ Keep bystanders at a distance.
→ Wear safety shoes.

DANGER!
Risk of injury
If the product does not stop when the start lever is released, people can be injured.
→ Do not bypass the safety devices or switches. For example, do not attach the start lever to the handle.

DANGER!
Risk of injury
If the product is used without a safety guard, you and bystanders may be injured by flying parts.
→ Use the product only when the safety guard is fitted.
→ Wear safety goggles.
→ Keep bystanders at a distance.

DANGER!
Risk of injury
The operating noise of the product during use may damage your hearing.
→ Wear hearing protection when using the product.

3.6.1 Starting up the weed brush

1. Check for small stones in the weed brushes before starting. Remove them if any are present.
2. Insert the battery Ⓑ into the battery holder Ⓓ until you hear it engage.
3. Place the cordless weed brush parallel to the guide wheel and brush on the joint to be cleaned. Hold the cordless weed brush at the working angle and make sure that the rubber lip on the protective hood is just above the ground.
4. Press the safety lock ⑪ with one finger and hold the cordless weed brush with one hand on the handle ⑥ and the other hand on the auxiliary handle ⑦.
5. Pull the start lever ⑫ towards the handle ⑥.

   The cordless weed brush will start and the battery state of charge indicator Ⓟ will be displayed for 5 seconds.

3.6.2 Stopping the weed brush

1. Release the start lever ⑫.

   The cordless weed brush stops.
2. Press the release button Ⓐ and remove the battery Ⓑ from the battery holder Ⓓ.

3.7 Adjusting the weed brush rotation speed [Fig. O7]

You can variably adjust the rotation speed of the weed brush from **min. 700** to **max. 1800 RPM** .

→ Turn the power regulator ⑬ to the desired position.

4. MAINTENANCE

DANGER!
Risk of injury
If the product starts accidentally, people can be injured by the weed brush.
→ Remove the battery before servicing the product.
→ Do not touch moving parts.

4.1 Cleaning the weed brush [Fig. M1]

DANGER!
Risk of injury and damage to property
Not cleaning the product properly can injure people and damage the product.
→ Do not use water or a water jet (especially a high-pressure water jet) to clean the product.
→ Do not use chemicals, including gasoline or solvents, to clean the product. Some of these substances can destroy important plastic parts.

The ventilation slots must always be kept clean.

1. Use a damp cloth to clean the cordless weed brush.
2. Use a soft brush to clean the ventilation slots ⑭. Do not use a screwdriver.
3. Clean all moving parts after each use.

4.2 Replacing the brush

If the housing of the cordless weed brush touches the ground while cleaning joints due to wear, the brush must be replaced.

→ Replace the brush (see „2.2 Replacing the brush [Fig. A1]“).

4.3 Cleaning the battery and the battery charger

DANGER!
Risk of injury
Inserting the battery may cause you to trap your fingers.
→ Mind your fingers.

The surface and contacts of the battery and of the battery charger must be clean and dry before connecting the battery to the battery charger.

→ Do not use running water.

4.3.1 Cleaning the battery

Do not use any chemical substances to clean the battery.

→ Use a soft, clean, dry brush to clean the ventilation slots and the contacts of the battery from time to time.

4.3.2 Cleaning the battery charger

→ Use a soft, dry cloth to clean the contacts and the plastic parts.

5. STORAGE

5.1 Decommissioning

The product must be stored away from children.

1. After use, allow the battery to cool down before charging or storing it.
2. Remove the battery.
3. Charge the battery.
4. Clean the weed brush, the battery and the battery charger (see 4. MAINTENANCE).

5. Store the weed brush, battery and battery charger in a dry, enclosed and frost-proof location.
6. Do not store the weed brush in an upright position on the brush.
   This prevents deformation of the brush.

6. TROUBLESHOOTING

DANGER!
Risk of injury
If the product starts accidentally, people can be injured by the weed brush.
→ Remove the battery before servicing the product.
→ Do not touch moving parts.

Problem	Possible cause	Remedy
The weed brush is blocked.	An obstruction is blocking the weed brush.	→ Remove the obstruction.
The protective cover ⑤ is damaged.	The protective cover ⑤ has cracks or holes.	→ Replace the protective cover ⑤. → Contact GARDENA Service for this.
The weed brush does not clean properly or vibrates.	The weed brush is worn.	→ Replace the weed brush.
The weed brush does not stop.	Start lever is jammed.	→ Remove the battery and loosen the start lever.
The weed brush does not start or stops. ***LED Ⓛ1 flashes green [Fig. O4].***	The battery is flat.	→ Charge the battery.
The weed brush does not start or stops. ***Error LED Ⓦp is illuminated red [Fig. O4].***	Battery temperature is outside the permissible range.	→ Wait until the battery temperature is between 0 °C and +45 °C again.
	There are drops of water or moisture between the battery contacts.	→ Use a dry cloth to remove the water drops or moisture.
	An obstruction is blocking the motor.	→ Remove the obstruction.
The weed brush does not start or stops. ***Error LED Ⓦp flashes red [Fig. O4].***	The product is damaged.	→ Contact GARDENA Service.
The weed brush does not start or stops. ***Error LED Ⓦp is not illuminated [Fig. O4].***	The battery is not fully inserted into the battery holder.	→ Insert the battery fully into the battery holder until it you hear it engage.
	The battery is damaged.	→ Replace the battery.
	The product is damaged.	→ Contact GARDENA Service.
The charge cycle is not possible. ***Battery charge indicator Ⓛc glows continuously green.***	The battery is not (correctly) connected.	→ Connect the battery to the battery charger correctly.
	The battery contacts are dirty.	→ Clean the battery contacts (e.g. by connecting and disconnecting the battery several times). → Replace the battery if necessary.
	The battery temperature is outside of the permissible range.	→ Wait until the battery temperature is between 0°C and +45°C again.
	The battery is damaged.	→ Replace the battery.
The charge cycle is not possible. ***Battery charge indicator Ⓛc does not illuminate.***	The mains plug of the battery charger is not plugged in correctly.	→ Insert the mains plug fully into the power outlet.
	The power outlet, power cord or battery charger is damaged.	→ Check the mains voltage. If necessary, have the battery charger checked by an authorised dealer or by GARDENA Service.

Note:
Repairs may only be carried out by GARDENA service centres or by specialist dealers approved by GARDENA.
→ Please contact your GARDENA service centre in the event of other faults (see reverse).

7. TECHNICAL DATA

Cordless weed brush	Unit	Value (Art. 14820)
Brush speed (min/max)	RPM	700 – 1800
Diameter of the steel wire brush	mm	110
Weight (without battery)	kg	2.2
Sound pressure level L_{PA} 1) **Uncertainty k_{PA}**	dB	67 3
Sound power noise level L_{WA} 2) **measured/guaranteed**	dB(A)	87 / 90
Hand arm vibration a_{vhw} 1) **Uncertainty k_{vhw}**	m/s^2	≤ 2.5 1.5

Measurement methods according to:
1) EN 62841-4-4 2) RL 2000/14/EC / S.I. 2001 No.1701

Note: The specified vibration emission value was measured according to a standardised test method and can be used to compare power tools with each other. This value can also be used for preliminary exposure assessment. The vibration emission value may vary during actual use of the power tool, depending on how the tool is used. As a safety measure, you should not work with the machine for more than one hour without a break.

System Battery	Unit	Value (PBA 18V 2.0Ah W-B)
Battery voltage	V (DC)	18
Battery capacity	Ah	2.0
Number of cells (Li-Ion)		5
Appropriate POWER FOR ALL system Battery Chargers		AL 1810 CV / AL 1815 CV / AL 18V-20 / AL 1830 CV / AL 1880 CV / AL 18V-44

Battery Charger	Unit	Value (AL 1810 CV)	Value (AL 18V-20)
Mains voltage	V (AC)	220 – 240	220 – 240
Mains frequency	Hz	50 – 60	50 – 60
Rated power	W	26	50
Battery charging voltage	V (DC)	18	18
Max. battery charging current	mA	1000	2000
Battery charging time (approx.)			
PBA 18V 2.0Ah W-B	min.	124	64
PBA 18V 2.5Ah W-B	min.	154	79
PBA 18V 4.0Ah W-C	min.	244	124
Permissible battery temperature during charging	°C	0 – 45	0 – 45
Weight	g	170	210
Protection class		⧈ / II	⧈ / II
Appropriate POWER FOR ALL system Batteries		PBA 18V	PBA 18V

8. ACCESSORIES/SPARE PARTS

GARDENA Steel Wire Weed Brush	As a replacement for a worn steel wire brush.	**Art. 14821**
GARDENA Nylon Weed Brush	As a replacement for a worn nylon brush.	**Art. 14822**

GARDENA system battery P4A PBA 18V/45 P4A PBA 18V/72	Battery for additional run time or for replacement.	**Art. 14903 Art. 14905**
GARDENA Battery Quick Charger AL 1830 CV P4A	To quickly charge POWER FOR ALL system batteries PBA 18V..W-..	**Art. 14901**

9. WARRANTY / SERVICE

The current contact information for our service department can be found online: www.gardena.com/contact

Note:

If you purchase a GARDENA product in a country that is not a member of the European Union and there is a note (icon) referring to our GARDENA manufacturer's warranty printed on the product packaging, then the following applies: To make any claims against the warranty, simply provide the proof of purchase for the product that specifies the time and place of purchase and the item purchased. Online registration is not required for purchases outside the European Union.
The manufacturer's warranty is subject to the warranty conditions available at www.gardena.com/warranty.

10. DISPOSAL

10.1. To dispose of the product

The symbol means that the product is not domestic waste. Recycle it through your local collection system for electrical and electronic equipment.

This contributes to proper end of life waste management. Contact local authorities, domestic waste services, your GARDENA servicing dealer or retailer for information. Incorrect disposal may have potential negative effects on the environment and human health, due to the potential presence of hazardous substances.

10.2. To dispose of the battery

The battery contains lithium-ion cells that must be disposed of separately from normal household waste at the end of its life span.

Li-ion

Make sure that the lithium-ion cell contacts do not short-circuit by placing tape over them. Dispose of the lithium-ion cells properly through or via your local recycling collection centre.

fr Brosse désherbante à batterie EasyWeed 1 800/18 V P4A

Traduction des instructions d'origine.

1. CONSIGNES DE SÉCURITÉ 9
2. MONTAGE 11
3. UTILISATION 12
4. MAINTENANCE 13
5. REMISAGE 13
6. DÉPANNAGE 14
7. CARACTÉRISTIQUES TECHNIQUES 14
8. ACCESSOIRES/PIÈCES DE RECHANGE 15
9. GARANTIE / SERVICE APRÈS-VENTE 15
10. MISE AU REBUT 15

1. CONSIGNES DE SÉCURITÉ

1.1 Symboles concernant le produit

→ Lisez le manuel d'utilisation.

→ Portez des protections auditives et des lunettes de protection.

→ Protégez le produit de la pluie.

→ Maintenez les personnes à distance.

→ Faites attention aux projections de pièces.

→ Retirez la batterie avant tous travaux de nettoyage ou de maintenance.

→ Portez des chaussures de sécurité.

→ Faites attention aux brosses tranchantes. Les brosses continuent de fonctionner après l'arrêt.

1.2 Consignes générales relatives à la sécurité

1.2.1. Consignes générales relatives à la sécurité de la machine

AVERTISSEMENT !
Lisez l'ensemble des avertissements, consignes, illustrations et spécifications relatifs à la sécurité fournis avec cette machine.
Le non-respect des instructions et consignes de sécurité peut être à l'origine d'un choc électrique, d'un incendie et/ou de blessures graves.

Conservez tous les avertissements et consignes relatifs à la sécurité pour référence future.

Le terme « machine » utilisé dans les consignes de sécurité fait référence aux machines alimentées sur secteur (filaires) et aux machines fonctionnant sur batterie (sans fil).

1) Sécurité de la zone de travail

a) Gardez votre zone de travail propre et bien éclairée. *Les zones de travail sales ou sombres entraînent des accidents.*

b) N'utilisez pas la machine dans des atmosphères explosives, en présence de liquides, de gaz ou de poussières inflammables, par exemple. *Les machines génèrent des étincelles qui peuvent provoquer l'inflammation de la poussière ou des vapeurs.*

c) Maintenez les enfants et autres personnes à distance pendant l'utilisation de la machine. *Les distractions peuvent être la cause d'une perte de contrôle de la machine.*

2) Sécurité électrique

a) Les fiches des machines doivent être compatibles avec la prise électrique. N'apportez jamais de modifications à la fiche. N'utilisez jamais d'adaptateur avec des machines mises à la terre.

fr

Des fiches non modifiées et des prises électriques compatibles réduiront le risque de choc électrique.

b) Évitez tout contact physique avec des surfaces mises à la terre, comme des tuyaux, des radiateurs, des cuisinières et des réfrigérateurs. *Le risque de choc électrique est plus important si le corps est relié à la terre.*

c) Protégez les machines de la pluie et de l'humidité. *Toute infiltration d'eau dans une machine augmente le risque de choc électrique.*

d) Ne détournez pas le cordon d'alimentation de son usage en l'utilisant pour transporter la machine, pour l'accrocher ou pour débrancher la fiche de la prise électrique. Maintenez le cordon d'alimentation à l'écart de la chaleur, de l'huile, des bords tranchants et des pièces mobiles. *Les cordons d'alimentation endommagés ou emmêlés augmentent le risque de choc électrique.*

e) Lorsqu'une machine est utilisée en extérieur, installez uniquement des rallonges adaptées à un usage extérieur. *L'utilisation d'une rallonge prévue pour un usage en extérieur réduit le risque de choc électrique.*

f) Si vous n'avez pas d'autre choix que d'utiliser la machine dans un endroit humide, utilisez un disjoncteur différentiel de fuite à la terre. *La présence d'un disjoncteur différentiel de fuite à la terre réduit le risque de choc électrique.*

3) Sécurité personnelle

a) Soyez attentif, regardez ce que vous faites et faites appel à votre bon sens lorsque vous utilisez une machine. N'utilisez pas une machine si vous êtes fatigué ou sous l'emprise de drogues, d'alcool ou de médicaments. *Un moment d'inattention pendant le fonctionnement des machines peut induire des blessures corporelles graves.*

b) Portez un équipement de protection individuel et utilisez systématiquement des lunettes de protection. *Le port d'équipements de protection, tels que le masque antipoussière, les chaussures de sécurité antidérapantes, le casque de protection ou les protège-oreilles, utilisés dans des conditions appropriées réduit le risque de blessures.*

c) Évitez tout démarrage involontaire de la machine. Assurez-vous que la machine est arrêtée avant de la brancher à la source d'alimentation et/ou à la batterie, de la manipuler ou de la transporter. *Le fait de garder le doigt sur l'interrupteur pendant le transport des machines ou de mettre les machines sous tension alors que l'interrupteur est en position de marche entraîne un risque d'accident.*

d) Retirez les outils d'étalonnage ou les clés avant de mettre la machine en marche. *Un outil ou une clé laissé(e) à l'intérieur d'une pièce en rotation de la machine peut provoquer des blessures.*

e) Maintenez une bonne posture. Soyez toujours en équilibre et sur vos appuis. *Cela favorise le contrôle de la machine en cas de situation inattendue.*

f) Portez des vêtements appropriés. Ne portez jamais de vêtements amples ou de bijoux. Maintenez les cheveux, les habits et les gants de jardin hors de portée des pièces en mouvement. *Les vêtements amples, les bijoux et les cheveux longs peuvent se coincer dans les pièces en mouvement.*

g) Si des dispositifs d'aspiration et de collecte de la poussière peuvent être installés, ils doivent être connectés et utilisés correctement. *L'utilisation d'aspirateurs peut réduire les risques associés à la poussière.*

h) Ne vous laissez pas bercer par un faux sentiment de sécurité et ne négligez pas les règles de sécurité des machines, même si vous connaissez bien l'outil électrique pour l'avoir utilisé fréquemment. *Une manipulation inattentive peut entraîner de graves blessures en une fraction de secondes.*

4) Utilisation et entretien de la machine

a) Ne surchargez pas la machine. Utilisez la machine adaptée à l'application souhaitée. *La machine adaptée réalisera mieux son travail et de façon plus sûre, à la vitesse pour laquelle elle a été conçue.*

b) N'utilisez pas une machine dont l'interrupteur est défectueux. *Toute machine impossible à commander avec l'interrupteur est dangereuse et doit être réparée.*

c) Débranchez la fiche de la source d'alimentation et/ou retirez la batterie avant de configurer la machine, de changer d'accessoire ou de ranger la machine. *De telles mesures préventives réduisent le risque de démarrage accidentel de la machine.*

d) Rangez les machines que vous n'utilisez pas hors de la portée des enfants et ne laissez pas des personnes qui ne connaissent pas la machine ou les présentes consignes utiliser la machine. *Les machines sont dangereuses si elles se retrouvent entre les mains d'utilisateurs non formés.*

e) Entretenez les machines avec soin. Vérifiez que les pièces en mouvement ne sont pas désalignées ou grippées, que des composants ne sont pas cassés ou détériorés de manière à ce qu'ils risquent de nuire au bon fonctionnement de la machine. Faites réparer les pièces endommagées avant d'utiliser la machine. *De nombreux accidents sont dus à des machines mal entretenues.*

f) Maintenez les outils tranchants aiguisés et propres. *Des outils tranchants correctement entretenus, avec des bords tranchants aiguisés, sont moins susceptibles de se coincer et sont plus faciles à contrôler.*

g) Utilisez la machine, les accessoires, les mèches, etc., en suivant ces consignes et en tenant compte des conditions de travail, et de la tâche à réaliser. *L'utilisation de la machine pour des opérations autres que celles pour lesquelles elle a été prévue peut entraîner des situations dangereuses.*

h) Maintenez les poignées et surfaces de préhension sèches, propres et exemptes d'huile, et de graisse. *Des poignées et surfaces de poignée glissantes ne permettent pas une utilisation et un contrôle sûrs de la machine en cas de situation imprévue.*

5) Utilisation et entretien de l'outil à batterie

a) Utilisez uniquement des chargeurs de batterie recommandés par le fabricant pour charger les batteries. *Un chargeur destiné à un type particulier de batterie peut entraîner un risque d'incendie s'il est utilisé avec d'autres batteries.*

b) Utilisez uniquement les batteries prévues dans les machines. *L'utilisation d'autres batteries peut entraîner un risque de blessure et d'incendie.*

c) Lorsque vous n'utilisez pas la batterie, rangez-la loin de trombones, de pièces de monnaie, de clés, de clous, de vis et d'autres petits objets métalliques susceptibles de provoquer un pontage des contacts. *Un court-circuit entre les contacts des batteries peut entraîner des brûlures ou provoquer un incendie.*

d) Du liquide peut s'écouler de la batterie si elle n'est pas utilisée correctement ; évitez tout contact. En cas de contact accidentel, rincez à l'eau. Si le liquide entre en contact avec les yeux, adressez-vous immédiatement à un médecin. *Le liquide s'échappant de la batterie peut provoquer des démangeaisons ou des brûlures.*

e) N'utilisez pas de batterie défectueuse ou endommagée. *Les batteries endommagées ou modifiées peuvent se comporter de façon imprévisible et entraîner un incendie, une explosion ou un risque de blessure.*

f) N'exposez pas une batterie au feu ou à des températures trop élevées. *Le feu ou une température supérieure à 130 °C peuvent provoquer une explosion.*

g) Suivez toutes les instructions de chargement et ne chargez jamais la batterie ou l'outil à batterie hors de la plage de température mentionnée dans le manuel d'utilisation. *Une charge incorrecte ou une charge en dehors de la plage de température autorisée peut détruire la batterie et augmenter le risque d'incendie.*

6) Entretien

a) Faites réparer votre machine uniquement par du personnel qualifié et utilisez uniquement des pièces de rechange d'origine. *Le maintien de la sécurité de la machine est ainsi garanti.*

b) N'entretenez jamais des batteries endommagées. *La maintenance des batteries doit être effectuée uniquement par le fabricant ou par un centre de service après-vente agréé.*

1.2.2. Consignes de sécurité relatives aux brosses désherbantes

→ Lisez attentivement les instructions. Familiarisez-vous avec les commandes et la bonne utilisation du produit.
→ N'autorisez jamais des enfants ou des personnes qui ne sont pas familiarisées avec ces instructions à se servir de la brosse désherbante. Les réglementations locales peuvent limiter l'âge de l'opérateur.
→ N'utilisez jamais la brosse désherbante lorsque des personnes, en particulier des enfants, ou des animaux domestiques se trouvent à proximité.
→ N'oubliez pas que l'opérateur ou l'utilisateur est responsable des accidents ou dangers aux tiers, et à leurs biens.
→ Portez systématiquement des protections pour les oreilles et les yeux, des chaussures fermées et des pantalons longs lors de l'utilisation de la brosse désherbante.
→ Inspectez attentivement la surface où la brosse désherbante doit être utilisée et retirez toutes les pierres, les bouts de bois, les câbles, les os et autres corps étrangers.
→ Avant l'utilisation, inspectez toujours visuellement le produit pour vous assurer que la brosse désherbante n'est pas usée ou endommagée. Remplacez entièrement une brosse désherbante usée ou endommagée afin de préserver l'équilibre.
→ Utilisez uniquement les pièces et accessoires de rechange recommandés par le fabricant.
→ Utilisez la brosse désherbante uniquement lorsque la luminosité est satisfaisante.
→ Veillez à bien garder l'équilibre sur les terrains en pente.
→ Ne courez jamais en utilisant la brosse désherbante.
→ Faites preuve d'une extrême prudence lorsque vous tirez la brosse désherbante vers vous.
→ Vérifiez que la brosse désherbante est arrêtée avant de traverser des surfaces autres que l'herbe et lorsque vous transportez la brosse désherbante.
→ Utilisez le produit uniquement avec un dispositif de protection correctement installé et intact.
→ Ne changez pas les réglages du régulateur du moteur et ne faites pas tourner le moteur en surrégime.
→ Démarrez la brosse désherbante avec précaution conformément aux instructions et tenez-la à l'écart de vos pieds.
→ Ne mettez jamais la brosse désherbante en marche si quelqu'un se trouve devant elle.
→ Ne placez jamais vos mains et vos pieds à proximité, ou sous les pièces en rotation.
→ Éteignez toujours le moteur et débranchez la fiche de la prise électrique dans les cas suivants :
  - pour éliminer une obstruction de la brosse désherbante,
  - pour inspecter, nettoyer ou travailler sur la brosse désherbante,
  - pour inspecter et réparer la brosse désherbante après qu'elle a heurté un corps étranger,
  - pour inspecter la brosse désherbante en cas de vibrations anormales.
→ Serrez toutes les vis régulièrement pour éviter qu'elles se desserrent.
→ Pour réduire les risques d'incendie, enlevez de la brosse désherbante l'herbe, les feuilles et la graisse en excès.
→ Remplacez les pièces usées ou endommagées.
→ N'essayez pas de réparer la brosse désherbante à moins d'être compétent.

1.3 Consignes de sécurité supplémentaires

1.3.1. Utilisation prévue

La **brosse désherbante sans fil GARDENA** est conçue pour éliminer les mauvaises herbes des joints entre les dalles et les panneaux dans les jardins privés et familiaux.

Le produit n'est pas adapté à un fonctionnement continu (usage professionnel).

1.3.2 Consignes de sécurité pour les batteries et les chargeurs de batterie

→ **Lisez toutes les consignes et les instructions de sécurité.** *Le non-respect des avertissements et des instructions peut être à l'origine d'un choc électrique, d'un incendie et/ou de blessures graves.*

→ **Conservez ces instructions en lieu sûr.** *N'utilisez le chargeur de batterie que si vous connaissez toutes ses fonctions et si vous êtes capable de les exécuter sans limitation ou si vous avez reçu les instructions appropriées.*

→ **N'utilisez pas le produit dans une atmosphère explosive.**

→ **Surveillez les enfants pendant l'utilisation, le nettoyage et la maintenance.** *Ceci garantit que les enfants ne jouent pas avec le chargeur de batterie.*

→ **Chargez uniquement les batteries Li-ion de type PBA 18 V du système POWER FOR ALL à partir d'une capacité de 1,5 Ah (à partir de 5 cellules de batterie). La tension de batterie doit correspondre à la tension de charge de batterie du chargeur de batterie. Ne chargez pas des batteries non rechargeables.** *Dans le cas contraire, il existe un risque d'incendie et d'explosion.*

→ **N'utilisez le chargeur de batterie que dans des pièces fermées et conservez-le à l'abri de l'humidité.** *L'infiltration d'eau dans un chargeur de batterie augmente le risque de choc électrique.*

→ **Maintenez le chargeur de batterie propre.** *La saleté présente un risque de choc électrique.*

→ **Vérifiez systématiquement le chargeur de batterie, y compris le câble et la fiche, avant utilisation. N'utilisez pas le chargeur de batterie si vous remarquez des dommages. N'ouvrez pas le chargeur de batterie, veillez à ce que les réparations soient effectuées par un personnel qualifié utilisant uniquement des pièces de rechange d'origine.** *Des chargeurs de batterie, câbles et fiches endommagés augmentent le risque de choc électrique.*

→ **N'utilisez pas le chargeur de batterie sur des surfaces facilement inflammables (par exemple, papier, textiles, etc.) ou dans des environnements inflammables.** *Il existe un risque d'incendie, car le chargeur de batterie chauffe pendant la charge.*

→ **Si le câble de raccord doit être remplacé, cette opération doit être effectuée par GARDENA ou par un centre de service agréé pour les outils électriques GARDENA afin d'éviter tout risque pour la sécurité.**

→ **Ces consignes de sécurité s'appliquent uniquement aux batteries Li-Ion 18 V du système POWER FOR ALL.**

→ **Ne recouvrez pas les fentes d'aération du chargeur de batterie (le cas échéant).** *Dans le cas contraire, le chargeur de batterie risque de surchauffer et de ne plus fonctionner correctement.*

→ **Ne chargez les batteries qu'avec les chargeurs de batterie recommandés par le fabricant.** *Un chargeur de batterie compatible avec un type de batterie peut présenter un risque d'incendie s'il est utilisé avec une autre batterie.*

→ **Des vapeurs peuvent également s'échapper si la batterie est endommagée ou mal utilisée. Veillez à ce que la zone soit bien ventilée et consultez un médecin en cas d'effets indésirables.** *Les vapeurs peuvent irriter les voies respiratoires.*

→ **Si la batterie est défectueuse, du liquide peut s'en écouler et mouiller les objets adjacents. Vérifiez les pièces concernées.** *Les nettoyer ou les remplacer si nécessaire.*

→ **En cas d'utilisation inadéquate ou si la batterie est endommagée, du liquide inflammable peut s'écouler de la batterie ; évitez tout contact. En cas de contact accidentel, rincez à l'eau. Si le liquide entre en contact avec les yeux, consultez immédiatement un médecin.** *Le liquide s'échappant de la batterie peut provoquer des démangeaisons ou des brûlures.*

→ **N'utilisez la batterie que sur les produits partenaires du système POWER FOR ALL.** *Les batteries 18 V portant l'inscription POWER FOR ALL sont entièrement compatibles avec les produits suivants : tous les produits partenaires du système POWER FOR ALL de 18 V.*

→ **Respectez les recommandations relatives à la batterie énumérées dans le manuel d'utilisation de votre produit.** *C'est la seule façon d'utiliser la batterie et le produit en toute sécurité et de protéger les batteries d'une surcharge dangereuse.*

→ **Ne chargez les batteries qu'avec les chargeurs de batterie recommandés par le fabricant ou par les partenaires du système POWER FOR ALL.** *Un chargeur de batterie compatible avec un certain type de batterie présente un risque d'incendie quand il est utilisé avec d'autres batteries (type de batterie : PBA 18 V, etc./Chargeurs de batterie compatibles : AL 18, etc.).*

→ **La batterie est fournie partiellement chargée.** *Pour garantir les performances optimales de la batterie, chargez-la complètement dans le chargeur de batterie avant de l'utiliser pour la première fois.*

→ **Conservez les piles hors de portée des enfants.**

→ **N'ouvrez pas la batterie.** *Il existe un risque de court-circuit.*

→ **Ne mettez pas la batterie en court-circuit. Gardez la batterie non utilisée à distance des trombones, pièces de monnaie, clés, clous, vis ou autres petits objets métalliques pouvant provoquer un pontage des contacts.** *Un court-circuit entre les contacts des batteries peut entraîner des brûlures ou provoquer un incendie.*

→ **Les contacts de la batterie peuvent être chauds après utilisation.** *Faites attention aux contacts chauds lorsque vous retirez la batterie.*

→ **La batterie peut être endommagée par des objets tranchants tels qu'un clou ou un tournevis, ou par une force externe.** *Un court-circuit interne peut se produire et la batterie peut brûler, fumer, exploser ou surchauffer.*

→ **N'entretenez jamais des batteries endommagées.** *L'entretien des batteries doit être effectué uniquement par le fabricant ou par un centre de service agréé.*

→ **Protégez la batterie contre la chaleur, notamment contre une exposition prolongée à la lumière du soleil, au feu, à la saleté, à l'eau et à l'humidité.** *Il existe un risque d'explosion et de court-circuit.*

→ **Utilisez et stockez uniquement la batterie à une température ambiante comprise entre –20 °C et +50 °C. Ne laissez pas la batterie dans une voiture en été, par exemple.** *À des températures inférieures à 0 °C, les performances peuvent être réduites en fonction de l'appareil.*

→ **Chargez uniquement la batterie lorsque la température ambiante est comprise entre 0 °C et +35 °C.** *Une charge en dehors de cette plage de températures peut endommager la batterie ou augmenter le risque d'incendie.*

→ **Après utilisation, laissez la batterie refroidir 30 minutes minimum avant de la charger ou de la ranger.**

1.3.3. Consignes supplémentaires relatives à la sécurité électrique

DANGER !
Risque d'arrêt cardiaque
Pendant son fonctionnement, ce produit génère un champ électromagnétique. Ce champ électromagnétique peut affecter le fonctionnement des implants médicaux actifs ou passifs (par exemple, les pacemakers), ce qui peut entraîner des blessures graves, voire la mort.
→ Consultez votre médecin et le fabricant de votre implant avant d'utiliser ce produit.
→ Retirez la batterie lorsque vous n'utilisez pas le produit.

→ Protégez la batterie et le chargeur de batterie de la pluie, de l'eau et de l'humidité.

→ Évitez d'utiliser le produit de manière excessive pour éviter la surchauffe du moteur et de la batterie.

→ En cas d'urgence, retirez immédiatement la batterie.

1.3.4. Consignes supplémentaires relatives à la sécurité des personnes

DANGER !
Risque d'étouffement
Les petites pièces peuvent être facilement avalées. Les jeunes enfants risquent également de s'étouffer avec le sachet en plastique.
→ Tenez les enfants en bas âge à l'écart pendant le montage du produit.

→ Utilisez uniquement des accessoires GARDENA d'origine. *Des brosses inappropriées peuvent entraîner un risque accru de défauts des brosses ou de projection d'objets.*

→ Utilisez le produit uniquement lorsque le dispositif de protection est installé.

→ Ne touchez pas les pièces en mouvement.

→ N'utilisez pas le produit jusqu'à la fatigue ou l'épuisement.

→ Effectuez toujours un bref essai de fonctionnement avant utilisation pour vérifier les effets possibles sur les surfaces des dalles ou des panneaux.

2. MONTAGE

DANGER !
Risque de blessure
Si le produit démarre accidentellement, des personnes peuvent être blessées par la brosse désherbante.
→ Retirez la batterie avant d'assembler le produit.
→ Ne touchez pas les pièces en mouvement.

2.1 Contenu de la livraison

	Réf. 14820-20	Réf. 14820-55
Brosse désherbante sans fil	x	x
Brosse en acier	x	x
Chargeur de batterie	x	-
Batterie (2 Ah)	x	-
Manuel d'utilisation	x	x

La brosse désherbante est fournie pré-assemblée.

fr

2.2 Remplacement de la brosse [Fig. A1]

Des **pièces de rechange GARDENA** sont disponibles auprès de votre **revendeur GARDENA** ou du **service après-vente GARDENA.**

Deux brosses désherbantes GARDENA sont disponibles :

- **Brosse désherbante en acier GARDENA réf. 14821 :** pour les salissures tenaces dans les joints sur des surfaces résistantes.
- **Brosse désherbante en nylon GARDENA réf. 14822 :** pour un nettoyage en douceur des surfaces sujettes aux rayures.

→ Utilisez uniquement une **brosse désherbante GARDENA** d'origine.

Portez des gants de protection pour éviter de vous blesser avec la brosse désherbante.

1. Desserrez la vis à tête hexagonale ① à l'aide d'une clé hexagonale (largeur 4 mm) en la tournant **dans le sens des aiguilles d'une montre (filetage à gauche)**.
2. Retirez la vis à tête hexagonale ① et la rondelle ② du support de brosse désherbante ④.
3. Tirez la brosse désherbante ③ latéralement hors de son support ④ et tirez la brosse désherbante ③ vers le bas hors du dispositif de protection ⑤. Ce faisant, assurez-vous que le support de la brosse désherbante ④ reste sur l'axe.
4. Glissez la nouvelle brosse désherbante ③ dans le dispositif de protection par en dessous ⑤, puis placez la brosse désherbante ③ sur son support ④.
5. Placez la rondelle ② sur le support de brosse désherbante ④.
6. Insérez la vis à tête hexagonale ① dans le support de brosse désherbante ④.
7. Vissez fermement la vis à tête hexagonale ① dans le support de brosse désherbante ④ à l'aide d'une clé hexagonale (largeur 4 mm) en la tournant **dans le sens contraire des aiguilles d'une montre (filetage à gauche)**.

3. UTILISATION

DANGER !
Risque de blessure
Si le produit démarre accidentellement, des personnes peuvent être blessées par la brosse désherbante.
→ Retirez la batterie avant de procéder au réglage du produit.

3.1 Chargement de la batterie [Fig. O1/O2/O3]

MISE EN GARDE !
Dommages matériels
Si la tension de la source d'alimentation ne correspond pas aux spécifications indiquées sur la plaque signalétique du chargeur de batterie, le chargeur de batterie peut être endommagé.
→ Respectez la tension de secteur.

DANGER !
Risque de blessure
L'insertion de la batterie peut vous coincer les doigts.
→ Faites attention à vos doigts.

Le processus de charge intelligent détecte automatiquement l'état de charge de la batterie et la charge à l'aide du courant de charge optimal en fonction de la température et de la tension de la batterie. Cela protège la batterie et la maintient complètement chargée lorsqu'elle est rangée dans le chargeur de batterie.

1. Appuyez sur le bouton de libération Ⓐ et retirez la batterie Ⓑ de son support Ⓓ.
2. Branchez le chargeur de batterie Ⓒ à une prise de courant.
3. Glissez le chargeur de batterie Ⓒ sur la batterie Ⓑ.

   Si le témoin de contrôle de charge de batterie Ⓛc du chargeur de batterie clignote en vert, la batterie est en charge.

   Si le témoin de contrôle de charge de batterie Ⓛc du chargeur de batterie s'allume en vert fixe, la batterie est entièrement chargée (pour connaître les temps de charge, reportez-vous à la section 7. CARACTÉRISTIQUES TECHNIQUES.)
4. Vérifiez l'état de charge à intervalles réguliers pendant la charge.
5. Lorsque la batterie Ⓑ est complètement chargée, elle Ⓑ peut être débranchée du Ⓒ chargeur de batterie.

3.2 Signification des témoins

3.2.1 Témoin de charge de batterie sur le chargeur de batterie [Fig. O3]

Témoin de contrôle de charge de batterie clignotant Ⓛc	Le cycle de charge est signalé par le clignotement du témoin de contrôle de charge de batterie Ⓛc . **Remarque :** le cycle de charge ne peut être effectué que si la température de la batterie se situe dans la plage de température de charge autorisée, reportez-vous à la section 7. CARACTÉRISTIQUES TECHNIQUES.
Le témoin de charge de la batterie est allumé en continu Ⓛc	Un **voyant fixe** sur le témoin de charge de la batterie Ⓛc indique que la batterie est complètement chargée ou que la température de la batterie est en dehors de la plage de température de charge autorisée et qu'il est par conséquent impossible de la charger. Dès que la plage de température autorisée est atteinte, la batterie est chargée. Si la batterie n'est pas insérée, un **voyant fixe** sur le témoin de charge de la batterie signale Ⓛc que la fiche est dans la prise de courant et que le chargeur de batterie est prêt.

3.2.2 Témoin d'état de charge de la batterie Ⓟ sur le produit [Fig. O4/O7]

Après le démarrage du produit, le témoin d'état de charge de la batterie Ⓟ s'allume pendant 5 secondes.

Témoin d'état de charge de la batterie	État de charge de la batterie
Ⓛ1, Ⓛ2 et Ⓛ3 allumés en vert	Chargée à 67–100 %
Ⓛ1 et Ⓛ2 allumés en vert	Chargée à 34–66 %
Ⓛ1 allumé en vert	Chargée à 11–33 %
Ⓛ1 clignote en vert	Chargée à 0–10 %

Si la LED Ⓛ1 clignote en vert, la batterie doit être chargée.

Si la LED d'erreur Ⓦp s'allume ou clignote, voir « 6. DÉPANNAGE ».

3.3 Position de travail [Fig. O5]

→ Tenez la brosse désherbante sans fil en position verticale avec une main sur la poignée ⑥ et l'autre main sur la poignée auxiliaire ⑦.

3.4 Réglage de la position de la poignée auxiliaire [Fig. O6]

DANGER !
Risque de blessure
Le réglage de la poignée auxiliaire présente un risque de pincement des doigts.
→ Faites attention à vos doigts lors du réglage de la poignée auxiliaire.

La position de la poignée auxiliaire peut être réglée selon votre taille.

Lorsque la brosse désherbante sans fil est correctement réglée selon votre taille, votre posture est droite et la brosse désherbante touche la surface à nettoyer en position de travail.

1. Tirez le levier ⑧.
2. Inclinez la poignée auxiliaire ⑦ dans la position souhaitée.
3. Relâchez de nouveau le levier ⑧ jusqu'à ce qu'il se verrouille.

3.5 Réglage de la longueur de l'arbre [Fig. O6]

DANGER !
Risque de blessure
Lorsque l'arbre est complètement rétracté (position de transport), la poignée est trop proche des brosses.
→ Démarrez la brosse désherbante sans fil uniquement avec l'arbre déployé.

La longueur de l'arbre peut être réglée en continu à la hauteur du corps.

1. Desserrez la douille de serrage ⑨.
2. Tirez l'arbre ⑩ à la longueur désirée.
3. Resserrez fermement la douille de serrage ⑨.

3.6 Démarrage/arrêt de la brosse désherbante sans fil [Fig. O1/O5/O7]

DANGER !
Risque de mort
Si vous endommagez des câbles qui ne sont pas immédiatement visibles pendant l'utilisation du produit, cela peut entraîner des blessures graves, voire mortelles.
→ Avant d'utiliser le produit, vérifiez qu'il n'y a pas de câbles cachés dans la zone de travail. Retirez-les si nécessaire.
→ Maintenez les personnes à distance.
→ Portez des chaussures de sécurité.

DANGER !
Risque de blessure
Si le produit ne s'arrête pas lorsque le levier de démarrage est relâché, des personnes peuvent être blessées.
→ Ne contournez pas les commutateurs ou les dispositifs de sécurité. Par exemple, ne fixez pas le levier de démarrage à la poignée.

DANGER !
Risque de blessure
Si le produit est utilisé sans dispositif de protection, les personnes présentes et vous-même risquent d'être blessés par des projections de pièces.
→ Utilisez le produit uniquement lorsque le dispositif de protection est installé.
→ Portez des lunettes de protection.
→ Maintenez les personnes à distance.

DANGER !
Risque de blessure
Le bruit de fonctionnement du produit pendant l'utilisation peut endommager votre audition.
→ Portez des protège-oreilles pendant l'emploi de ce produit.

3.6.1 Démarrage de la brosse désherbante

1. Vérifiez l'absence de petites pierres dans les brosses désherbantes avant de commencer. Retirez-les, le cas échéant.
2. Insérez la batterie Ⓑ dans le support de batterie Ⓓ jusqu'à ce que vous entendiez un clic.
3. Placez la brosse désherbante sans fil parallèlement à la roue de guidage et la brosse sur le joint à nettoyer. Tenez la brosse désherbante sans fil à l'angle de travail et assurez-vous que la lèvre en caoutchouc du capot de protection se trouve juste au-dessus du sol.
4. Appuyez sur le verrouillage de sécurité ⑪ avec un doigt et tenez la brosse désherbante sans fil avec une main sur la poignée ⑥ et l'autre sur la poignée auxiliaire ⑦.
5. Tirez le levier de démarrage ⑫ vers la poignée ⑥.
   La brosse désherbante sans fil démarre, et le témoin d'état de charge de la batterie Ⓟ s'affiche pendant 5 secondes.

3.6.2 Arrêt de la brosse désherbante

1. Relâchez le levier de démarrage ⑫.
   La brosse désherbante sans fil s'arrête.
2. Appuyez sur le bouton de libération Ⓐ et retirez la batterie Ⓑ de son support Ⓓ.

3.7 Réglage de la vitesse de rotation de la brosse désherbante [Fig. O7]

Vous pouvez régler la vitesse de rotation de la brosse désherbante de **min. 700** à **max. 1 800 tr/min**.
→ Tournez le régulateur de puissance ⑬ sur la position souhaitée.

4. MAINTENANCE

DANGER !
Risque de blessure
Si le produit démarre accidentellement, des personnes peuvent être blessées par la brosse désherbante.
→ Retirez la batterie avant de procéder à l'entretien du produit.
→ Ne touchez pas les pièces en mouvement.

4.1 Nettoyage de la brosse désherbante [Fig. M1]

DANGER !
Risque de blessures et de dommages matériels
Un nettoyage incorrect du produit peut blesser des personnes et endommager le produit.
→ N'utilisez pas d'eau ou de jet d'eau (en particulier un jet d'eau haute pression) pour nettoyer le produit.
→ N'utilisez pas de produits chimiques, en particulier de l'essence ou du solvant pour nettoyer le produit. Certaines de ces substances peuvent détruire des pièces en plastique importantes.

Les fentes d'aération doivent toujours être propres.

1. Utilisez un chiffon humide pour nettoyer la brosse désherbante sans fil.
2. Utilisez une brosse douce pour nettoyer les fentes d'aération ⑭. N'utilisez pas de tournevis.
3. Nettoyez toutes les pièces mobiles après chaque utilisation.

4.2 Remplacement de la brosse

Si le boîtier de la brosse désherbante sans fil touche le sol lors du nettoyage des joints en raison de l'usure, la brosse doit être remplacée.
→ Remplacez la brosse (reportez-vous à la section « 2.2 Remplacement de la brosse [Fig. A1] »).

4.3 Nettoyage de la batterie et du chargeur de batterie

DANGER !
Risque de blessure
L'insertion de la batterie peut vous coincer les doigts.
→ Faites attention à vos doigts.

La surface et les contacts de la batterie, et du chargeur de batterie doivent être propres et secs avant de brancher la batterie au chargeur de batterie.

N'utilisez pas d'eau courante.

4.3.1 Nettoyage de la batterie

N'utilisez pas de substances chimiques pour nettoyer la batterie.
→ Utilisez une brosse douce, propre et sèche pour nettoyer de temps en temps les fentes d'aération et les contacts de la batterie.

4.3.2 Nettoyage du chargeur de batterie

→ Utilisez un chiffon doux et sec pour nettoyer les contacts et les pièces en plastique.

5. REMISAGE

5.1 Mise hors service

Le produit doit être rangé hors de portée des enfants.

1. Après utilisation, laissez la batterie refroidir avant de la charger ou de la ranger.
2. Retirez la batterie.
3. Rechargez la batterie.
4. Nettoyez la brosse désherbante, la batterie et le chargeur de batterie (voir 4. MAINTENANCE).
5. Remisez la brosse désherbante, la batterie et le chargeur de batterie dans un endroit sec, fermé et à l'abri du gel.
6. Ne remisez pas la brosse désherbante en position verticale sur la brosse.
   Cette action déforme la brosse.

fr

6. DÉPANNAGE

DANGER !
Risque de blessure
Si le produit démarre accidentellement, des personnes peuvent être blessées par la brosse désherbante.
→ Retirez la batterie avant de procéder à l'entretien du produit.
→ Ne touchez pas les pièces en mouvement.

Problème	Cause possible	Solution
La brosse désherbante est bloquée.	Une obstruction bloque la brosse désherbante.	→ Retirez l'obstruction.
Le capot de protection ⑤ est endommagé.	Le capot de protection ⑤ présente des fissures ou des perforations.	→ Remplacez le capot de protection ⑤. → Pour ce faire, contactez le service après-vente GARDENA.
La brosse désherbante ne nettoie pas correctement ou vibre.	La brosse désherbante est usée.	→ Remplacez la brosse désherbante.
La brosse désherbante ne s'arrête pas.	Le levier de démarrage est bloqué.	→ Retirez la batterie et dégagez le levier de démarrage.
La brosse désherbante ne démarre pas ou s'arrête. ***La LED Ⓛ clignote en vert [Fig. O4].***	La batterie est déchargée.	→ Rechargez la batterie.
La brosse désherbante ne démarre pas ou s'arrête. ***La LED d'erreur Ⓦ clignote en rouge [Fig. O4].***	La température de la batterie est en dehors de la plage admise.	→ Attendez jusqu'à ce que la température de la batterie soit de nouveau comprise entre 0 °C et +45 °C.
	Des gouttes d'eau ou de l'humidité sont présentes entre les contacts de la batterie.	→ Utilisez un chiffon sec pour éliminer les gouttes d'eau ou l'humidité.
	Une obstruction bloque le moteur.	→ Retirez l'obstruction.
La brosse désherbante ne démarre pas ou s'arrête. ***La LED d'erreur Ⓦ clignote en rouge [Fig. O4].***	Le produit est endommagé.	→ Adressez-vous au service après-vente GARDENA.
La brosse désherbante ne démarre pas ou s'arrête. ***La LED d'erreur Ⓦ ne s'allume pas [Fig. O4].***	La batterie n'est pas complètement insérée dans le support de batterie.	→ Insérez entièrement la batterie dans le support de batterie jusqu'à ce que vous entendiez un clic.
	La batterie est endommagée.	→ Remplacez la batterie.
	Le produit est endommagé.	→ Adressez-vous au service après-vente GARDENA.
Le cycle de charge ne peut pas être effectué. ***Le témoin de charge de la batterie Ⓒ reste allumé en vert.***	La batterie n'est pas (correctement) branchée.	→ Branchez correctement la batterie au chargeur de batterie.
	Les contacts de la batterie sont sales.	→ Nettoyez les contacts de la batterie (par exemple, en branchant et en débranchant la batterie plusieurs fois). → Le cas échéant, remplacez la batterie.
	La température de la batterie est en dehors de la plage admise.	→ Attendez jusqu'à ce que la température de la batterie soit de nouveau comprise entre 0 °C et +45 °C.
	La batterie est endommagée.	→ Remplacez la batterie.
Le cycle de charge ne peut pas être effectué. ***Le témoin de charge de la batterie Ⓒ ne s'allume pas.***	La fiche du chargeur de batterie n'est pas branchée correctement.	→ Insérez complètement la fiche dans la prise de courant.
	La prise de courant, le cordon d'alimentation ou le chargeur de batterie sont défectueux.	→ Vérifiez la tension du secteur. Si nécessaire, faites vérifier le chargeur de batterie par un revendeur agréé ou par le service après-vente GARDENA.

Remarque :

Les réparations doivent uniquement être effectuées par les centres de service après-vente GARDENA ou par les revendeurs spécialisés agréés par GARDENA.

→ Veuillez contacter votre centre de service après-vente GARDENA en cas d'autres défauts (voir au verso).

7. CARACTÉRISTIQUES TECHNIQUES

Brosse désherbante sans fil	Unité	Valeur (réf. 14820)
Vitesse de brosse (min./max.)	tr/min	700 – 1 800
Diamètre de la brosse en acier	mm	110
Poids (sans batterie)	kg	2,2
Niveau de pression acoustique L_{PA} 1)	dB	67
Incertitude k_{PA}		3
Niveau de puissance acoustique L_{WA} 2) mesuré/garanti	dB(A)	87 / 90
Vibrations main/bras a_{vhw} 1)	m/s^2	≤ 2,5
Incertitude k_{vhw}		1,5

Méthodes de mesure selon :

1) EN 62841-4-4 2) RL 2000/14/EC / S.I. 2001 N° 1701

Remarque : les valeurs de vibrations générées indiquées ont été mesurées selon une méthode de test standardisée et peuvent être utilisées pour la comparaison de deux outils électriques. Elles peuvent également servir à une évaluation préliminaire de l'exposition. Les valeurs de vibrations peuvent varier lors de l'utilisation réelle de l'outil électrique en fonction de la manière dont l'outil est utilisé. Par mesure de sécurité, vous ne devez pas travailler avec la machine pendant plus d'une heure sans interruption.

Batterie du système	Unité	Valeur (PBA 18V 2,0Ah W-B)
Tension de la batterie	V (DC)	18
Capacité de la batterie	Ah	2,0
Nombre de cellules (Li-Ion)		5
Chargeurs de batterie adéquats POWER FOR ALL System		AL 1810 CV / AL 1815 CV / AL 18V-20 / AL 1830 CV / AL 1880 CV / AL 18V-44

Chargeur de batterie	Unité	Valeur (AL 1810 CV)	Valeur (AL 18V-20)
Tension du secteur	V (AC)	220 – 240	220 – 240
Fréquence du secteur	Hz	50 – 60	50 – 60
Puissance nominale	W	26	50
Tension de charge de la batterie	V (DC)	18	18
Courant de charge max. de la batterie	mA	1000	2000

Chargeur de batterie	Unité	Valeur (AL 1810 CV)	Valeur (AL 18V-20)
Temps de charge de la batterie (env.)			
PBA 18V 2,0Ah W-B	min.	124	64
PBA 18V 2,5Ah W-B	min.	154	79
PBA 18V 4,0Ah W-C	min.	244	124
Température de batterie autorisée pendant la charge	°C	0 – 45	0 – 45
Poids	g	170	210
Classe de protection		⧈ / II	⧈ / II
Batteries adéquates POWER FOR ALL		PBA 18V	PBA 18V

8. ACCESSOIRES/PIÈCES DE RECHANGE

Brosse désherbante en acier GARDENA	En remplacement d'une brosse en acier usée.	**Art. 14821**
Brosse désherbante en nylon GARDENA	En remplacement d'une brosse en nylon usée.	**Art. 14822**
Batterie du système GARDENA P4A PBA 18 V/45 P4A PBA 18 V/72	Batterie pour autonomie supplémentaire ou pour le remplacement.	**Réf. 14903 Réf. 14905**
Chargeur rapide de batterie GARDENA AL 1830 CV P4A	Pour charger rapidement les batteries du système POWER FOR ALL PBA 18 V..W-...	**Art. 14901**

9. GARANTIE/SERVICE APRÈS-VENTE

Les coordonnées actuelles de notre service après-vente sont disponibles en ligne, à l'adresse suivante : www.gardena.com/contact

Remarque :

Si vous achetez un produit GARDENA dans un pays qui n'est pas membre de l'UE et qu'une remarque (icône) faisant référence à la garantie du fabricant GARDENA est imprimée sur l'emballage du produit, les dispositions suivantes s'appliquent : Pour faire une réclamation au titre de la garantie, il vous suffit de fournir la preuve d'achat du produit indiquant l'heure et le lieu d'achat ainsi que l'article acheté. L'enregistrement en ligne n'est pas nécessaire pour les achats effectués en dehors de l'UE. La garantie du fabricant est soumise aux conditions de garantie disponibles à l'adresse www.gardena.com/warranty. www.gardena.com/contact

10. MISE AU REBUT

10.1. Mise au rebut du produit

Ce symbole indique que le produit ne fait pas partie des déchets ménagers. Recyclez-le par le biais de votre système de collecte local pour les équipements électriques et électroniques.

Cela contribue à une bonne gestion des déchets en fin de vie. Contactez les autorités locales, les services des ordures ménagères, votre atelier d'entretien GARDENA ou votre détaillant pour plus d'informations. Une mise au rebut incorrecte peut avoir des effets négatifs potentiels sur l'environnement et la santé, en raison de la présence potentielle de substances dangereuses.

10.2. Mise au rebut de la batterie

La batterie contient des cellules lithium-ion qui doivent être éliminées séparément des déchets ménagers normaux lorsqu'elles arrivent en fin de vie.

Li-ion

Veillez à ce que les contacts de la cellule lithium-ion ne soient pas court-circuités en les recouvrant de ruban adhésif. Mettez au rebut les cellules lithium-ion de manière appropriée par le biais de votre point de collecte et de recyclage local.

es Cepillo para maleza a batería EasyWeed 1800/18V P4A

Traducción de las instrucciones originales.

1. AVISOS DE SEGURIDAD 15
2. MONTAJE 17
3. MANEJO 18
4. MANTENIMIENTO 19
5. ALMACENAMIENTO 19
6. SOLUCIÓN DE AVERÍAS 19
7. DATOS TÉCNICOS. 20
8. ACCESORIOS/PIEZAS DE RECAMBIO 20
9. GARANTÍA/SERVICIO 21
10. ELIMINACIÓN DEL PRODUCTO. 21

1. AVISOS DE SEGURIDAD

1.1 Símbolos que aparecen en el producto

→ Lea el manual de usuario.

→ Utilice protectores auditivos y gafas protectoras.

→ No exponga el producto a la lluvia.

→ Mantenga a los transeúntes alejados.

→ Tenga cuidado con piezas que pueden salir despedidas.

→ Retire la batería antes de efectuar tareas de mantenimiento o limpieza.

→ Utilice zapatos de seguridad.

→ Tenga cuidado con los cepillos afilados. Los cepillos seguirán moviéndose después de apagar.

1.2 Avisos generales de seguridad

1.2.1. Avisos generales de seguridad para máquinas

AVISOS:

Lea todos los avisos de seguridad, instrucciones, ilustraciones y especificaciones que se incluyen con esta máquina.

No atender a estos avisos de seguridad e instrucciones puede provocar descargas eléctricas, incendios o lesiones graves.

Conserve todos los avisos e instrucciones para su consulta.

El término "máquina" utilizado en los avisos de seguridad hace referencia a las máquinas conectadas a la red eléctrica (con cable) y a las que funcionan a batería (sin cable).

1) Seguridad en el área de trabajo

a) Mantenga su área de trabajo limpia y bien iluminada. *Las áreas de trabajo sucias u oscuras pueden provocar accidentes.*

b) No utilice la máquina en entornos explosivos, como aquellos en los que haya líquidos, gases o polvo inflamables. *La máquina produce chispas que pueden inflamar el polvo o los vapores.*

c) Mantenga alejados a los niños y transeúntes mientras utilice la máquina. *Las distracciones pueden hacerle perder el control de la máquina.*

2) Seguridad eléctrica

a) El enchufe de la máquina debe ser apto para la toma de corriente utilizada. Nunca modifique el enchufe. No utilice ningún adaptador de enchufe en máquinas con conexión a tierra.

Use enchufes sin modificar y tomas de corriente del mismo tipo que estos para reducir el riesgo de descarga eléctrica.

b) Evite el contacto físico con superficies conectadas a tierra como tuberías, radiadores, cocinas y neveras, *ya que esto aumenta el riesgo de descarga eléctrica.*

c) No exponga la máquina a la lluvia ni a ambientes húmedos. *Si entra agua en la máquina, aumentará el riesgo de recibir descargas eléctricas.*

d) No utilice el cable para transportar la máquina, colgarla o tirar del enchufe de la toma de corriente. Manténgalo alejado de fuentes de calor, aceite, bordes afilados y piezas móviles. *Los cables dañados o enredados incrementan el riesgo de descarga eléctrica.*

e) Cuando trabaje con una máquina en exteriores, utilice solo alargadores aptos para exteriores. *Utilizar un cable adecuado para su uso en exteriores reduce el riesgo de descarga eléctrica.*

f) Si es inevitable utilizar la máquina en un entorno húmedo, use un interruptor diferencial. *La utilización de un interruptor diferencial reduce el riesgo de descargas eléctricas.*

3) Seguridad personal

a) Preste atención en todo momento, fíjese en lo que está haciendo y utilice la máquina con sentido común. No utilice la máquina si está cansado o bajo los efectos de estupefacientes, alcohol o medicamentos. *Un momento de descuido puede causar lesiones graves.*

b) Lleve siempre equipo de protección individual y gafas protectoras. *El equipo de protección, como la mascarilla para el polvo, el calzado de seguridad antideslizante, el casco o los protectores auriculares que se pondrá según las condiciones de trabajo, reduce el riesgo de lesiones.*

c) Evite arrancar la máquina accidentalmente. Asegúrese de que la máquina está apagada antes de conectarla a la fuente de alimentación o a la batería, cogerla o transportarla. *Transportar la máquina con el dedo puesto sobre el interruptor o conectar la alimentación con el interruptor en la posición de encendido puede provocar accidentes.*

d) Retire las herramientas de calibración o las llaves de tuercas antes de encender la máquina. *Si se deja una herramienta, como una llave, dentro de una pieza giratoria de la máquina, puede causar lesiones.*

e) Mantenga una buena postura. Mantenga una postura adecuada y el equilibrio en todo momento. *Así podrá controlar mejor la máquina en situaciones imprevistas.*

f) Lleve ropa adecuada. No utilice nunca ropa amplia ni joyas. Mantenga el pelo, la ropa y los guantes alejados de las piezas móviles. *La ropa holgada, las joyas o el pelo largo pueden quedar atrapados en las piezas móviles.*

g) Si se pueden instalar dispositivos para extraer y recoger polvo, deben conectarse y utilizarse correctamente. *El uso de estos equipos puede reducir los riesgos derivados del polvo.*

h) No se deje llevar por una falsa sensación de seguridad y no ignore las normas de seguridad relativas a las máquinas, incluso si está familiarizado con el uso frecuente de la herramienta eléctrica. *Una acción negligente puede causar lesiones graves en una fracción de segundo.*

4) Uso y cuidado de la máquina

a) No sobrecargue la máquina. Utilice la máquina adecuada para el trabajo que deba realizar. *Con la máquina apropiada hará el trabajo mejor y con mayor seguridad a la potencia para la que fue diseñada.*

b) Nunca utilice una máquina que tenga un interruptor defectuoso. *Las máquinas que no se puedan controlar con el interruptor son peligrosas y deben repararse.*

c) Desconecte el enchufe de la fuente de alimentación o retire la batería antes de preparar la máquina, cambiar los accesorios o guardarla. *Las medidas de seguridad preventivas reducen el riesgo de poner en marcha la máquina de forma accidental.*

d) Guarde las máquinas que no utilice fuera del alcance de los niños y no permita que personas no familiarizadas con la máquina o con estas instrucciones la manejen. *La máquina puede ser peligrosa en manos de usuarios no cualificados.*

e) Lleve a cabo el mantenimiento de las máquinas con cuidado. Compruebe que no haya partes móviles mal alineadas o trabadas, piezas rotas o cualquier otra circunstancia que pueda afectar al funcionamiento de la máquina. Antes de utilizar la máquina, lleve a que reparen las piezas dañadas. *Muchos accidentes se deben al uso de máquinas que carecen de un mantenimiento adecuado.*

f) Mantenga las herramientas de corte afiladas y limpias. *Las herramientas de corte bien afiladas y con un mantenimiento adecuado tienen menos probabilidades de trabarse y son más fáciles de controlar.*

g) Utilice la máquina, accesorios, útiles, etc., según se indica en estas instrucciones, teniendo en cuenta las condiciones de trabajo y la tarea que debe realizar. *El uso de la máquina para trabajos distintos a aquellos para los que fue diseñada podría dar lugar a situaciones peligrosas.*

h) Mantenga las asas y las superficies de agarre secas, limpias y sin aceite ni grasa. *Si las asas y las superficies de agarre están resbaladizas, no podrá manejar ni controlar de forma segura la máquina ante cualquier imprevisto.*

5) Uso y cuidado de la herramienta a batería

a) Utilice únicamente cargadores de baterías recomendados por el fabricante para cargar las baterías. *Un cargador apto para un tipo de batería puede comportar riesgo de incendio al utilizarse con otra batería distinta.*

b) Utilice únicamente las baterías destinadas a las máquinas. *El uso de otra batería puede comportar riesgo de lesiones e incendio.*

c) Cuando no utilice la batería, manténgala alejada de clips, monedas, llaves, clavos, tornillos u otros objetos metálicos pequeños que puedan poner en contacto un terminal con otro. *Un cortocircuito en los terminales de la batería puede causar quemaduras o un incendio.*

d) Puede haber fugas de líquido de la batería si se utiliza de forma incorrecta. Evite el contacto. Si se produjera un contacto accidentalmente, enjuáguese con agua. Además, si el líquido entra en contacto con los ojos, busque asistencia médica. *El líquido expulsado de la batería puede causar irritaciones o quemaduras.*

e) No utilice una batería dañada o modificada. *Las baterías dañadas o modificadas pueden comportarse de forma impredecible y provocar incendios, explosiones o riesgo de lesiones.*

f) No exponga la batería al fuego ni a altas temperaturas. *La exposición al fuego o a temperaturas superiores a 130 °C puede provocar una explosión.*

g) Siga todas las instrucciones de carga y nunca cargue la batería o la herramienta a batería fuera del rango de temperatura especificado en el manual de usuario. *Una carga incorrecta o una carga fuera del rango de temperatura permitido puede destruir la batería y aumentar el riesgo de incendio.*

6) Servicio

a) La reparación de la máquina debe realizarla únicamente personal cualificado y únicamente con piezas de repuesto originales. *Esto garantizará la seguridad de la máquina.*

b) Nunca trate de reparar baterías dañadas. *El mantenimiento de todas las baterías debe realizarlo únicamente el fabricante o los centros de servicio postventa autorizados.*

1.2.2. Instrucciones de seguridad relativas a cepillos para maleza

→ Lea atentamente las instrucciones. Familiarícese con los controles y el uso apropiado del producto.
→ No permita que niños ni adultos que no estén familiarizados con estas instrucciones utilicen el cepillo para maleza. La legislación local puede restringir la edad del usuario.
→ Nunca use el cepillo para maleza con personas, sobre todo niños, o mascotas cerca.
→ Tenga en cuenta que el operario o usuario es responsable de los accidentes o riesgos que afecten a otras personas o a su propiedad.
→ Utilice siempre protección ocular y auriculares, calzado resistente y pantalones largos cuando utilice el cepillo para maleza.
→ Inspeccione a fondo la superficie donde va a utilizar el cepillo para maleza y retire todas las piedras, palos, alambres, huesos y demás objetos extraños.
→ Antes de utilizar el producto, inspecciónelo siempre visualmente para asegurarse de que el cepillo para maleza no está desgastado ni dañado. Sustituya un cepillo para maleza desgastado o dañado en su conjunto para garantizar un funcionamiento equilibrado.
→ Utilice únicamente piezas de repuesto y accesorios recomendados por el fabricante.
→ Utilice el cepillo para maleza solo cuando la iluminación sea buena.
→ Camine con precaución al trabajar en pendientes.
→ Nunca corra mientras usa el cepillo para maleza.
→ Tenga mucho cuidado al tirar del cepillo para maleza hacia usted.
→ Asegúrese de que el cepillo para maleza se haya detenido antes de cruzar superficies que no sean de hierba y mientras transporta el cepillo.
→ Utilice el producto únicamente con una protección de seguridad correctamente instalada e intacta.
→ No modifique los ajustes del regulador del motor ni sobreacelere el motor.
→ Ponga en marcha el cepillo para maleza con cuidado según las instrucciones y manténgalo alejado de los pies.
→ No ponga en marcha el cepillo para maleza si hay otra persona delante de él.
→ Nunca coloque las manos ni los pies cerca o debajo de las piezas giratorias.
→ Apague siempre el motor y retire el enchufe de la toma de corriente en los siguientes casos:
- para eliminar una obstrucción del cepillo para maleza
- para inspeccionar, limpiar o trabajar en el cepillo para maleza
- para inspeccionar y reparar el cepillo para maleza después de haber golpeado un objeto extraño
- para inspeccionar el cepillo para maleza en caso de vibración anómala

→ Apriete todos los tornillos con regularidad para evitar holguras y aflojamientos.
→ Para reducir el riesgo de incendio, mantenga el cepillo para maleza libre de hierba, hojas y grasa excesiva.
→ Sustituya las piezas desgastadas o deterioradas.
→ No intente reparar el cepillo para maleza a menos que tenga la debida cualificación para hacerlo.

1.3 Avisos adicionales de seguridad

1.3.1. Uso previsto

El **cepillo para maleza sin cable GARDENA** está diseñado para eliminar malas hierbas de las juntas entre paneles y losas de pavimento en jardines privados y parcelas.

El producto no es adecuado para un funcionamiento continuo (uso profesional).

1.3.2 Avisos de seguridad sobre baterías y cargadores de batería

→ **Lea todos los avisos e instrucciones de seguridad.** *El incumplimiento de los avisos y las instrucciones de seguridad puede ocasionar descargas eléctricas, incendios o lesiones graves.*

→ **Conserve estas instrucciones en lugar seguro.** *Utilice el cargador de batería únicamente si está familiarizado con todas sus funciones y puede utilizarlas sin limitación o si ha recibido las instrucciones adecuadas.*

→ **No utilice el producto en atmósferas explosivas.**
→ **Supervise a los niños durante el uso, limpieza y mantenimiento.** *Esto garantizará que los niños no jueguen con el cargador de batería.*
→ **Cargue únicamente baterías de ion-litio del sistema POWER FOR ALL tipo PBA de 18 V con una capacidad mínima de 1,5 Ah (a partir de 5 celdas de batería). La tensión de la batería debe coincidir con la tensión del cargador. No cargue baterías no recargables.** *De otro modo, existe el riesgo de que se incendien o exploten.*
→ **Utilice el cargador de batería únicamente en espacios cerrados y manténgalo alejado de la humedad.** *La entrada de agua en el cargador de batería aumenta el riesgo de descarga eléctrica.*
→ **Mantenga el cargador de batería limpio.** *La suciedad supone un riesgo de descarga eléctrica.*
→ **Compruebe siempre el cargador de batería, el cable y el enchufe antes de su uso. No utilice el cargador de batería si observa algún daño. No abra el cargador de batería por su cuenta y asegúrese de que las reparaciones son realizadas únicamente por personal cualificado y que utiliza únicamente piezas de recambio originales.** *Los cargadores de batería, cables y enchufes dañados aumentan el riesgo de descarga eléctrica.*
→ **No utilice el cargador de batería en superficies fácilmente combustibles (por ejemplo, papel, textiles, etc.) o en entornos combustibles.** *Existe riesgo de incendio debido al calentamiento del cargador de batería durante la carga.*
→ **Si es necesario sustituir el cable de conexión, dicha sustitución debe ser realizada por GARDENA o un centro de servicio autorizado para las herramientas eléctricas GARDENA a fin de evitar riesgos de seguridad.**
→ **Estos avisos de seguridad son válidos exclusivamente para las baterías de ion-litio de 18 V del sistema POWER FOR ALL.**
→ **No cubra las ranuras de ventilación del cargador de batería (si las tiene).** *De lo contrario, podría sobrecalentarse y dejar de funcionar correctamente.*
→ **Cargue las baterías únicamente con los cargadores recomendados por el fabricante.** *Un cargador de batería adecuado para un tipo de batería puede suponer un riesgo de incendio si se utiliza con otras baterías.*
→ **Además, los vapores pueden escapar si la batería se daña o se utiliza de forma incorrecta. Si experimenta cualquier efecto adverso, asegúrese de que la zona esté bien ventilada y busque atención médica.** *Los vapores pueden irritar el tracto respiratorio.*
→ **Si la batería está defectuosa, el líquido puede derramarse y mojar los objetos adyacentes. Compruebe las piezas afectadas.** *Límpielas o sustitúyalas si es necesario.*
→ **Si la batería se utiliza de forma incorrecta o si está dañada, puede expulsar líquido inflamable; evite el contacto. Si se produjera un contacto accidentalmente, enjuáguese con agua. Si el líquido entra en contacto con los ojos, busque atención médica.** *El líquido expulsado de la batería puede causar irritaciones o quemaduras.*
→ **Utilice la batería únicamente en productos de socios que utilicen el sistema POWER FOR ALL.** *Las baterías con la marca POWER FOR ALL de 18 V son totalmente compatibles con los siguientes productos: todos los productos de socios que utilicen el sistema POWER FOR ALL de 18 V.*
→ **Siga las recomendaciones sobre la batería que se encuentran en el manual de usuario del producto.** *Esta es la única forma de utilizar la batería y el producto de forma segura y de proteger las baterías de una sobrecarga peligrosa.*
→ **Cargue las baterías únicamente con los cargadores de batería recomendados por el fabricante o por socios del sistema POWER FOR ALL.** *Un cargador de batería adecuado para un determinado tipo de batería entraña un riesgo de incendio cuando se utiliza con otras baterías (tipo de batería: PBA de 18 V, etc./Cargadores de batería compatibles: AL 18, etc.).*
→ **La batería se suministra parcialmente cargada.** *Para garantizar la máxima capacidad de la batería, cárguela completamente en el cargador de batería antes de utilizar el producto por primera vez.*
→ **Guarde las pilas fuera del alcance de los niños.**
→ **No abra la batería.** *Existe riesgo de cortocircuito.*
→ **No provoque cortocircuitos en la batería. Cuando no utilice la batería, manténgala alejada de clips, monedas, llaves, clavos, tornillos u otros objetos metálicos pequeños que puedan puentear los contactos.** *Un cortocircuito en los terminales de la batería puede causar quemaduras o un incendio.*
→ **Los contactos de la batería pueden calentarse con el uso.** *Tenga cuidado al extraer la batería: los contactos pueden estar calientes.*
→ **La batería puede resultar dañada por objetos afilados, como clavos o destornilladores, o por cualquier fuerza externa.** *Se puede producir un cortocircuito interno que provoque que la batería se incendie, humee, explote o se sobrecaliente.*
→ **No realice nunca el mantenimiento de baterías dañadas.** *El mantenimiento de las baterías debe realizarlo solo el fabricante o los centros de servicio autorizados.*
→ **Proteja la batería del calor, por ejemplo, de la exposición prolongada a la luz solar, del fuego, la suciedad, el agua y la humedad.** *Existe riesgo de explosión o cortocircuito.*
→ **Utilice y guarde la batería únicamente a una temperatura ambiente de entre –20 °C y +50 °C. Por ejemplo, no deje la batería en el coche en verano.** *A temperaturas <0 °C, el rendimiento puede verse reducido en función del dispositivo.*
→ **Cargue la batería exclusivamente a una temperatura ambiente de entre 0 °C y +35 °C.** *Cargar la batería fuera del intervalo de temperaturas recomendado puede dañar la batería y aumenta el riesgo de incendio.*
→ **Deje enfriar la batería después del uso durante 30 minutos, como mínimo, antes de recargarla o de guardarla.**

1.3.3. Otros avisos de seguridad eléctrica

PELIGRO:
Riesgo de paro cardiaco.
Este producto genera un campo electromagnético durante su funcionamiento que puede afectar a la funcionalidad de los implantes médicos activos o pasivos (por ejemplo, marcapasos), lo que puede provocar lesiones graves o la muerte.
→ Consulte a su médico y al fabricante de su implante antes de utilizar este producto.
→ Extraiga la batería cuando no vaya a utilizar el producto.

→ No exponga la batería ni el cargador de batería a la lluvia, el agua o los ambientes húmedos.
→ Evite el uso excesivo del producto para evitar que el motor y la batería se sobrecalienten.
→ Retire la batería inmediatamente en caso de emergencia.

1.3.4. Otros avisos de seguridad personal

PELIGRO:
Riesgo de asfixia
Las piezas pequeñas pueden ser ingeridas con facilidad por bebés y niños pequeños. Asimismo, las bolsas de plástico pueden provocar la asfixia de bebés y niños pequeños.
→ Mantenga a los niños pequeños alejados durante el montaje del producto.

→ Utilice únicamente accesorios originales GARDENA. *El uso de cepillos inadecuados puede aumentar el riesgo de que los cepillos desarrollen fallos o de que salgan despedidos objetos.*
→ Utilice el producto solo cuando esté instalada la protección de seguridad.
→ No toque las piezas móviles.
→ No utilice el producto hasta el punto de cansancio o agotamiento.
→ Realice siempre una breve prueba de funcionamiento antes de su uso para comprobar posibles efectos en las superficies de los adoquines o paneles.

2. MONTAJE

PELIGRO:
Riesgo de lesiones
Si el producto se pone en marcha accidentalmente, el cepillo para maleza puede provocar lesiones.
→ Extraiga la batería antes de montar el producto.
→ No toque las piezas móviles.

2.1 Ámbito de suministro

	Ref. 14820-20	Ref. 14820-55
Cepillo para maleza sin cable	x	x
Cepillo de alambre de acero	x	x
Cargador de batería	x	-
Batería (2 Ah)	x	-
Manual de usuario	x	x

El cepillo para maleza se suministra premontado.

2.2 Sustitución del cepillo [Fig. A1]

Las **piezas de repuesto GARDENA** están disponibles en su **distribuidor GARDENA** o en el **centro de servicio GARDENA**.

Hay dos cepillos para maleza GARDENA disponibles:

- **Cepillo para maleza de alambre de acero GARDENA Ref. 14821:** Para suciedad intensa en juntas en superficies resistentes.
- **Cepillo para maleza de nylon GARDENA Ref. 14822:** Para una limpieza suave en superficies propensas a arañazos.

→ Utilice únicamente un **cepillo para maleza GARDENA** original.

Utilice guantes protectores para evitar lesiones por el cepillo para maleza.

1. Afloje el tornillo de cabeza hexagonal ① con una llave hexagonal de 4 mm **girando hacia la derecha (rosca a izquierdas)**.
2. Retire el tornillo de cabeza hexagonal ① junto con la arandela ② del soporte del cepillo para maleza ④.
3. Tire del cepillo para maleza ③ lateralmente desde el soporte del cepillo para maleza ④ y tire del cepillo ③ hacia abajo para sacarlo de la protección de seguridad ⑤. Al hacerlo, asegúrese de que el soporte del cepillo para maleza ④ permanece en el eje.
4. Deslice el nuevo cepillo para maleza ③ en la protección de seguridad desde abajo ⑤ y coloque el cepillo para maleza ③ en el soporte del cepillo para maleza ④.
5. Coloque la arandela ② en el soporte del cepillo para maleza ④.
6. Inserte el tornillo de cabeza hexagonal ① en el soporte del cepillo para maleza ④.
7. Apriete firmemente el tornillo de cabeza hexagonal ① en el soporte del cepillo para maleza ④ con una llave de 4 mm **girando hacia la izquierda (rosca a izquierdas)**.

es

3. MANEJO

PELIGRO:
Riesgo de lesiones
Si el producto se pone en marcha accidentalmente, el cepillo para maleza puede provocar lesiones.
→ Extraiga la batería antes de ajustar el producto.

3.1 Carga de la batería [Fig. O1/O2/O3]

PRECAUCIÓN:
Daños a la propiedad
Si la tensión de la fuente de alimentación no coincide con las especificaciones de la placa de características del cargador de la batería, el cargador de la batería puede resultar dañado.
→ Tenga en cuenta la tensión de red.

PELIGRO:
Riesgo de lesiones
Al insertar la batería puede atraparle los dedos.
→ Tenga cuidado con los dedos.

El proceso de carga inteligente detecta automáticamente el estado de carga de la batería y la carga utilizando la corriente de carga óptima en función de la temperatura y la tensión de la batería. Esto protege la batería y la mantiene completamente cargada cuando se almacena en el cargador de batería.

1. Presione el botón para extraer la batería Ⓐ y retire la batería Ⓑ de su soporte Ⓓ.
2. Conecte el cargador de batería Ⓒ a una toma de corriente.
3. Deslice el cargador Ⓒ sobre la batería Ⓑ.

   Cuando el indicador de carga de la batería Ⓛc que hay en el cargador de batería parpadea en verde, quiere decir que se está cargando la batería.

   Cuando el indicador de carga de la batería Ⓛc del cargador de batería se ilumina en verde fijo, la batería está completamente cargada (tiempo de carga, consulte 7. DATOS TÉCNICOS).
4. Compruebe el estado de carga cada cierto tiempo durante la carga.
5. Cuando la batería Ⓑ está completamente cargada, se puede Ⓑ desconectar del Ⓒ cargador de batería.

3.2 Significado de los elementos indicadores

3.2.1 Indicador de carga de la batería en el cargador de batería [Fig. O3]:

Luz intermitente del indicador de carga de la batería Ⓛc	El ciclo de carga se muestra mediante el parpadeo del indicador de carga de la batería Ⓛc . **Nota:** El ciclo de carga solo se puede llevar a cabo si la temperatura de la batería se encuentra dentro del intervalo admisible de temperaturas para la carga; consulte 7. DATOS TÉCNICOS.
El indicador de carga de la batería se ilumina de forma permanente Ⓛc	La **luz fija** del indicador de carga de la batería Ⓛc muestra que la batería ya está completamente cargada o que la temperatura de la batería está fuera del intervalo admisible de temperaturas y, por lo tanto, no es posible cargarla. En cuanto se alcanza una temperatura admisible, se procede a cargar la batería. Si la batería no está insertada, una **luz fija** en el indicador de carga de la batería muestra Ⓛc que el enchufe de alimentación está insertado en la toma de corriente y que el cargador de baterías está listo para su uso.

3.2.2 Indicador del estado de carga de la batería Ⓟ en el producto [Fig. O4/O7]

Después de iniciar el producto, el indicador de estado de carga de la batería Ⓟ se ilumina durante 5 segundos.

Indicador del estado de carga de la batería	Estado de carga de la batería
Ⓛ1, Ⓛ2 y Ⓛ3 iluminado en verde	Cargada al 67–100 %
Ⓛ1 y Ⓛ2 iluminado en verde	Cargada al 34–66 %
Ⓛ1 iluminado en verde	Cargada al 11–33 %
Ⓛ1 verde intermitente	Cargada al 0–10 %

Si el LED Ⓛ1 parpadea en verde, es necesario cargar la batería.

Si el LED de error Ⓦp se enciende o parpadea, consulte “6. SOLUCIÓN DE AVERÍAS”.

3.3 Posición de trabajo [Fig. O5]:

→ Sujete el cepillo para maleza sin cable en posición vertical con una mano en el mango ⑥ y la otra en la empuñadura auxiliar ⑦.

3.4 Ajuste de la posición de la empuñadura auxiliar [Fig. O6]

PELIGRO:
Riesgo de lesiones
Durante el ajuste de la empuñadura auxiliar corre el riesgo de pillarse los dedos.
→ Tenga cuidado con los dedos al ajustar la empuñadura auxiliar.

La posición de la empuñadura auxiliar se puede ajustar gradualmente conforme a la estatura del usuario.

Cuando el cepillo para maleza sin cable esté correctamente ajustado a la altura del usuario, este adoptará una postura vertical y el cepillo para maleza tocará la superficie que se va a limpiar en la posición de trabajo.

1. Tire de la palanca ⑧.
2. Incline la empuñadura auxiliar ⑦ a la posición deseada.
3. Suelte la palanca ⑧ de nuevo hasta que se bloquee.

3.5 Ajuste de la longitud del tubo [Fig. O6]

PELIGRO:
Riesgo de lesiones
Cuando el tubo está completamente retraído (posición de transporte), el mango está demasiado cerca de los cepillos.
→ Ponga en marcha el cepillo para maleza sin cable únicamente con el tubo extendido.

La longitud del tubo se puede ajustar continuamente a la altura del cuerpo.

1. Afloje el manguito de fijación ⑨.
2. Tire del tubo ⑩ hasta que alcance la longitud deseada.
3. Vuelva a apretar el manguito de fijación ⑨.

3.6 Inicio/parada del cepillo para maleza inalámbrico [Fig. O1/O5/O7]

PELIGRO:
Riesgo de muerte
Si daña cables que no son inmediatamente visibles mientras utiliza el producto, esto puede dar lugar a lesiones o incluso la muerte.
→ Compruebe si hay cables ocultos en la zona de trabajo antes de utilizar el producto. Retírelos si es necesario.
→ Mantenga a los transeúntes alejados.
→ Utilice zapatos de seguridad.

PELIGRO:
Riesgo de lesiones
Si el producto no se detiene al soltar la palanca de arranque, puede provocar lesiones.
→ No inutilice o puentee los dispositivos de seguridad o los interruptores. Por ejemplo, no fije la palanca de arranque al mango.

PELIGRO:
Riesgo de lesiones
Si el producto se utiliza sin una protección de seguridad, tanto usted como quienes se encuentren en las inmediaciones pueden sufrir lesiones por impacto de piezas despedidas.
→ Utilice el producto solo cuando esté instalada la protección de seguridad.
→ Utilice gafas de seguridad.
→ Mantenga a los transeúntes alejados.

PELIGRO:
Riesgo de lesiones
El ruido de funcionamiento del producto durante su uso puede dañar la audición.
→ Lleve protectores auriculares mientras utiliza el producto.

3.6.1 Puesta en marcha del cepillo para maleza

1. Compruebe si hay piedras pequeñas en los cepillos para maleza antes de arrancar. Retírelas si las hay.
2. Inserte la batería Ⓑ en el soporte de la batería Ⓓ hasta que la oiga encajar.
3. Coloque el cepillo para maleza sin cable paralelamente a la rueda guía y cepille sobre la junta que va a limpiar. Mantenga el cepillo para maleza inalámbrico en el ángulo de trabajo y asegúrese de que el borde de goma de la cubierta protectora está justo por encima del suelo.
4. Presione el bloqueo de seguridad ⑪ con un dedo y sujete el cepillo para maleza inalámbrico con una mano en el mango ⑥ y la otra en la empuñadura auxiliar ⑦.
5. Tire de la palanca de arranque ⑫ hacia el mango ⑥.
   El cepillo para maleza inalámbrico se pondrá en marcha y el indicador de estado de carga de la batería Ⓟ se mostrará durante 5 segundos.

3.6.2 Detención del cepillo para maleza

1. Suelte la palanca de arranque ⑫.
   El cepillo para maleza sin cable se detiene.
2. Presione el botón para extraer la batería Ⓐ y retire la batería Ⓑ de su soporte Ⓓ.

3.7 Ajuste de la velocidad de rotación del cepillo para maleza [Fig. O7]

Puede ajustar la velocidad de rotación del cepillo para maleza desde **un mínimo de 700** hasta **un máximo de 1800 RPM**.
→ Gire el regulador de potencia ⑬ a la posición deseada.

4. MANTENIMIENTO

PELIGRO:
Riesgo de lesiones
Si el producto se pone en marcha accidentalmente, el cepillo para maleza puede provocar lesiones.
→ Extraiga la batería antes de efectuar mantenimiento en el producto.
→ No toque las piezas móviles.

4.1 Limpieza del cepillo para maleza [Fig. M1]

PELIGRO:
Riesgo de lesiones y daños a la propiedad
No limpiar correctamente el producto puede causar lesiones y dañar el producto.
→ No utilice agua ni un chorro de agua (y mucho menos un chorro de agua a alta presión) para limpiar el producto.
→ No utilice productos químicos, incluidos gasolina o disolventes, para limpiar el producto. Algunas de estas sustancias pueden destruir piezas de plástico importantes.

Las ranuras de ventilación deben mantenerse siempre limpias.
1. Utilice un paño húmedo para limpiar el cepillo para maleza sin cable.
2. Utilice un cepillo suave para limpiar las ranuras de ventilación ⑭. No utilice un destornillador.
3. Limpie todas las piezas móviles después de cada uso.

4.2 Sustitución del cepillo

Si la carcasa del cepillo para maleza inalámbrico toca el suelo mientras limpia las juntas debido al desgaste, debe sustituir el cepillo.
→ Sustituya el cepillo (consulte “2.2 Sustitución del cepillo [Fig. A1]”).

4.3 Limpieza de la batería y el cargador de batería

PELIGRO:
Riesgo de lesiones
Al insertar la batería puede atraparle los dedos.
→ Tenga cuidado con los dedos.

La superficie y los contactos de la batería y del cargador de baterías deben estar limpios y secos antes de conectar la batería al cargador de baterías.
→ No utilice agua corriente.

4.3.1 Limpieza de la batería

No utilice sustancias químicas para limpiar la batería.
→ Utilice un cepillo suave, limpio y seco para limpiar las ranuras de ventilación y los contactos de la batería de vez en cuando.

4.3.2 Limpieza del cargador de batería

→ Utilice un paño suave y seco para limpiar los contactos y las piezas de plástico.

5. ALMACENAMIENTO

5.1 Retirada del servicio

El producto se deberá guardar fuera del alcance de los niños.

1. Después del uso, deje enfriar la batería antes de recargarla o de guardarla.
2. Retire la batería.
3. Cargue la batería.
4. Limpie el cepillo para maleza, la batería y el cargador de batería (consulte 4. MANTENIMIENTO).
5. Guarde el cepillo para maleza, la batería y el cargador de la batería en un lugar seco, cerrado y a prueba de heladas.
6. No guarde el cepillo para maleza en posición vertical sobre el cepillo.
   Esto evita la deformación del cepillo.

6. SOLUCIÓN DE AVERÍAS

PELIGRO:
Riesgo de lesiones
Si el producto se pone en marcha accidentalmente, el cepillo para maleza puede provocar lesiones.
→ Extraiga la batería antes de efectuar mantenimiento en el producto.
→ No toque las piezas móviles.

Problema	Causa posible	Solución
El cepillo para maleza está bloqueado.	Una obstrucción está bloqueando el cepillo para maleza.	→ Retire la obstrucción.
La cubierta protectora ⑤ está dañada.	La cubierta protectora ⑤ presenta grietas o agujeros.	→ Sustituya la cubierta protectora ⑤. → Póngase en contacto con el servicio técnico de GARDENA.
El cepillo para maleza no limpia correctamente o vibra.	El cepillo para maleza está desgastado.	→ Sustituya el cepillo para maleza.
El cepillo para maleza no se detiene.	La palanca de arranque está atascada.	→ Retire la batería y suelte la palanca de arranque.
El cepillo para maleza no se pone en marcha ni se detiene. ***EL LED Ⓛ parpadea en verde [Fig. O4].***	La batería está descargada.	→ Cargue la batería.
El cepillo para maleza no se pone en marcha ni se detiene. ***El LED de error Ⓦ se ilumina en rojo [Fig. O4].***	La temperatura de la batería está fuera del intervalo admisible.	→ Espere hasta que la temperatura de la batería se encuentre de nuevo entre 0 °C y +45 °C.
	Entre los contactos de la batería hay gotas de agua o humedad.	→ Utilice un paño seco para retirar las gotas de agua o la humedad.
	Hay una obstrucción que bloquea el motor.	→ Retire la obstrucción.
El cepillo para maleza no se pone en marcha ni se detiene. ***El LED de error Ⓦ parpadea en rojo [Fig. O4].***	El producto está dañado.	→ Póngase en contacto con el servicio técnico de GARDENA.
El cepillo para maleza no se pone en marcha ni se detiene. ***El LED de error Ⓦ no se enciende [Fig. O4].***	La batería no está completamente insertada en su soporte.	→ Inserte la batería completamente en el soporte de batería hasta que oiga que encaja.
	La batería está dañada.	→ Cambie la batería.
	El producto está dañado.	→ Póngase en contacto con el servicio técnico de GARDENA.
No es posible realizar el ciclo de carga. ***El indicador de carga de la batería Ⓒ se ilumina en verde de forma continua.***	La batería no está colocada (correctamente).	→ Conecte la batería al cargador correctamente.
	Los contactos de la batería están sucios.	→ Limpie los contactos de la batería (p. ej., acoplando y desacoplando varias veces la batería). → Sustituya la batería si es necesario.
	La temperatura de la batería está fuera del intervalo admisible.	→ Espere hasta que la temperatura de la batería se encuentre de nuevo entre 0 °C y +45 °C.
	La batería está dañada.	→ Cambie la batería.
No es posible realizar el ciclo de carga. ***El indicador de carga de la batería Ⓒ no se ilumina.***	El enchufe de alimentación del cargador de la batería no está conectado correctamente.	→ Inserte completamente el enchufe en la toma de corriente.
	La toma de corriente, el cable de alimentación o el cargador de batería están dañados.	→ Compruebe la tensión de alimentación. Si es necesario, acuda a un distribuidor autorizado o al servicio técnico de GARDENA para que revisen el cargador de batería.

Nota:

Las reparaciones solo las deben llevar a cabo los centros de servicio de GARDENA o distribuidores especializados autorizados por GARDENA.

→ Póngase en contacto con su centro de servicio GARDENA en caso de que se produzcan otros fallos (consulte el reverso).

7. DATOS TÉCNICOS

Cepillo para maleza sin cable	Unidad	Valor (Ref. 14820)
Velocidad del cepillo (mín./máx.)	RPM	700 – 1800
Diámetro del cepillo de alambre de acero	mm	110
Peso (sin batería)	kg	2,2
Nivel de presión sonora L_{PA} [1)] **Incertidumbre k_{PA}**	dB	 67
Nivel de potencia acústica L_{WA} [2)] **medido/garantizado**	dB(A)	87 / 90
Vibración mano/brazo a_{vhw} [1)] **Incertidumbre k_{vhw}**	m/s^2	≤ 2,5 1,5

Métodos de medición conforme:
[1)] EN 62841-4-4 [2)] RL 2000/14/CE / S.I. 2001 NO.1701

Nota: El valor de emisión de vibraciones especificado se midió según un método de prueba estandarizado y se puede utilizar para comparar herramientas eléctricas entre sí. Este valor también se puede utilizar para la evaluación preliminar de la exposición. El valor de emisión de vibración puede variar durante el uso real de la herramienta eléctrica, según cómo se utilice. Como medida de seguridad, no debe trabajar con la máquina durante más de una hora sin un descanso.

Batería del sistema	Unidad	Valor (PBA 18V 2,0Ah W-B)
Tensión del Accu	V (DC)	18
Capacidad del Accu	Ah	2,0
Número de celdas (iones de litio)		5
Cargadores adecuados para baterías del sistema POWER FOR ALL		AL 1810 CV / AL 1815 CV / AL 18V-20 / AL 1830 CV / AL 1880 CV / AL 18V-44

Cargador	Unidad	Valor (AL 1810 CV)	Valor (AL 18V-20)
Tensión a la red	V (AC)	220 – 240	220 – 240
Frecuencia de la red	Hz	50 – 60	50 – 60
Potencia nominal	W	26	50
Tensión de carga de la batería	V (DC)	18	18
Corriente máx. de carga de la batería	mA	1000	2000
Duración de carga del Accu (aprox.)			
PBA 18V 2,0Ah W-B	min.	124	64
PBA 18V 2,5Ah W-B	min.	154	79
PBA 18V 4,0Ah W-C	min.	244	124
Temperatura admisible de la batería durante la carga	°C	0 – 45	0 – 45
Peso	g	170	210
Nivel de protección		⧈ / II	⧈ / II
Baterías adecuadas para el sistema POWER FOR ALL		PBA 18V	PBA 18V

8. ACCESORIOS/PIEZAS DE RECAMBIO

Cepillo para maleza de alambre de acero GARDENA	Como sustitución de un cepillo de alambre de acero desgastado.	**Ref. 14821**
Cepillo para maleza de nylon GARDENA	Como sustitución de un cepillo de nylon desgastado.	**Ref. 14822**

Batería del sistema GARDENA **P4A PBA de 18 V/45** **P4A PBA de 18 V/72**	Batería para una duración adicional o para sustitución.	**Ref. 14903** **Ref. 14905**
Cargador rápido de batería GARDENA AL 1830 CV P4A	Para cargar rápidamente las baterías del sistema POWER FOR ALL PBA de 18 V..W-.	**Ref. 14901**

9. GARANTÍA/SERVICIO

La información de contacto actual de nuestro departamento de servicio se puede encontrar en línea: www.gardena.com/contact

Nota:

Si adquiere un producto GARDENA en un país que no es miembro de la Unión Europea y hay una nota (icono) que hace referencia a nuestra garantía del fabricante GARDENA impresa en el embalaje del producto, se aplicará lo siguiente: Para realizar cualquier reclamación en relación con la garantía, simplemente proporcione la prueba de compra del producto en la que se especifique la hora y el lugar de compra y el artículo adquirido. No es necesario registrarse en línea para realizar compras fuera de la Unión Europea. La garantía del fabricante está sujeta a las condiciones de garantía disponibles en www.gardena.com/warranty

10. ELIMINACIÓN DEL PRODUCTO

10.1. Eliminación del producto

El símbolo significa que el producto no puede desecharse con los residuos domésticos. Recíclelo a través del sistema local de recogida de equipos eléctricos y electrónicos.

Esto contribuye a una gestión adecuada de los residuos al final de la vida útil de los productos. Póngase en contacto con las autoridades locales, los servicios de recogida de residuos domésticos o su distribuidor GARDENA para obtener más información. La eliminación incorrecta puede tener efectos negativos en el medioambiente y la salud humana, debido a la posible presencia de sustancias peligrosas.

10.2. Eliminación de la batería

La batería contiene células de iones de litio que no deben desecharse con los residuos domésticos normales al final de su vida útil.

Li-ion

Asegúrese de que los contactos de las celdas de ion-litio no se cortocircuitan colocando cinta adhesiva sobre ellos. Deseche las celdas de ion-litio correctamente en el punto de reciclaje municipal.

pt Escova para ervas daninhas a bateria EasyWeed 1800/18 V P4A

Tradução das instruções originais.

1. AVISOS DE SEGURANÇA 21
2. MONTAGEM 23
3. FUNCIONAMENTO 24
4. MANUTENÇÃO 25
5. ARMAZENAMENTO 25
6. RESOLUÇÃO DE PROBLEMAS 26
7. ESPECIFICAÇÕES TÉCNICAS 26
8. ACESSÓRIOS/PEÇAS SOBRESSELENTES 27
9. GARANTIA/ASSISTÊNCIA TÉCNICA 27
10. ELIMINAÇÃO 27

1. AVISOS DE SEGURANÇA

1.1 Símbolos no produto

→ Leia o manual do utilizador.

→ Utilize protetores acústicos e óculos de proteção.

→ Não exponha o produto à chuva.

→ Mantenha as pessoas afastadas.

→ Tenha cuidado com as peças projetadas.

→ Remova a bateria antes de proceder à limpeza ou manutenção.

→ Utilize calçado de segurança.

→ Tenha cuidado com as escovas afiadas. As escovas continuarão a funcionar depois de desligar.

1.2 Avisos gerais de segurança

1.2.1. Avisos gerais de segurança da máquina

AVISO!

Leia todos os avisos de segurança, as instruções, as ilustrações e as especificações fornecidos com esta máquina. *O incumprimento dos avisos de segurança e das instruções poderá resultar em choque elétrico, incêndio e/ou ferimentos graves.*

Guarde todos os avisos e instruções para referência futura.

O termo "máquina" utilizado nos avisos de segurança refere-se a máquinas ligadas à rede elétrica (com fios) e a máquinas alimentadas a bateria (sem fios).

1) Segurança na área de trabalho

a) Mantenha a sua área de trabalho limpa e bem iluminada. *As áreas de trabalho desarrumadas ou escuras são mais propícias a acidentes.*

b) Não utilize a máquina em atmosferas explosivas, como na presença de líquidos, gases ou poeiras inflamáveis. *As máquinas criam faíscas que podem inflamar poeiras ou vapores.*

c) Mantenha as crianças e restantes pessoas afastadas durante a utilização da máquina. *As distrações podem fazer com que perca o controlo da máquina.*

2) Segurança elétrica

a) As fichas das máquinas têm de corresponder à tomada de alimentação. Nunca modifique a ficha de qualquer forma. Não utilize quaisquer fichas adaptadoras com máquinas ligadas à terra. *As fichas inalteradas e as tomadas correspondentes reduzem o risco de choque elétrico.*

es

pt

b) Evite o contacto físico com superfícies ligadas à terra, tais como tubos, aquecedores, fogões e frigoríficos. *Existe um risco acrescido de choque elétrico se o seu corpo estiver em contacto com a terra.*

c) Não exponha as máquinas à chuva ou a condições de humidade. *A entrada de água numa máquina aumenta o risco de choque elétrico.*

d) Não utilize o cabo para transportar a máquina, para a pendurar ou para retirar a ficha da tomada de alimentação. Mantenha o cabo elétrico afastado de fontes de calor, óleo, arestas afiadas e de peças em movimento. *Os cabos elétricos danificados ou emaranhados aumentam o risco de choque elétrico.*

e) Ao utilizar uma máquina no exterior, utilize apenas extensões elétricas que sejam adequadas para utilização em exteriores. *A utilização de um cabo elétrico adequado para utilização no exterior reduz o risco de choque elétrico.*

f) Se não puder evitar utilizar a máquina num ambiente húmido, utilize um dispositivo diferencial residual. *A utilização de um RCD reduz o risco de choque elétrico.*

3) Segurança pessoal

a) Mantenha-se em alerta, tenha atenção ao que está a fazer e use o bom senso ao utilizar uma máquina. Não utilize uma máquina se estiver cansado ou sob a influência de drogas, álcool ou medicação. *Um momento de desatenção ao utilizar as máquinas pode resultar em ferimentos pessoais graves.*

b) Utilize equipamento de proteção pessoal e utilize sempre óculos de proteção. *A utilização de equipamento de proteção como máscara antipoeira, calçado de segurança antiderrapante, capacete ou protetores acústicos nas condições apropriadas irá reduzir os ferimentos pessoais.*

c) Evite ligar a máquina acidentalmente. Certifique-se de que a máquina está desligada antes de a ligar à fonte de alimentação e/ou à bateria. Recolha-a ou transporte-a. *Transportar as máquinas com o dedo no interrutor ou ligar as máquinas à corrente elétrica com o interrutor ligado é um convite aos acidentes.*

d) Remova as ferramentas de calibração ou chaves antes de ligar a máquina. *Deixar uma ferramenta ou chave no interior de uma parte rotativa da máquina pode causar ferimentos.*

e) Mantenha uma boa postura. Mantenha o equilíbrio e os pés sempre bem assentes. *Isto permite um melhor controlo da máquina em situações inesperadas.*

f) Utilize vestuário adequado. Não use peças de roupa soltas ou joias. Mantenha o cabelo, roupas e luvas longe de quaisquer peças em movimento. *Roupas soltas, joias ou cabelo comprido podem ser apanhados nas peças em movimento.*

g) Se for possível instalar dispositivos para a extração e recolha de poeiras, estes devem ser ligados e utilizados corretamente. *A utilização da recolha de pó pode reduzir os riscos relacionados com poeiras.*

h) Não se deixe enganar com um falso sentimento de segurança e não ignore as regras de segurança das máquinas, mesmo que esteja familiarizado com a ferramenta elétrica, resultante de uma utilização frequente. *Uma ação descuidada pode provocar ferimentos graves numa fração de segundo.*

4) Utilizar e cuidar da máquina

a) Não sobrecarregue a máquina. Utilize a máquina adequada à sua aplicação. *A máquina adequada proporcionará melhores resultados e permitirá uma utilização em segurança para os fins a que se destina.*

b) Não utilize uma máquina que tenha um interrutor defeituoso. *Qualquer máquina que não possa ser controlada com o interrutor é perigosa e tem de ser reparada.*

c) Desligue a ficha da fonte de alimentação e/ou remova a bateria antes de configurar a máquina, mudar os acessórios ou guardar a máquina. *Estas medidas de prevenção reduzem o risco de ligar a máquina acidentalmente.*

d) Mantenha as máquinas que não utiliza fora do alcance das crianças e não permita que pessoas não familiarizadas com a máquina ou com estas instruções utilizem a máquina. *As máquinas são perigosas nas mãos de utilizadores inexperientes.*

e) Efetue a manutenção das máquinas com cuidado. Verifique a existência de bloqueios ou de falhas no alinhamento das peças móveis, danos nas peças e qualquer outra condição que possa afetar o funcionamento da máquina. Solicite a reparação das peças danificadas antes de utilizar a máquina. *Muitos acidentes são causados por máquinas com uma manutenção inadequada.*

f) Mantenha as ferramentas de corte afiadas e limpas. *Ferramentas de corte com as zonas de corte afiadas e bem mantidas têm menos probabilidades de bloquear e são mais fáceis de controlar.*

g) Use a máquina, acessórios, brocas, etc. de acordo com estas instruções, tomando em consideração as condições de funcionamento e o trabalho a ser executado.
A utilização da máquina para operações diferentes das previstas pode resultar numa situação perigosa.

h) Mantenha os punhos e as superfícies de apoio secos, limpos e sem óleo nem massa lubrificante. *As superfícies onde se segura e os punhos escorregadios não permitem um controlo e um manuseamento seguros da máquina em situações inesperadas.*

5) Utilizar e cuidar da ferramenta com bateria

a) Utilize apenas carregadores de bateria recomendados pelo fabricante para carregar as baterias. *Um carregador adequado para um tipo de bateria pode criar risco de incêndio quando usado com outra bateria.*

b) Utilize apenas as baterias adequadas nas máquinas. *A utilização de quaisquer outras baterias pode criar risco de ferimentos e incêndio.*

c) Quando a bateria não estiver a ser utilizada, mantenha-a afastada de clips, moedas, chaves, pregos, parafusos ou outros objetos metálicos pequenos que possam fazer uma ligação entre dois terminais. *Provocar curto-circuitos nos terminais das baterias pode provocar queimaduras ou um incêndio.*

d) Podem ocorrer fugas de líquido da bateria se esta for utilizada incorretamente; evite o contacto. Se ocorrer algum contacto acidental, lave com água. Se o líquido entrar em contacto com os olhos, procure assistência médica adicional. *O líquido vertido da bateria pode provocar irritações ou queimaduras.*

e) Não utilize uma bateria danificada ou modificada. *As baterias danificadas ou modificadas podem apresentar um comportamento imprevisível que pode resultar em incêndios, explosões ou ferimentos graves.*

f) Não exponha a bateria ao fogo ou temperaturas elevadas. *A exposição a fogo ou temperaturas superiores a 130 °C pode provocar uma explosão.*

g) Siga todas as instruções de carregamento e nunca carregue a bateria ou a ferramenta com bateria fora do intervalo de temperatura especificado no manual do utilizador. *O carregamento incorreto ou fora do intervalo de temperatura permitido pode destruir a bateria e aumentar o risco de incêndio.*

6) Assistência

a) A sua máquina deve ser reparada apenas por pessoal qualificado e apenas com peças sobresselentes originais. *Desta forma, garante a manutenção da segurança da máquina.*

b) Nunca efetue a manutenção de baterias danificadas. *Toda a manutenção de baterias deve ser efetuada apenas pelo fabricante ou por centros de serviço de pós-venda autorizados.*

1.2.2. Instruções de segurança para escovas de juntas

→ Leia as instruções cuidadosamente. Familiarize-se com os comandos e a utilização adequada do produto.
→ Não permita a utilização da escova para ervas daninhas por crianças ou pessoas não familiarizadas com estas instruções. As normas locais podem restringir a idade do operador.
→ Nunca utilize a escova para ervas daninhas enquanto houver pessoas, especialmente crianças, ou animais por perto.
→ Tenha em atenção que o operador ou utilizador é responsável pelos acidentes ou situações de perigo provocados a terceiros ou à sua propriedade.
→ Utilize sempre proteção ocular e acústica, calçado robusto e calças compridas quando utilizar a escova para ervas daninhas.
→ Inspecione minuciosamente a superfície onde a escova para ervas daninhas será utilizada e remova todas as pedras, paus, fios, ossos e outros objetos estranhos.
→ Antes de utilizar, inspecione sempre o produto para se certificar de que a escova para ervas daninhas não está gasta nem danificada. Substitua uma escova para ervas daninhas gasta ou danificada em conjunto para preservar o equilíbrio.
→ Utilize apenas as peças sobresselentes e acessórios recomendados pelo fabricante.
→ Utilize a escova para ervas daninhas apenas quando existir uma boa iluminação.
→ Certifique-se sempre de que assenta bem os pés em declives.
→ Nunca corra enquanto estiver a utilizar a escova para ervas daninhas.
→ Tenha muito cuidado ao puxar a escova para ervas daninhas na sua direção.
→ Certifique-se de que a escova para ervas daninhas parou antes de atravessar superfícies que não sejam relva e quando transportar a escova para ervas daninhas.
→ Utilize o produto apenas com uma proteção de segurança corretamente instalada e intacta.
→ Não altere as definições do regulador do motor nem coloque o motor em excesso de velocidade.
→ Ligue a escova para ervas daninhas com cuidado, de acordo com as instruções, e mantenha-a afastada dos seus pés.
→ Não ligue a escova para ervas daninhas quando uma pessoa estiver à frente da mesma.
→ Nunca coloque as mãos e os pés perto ou por baixo de peças em rotação.
→ Desligue sempre o motor e desligue a ficha da tomada de alimentação nos seguintes casos:
  - ao remover uma obstrução na escova para ervas daninhas
  - ao inspecionar, limpar ou intervir na escova para ervas daninhas
  - ao inspecionar e reparar a escova para ervas daninhas depois de atingir um objeto estranho
  - ao inspecionar a escova para ervas daninhas em caso de vibração anormal
→ Aperte todos os parafusos regularmente para evitar que se desapertem.
→ Para reduzir o risco de incêndio, mantenha a escova para ervas daninhas livre de relva, folhas e massa lubrificante em excesso.
→ Substitua as peças gastas ou danificadas.
→ Não tente reparar a escova para ervas daninhas a não ser que tenha competência para tal.

1.3 Avisos de segurança adicionais

1.3.1. Finalidade

A **escova para ervas daninhas sem fios GARDENA** destina-se à remoção de ervas daninhas nas juntas entre painéis e lajes de pavimentação em loteamentos e jardins privados.

O produto não é adequado para utilização contínua (utilização profissional).

1.3.2 Aviso de segurança para baterias e carregadores de bateria

→ **Leia todas as instruções e avisos de segurança.** *O incumprimento dos avisos e das instruções poderá resultar em choques elétricos, incêndios e/ou ferimentos graves.*

→ **Guarde estas instruções num local seguro.** *Utilize o carregador de bateria apenas se estiver familiarizado com todas as suas funções e conseguir executá-las sem limitações ou tiver recebido instruções adequadas.*

→ **Não utilize o produto em atmosferas explosivas.**

→ **Supervisione as crianças durante a respetiva utilização, limpeza e manutenção.** *Tal irá garantir que as crianças não brincam com o carregador de bateria.*

→ **Carregue apenas baterias de iões de lítio do tipo do sistema POWER FOR ALL PBA 18 V com uma capacidade de 1,5 Ah ou superior (5 células da bateria ou mais). A tensão da bateria deve corresponder à tensão de carregamento do carregador de bateria. Não carregue baterias não recarregáveis.** *Caso contrário, existe um risco de incêndio e explosão.*

→ **Utilize apenas o carregador de bateria em espaços fechados e mantenha-o afastado da humidade.** *A entrada de água num carregador de bateria aumenta o risco de choque elétrico.*

→ **Mantenha o carregador de bateria limpo.** *A sujidade constitui um risco de choque elétrico.*

→ **Verifique sempre o carregador de bateria, incluindo o cabo e a ficha, antes da respetiva utilização. Não utilize o carregador de bateria se observar quaisquer danos. Não abra o carregador de bateria sem ajuda; certifique-se de que quaisquer reparações são efetuadas apenas por pessoal qualificado, utilizando apenas peças sobresselentes originais.** *Carregadores de bateria, cabos e fichas danificados aumentam o risco de choque elétrico.*

→ **Não utilize o carregador de bateria em superfícies facilmente combustíveis (por ex., papel, têxteis, etc.) ou em ambientes combustíveis.** *Existe um risco de incêndio devido ao aquecimento do carregador de bateria durante o carregamento.*

→ **Se for necessário substituir o cabo de ligação, a substituição deve ser efetuada pela GARDENA, ou por um centro de assistência autorizado para ferramentas elétricas GARDENA, de forma a evitar riscos de segurança.**

→ **Estes avisos de segurança aplicam-se apenas a baterias de iões de lítio de 18 V do sistema POWER FOR ALL.**

→ **Não tape as aberturas de ventilação (se existentes) do carregador de bateria.**
Caso contrário, o carregador de bateria pode sobreaquecer e deixar de funcionar corretamente.

→ **Carregue apenas as baterias com carregadores de bateria recomendados pelo fabricante.** *Um carregador de bateria adequado para um tipo de bateria pode representar um risco de incêndio quando utilizado com outras baterias.*

→ **Também poderão ocorrer fugas de vapores se a bateria estiver danificada ou for utilizada incorretamente. Certifique-se de que a área está bem ventilada e procure assistência médica caso sinta quaisquer efeitos adversos.** *Os vapores podem irritar o trato respiratório.*

→ **Se a bateria estiver defeituosa, poderá ocorrer a fuga de líquido molhando potencialmente objetos adjacentes. Verifique as peças afetadas.** *Limpe-as ou substitua-as, se necessário.*

→ **Se o produto for utilizado incorretamente ou se a bateria estiver danificada, poderá ocorrer a fuga de líquido inflamável da bateria; evite o contacto. Se ocorrer algum contacto acidental, lave com água. Se o líquido entrar em contacto com os olhos, procure assistência médica adicional.** *O líquido vertido da bateria pode provocar irritações ou queimaduras.*

→ **Utilize apenas a bateria em produtos de parceiros do sistema POWER FOR ALL.**
As baterias de 18 V com marcação POWER FOR ALL são totalmente compatíveis com os seguintes produtos: todos os produtos de parceiros do sistema POWER FOR ALL.

→ **Respeite as recomendações para a bateria indicadas no manual do utilizador do seu produto.**
Esta é a única forma de operar a bateria e o produto em segurança e de proteger as baterias contra sobrecargas perigosas.

→ **Carregue as baterias apenas com carregadores de bateria recomendados pelo fabricante ou por parceiros do sistema POWER FOR ALL.** *Um carregador de bateria adequado a um determinado tipo de bateria representa um risco de incêndio quando utilizado com outras baterias (tipo de bateria: PBA 18 V, etc./Carregadores de bateria compatíveis: AL 18 etc.).*

→ **A bateria é fornecida parcialmente carregada.** *Para assegurar o desempenho total da bateria, carregue completamente a bateria no carregador de bateria antes da primeira utilização.*

→ **Mantenha as baterias fora do alcance de crianças.**

→ **Não abra a bateria.** *Existe um risco de curto-circuito.*

→ **Não provoque um curto-circuito da bateria. Quando a bateria não estiver a ser utilizada, mantenha-a afastada de clips, moedas, chaves, pregos, parafusos ou outros objetos metálicos pequenos que possam fazer uma ligação entre os contactos.**
Provocar curto-circuitos nos terminais das baterias pode provocar queimaduras ou um incêndio.

→ **Os contactos da bateria podem estar quentes após a utilização.**
Tenha cuidado com os contactos quentes quando remover a bateria.

→ **A bateria pode ser danificada por objetos pontiagudos, como um prego ou uma chave de parafusos, ou por força aplicada externamente.**
Pode ocorrer um curto-circuito interno, provocando a combustão, a libertação de fumos, a explosão ou o sobreaquecimento da bateria.

→ **Nunca efetue a manutenção de baterias danificadas.**
Toda a manutenção das baterias apenas deve ser efetuada pelo fabricante ou pelos centros de assistência autorizados.

→ **Proteja a bateria de calor, incluindo uma exposição prolongada a luz solar, fogo, sujidade, água e humidade.** *Existe um risco de explosão e curto-circuito.*

→ **Utilize e guarde a bateria apenas a uma temperatura ambiente entre –20 °C e +50 °C. Não deixe a bateria num automóvel durante o verão, por exemplo.** *A temperaturas inferiores a 0 °C, o desempenho pode ser reduzido dependendo do dispositivo.*

→ **Carregue a bateria apenas a temperaturas ambiente entre 0 °C e +35 °C.** *O carregamento fora do intervalo de temperatura pode danificar a bateria ou aumentar o risco de incêndio.*

→ **Após a utilização, permita que a bateria arrefeça durante, pelo menos, 30 minutos antes de carregar ou guardar a mesma.**

1.3.3. Avisos de segurança elétrica adicionais

PERIGO!
Risco de paragem cardíaca
Este produto cria um campo eletromagnético durante o respetivo funcionamento. Este campo eletromagnético pode afetar a funcionalidade de implantes médicos ativos ou passivos (por exemplo, pacemakers), o que pode resultar em ferimentos graves ou morte.
→ Consulte o seu médico e o fabricante do seu implante antes de utilizar este produto.
→ Remova a bateria quando não estiver a utilizar o produto.

→ Não exponha a bateria e o carregador de bateria à chuva, a água ou a condições de humidade.
→ Evite a utilização excessiva do produto para evitar o sobreaquecimento do motor e da bateria.
→ Retire imediatamente a bateria em caso de emergência.

1.3.4. Avisos de segurança pessoal adicionais

PERIGO!
Risco de asfixia
As peças pequenas podem facilmente ser engolidas. Existe também o risco de o saco plástico asfixiar crianças.
→ Mantenha as crianças afastadas durante a montagem do produto.

→ Utilize apenas acessórios GARDENA originais. *As escovas inadequadas podem provocar um maior risco de avaria das mesmas ou de projeção de objetos.*
→ Utilize o produto apenas quando a proteção de segurança estiver instalada.
→ Não toque nas peças móveis.
→ Não utilize o produto até ao ponto de fadiga ou exaustão.
→ Realize sempre um curto teste de funcionamento antes de utilizar para verificar possíveis efeitos nas superfícies das lajes ou painéis.

2. MONTAGEM

PERIGO!
Risco de ferimentos
Se o produto se ligar acidentalmente, a escova para ervas daninhas pode causar ferimentos.
→ Remova a bateria antes de montar o produto.
→ Não toque nas peças móveis.

2.1 Âmbito de fornecimento

	N.º de ref.ª 14820-20	N.º de ref.ª 14820-55
Escova para ervas daninhas sem fios	x	x
Escova em fio de aço	x	x
Carregador de bateria	x	-
Bateria (2 Ah)	x	-
Manual do utilizador	x	x

A escova para ervas daninhas é fornecida pré-montada.

2.2 Substituir a escova [Fig. A1]

As **peças sobressalentes GARDENA** estão disponíveis no seu **distribuidor GARDENA** ou através da **assistência GARDENA**.

Estão disponíveis duas escovas de juntas GARDENA:

- **Escova para ervas daninhas em fio de aço GARDENA, n.º de ref.ª 14821:** para grandes impurezas nas juntas em superfícies resistentes.
- **Escova de nylon para juntas GARDENA, n.º de ref.ª 14822:** para uma limpeza suave em superfícies sensíveis.

→ Utilize apenas uma **escova para ervas daninhas GARDENA** original.

Utilize luvas de proteção para evitar ser ferido pela escova para ervas daninhas.

1. Desaperte o parafuso de cabeça sextavada ① com uma chave sextavada (largura de 4 mm) **rodando para a direita (rosca do lado esquerdo)**.
2. Remova o parafuso de cabeça sextavada ① juntamente com a anilha ② do suporte da escova para ervas daninhas ④.
3. Puxe a escova para ervas daninhas ③ lateralmente do suporte da escova para ervas daninhas ④ e puxe a escova ③ para baixo, para fora da proteção de segurança ⑤. Durante este procedimento, certifique-se de que o suporte da escova para ervas daninhas ④ permanece no eixo.
4. Deslize a nova escova para ervas daninhas pretendida ③ em direção à proteção de segurança a partir da parte inferior ⑤ e coloque a escova para ervas daninhas ③ no suporte da escova para ervas daninhas ④.
5. Coloque a anilha ② no suporte da escova para ervas daninhas ④.
6. Introduza o parafuso de cabeça sextavada ① no suporte da escova para ervas daninhas ④.
7. Aperte bem o parafuso de cabeça sextavada ① no suporte da escova para ervas daninhas ④ utilizando uma chave sextavada (largura de 4 mm) **rodando para a esquerda (rosca do lado esquerdo)**.

3. FUNCIONAMENTO

PERIGO!
Risco de ferimentos
Se o produto se ligar inadvertidamente, a escova para ervas daninhas pode causar ferimentos.
→ Remova a bateria antes de ajustar o produto.

3.1 Carregar a bateria [Fig. O1/O2/O3]

CUIDADO!
Danos materiais
Se a tensão da fonte de alimentação não corresponder às especificações na etiqueta de tipo do carregador de bateria, o carregador de bateria pode ser danificado.
→ Respeite a tensão da rede elétrica.

PERIGO!
Risco de ferimentos
Inserir a bateria pode resultar no entalamento dos dedos.
→ Tenha cuidado com os seus dedos.

O processo de carregamento inteligente deteta automaticamente o estado de carga da bateria e carrega-a utilizando a corrente de carregamento ideal, dependendo da temperatura da bateria e da tensão da bateria. Isto protege a bateria e mantém a mesma totalmente carregada quando armazenada no carregador de bateria.

1. Prima o botão de desengate Ⓐ e retire a bateria Ⓑ do respetivo suporte Ⓓ.
2. Ligue o carregador de bateria Ⓒ à tomada de alimentação.
3. Deslize o carregador de bateria Ⓒ em direção à bateria Ⓑ.

   Quando o indicador de carga da bateria Ⓛc no carregador de bateria piscar a verde, significa que a bateria está a carregar.

   Quando o indicador de carga da bateria Ⓛc no carregador de bateria ficar aceso continuamente a verde, a bateria está totalmente carregada (para o tempo de carregamento, consulte 7. ESPECIFICAÇÕES TÉCNICAS).
4. Verifique o estado de carga em intervalos regulares durante o carregamento.
5. Quando a bateria Ⓑ estiver completamente carregada, a bateria pode ser Ⓑ desligada do carregador Ⓒ.

3.2 O significado dos elementos indicadores

3.2.1 Indicador de carga da bateria no carregador de bateria [Fig. O3]

Indicador de carga da bateria a piscar Ⓛc	O ciclo de carregamento é assinalado pela intermitência do indicador de carga da bateria Ⓛc . **Nota:** o ciclo de carregamento só pode ser realizado se a temperatura da bateria estiver dentro do respetivo intervalo permitido; consulte 7. ESPECIFICAÇÕES TÉCNICAS.
O indicador de carga da bateria apresenta uma luz fixa Ⓛc	Uma **luz fixa** no indicador de carga da bateria Ⓛc indica que a bateria está totalmente carregada ou que a temperatura da bateria não se encontra no intervalo de temperatura de carregamento permitido, pelo que não pode ser carregada. Assim que o intervalo de temperatura permitido for atingido, a bateria é carregada. Se a bateria não estiver inserida, uma **luz fixa** no indicador de carga da bateria Ⓛc indica que a ficha de alimentação está inserida na tomada de alimentação e que o carregador de bateria está pronto a ser utilizado.

3.2.2 Indicador de estado de carga da bateria Ⓟ no produto [Fig. O4/O7]

Após ligar o produto, o indicador de estado de carga da bateria Ⓟ é apresentado durante 5 segundos.

Indicador de estado de carga da bateria	Estado de carga da bateria
Ⓛ1, Ⓛ2 e Ⓛ3 acesos a verde	67 - 100% carregada
Ⓛ1 e Ⓛ2 acesos a verde	34 - 66% carregada
Ⓛ1 aceso a verde	11 - 33% carregada
Ⓛ1 verde intermitente	0 - 10% carregada

Se o LED Ⓛ1 piscar a verde, significa que a bateria tem de ser carregada.

Se o LED de erro Ⓦp se acender ou piscar, consulte “6. RESOLUÇÃO DE PROBLEMAS”.

3.3 Posição de trabalho [Fig. O5]

→ Segure a escova para ervas daninhas sem fios numa posição vertical com uma mão no punho ⑥ e a outra no punho auxiliar ⑦.

3.4 Ajustar a posição do punho auxiliar [Fig. O6]

PERIGO!
Risco de ferimentos
O ajuste do punho auxiliar constitui um risco de entalamento dos dedos.
→ Tenha cuidado com os seus dedos ao ajustar o punho auxiliar.

A posição do punho auxiliar pode ser ajustada progressivamente à sua altura.

Quando a escova para ervas daninhas sem fios estiver corretamente ajustada à sua altura, a sua postura será direita e a escova para ervas daninhas tocará na superfície a limpar na posição de trabalho.

1. Puxe a alavanca ⑧.
2. Incline o punho auxiliar ⑦ para a posição pretendida.
3. Solte novamente a alavanca ⑧ até esta bloquear.

3.5 Ajustar o comprimento do eixo [Fig. O6]

PERIGO!
Risco de ferimentos
Quando o eixo está totalmente recolhido (posição de transporte), o punho encontra-se demasiado perto das escovas.
→ Ligue a escova para ervas daninhas sem fios apenas com o eixo estendido.

O comprimento do eixo pode ser continuamente ajustado à altura do corpo.

1. Solte a manga de aperto ⑨.
2. Puxe o eixo ⑩ para fora até atingir o comprimento pretendido.
3. Aperte novamente a manga de aperto ⑨.

3.6 Arranque/paragem da escova para ervas daninhas sem fios [Fig. O1/O5/O7]

PERIGO!
Risco de morte
Se danificar os cabos que não sejam imediatamente visíveis durante a utilização do produto, tal pode resultar em ferimentos ou morte.
→ Verifique se há cabos escondidos na área de trabalho antes de utilizar o produto. Se necessário, remova-os.
→ Mantenha as pessoas afastadas.
→ Utilize calçado de segurança.

PERIGO!
Risco de ferimentos
Se o produto não parar quando a alavanca de arranque é libertada, poderão ocorrer ferimentos.
→ Não contorne os dispositivos de segurança ou interrutores. Por exemplo, não prenda a alavanca de arranque ao punho.

PERIGO!
Risco de ferimentos
Se o produto for utilizado sem uma proteção de segurança, o utilizador e as restantes pessoas podem sofrer ferimentos devido à projeção de peças.
→ Utilize o produto apenas quando a proteção de segurança estiver instalada.
→ Utilize óculos de segurança.
→ Mantenha as pessoas afastadas.

PERIGO!
Risco de ferimentos
O ruído de funcionamento do produto durante a utilização pode causar lesões auditivas.
→ Utilize protetores acústicos quando utilizar o produto.

3.6.1 Ligar a escova para ervas daninhas

1. Verifique se existem pedras pequenas nas escovas de juntas antes de ligar. Se existirem, remova-as.
2. Insira a bateria Ⓑ no suporte da bateria Ⓓ até engatar.
3. Coloque a escova para ervas daninhas sem fios em posição paralela à roda de guia e escove a junta a ser limpa. Segure a escova para ervas daninhas sem fios no ângulo de trabalho e certifique-se de que o rebordo de borracha na cobertura de proteção está ligeiramente acima do solo.
4. Prima o bloqueio de segurança ⑪ com um dedo e segure a escova para ervas daninhas sem fios com uma mão no punho ⑥ e a outra no punho auxiliar ⑦.
5. Puxe a alavanca de arranque ⑫ em direção ao punho ⑥.

   A escova para ervas daninhas sem fios é ligada e o indicador de estado de carga da bateria Ⓟ acende-se durante 5 segundos.

3.6.2 Parar a escova para ervas daninhas

1. Solte a alavanca de arranque ⑫.

   A escova para ervas daninhas sem fios para.
2. Prima o botão de desengate Ⓐ e retire a bateria Ⓑ do respetivo suporte Ⓓ.

3.7 Ajustar a velocidade de rotação da escova para ervas daninhas [Fig. O7]

Pode ajustar, de forma variável, a velocidade de rotação da escova para ervas daninhas entre um **mínimo de 700** e um **máximo de 1800 RPM**.
→ Rode o regulador de potência ⑬ para a posição pretendida.

4. MANUTENÇÃO

PERIGO!
Risco de ferimentos
Se o produto se ligar acidentalmente, a escova para ervas daninhas pode causar ferimentos.
→ Remova a bateria antes de efetuar a manutenção do produto.
→ Não toque nas peças móveis.

4.1 Limpar a escova para ervas daninhas [Fig. M1]

PERIGO!
Risco de ferimentos e danos materiais
A limpeza incorreta do produto pode causar ferimentos e danificar o produto.
→ Não limpe o produto com água ou com um jato de água (especialmente um jato de água de alta pressão).
→ Não utilize produtos químicos, incluindo gasolina ou solventes, para limpar o produto. Algumas destas substâncias podem destruir peças de plástico importantes.

As aberturas de ventilação devem ser mantidas limpas.

1. Utilize um pano húmido para limpar a escova para ervas daninhas sem fios.
2. Utilize uma escova macia para limpar as aberturas de ventilação ⑭. Não utilize uma chave de parafusos.
3. Limpe todas as peças móveis após cada utilização.

4.2 Substituir a escova

Se o alojamento da escova para ervas daninhas sem fios tocar no solo durante a limpeza das juntas devido a desgaste, a escova tem de ser substituída.
→ Substitua a escova (consulte “2.2 Substituir a escova [Fig. A1]”).

4.3 Limpar a bateria e o carregador de bateria

PERIGO!
Risco de ferimentos
Inserir a bateria pode resultar no entalamento dos dedos.
→ Tenha cuidado com os seus dedos.

A superfície e os contactos da bateria e do respetivo carregador têm de estar limpos e secos antes de ligar a bateria ao carregador.
→ Não utilize água corrente.

4.3.1 Limpar a bateria

Não utilize substâncias químicas para limpar a bateria.
→ Utilize uma escova macia, limpa e seca para limpar as ranhuras de ventilação e os contactos da bateria periodicamente.

4.3.2 Limpar o carregador de bateria

→ Utilize um pano macio e seco para limpar os contactos e as peças de plástico.

5. ARMAZENAMENTO

5.1 Desativação

O produto deve ser armazenado fora do alcance das crianças.

1. Após a utilização, permita que a bateria arrefeça antes de a carregar ou guardar.
2. Remova a bateria.
3. Carregue a bateria.
4. Limpe a escova para ervas daninhas, a bateria e o respetivo carregador (consulte 4. MANUTENÇÃO).
5. Armazene a escova para ervas daninhas, a bateria e o respetivo carregador num local seco, fechado e protegido do gelo.
6. Não armazene a escova para ervas daninhas numa posição vertical.

   Isto evita a deformação da escova.

6. RESOLUÇÃO DE PROBLEMAS

PERIGO!
Risco de ferimentos
Se o produto se ligar acidentalmente, a escova para ervas daninhas pode causar ferimentos.
→ Remova a bateria antes de efetuar a manutenção do produto.
→ Não toque nas peças móveis.

Problema	Causa possível	Solução
A escova para ervas daninhas está bloqueada.	Uma obstrução está a bloquear a escova para ervas daninhas.	→ Remova a obstrução.
A cobertura de proteção ⑤ está danificada.	A cobertura de proteção ⑤ tem fissuras ou buracos.	→ Substitua a cobertura de proteção ⑤. → Para tal, contacte a assistência GARDENA.
A escova para ervas daninhas não limpa corretamente ou está a vibrar.	A escova para ervas daninhas está gasta.	→ Substitua a escova para ervas daninhas.
A escova para ervas daninhas não para.	A alavanca de arranque está encravada.	→ Remova a bateria e desaperte a alavanca de arranque.
A escova para ervas daninhas não liga nem para. ***O LED Ⓛ1 pisca a verde [Fig. O4].***	A bateria está descarregada.	→ Carregue a bateria.
A escova para ervas daninhas não liga nem para. ***O LED de erro Ⓦp acende-se a vermelho [Fig. O4].***	A temperatura da bateria está fora do intervalo permitido.	→ Aguarde até que a temperatura da bateria esteja novamente entre 0 °C e +45 °C.
	Existem gotas de água ou humidade entre os contactos da bateria.	→ Utilize um pano seco para remover as gotas de água ou a humidade.
	Uma obstrução está a bloquear o motor.	→ Remova a obstrução.
A escova para ervas daninhas não liga nem para. ***O LED de erro Ⓦp pisca a vermelho [Fig. O4].***	O produto está danificado.	→ Contacte a assistência GARDENA.
A escova para ervas daninhas não liga nem para. ***O LED de erro Ⓦp não está aceso [Fig. O4].***	A bateria não está totalmente inserida no suporte da bateria.	→ Insira totalmente a bateria no suporte da bateria até engatar.
	A bateria está danificada.	→ Substitua a bateria.
	O produto está danificado.	→ Contacte a assistência GARDENA.
Não é possível efetuar o ciclo de carregamento. ***O indicador de carga da bateria Ⓛc acende-se continuamente a verde.***	A bateria não está (corretamente) ligada.	→ Ligue a bateria ao carregador de bateria corretamente.
	Os contactos da bateria estão sujos.	→ Limpe os contactos da bateria (por ex., ligando e desligando a bateria várias vezes). → Se necessário, substitua a bateria.
	A temperatura da bateria está fora do intervalo permitido.	→ Aguarde até que a temperatura da bateria esteja novamente entre 0 °C e +45 °C.
	A bateria está danificada.	→ Substitua a bateria.
Não é possível efetuar o ciclo de carregamento. ***O indicador de carga da bateria Ⓛc não se acende.***	A ficha de alimentação do carregador de bateria não está ligada corretamente.	→ Introduza totalmente a ficha de rede elétrica na tomada de alimentação.
	A tomada de alimentação, o cabo de alimentação ou o carregador de bateria estão danificados.	→ Verifique a tensão da rede elétrica. Se necessário, mande verificar o carregador de bateria por um concessionário autorizado ou pela Assistência GARDENA.

Nota:
As reparações só podem ser efetuadas pelos centros de assistência GARDENA ou por distribuidores especializados aprovados pela GARDENA.
→ Contacte o centro de assistência GARDENA em caso de outras avarias (consulte o verso).

7. ESPECIFICAÇÕES TÉCNICAS

Escova para ervas daninhas sem fios	Unidade	Valor (n.º de ref.ª 14820)
Velocidade de escovagem (mín./máx.)	RPM	700 – 1800
Diâmetro da escova em fio de aço	mm	110
Peso (sem bateria)	kg	2,2
Nível de pressão sonora L_{PA} 1) **Incerteza k_{PA}**	dB	67 3
Nível de potência sonora L_{WA} 2) **medido/garantido**	dB(A)	87 / 90
Vibração da mão/braço a_{vhw} 1) **Incerteza k_{vhw}**	m/s²	≤ 2,5 1,5

Métodos de medição em conformidade com as normas:
1) EN 62841-4-4; 2) RL 2000/14/CE, S.I. 2001 N.º 1701

Nota: o valor de emissão de vibrações especificado foi medido de acordo com um método de teste padrão e pode ser utilizado para a comparação de uma ferramenta elétrica com outra. Este valor também pode ser utilizado para uma avaliação preliminar da exposição. O valor de emissão de vibrações pode variar durante a utilização efetiva da ferramenta elétrica, consoante a forma como a ferramenta é utilizada. Como medida de segurança, não deve utilizar a máquina ininterruptamente durante mais de uma hora.

Bateria do sistema	Unidade	Valor (PBA 18V 2,0Ah W-B)
Tensão da bateria	V (DC)	18
Capacidade da bateria	Ah	2,0
Quantidade de células (de iões de lítio)		5
Carregadores adequados para baterias POWER FOR ALL System		AL 1810 CV / AL 1815 CV / AL 18V-20 / AL 1830 CV / AL 1880 CV / AL 18V-44

Carregador da bateria	Unidade	Valor (AL 1810 CV)	Valor (AL 18V-20)
Tensão de rede	V (AC)	220 – 240	220 – 240
Frequência de rede	Hz	50 – 60	50 – 60
Potência nominal	W	26	50
Tensão de carregamento da bateria	V (DC)	18	18
Corrente de carga máx. Bateria	mA	1000	2000
Tempo de carregamento da bateria (aprox.)			
PBA 18V 2,0Ah W-B	min.	124	64
PBA 18V 2,5Ah W-B	min.	154	79
PBA 18V 4,0Ah W-C	min.	244	124
Temperatura permitida da bateria durante o carregamento	°C	0 – 45	0 – 45
Peso	g	170	210
Classe de proteção		⧈ / II	⧈ / II
Baterias adequadas POWER FOR ALL System		PBA 18V	PBA 18V

8. ACESSÓRIOS/PEÇAS SOBRESSELENTES

Escova para ervas daninhas em fio de aço GARDENA	Como substituição de uma escova de juntas em fio de aço gasta.	**N.º de ref.ª 14821**
Escova para ervas daninhas em nylon GARDENA	Como substituição de uma escova de juntas em nylon gasta.	**N.º de ref.ª 14822**
Bateria do sistema GARDENA P4A PBA 18 V/45 P4A PBA 18 V/72	Bateria para tempo de funcionamento adicional ou para substituição.	**N.º de ref.ª 14903 N.º de ref.ª 14905**
Carregador rápido de bateria GARDENA AL 1830 CV P4A	Para carregamento rápido de baterias do sistema POWER FOR ALL PBA 18 V..W-..	**N.º de ref.ª 14901**

9. GARANTIA/ASSISTÊNCIA TÉCNICA

As informações de contato atuais de nosso departamento de serviços podem ser encontradas on-line: www.gardena.com/contact

Observação:

Se adquirir um produto GARDENA num país que não seja membro da União Europeia e existir uma nota (icon) referente à garantia do fabricante GARDENA impressa na embalagem do produto, aplica-se o seguinte: Para fazer quaisquer reclamações em relação à garantia, basta fornecer o comprovante de compra do produto que especifica o horário e o local de compra e o item adquirido. O registro on-line não é necessário para compras fora da União Europeia. A garantia do fabricante está sujeita às condições de garantia disponíveis em www.gardena.com/warranty

10. ELIMINAÇÃO

10.1. Eliminação do produto

O símbolo significa que o produto não é um resíduo doméstico. Recicle-o através do sistema de recolha local para equipamentos elétricos e eletrónicos.

Isto contribui para uma gestão adequada dos resíduos no final da vida útil. Contacte as autoridades locais, os serviços de resíduos domésticos, o seu distribuidor com assistência técnica GARDENA ou o seu revendedor para obter informações. A eliminação incorreta pode ter potenciais efeitos negativos no ambiente e na saúde humana, devido à potencial presença de substâncias perigosas.

10.2. Eliminação da bateria

A bateria contém células de iões de lítio que não devem ser eliminadas com o lixo doméstico no final da sua vida útil.

Li-ion

Certifique-se de que os contactos da célula de iões de lítio não provocam curto-circuito colocando fita sobre os mesmos. Elimine as células de iões de lítio corretamente no ponto de recolha de reciclagem local ou através do mesmo.

ko 배터리 잡초 브러시 EasyWeed 1800/18V P4A

설명서 원문 번역입니다.

1. 안전 경고 27
2. 조립 29
3. 작동 29
4. 유지 보수 31
5. 보관 31
6. 고장 수리 31
7. 기술 정보 32
8. 액세서리/예비 부품 32
9. 보증/서비스 32
10. 폐기 32

1. 안전 경고

1.1 제품의 기호

→ 사용자 설명서를 자세히 읽으십시오.

→ 청력 보호대와 보안경을 착용하십시오.

→ 제품이 비에 노출되지 않도록 하십시오.

→ 가까이에 사람을 두지 마십시오.

→ 튀는 부품에 주의하십시오.

→ 청소 또는 유지보수 전에 배터리를 분리하십시오.

→ 안전 신발을 착용하십시오.

→ 날카로운 브러시가 있는지 주의하십시오. 브러시는 전원을 끈 후에도 계속 작동합니다.

1.2 일반 안전 경고

1.2.1 일반 장비 안전 경고

경고!

이 장비와 함께 제공된 모든 안전 경고, 지침, 그림 및 사양을 읽으십시오.

아래 나열된 지침을 따르지 않으면 전기 쇼크, 화재 및/또는 심각한 부상이 발생할 수 있습니다.

나중에도 참조할 수 있도록 모든 경고와 지시 사항을 보관하십시오.

안전 경고에서 사용된 „장비"라는 용어는 주전원으로 작동하는(유선) 장비와 배터리로 작동하는(무선) 장비를 말합니다.

1) 작업 영역의 안전

a) 작업 영역을 깨끗하고 밝게 유지합니다. *어수선하거나 어두운 곳에서 사고가 발생합니다.*

b) 장비를 가연성 액체나 가스 또는 먼지 등이 있는 폭발 가능한 지역에서 작동시키지 마십시오. *장비는 먼지나 증기에 점화시킬 수 있는 불꽃을 발생시킵니다.*

c)장비를 조작할 때에는 아이들과 구경꾼들이 멀리 떨어지게 하십시오. *방심할 경우 통제력을 잃을 수 있습니다.*

2) 전기적 안전

a) 장비 플러그는 소켓에 맞아야 합니다. 플러그를 어떠한 경우에도 개조하지 마십시오. 접지시킨 장비에 대해서는 어댑터 플러그를 사용하지 마십시오. *개조하지 않은 플러그 및 꼭 맞는 소켓을 사용하면 전기 감전의 위험을 줄일 수 있습니다.*

b) 파이프, 라디에이터, 전자레인지, 냉장고 등과 같이 접지된 표면에 신체를 접촉시키지 마십시오. *접촉하는 경우에는 전기 감전 위험이 증대됩니다.*

c) 장비가 비나 습기에 노출되지 않도록 하십시오. *장비에 물이 유입되면 전기 감전의 위험이 증대됩니다.*

d) 코드를 무리하게 당기지 마십시오. 절대로 코드를 당겨서 장비를 운반하거나 끌어당기거나 플러그를 빼지 마십시오. 코드를 열, 오일, 날카로운 모서리나 움직이는 부품에서 멀리하십시오.
코드가 손상되거나 엉키는 경우 전기 감전의 위험이 증대됩니다.

e) 장비를 실외에서 작동하는 경우 실외용으로 적합한 연장 코드를 사용하십시오. *실외용으로 적합한 코드를 사용하면 감전의 위험이 줄어듭니다.*

f) 어쩔 수 없이 습한 장소에서 장비를 작동해야 하는 경우에는 누전 차단기(RCD)로 보호되는 전원 공급 장치를 사용하십시오. *누전 차단기(RCD)를 사용하면 감전의 위험이 줄어듭니다.*

3) 개인 안전

a) 장비를 조작할 때에는 방심하지 말고 작업에 주의하며 상식에 어긋난 행동을 하지 마십시오. 피곤하거나 약물, 알코올 또는 의약품의 효과가 나타나는 동안에는 장비를 사용하지 마십시오. *장비를 조작하는 동안 한순간의 방심이 심각한 인명 사고를 일으킬 수 있습니다.*

b) 개인 안전 장비를 이용하십시오. 항상 시각 보호 장구를 착용합니다. *적절한 작업 조건을 위해 사용되는 먼지 차단 마스크, 미끄럼 방지 안전화, 안전모 또는 청각 보호 장구 등과 같은 보호 장비는 부상의 위험을 줄여줍니다.*

c) 엔진에 실수로 시동이 걸리지 않도록 하십시오. 장비에 전원 및/또는 배터리 팩을 연결하거나, 장비를 들어 올리거나 운반하기 전에 스위치가 오프(OFF) 위치에 있는지 확인하십시오. *스위치 위에 손가락을 올려놓고 전동 공구를 운반하거나 스위치가 켜져 있는 전동 공구에 전기를 흐르게 할 경우 사고를 일으키게 됩니다.*

d) 장비의 전원을 켜기 전에 조정 키나 렌치를 제거합니다. *장비의 회전하는 부품에 부착된 렌치나 키는 인명 사고를 일으킬 수 있습니다.*

e) 몸을 무리하게 앞으로 뻗지 마십시오. 항상 발 딛는 곳에 적절한 균형을 유지하십시오. *이렇게 하면 예상치 못한 상황에서 장비를 더 잘 제어할 수 있습니다.*

f) 적절한 복장을 갖추십시오. 헐거운 옷이나 장신구를 착용하지 마십시오. 머리카락, 의복은 움직이는 부품에서 멀리 떨어지게 하십시오. *헐거운 의복, 장신구나 긴 머리카락이 움직이는 부품에 끼일 수 있습니다.*

g) 먼지 추출 및 집진 설비를 연결하기 위해 제공된 장비의 경우 연결 상태와 제대로 사용되고 있는지 여부를 확인하십시오. *집진 설비를 사용할 경우 먼지와 관련된 위험을 줄일 수 있습니다.*

h) 장비의 빈번한 사용으로 인해 익숙해짐으로써 무사 안일주의에 빠지거나 장비 안전 원칙을 무시하지 않도록 하십시오. *부주의한 작동으로 인해 1초 이내에도 심각한 상처를 입을 수 있습니다.*

4) 장비 사용과 주의 사항

a) 장비를 강제로 사용하지 마십시오. 용도에 맞는 올바른 장비를 사용하십시오. *올바른 장비는 설계된 속도로 사용할 때 더 안전하고 훌륭하게 작업을 수행합니다.*

b) 스위치로 장비를 켜고 끄지 못할 경우에는 장비를 사용하지 마십시오. *스위치로 조작이 불가능한 장비는 위험하며 수리해야 합니다.*

c) 조절, 부속품 교환 또는 장비 보관 전에 전원에서 플러그를 분리하거나 배터리 팩을 탈착 가능한 경우 장비에서 제거하십시오. *그러한 안전 예방 조치는 장비에 실수로 시동을 거는 위험을 줄여줍니다.*

d) 아이들의 손이 닿지 않는 곳에 장비를 보관하고 장비나 이 지침에 대해 잘 모르는 사람이 장비를 작동하지 못하도록 하십시오. *장비가 훈련되지 않은 사용자의 손에 들어갈 경우 위험합니다.*

e) 장비 및 부속품을 정비합니다. 움직이는 부품의 오정렬이나 바인딩, 부품의 파손 및 기타 장비의 작동에 영향을 줄 수 있는 상태를 점검하십시오. 장비가 손상된 경우 사용하기 전에 수리하십시오. *장비의 유지 보수가 불량한 경우 많은 사고가 발생할 수 있습니다.*

f) 장비는 날카롭고 청결하게 관리합니다. *날카로운 절단 날을 갖추도록 제대로 관리된 절단 공구는 고착될 가능성이 적고 제어하기가 쉽습니다.*

g) 작업 조건 및 수행해야 할 작업을 고려하면서 이 지시 사항에 따라 장비, 액세서리 및 장비 바이트 등을 사용하십시오. *그러한 목적과 다른 작업에 장비를 사용할 경우 위험한 상황이 발생할 수 있습니다.*

h) 핸들과 손잡이 부분을 건조하고 깨끗하며 오일과 그리스가 없도록 유지하십시오. *핸들과 손잡이 부분이 미끄러우면 예상치 못한 상황에서 장비를 안전하게 취급하고 제어할 수 없습니다.*

5) 배터리 도구 사용 및 주의 사항

a) 제조업체에서 지정한 충전기로만 충전하십시오. *지정된 배터리 팩 유형에 적합하도록 설계된 충전기에 다른 유형의 배터리 팩을 사용하면 화재의 위험이 있을 수 있습니다.*

b) 장비에는 특별히 지정된 배터리 팩만 사용하십시오. *다른 유형의 배터리 팩을 사용하면 상해 및 화재의 위험이 있을 수 있습니다.*

c) 단자의 단락을 야기할 수 있으므로 배터리 팩을 사용하지 않을 때는 클립, 동전, 열쇠, 못, 나사 등 각종 금속 물체로부터 멀리하십시오. *배터리 단자가 단락되면 화상 또는 화재를 일으킬 수 있습니다.*

d) 너무 심하게 사용하면 배터리에서 배터리액이 누수될 수 있으므로 신체에 닿지 않게 하십시오. 만일 실수로 신체에 닿은 경우 물로 세척하십시오. 만일 배터리액이 눈에 닿은 경우 추가로 의료적인 도움을 받으십시오. *배터리에서 누수된 배터리액은 자극 또는 화상을 일으킬 수 있습니다.*

e) 손상되거나 개조된 배터리 팩 또는 장비를 사용하지 마십시오. *손상되거나 개조된 배터리는 화재, 폭발 및 부상의 위험이 있는 예측할 수 없는 동작을 할 수 있습니다.*

f) 배터리 팩 또는 장비를 불이나 과도한 온도에 노출시키지 마십시오. *불에 노출되거나 130℃ 이상의 온도에 노출되면 폭발할 수 있습니다.*

g) 모든 충전 지침에 따라 지침에 지정된 온도 범위 외에서 배터리 팩 또는 장비를 충전하지 마십시오. *부적절하게 충전하거나 명시된 온도 범위를 벗어나면 배터리를 손상시킬 수 있으며 화재의 위험이 높아집니다.*

6) 서비스

a) 정품 교체 부품만을 사용하는 유자격 수리 기술자에게만 수리를 맡기십시오. *이렇게 하면 장비의 안전을 확실히 관리할 수 있습니다.*

b) 손상된 배터리 팩은 수리하지 마십시오. *배터리 팩에 대한 서비스는 제조업체 또는 공인 서비스 제공업체만 수행해야 합니다.*

1.2.2 잡초 브러시 안전 지침

→ 지침을 주의 깊게 읽으십시오. 제품의 제어 및 올바른 사용법을 숙지하십시오.
→ 이 지침에 익숙하지 않은 어린이나 사람이 잡초 브러시를 사용하지 않도록 하십시오. 현지 규정에 따라 사용자의 연령이 제한될 수 있습니다.
→ 사람, 특히 어린이 또는 반려동물이 근처에 있는 동안에는 잡초 브러시를 사용하지 마십시오.
→ 인명이나 재산상 발생할 수 있는 사고 또는 위험에 대한 책임이 작업자 또는 사용자에게 있음을 기억하십시오.
→ 잡초 브러시를 작동할 때는 항상 청력 보호 장구와 보안경, 튼튼한 신발 및 긴 바지를 착용하십시오.
→ 잡초 브러시를 사용할 지역을 철저히 확인하고 돌, 막대, 전선, 뼈 및 기타 이물질을 모두 제거하십시오.
→ 사용하기 전에 항상 제품을 육안으로 검사하여 잡초 브러시가 마모되거나 손상되지 않았는지 확인하십시오. 균형을 유지하기 위해 마모되거나 손상된 잡초 브러시는 세트로 교체하십시오.
→ 제조업체에서 권장하는 예비 부품과 액세서리만 사용하십시오.
→ 조명이 양호할 때만 잡초 브러시를 사용하십시오.
→ 항상 경사면에 발을 디디고 있는지 확인하십시오.
→ 잡초 브러시를 사용하는 동안에는 절대 달리지 마십시오.
→ 잡초 브러시를 사용자 쪽으로 당길 때는 각별히 주의하십시오.
→ 풀이 아닌 표면을 지나가거나 잡초 브러시를 운반하기 전에 잡초 브러시가 멈췄는지 확인하십시오.
→ 올바르게 장착되고 손상되지 않은 안전 가드가 있을 때만 제품을 사용하십시오.
→ 모터 조절기 설정을 변경하거나 모터를 과속하지 마십시오.
→ 지침에 따라 조심스럽게 잡초 브러시의 시동을 걸고 발에서 떨어지게 하십시오.
→ 주변 사람이 앞에 서 있을 때 잡초 브러시의 시동을 걸지 마십시오.
→ 회전하는 부품 근처 또는 아래에 손과 발을 두지 마십시오.
→ 다음과 같은 경우에는 항상 모터의 전원을 끄고 전원 콘센트에서 플러그를 뽑으십시오.
- 잡초 브러시에 걸린 부분 제거
- 잡초 브러시 검사, 청소 또는 작업
- 잡초 브러시가 이물질에 부딪힌 후 검사 및 수리
- 비정상적인 진동이 발생하는 경우 잡초 브러시 검사

→ 풀리거나 느슨해지지 않도록 모든 나사를 정기적으로 조입니다.
→ 화재 위험을 줄이려면 잡초 브러시에 풀이나 잎, 과도한 기름기가 묻지 않도록 하십시오.
→ 마모되거나 손상된 부품을 교체합니다.
→ 능숙하지 않은 경우 잡초 브러시를 수리하려고 시도하지 마십시오.

1.3 추가 안전 경고

1.3.1 고유 용도

GARDENA 무선 잡초 브러시는 개인 정원 및 공영 정원의 포장 슬래브와 패널 사이의 연결부 잡초를 제거하는 데 사용됩니다.
이 제품은 연속 작동(전문 작업)에 적합하지 않습니다.

1.3.2 배터리 및 배터리 충전기 안전 경고

→ **안전 경고 및 지침을 모두 읽어 보십시오 .** 경고 및 지침을 따르지 않을 경우 전기 감전 , 화재 등으로 인해 중상을 입을 수 있습니다 .

→ **이 지침을 안전한 장소에 보관하십시오 .** 배터리 충전기의 모든 기능에 익숙하고 이러한 기능을 제한 없이 수행할 수 있거나 적절한 지침을 받은 경우에만 배터리 충전기를 사용하십시오 .

→ **폭발성 대기에서 제품을 사용하지 마십시오 .**

→ **사용 , 청소 및 유지보수 중에는 아이를 특히 주의하십시오 .** 이는 어린이가 배터리 충전기를 가지고 놀지 않도록 하기 위함입니다 .

→ **용량이 1.5Ah 이상 (배터리 셀 5 개 이상) 인 POWER FOR ALL 시스템 유형 PBA 18V 의 리튬 이온 배터리만 충전하십시오 . 배터리 전압은 배터리 충전기의 배터리 충전 전압과 일치해야 합니다 . 일회용 배터리는 충전하지 마십시오 .** 그렇지 않으면 화재 및 폭발의 위험이 있습니다 .

→ **배터리 충전기는 밀폐된 실내에서만 사용하고 습기가 닿지 않도록 하십시오 .** 배터리 충전기에 물이 스며들면 감전의 위험이 높아집니다 .

→ **배터리 충전기를 깨끗하게 유지하십시오 .** 먼지는 감전의 위험이 있습니다 .

→ **사용하기 전에 항상 케이블 및 플러그를 포함해 배터리 충전기를 확인하십시오 . 손상된 부분이 발견되면 배터리 충전기를 사용하지 마십시오 . 배터리 충전기를 직접 열지 마십시오 . 수리 작업은 정품 예비 부품만 사용하여 자격을 갖춘 담당자만 수행해야 합니다 .** 손상된 배터리 충전기 , 케이블 및 플러그는 감전의 위험을 증가시킵니다 .

→ **배터리 충전기를 가연성 표면 (예 : 종이 , 직물 등) 이나 가연성 환경에서 작동하지 마십시오 .** 충전하는 동안 배터리 충전기가 가열되므로 화재의 위험이 있습니다 .

→ **연결 케이블을 교체해야 하는 경우 안전상의 위험을 피하기 위해 GARDENA 또는 GARDENA 전동 공구 공인 서비스 센터에서 이 작업을 수행하십시오 .**

→ **해당 안전 경고는 POWER FOR ALL 시스템의 18V 리튬 이온 배터리에만 적용됩니다 .**

→ **배터리 충전기 통풍구 (있는 경우) 를 덮지 마십시오 .** 그렇지 않으면 배터리 충전기가 과열되어 더 이상 제대로 작동하지 않을 수 있습니다 .

GAR_14820-56.960.02_2026-01-16.indd 28 16.01.26 10:19

→ **제조업체에서 권장하는 배터리 충전기로만 배터리를 충전하십시오 .** 한 종류의 배터리에 적합한 배터리 충전기를 다른 배터리와 함께 사용할 경우 화재의 위험이 있습니다 .

→ **배터리가 손상되거나 부적절하게 사용되는 경우에도 증기가 새어 나올 수 있습니다 . 해당 구역의 환기가 잘 되는지 확인하고 부작용이 발생할 경우 의사의 진료를 받으십시오 .** 증기가 호흡기를 자극할 수 있습니다 .

→ **배터리에 결함이 있으면 액체가 누출되어 인접한 물체가 젖을 수 있습니다 . 영향을 받는 부품을 확인하십시오 .** 필요한 경우 청소하거나 교체하십시오 .

→ **잘못 사용하거나 배터리가 손상된 경우 가연성 액체가 배터리에서 새어 나올 수 있으므로 접촉을 피하십시오 . 만일 실수로 신체에 닿은 경우 물로 세척하십시오 . 액체가 눈에 들어간 경우 추가로 의사의 진료를 받으십시오 .** 배터리에서 누수된 배터리액은 자극 또는 화상을 일으킬 수 있습니다 .

→ **POWER FOR ALL 시스템 파트너 제품의 전원에만 배터리를 사용하십시오 .**POWER FOR ALL 이 표시된 18V 배터리의 전원은 모든 18V POWER FOR ALL 시스템 파트너 제품을 포함한 다음 제품과 완벽하게 호환됩니다 .

→ **제품의 사용자 설명서에 있는 배터리 권장 사항을 준수하십시오 .** 이는 배터리와 제품을 안전하게 작동하고 위험한 과부하로부터 배터리를 보호하는 유일한 방법입니다 .

→ **제조업체에서 권장하는 배터리 충전기나 POWER FOR ALL 시스템 파트너의 배터리 충전기로만 배터리를 충전하십시오 .** 특정 유형의 배터리에 적합한 배터리 충전기는 다른 배터리 (배터리 유형 : PBA 18V 등 / 호환 배터리 충전기 : AI 18 등) 와 사용할 경우 화재의 위험이 있습니다 .

→ **배터리는 부분적으로 충전된 상태로 제공됩니다 .** 배터리의 성능을 최대로 유지하려면 처음 사용하기 전에 배터리 충전기에서 배터리를 완전히 충전하십시오 .

→ **배터리를 어린이의 손이 닿지 않는 곳에 보관하십시오 .**

→ **배터리를 열지 마십시오 .** 단락의 위험이 있습니다 .

→ **배터리 내부 회로를 단락하지 마십시오 . 접촉부의 브리징을 유발할 수 있으므로 배터리를 사용하지 않을 때는 클립 , 동전 , 열쇠 , 못 , 나사 혹은 기타 작은 금속 물체로부터 멀리하십시오 .** 배터리 단자가 단락되면 화상 또는 화재를 일으킬 수 있습니다 .

→ **사용 후 배터리 접촉부가 뜨거울 수 있습니다 .** 배터리를 분리할 때 뜨거운 접촉부에 주의하십시오 .

→ **배터리는 못이나 드라이버와 같은 날카로운 물체 또는 외부의 힘에 의해 손상될 수 있습니다 .** 내부 단락이 발생할 수 있으며 배터리가 타거나 연기가 나거나 폭발하거나 과열될 수 있습니다 .

→ **손상된 배터리는 정비하지 마십시오 .** 모든 배터리 유지 보수는 제조업체 또는 공인 서비스 센터에서만 수행해야 합니다 .

→ **햇빛 , 불 , 먼지 , 물 및 습기에 장시간 노출을 포함하여 열에서 배터리를 보호하십시오 .** 폭발 및 단락의 위험이 있습니다 .

→ **배터리는 –20 °C ~ +50 °C 사이의 주변 온도에서만 작동 및 보관합니다 . 예를 들어 여름에는 배터리를 차에 두지 마십시오 .** 0 °C 미만의 온도에서는 장치에 따라 성능이 저하될 수 있습니다 .

→ **0 °C ~ +35 °C 의 주변 온도에서만 배터리를 충전하십시오 .** 이 온도 범위를 벗어나 충전하면 배터리를 손상시킬 수 있으며 화재의 위험이 높아집니다 .

→ **사용 후에는 배터리를 충전하거나 보관하기 전에 최소 30 분 동안 식히십시오 .**

1.3.3 추가 전기 안전 경고

위험!
심정지 위험
본 제품은 작동 중 전자기장을 발생시킵니다. 이 전자기장은 능동형 또는 수동형 의료용 임플란트(예: 심장박동기)의 기능에 영향을 미쳐 중상 또는 사망을 초래할 수 있습니다.
→ 이 제품을 사용하기 전에 임플란트 제조업체 및 의사와 상의하십시오.
→ 제품을 사용하지 않을 때는 배터리를 분리하십시오.

→ 배터리와 배터리 충전기를 비, 물 또는 젖은 곳에 노출시키지 마십시오.
→ 모터와 배터리가 과열되지 않도록 제품을 과도하게 사용하지 마십시오.
→ 비상시 즉시 배터리를 분리하십시오.

1.3.4 추가적인 개인 안전 경고

위험!
질식 위험
작은 부품은 쉽게 삼킬 수 있습니다. 또한 폴리백이 유아를 질식시킬 위험이 있습니다.
→ 제품을 조립할 때는 어린이의 손이 닿지 않는 곳에 두십시오.

→ 정품 GARDENA 액세서리만 사용하십시오. *부적합한 브러시로 인해 브러시 고장이나 물체가 날아갈 위험이 높아질 수 있습니다.*
→ 안전 가드가 장착된 경우에만 제품을 사용하십시오.
→ 움직이는 부품을 만지지 마십시오.
→ 피로하거나 지칠 정도로 제품을 사용하지 마십시오.
→ 사용하기 전에 항상 짧은 테스트 작동을 수행하여 포장석 또는 패널의 표면에 미칠 수 있는 영향을 점검하십시오.

2. 조립

위험!
부상 위험.
제품이 우발적으로 시동되면 잡초 브러시로 인해 부상을 입을 수 있습니다.
→ 제품 조립 전 배터리를 제품에서 분리합니다.
→ 움직이는 부품을 만지지 마십시오.

2.1 공급 범위

	제14820-20	제14820-55
무선 잡초 브러시	x	x
강선 브러시	x	x
배터리 충전기	x	-
배터리(2Ah)	x	-
사용자 설명서	x	x

잡초 브러시는 사전 조립된 상태로 제공됩니다.

2.2 브러시 교체[그림 A1]

GARDENA 예비 부품은 **GARDENA 대리점** 또는 **GARDENA 서비스**에서 구입할 수 있습니다.

GARDENA 잡초 브러시 2개를 사용할 수 있습니다.

- **GARDENA 강선 잡초 브러시 제 14821:** 저항이 있는 표면 연결부의 심한 오염에 사용합니다.
- **GARDENA 나일론 잡초 브러시 제14822:** 긁히기 쉬운 표면을 부드럽게 청소합니다.

→ 정품 **GARDENA 잡초 브러시**만 사용하십시오.

보호 장갑을 착용하여 잡초 브러시로 인한 부상을 방지하십시오.

1. 육각 렌치(너비 4mm)를 **시계 방향(왼나사)**으로 돌려 육각 소켓 나사 ① 를 풉니다.
2. 와셔 ② 와 육각 소켓 나사 ① 를 잡초 브러시 홀더 ④ 에서 분리합니다.
3. 잡초 브러시 ③ 를 잡초 브러시 홀더 ④ 에서 옆으로 당기고 잡초 브러시 ③ 를 아래쪽으로 잡아당겨 안전 보호대 ⑤ 에서 빼냅니다. 이때 잡초 브러시 홀더 ④ 가 축에 그대로 있는지 확인합니다.
4. 원하는 새 잡초 브러시 ③ 를 아래쪽에서 안전 보호대에 밀어 넣고 ⑤ 잡초 브러시 ③ 를 잡초 브러시 홀더 ④ 에 끼웁니다.
5. 와셔 ② 를 잡초 브러시 홀더 ④ 에 끼웁니다.
6. 육각 소켓 나사 ① 를 잡초 브러시 홀더 ④ 에 삽입합니다.
7. 육각 렌치(너비 4mm)를 **시계 반대 방향(왼나사)**으로 돌려 잡초 브러시 홀더 ④ 에 육각 소켓 나사 ① 를 단단히 조입니다.

3. 작동

위험!
부상 위험.
제품이 우발적으로 시동되면 사람들이 잡초 브러시로 인해 부상을 입을 수 있습니다.
→ 제품 조정 전 배터리를 제품에서 분리합니다.

3.1 배터리 충전[그림 O1/O2/O3]

주의!
재산 피해
전원의 전압이 배터리 충전기 명판의 사양과 일치하지 않으면 배터리 충전기가 손상될 수 있습니다.
→ 주 전압을 점검하십시오.

위험!
부상 위험.
배터리를 삽입 중 손가락이 끼일 수 있습니다.
→ 손가락을 조심하십시오.

스마트 충전 프로세스는 자동으로 배터리의 충전 상태를 감지하고 배터리 온도 및 배터리 전압에 따라 최적의 충전 전류를 사용하여 배터리를 충전합니다. 이렇게 하면 배터리를 보호하고 배터리 충전기에 보관할 때 완전히 충전된 상태로 유지됩니다.

1. 배터리 해제 버튼 Ⓐ 을 누르고 배터리 홀더 Ⓓ 에서 배터리 Ⓑ 를 분리하십시오.
2. 배터리 충전기 Ⓒ 를 전원 콘센트에 연결합니다.
3. 배터리 충전기 Ⓒ 를 배터리 Ⓑ 에 밀어 넣습니다.
   배터리 충전기의 배터리 충전 표시등 Ⓛc 이 녹색으로 깜박이면 배터리가 충전 중인 것입니다.
   배터리 충전기의 배터리 충전 표시등Ⓛc이 녹색으로 계속 켜져 있으면 배터리가 완전히 충전된 것입니다(충전 시간은 "7. 기술 정보"참조).
4. 충전하는 동안 정기적으로 충전 상태를 점검하십시오.
5. 배터리 Ⓑ 가 완전히 충전되면 배터리를 배터리 충전기 Ⓒ 에서 Ⓑ 분리할 수 있습니다.

ko

3.2 알림 표시등 의미

3.2.1 배터리 충전기의 배터리 충전 표시등[그림 O3]

깜박이는 배터리 충전 표시등 Ⓛc	충전 사이클은 배터리 충전 표시등이 Ⓛc 로 깜박입니다. **참고:** 배터리 온도가 허용 충전 온도 범위 내에 있는 경우에만 충전 사이클을 수행할 수 있습니다. 7. 기술 정보항목을 참조하십시오.
배터리 충전 표시등이 계속 켜져 있음 Ⓛc	배터리 충전 표시등 Ⓛc 이 **계속 켜져 있으면** 배터리가 완전히 충전되었거나 배터리 온도가 허용 충전 온도 범위를 벗어나 충전할 수 없음을 나타냅니다. 허용 온도 범위에 도달하는 즉시 배터리가 충전됩니다. 배터리가 삽입되지 않은 경우 배터리 충전 표시등 Ⓛc 이 **계속 켜져 있으면** 주전원 플러그가 전원 콘센트에 삽입되어 배터리 충전기를 사용할 준비가 되었음을 나타냅니다.

3.2.2 제품의 배터리 충전 상태 표시기 Ⓟ [그림 O4/O7]

제품을 시동하면 배터리 충전 상태 표시기 Ⓟ 가 5초간 표시됩니다.

충전 표시등 배터리 상태	배터리 충전 상태
Ⓛ1 , Ⓛ2, Ⓛ3 이 녹색으로 켜짐	67~100% 충전됨
Ⓛ1 및 Ⓛ2 가 녹색으로 켜짐	34~66% 충전됨
Ⓛ1 이 녹색으로 켜짐	11~33% 충전됨
Ⓛ1 이 녹색으로 깜박임	0~10% 충전됨

LED Ⓛ1 가 녹색으로 깜박이면 배터리를 충전해야 합니다.

오류 LED Ⓦp 가 켜지거나 깜박이는 경우 "6. 고장 수리"항목을 참조하십시오.

3.3 작동 위치[그림 O5]

→ 한 손은 손잡이 ⑥ 를, 다른 손은 보조 손잡이 ⑦ 를 잡고 무선 잡초 브러시를 똑바로 세웁니다.

3.4 보조 핸들의 위치 조정[그림 O6]

위험!
부상 위험.
보조 핸들을 조정하면 손가락이 끼일 위험이 있습니다.
→ 보조 핸들을 조정할 때는 손가락에 주의하십시오.

보조 핸들의 위치는 사용자의 높이에 따라 점진적으로 조정할 수 있습니다.

무선 잡초 브러시를 신장에 맞게 조절하면 똑바로 선 자세에서 잡초 브러시가 청소할 표면에 닿아 작업 자세로 청소할 수 있습니다.

1. 레버 ⑧ 를 당깁니다.
2. 보조 핸들 ⑦ 을 원하는 위치로 기울입니다.
3. 레버 ⑧ 가 잠길 때까지 다시 놓습니다.

3.5 축 길이 조절 방법[그림 O6]

위험!
부상 위험.
샤프트가 완전히 뒤로 밀리면(운송 위치) 핸들이 브러시에 너무 가까워집니다.
→ 샤프트를 연장한 상태에서 무선 잡초 브러시를 시동하십시오.

샤프트의 길이는 본체의 높이에 따라 지속적으로 조정할 수 있습니다.

1. 클램핑 슬리브 ⑨ 를 풉니다.
2. 샤프트 ⑩ 를 원하는 길이로 잡아당깁니다.
3. 클램핑 슬리브를 다시 조입니다 ⑨ .

3.6 무선 잡초 브러시 시동/중지[그림 O1/O5/O7]

위험!
사망 위험.
제품을 사용하는 동안 눈에 잘 띄지 않는 케이블이 손상되면 부상 또는 사망의 원인이 될 수 있습니다.
→ 제품을 사용하기 전에 작업 구역에 숨겨진 케이블이 있는지 확인하십시오. 필요한 경우 제거하십시오.
→ 가까이에 사람을 두지 마십시오.
→ 안전 신발을 착용하십시오.

위험!
부상 위험.
시동 레버를 놓았을 때 제품이 멈추지 않으면 부상을 입을 수 있습니다.
→ 안전장치 또는 스위치를 변경하지 마십시오. 예를 들어, 시동 레버를 핸들에 부착하지 마십시오.

위험!
부상 위험.
안전 가드 없이 제품을 사용하면 작업자와 주변인이 튀는 부품으로 인해 부상을 입을 수 있습니다.
→ 안전 가드가 장착된 경우에만 제품을 사용하십시오.
→ 보안경을 착용하십시오.
→ 가까이에 사람을 두지 마십시오.

위험!
부상 위험.
사용 중 제품의 작동 소음은 청력을 손상시킬 수 있습니다.
→ 제품 사용 시 청력 보호 장구를 착용하십시오.

3.6.1 잡초 브러시 시동

1. 시동을 걸기 전에 잡초 브러시에 작은 돌이 있는지 확인하십시오. 있는 경우 제거하십시오.
2. 배터리 Ⓑ 가 맞물릴 때까지 배터리 홀더 Ⓓ 에 삽입합니다.
3. 무선 잡초 브러시를 가이드 휠과 평행하게 놓고 청소할 연결부에 브러시를 대십시오. 무선 잡초 브러시를 작업 각도로 잡고 보호 후드의 고무 립이 지면 바로 위에 있는지 확인하십시오.
4. 한 손가락으로 안전 잠금장치 ⑪ 를 누르고 한 손으로는 손잡이 ⑥ 를, 다른 한 손으로는 보조 손잡이 ⑦ 를 잡습니다.
5. 시동 레버 ⑫ 를 핸들 ⑥ 쪽으로 당깁니다.
   무선 잡초 브러시가 시동되고 배터리 충전 상태 표시등 Ⓟ 이 5초 동안 표시됩니다.

3.6.2 잡초 브러시 중지

1. 시동 레버 ⑫ 를 해제합니다.
   무선 잡초 브러시가 멈춥니다.
2. 배터리 해제 버튼 Ⓐ 을 누르고 배터리 홀더 Ⓓ 에서 배터리 Ⓑ 를 분리하십시오.

3.7 잡초 브러시 회전 속도 조절[그림 O7]

잡초 브러시의 회전 속도를 **최소 700**에서 **최대 1,800RPM**으로 다양하게 조절할 수 있습니다.

→ 전원 조절기 ⑬ 를 원하는 위치로 돌립니다.

4. 유지 보수

위험!
부상 위험.
제품이 우발적으로 시동되면 잡초 브러시로 인해 부상을 입을 수 있습니다.
→ 제품 수리 전 배터리를 제품에서 분리합니다.
→ 움직이는 부품을 만지지 마십시오.

4.1 잡초 브러시 청소[그림 M1]

위험!
부상 및 재산 피해 위험
제품을 제대로 청소하지 않으면 사람이 다치거나 제품이 손상될 수 있습니다.
→ 물이나 워터 젯(특히 고압 워터 젯)을 사용하여 제품을 청소하지 마십시오.
→ 가솔린이나 용제를 포함한 화학 물질을 사용하여 제품을 청소하지 마십시오. 이러한 물질 중 일부는 중요한 플라스틱 부품을 파괴할 수 있습니다.

통풍구는 항상 청결하게 유지해야 합니다.

1. 젖은 천을 사용하여 무선 잡초 브러시를 닦으십시오.
2. 부드러운 브러시를 사용하여 통풍구 ⑭ 를 청소하십시오. 드라이버를 사용하지 마십시오.
3. 사용 후에는 항상 모든 움직이는 부품을 청소하십시오.

4.2 브러시 교체

연결부를 청소하는 동안 무선 잡초 브러시의 외장이 지면에 닿으면 마모되므로 브러시를 교체해야 합니다.
→ 브러시를 교체하십시오(“2.2 브러시 교체[그림 A1]” 참조).

4.3 배터리 및 배터리 충전기 청소

위험!
부상 위험.
배터리를 삽입 중 손가락이 끼일 수 있습니다.
→ 손가락을 조심하십시오.

배터리를 배터리 충전기에 연결하기 전에 배터리 및 배터리 충전기의 표면과 접촉부가 깨끗하고 건조해야 합니다.
→ 흐르는 물은 사용하지 마십시오.

4.3.1 배터리 청소

배터리를 청소할 때 화학 물질을 사용하지 마십시오.
→ 부드럽고 깨끗하며 마른 브러시를 사용하여 통풍구와 배터리 접촉부를 수시로 청소하십시오.

4.3.2 배터리 충전기 청소

→ 부드럽고 마른 천을 사용하여 접촉부와 플라스틱 부품을 청소합니다.

5. 보관

5.1 폐기

제품은 어린이의 손이 닿지 않는 곳에 보관해야 합니다.

1. 사용 후에는 배터리를 충전하거나 보관하기 전에 충분히 식히십시오.
2. 배터리를 분리합니다.
3. 배터리를 충전하십시오.
4. 잡초 브러시, 배터리 및 배터리 충전기를 청소합니다(자세한 내용은 4. 유지 보수참조).
5. 잡초 브러시, 배터리 및 배터리 충전기는 건조하고 밀폐된 동파가 방지되는 장소에 보관하십시오.
6. 잡초 브러시를 바닥에 대고 똑바로 세워 보관하지 마십시오.
   그러면 브러시 변형을 예방할 수 있습니다.

6. 고장 수리

위험!
부상 위험.
제품이 우발적으로 시동되면 잡초 브러시로 인해 부상을 입을 수 있습니다.
→ 제품 수리 전 배터리를 제품에서 분리합니다.
→ 움직이는 부품을 만지지 마십시오.

문제	가능한 원인	해결 방법
잡초 브러시가 막혔습니다.	이물질이 잡초 브러시를 막고 있습니다.	→ 이물질을 제거하십시오.
보호 커버 ⑤ 가 손상되었습니다.	보호 커버 ⑤ 에 균열 또는 구멍이 있습니다.	→ 보호 커버 ⑤ 를 교체합니다. → GARDENA 서비스 센터에 문의하십시오.
잡초 브러시가 제대로 세척되지 않거나 진동이 발생합니다.	잡초 브러시가 마모되었습니다.	→ 잡초 브러시를 교체하십시오.
잡초 브러시가 멈추지 않습니다.	시동 레버가 걸렸습니다.	→ 배터리를 제거하고 시동 레버를 느슨하게 합니다.
잡초 브러시가 시동되지 않거나 멈춥니다. ***LED Ⓛ1 가 녹색으로 깜박입니다[그림 O4].***	배터리가 방전되었습니다.	→ 배터리를 충전하십시오.
잡초 브러시가 시동되지 않거나 멈춥니다. ***오류 LED Ⓦp 가 빨간색으로 켜집니다[그림 O4].***	배터리 온도가 허용 범위를 벗어났습니다.	→ 배터리 온도가 0°C~+45°C가 될 때까지 기다립니다.
	배터리 접점 사이에 물방울 또는 습기가 있습니다.	→ 마른 천을 사용하여 물방울이나 습기를 제거하십시오.
	이물질이 모터를 막고 있습니다.	→ 이물질을 제거하십시오.
잡초 브러시가 시동되지 않거나 멈춥니다. ***오류 LED Ⓦp 가 빨간색으로 깜박입니다[그림 O4].***	제품이 손상되었습니다.	→ GARDENA 서비스 센터에 문의하십시오.
잡초 브러시가 시동되지 않거나 멈춥니다. ***오류 LED Ⓦp 가 켜지지 않습니다[그림 O4].***	배터리가 배터리 홀더에 완전히 삽입되지 않았습니다.	→ 배터리가 맞물릴 때까지 배터리를 배터리 홀더에 완전히 삽입합니다.
	배터리가 손상되었습니다.	→ 배터리를 교체하십시오.
	제품이 손상되었습니다.	→ GARDENA 서비스 센터에 문의하십시오.
충전 사이클을 수행할 수 없습니다. ***배터리 충전 표시등 Ⓛc 이 녹색으로 계속 켜져 있습니다.***	배터리가 (올바르게) 연결되지 않았습니다.	→ 배터리 충전기에 배터리를 올바르게 연결합니다.
	배터리 접촉부가 더럽습니다.	→ 배터리 접촉부를 청소합니다(예: 배터리를 여러 번 연결 및 분리). → 필요한 경우 배터리를 교체합니다.
	배터리 온도가 허용 범위를 벗어났습니다.	→ 배터리 온도가 0°C~+45°C가 될 때까지 기다립니다.
	배터리가 손상되었습니다.	→ 배터리를 교체하십시오.
충전 사이클을 수행할 수 없습니다. ***배터리 충전 표시등Ⓛc 이 켜지지 않습니다.***	배터리 충전기의 전원 플러그가 올바르게 연결되지 않았습니다.	→ 전원 플러그를 전원 콘센트에 완전히 꽂습니다.
	전원 콘센트, 전원 코드 또는 배터리 충전기가 손상되었습니다.	→ 주 전압을 점검하십시오. 필요한 경우 공인 대리점 또는 GARDENA 서비스 센터에서 배터리 충전기를 점검하십시오.

참고:
수리는 GARDENA 서비스 센터 또는 GARDENA에서 승인한 전문 대리점에서만 수행할 수 있습니다.
→ 기타 고장이 발생한 경우 GARDENA 서비스 센터에 문의하십시오 (뒷면 참조).

ko

7. 기술 정보

무선 잡초 브러시	단위	값(제14820)
브러시 속도(최소/최대)	RPM	700 – 1800
강선 브러시의 직경	밀리미터	110
중량(배터리 제외)	킬로그램	2.2
소음 압력 수준 L_{PA} 1) 불확실성 k_{PA}	dB	67 3
음성 출력 소음 수준 L_{WA} 2) 측정/보장	dB(A)	87 / 90
손 팔 진동 a_{vhw} 1) 불확실성 k_{vhw}	m/s^2	≤ 2.5 1.5

다음에 따른 측정 방법: 1) EN 62841-4-4 2) RL 2000/14/EC / S.I. 2001 No.1701

참고: 지정된 진동 방출 값은 표준화된 테스트 방법에 따라 측정되었으며 장비를 서로 비교하는 데 사용할 수 있습니다. 이 값은 예비 노출 평가에도 사용할 수 있습니다. 진동 방출 값은 전동 공구의 실제 사용 중에 공구의 사용 방식에 따라 달라질 수 있습니다. 안전 조치로, 휴식 시간 없이 1시간 이상 기계를 다루면 안 됩니다.

ko

시스템 배터리	단위	값 (PBA 18V 2.0Ah W-B)
배터리 전압	V (DC)	18
배터리 용량	Ah	2.0
셀 수 (리튬 이온)		5
적합한 POWER FOR ALL 시스템 배터리 충전기		AL 1810 CV / AL 1815 CV / AL 18V-20 / AL 1830 CV / AL 1880 CV / AL 18V-44

배터리 충전기	단위	값 (AL 1810 CV)	값 (AL 18V-20)
주전원 전압	V (AC)	220 – 240	220 – 240
주전원 주파수	Hz	50 – 60	50 – 60
정격 전력	W	26	50
배터리 충전 전압	V (DC)	18	18
최대 배터리 충전 전류	mA	1000	2000
배터리 충전 시간 (약) PBA 18V 2.0Ah W-B PBA 18V 2.5Ah W-B PBA 18V 4.0Ah W-C	 최소 최소 최소	 124 154 244	 64 79 124
충전 중 허용 배터리 온도	°C	0 – 45	0 – 45
무게	그램	170	210
보호 등급		⧈ / II	⧈ / II
적합한 POWER FOR ALL 시스템 배터리		PBA 18V	PBA 18V

8. 액세서리/예비 부품

GARDENA 강선 잡초 브러시	마모된 강선 브러시를 대체합니다.	**제14821**
GARDENA 나일론 잡초 브러시	마모된 나일론 브러시를 대체하는 제품입니다.	**제14822**
GARDENA 시스템 배터리 **P4A PBA 18V/45** **P4A PBA 18V/72**	추가 가동 시간 또는 교체를 위한 배터리.	 **제14903** **제14905**
GARDENA 배터리 급속 충전기 AL 1830 CV P4A	모든 시스템 배터리의 전원을 빠르게 충전하려면 PBA 18V..W-...	**제14901**

9. 보증/서비스

당사 서비스 부서의 현재 연락처 정보는 온라인 (www.gardena.com/contact)에서 확인할 수 있습니다.

참고:

유럽 연합 회원국이 아닌 국가에서 GARDENA 제품을 구매하고 제품 포장에 GARDENA 제조업체의 보증에 관한 참고 사항(아이콘)이 인쇄되어 있는 경우 다음 사항이 적용됩니다. 보증에 대한 청구를 하려면 구입 시간 및 장소와 구입 품목을 명시한 제품 구입 증명을 제시하기만 하면 됩니다. 유럽 연합 이외의 지역에서 구매하는 경우에는 온라인 등록이 필요하지 않습니다. 제조업체의 보증에는 www.gardena.com/warranty에서 확인할 수 있는 보증 조건이 적용됩니다.

10. 폐기

10.1 제품 폐기

기호는 제품이 가정용 폐기물이 아님을 의미합니다. 전기 및 전자 장비의 경우 현지 수거 시스템을 통해 재활용하십시오.

이는 올바른 수명 종료 폐기물 관리에 기여합니다. 자세한 내용은 현지 당국, 국내 폐기물 서비스, GARDENA 서비스 대리점 또는 판매점에 문의하십시오. 유해 물질 존재 가능성으로 인해 잘못된 폐기는 환경 및 인간의 건강에 잠재적으로 부정적인 영향을 미칠 수 있습니다.

10.2 배터리 폐기

배터리에는 리튬 이온 전지가 들어 있으며, 수명이 다하면 일반 가정용 쓰레기와 별도로 폐기해야 합니다.

Li-ion

리튬 이온 셀 접점 위에 테이프를 붙여 단락되지 않도록 하십시오.

리튬 이온 전지는 해당 지역의 재활용 수거 센터를 통해 적절하게 폐기하십시오.

zh (cn) 杂草刷
EasyWeed 1800/18V P4A

原版使用说明的译文。

1. 安全警告 33
2. 装配 34
3. 操作 35
4. 维护 36
5. 存放 36
6. 故障检修 36
7. 技术参数 36
8. 附件/备件 37
9. 保修/服务 37
10. 弃置 37

1. 安全警告

1.1 本产品上的符号

→ 请阅读操作手册。

→ 佩戴护耳装置和护目镜。

→ 请勿让本产品淋雨。

→ 与旁观者保持距离。

→ 注意飞出的零件。

→ 在清洁或维护之前取出电池。

→ 穿着安全鞋。

→ 小心锋利的刷子。刷子在关机后会继续运行。

1.2 一般安全警告

1.2.1 一般机器安全警告

警告！
请阅读此机器随附的所有安全警告、说明、图示和技术规格。
如不遵循下列所有说明，可能会导致触电、火灾和/或重伤。

保存所有警告和说明供以后参考。

安全警告中使用的术语“机器”指的是主电源供电（插电）机器和电池供电（充电）机器。

1) 作业区安全

a) 保持作业区洁净明亮。*混乱或黑暗的区域容易引发事故。*

b) 请勿在存在易燃液体、气体或粉尘等易爆炸的环境中操作机器。*机器会产生火花，可能会点燃粉尘或烟气。*

c) 操作机器时请使儿童和旁观者远离。*操作时分心将会无法控制机器。*

2) 电气安全

a) 机器的插头必须与电源插座匹配。切勿以任何方式改造插头。请勿将任何转接插头与接地的机器一起使用。*未经改造的插头和匹配的电源插座将减少触电风险。*

b) 避免将身体与管道、散热器、炉具和冰箱等接地表面接触。*如果身体接地，则会增加遭受触电的风险。*

c) 请勿将机器暴露在雨水或潮湿的环境中。*机器进水会增加触电风险。*

d) 请勿滥用电源线。切勿使用电源线来提携、拖拉机器，也不要通过拉扯电源线来拔下插头。请将电源线远离热源、油液、锋利边缘或活动零件。*损坏或缠绕的电源线会增加触电风险。*

e) 在室外操作机器时，请使用室外专用的延长线。*使用室外专用的电线可降低触电风险。*

f) 如果无法避免在潮湿的地点操作机器，请使用配有漏电保护器 (RCD) 的电源。*使用 RCD 会降低触电风险。*

3) 人身安全

a) 操作机器时，保持警觉、密切注意正在执行的操作并根据常识做出合理判断。请勿在疲倦时或服用药剂、酒精或药物后使用机器。*操作机器时的一时疏忽可能会导致严重的人身伤害。*

b) 使用个人防护装备。始终佩戴护眼装置。*适合在相应条件下使用的防尘面罩、防滑安全鞋、安全帽或听觉保护装备等可减少人身伤害。*

c) 防止本机意外启动。在连接至电源和/或电池组、提起或携带机器之前，确保开关处于关闭位置。*携带电动工具时将手指放在开关上或为已打开开关的电动工具加电会引发事故。*

d) 打开机器开关前，请取下任何调整扳手。*遗留在机器旋转零件上的扳手可能会导致人身伤害。*

e) 请勿伸得过远。时刻注意立足点和身体平衡。*这样在出现意外时可以更好地控制机器。*

f) 恰当穿衣。请勿穿宽松的服装或佩戴珠宝。保持头发和衣服远离活动零件。*宽松的服装、珠宝或长头发可能会绞入活动零件中。*

g) 如果提供了与吸尘和集尘装置连接用的设备，要确保它们连接完好且使用得当。*使用集尘装置可减少因灰尘引起的相关危险。*

h) 在频繁使用机器而熟悉机器后，不要掉以轻心而忽视机器的安全原则。*任何疏忽大意都随时可能造成严重的伤害。*

4) 机器的使用和养护

a) 请勿滥用机器。请针对具体用途使用正确的机器。*使用正确的机器将会更好且更安全地按照设计用途完成作业。*

b) 请勿使用通过开关无法打开和关闭的机器。*无法使用开关进行控制的任何机器都是危险的，必须进行维修。*

c) 在对机器进行任何调整、更换附件或存放机器前，请断开插头与电源的连接和/或取下电池组（如果可拆卸）。*此类预防性安全措施可降低不小心启动机器的风险。*

d) 请将闲置的机器存放在儿童触碰不到的位置，不得允许不熟悉机器或这些说明的人操作机器。*未经培训的用户使用机器是非常危险的事情。*

e) 维护机器和附件。检查是否存在活动零件未对准或卡住、零件损坏以及任何其他可能会影响机器运行的情况。如果机器损坏，请在使用前先对其进行维修。*许多事故均因机器维护不良而造成。*

f) 保持切割工具锋利洁净。*使用维护良好、具有锋利切割边缘的切割工具时出现卡滞情况的风险更低，且更易于控制。*

g) 请按照这些说明使用机器、附件和刀头等，同时考虑工作环境以及要执行的作业。*如果把机器用于非设计用途可能会导致危险。*

h) 保持手柄和握紧面干燥、洁净且无油脂。*手柄和握紧面不可打滑，以确保在意外情况下安全地握持和控制机器。*

5) 电池动力工具的使用和养护

a) 只能使用制造商指定的充电器为电池充电。*如果将适合某一类型电池组的充电器用于为其他类型电池组充电，可能产生失火危险。*

b) 只能将机器与专门指定的电池组配合使用。*使用任何其他类型的电池组可能会产生伤害和失火风险。*

c) 当不使用电池组时，使其远离其他金属物体，例如回形针、硬币、钥匙、钉子、螺钉或其他金属小物品，以免接通电池端子。*电池端子短接到一起可能会引起灼伤或火灾。*

d) 电池在滥用情况下可能喷出液体，避免接触这些液体。如果意外接触，请用水冲净。如果液体接触眼睛，还必须就医。*电池喷出的液体可能会产生刺激或灼伤。*

e) 请勿使用损坏或经过改造的电池组或工具。*损坏或经过改造的电池可能会出现意外情况，导致火灾、爆炸或受伤风险。*

f) 请勿将电池组或工具暴露在火中或温度过高的环境中。*电池暴露在火中或超过 130 °C 的温度中可能会引发爆炸。*

g) 请遵循所有充电说明，请勿在指定的温度范围之外为电池组或工具充电。*充电不正确或在指定温度范围外充电可能会损坏电池，并增大失火风险。*

6) 保养

a) 由具备相应资质的维修人员仅使用相同的替换件保养机器。*这将确保机器的安全。*

b) 切勿维修损坏的电池组。*电池组的维修只能由制造商或经授权的服务提供商执行。*

1.2.2 杂草刷安全说明

→ 请仔细阅读此说明。熟悉产品的控制装置和正确使用方法。
→ 切勿让儿童或不熟悉这些说明的人员使用杂草刷。当地法律可能会对操作员的年龄加以限制。
→ 请勿在附近有人，尤其是有儿童或宠物时操作杂草刷。
→ 切记，操作员或用户有责任避免其他人及其财产遭受意外或危险。
→ 操作杂草刷时，请务必戴好护耳装置和护眼装置，穿上厚实的鞋子和长裤。
→ 彻底检查将使用杂草刷的表面，并清除所有石头、枝条、电线、骨头和其他异物。
→ 使用之前，请务必目视检查产品，以确保杂草刷未磨损或损坏。整套更换磨损或损坏的杂草刷，以保持平衡。
→ 只能使用制造商推荐的备件和附件。
→ 仅在光线良好时使用杂草刷。
→ 在斜坡上一定要站稳。
→ 使用杂草刷时切勿奔跑。
→ 将杂草刷朝向自己拉动时应格外小心。
→ 确保在穿过草地以外的地面之前以及运输时杂草刷已停止运行。
→ 只有在防护装置安装正确且完好无损的条件下，才能使用本产品。

→ 请勿更改电机调速器设置或超速运行电机。
→ 按照说明小心地启动杂草刷，并使其远离双脚。
→ 当旁观者站在杂草刷前时，请勿启动。
→ 切勿将手和脚放在旋转零件附近或下方。
→ 在以下情况下，请务必关闭电机并从电源插座上拔下插头：
- 清除杂草刷上的堵塞物
- 检查、清洁或修理杂草刷
- 在杂草刷撞到异物后进行检查和修理
- 检查除草刷为何出现异常振动定
→ 期拧紧所有螺钉，以避免松动。
→ 为减少火灾危险，应确保杂草刷中没有草、树叶和过多的润滑脂。
→ 更换磨损或损坏的零件。
→ 如果没有能力修理杂草刷，请勿尝试。

1.3 其他安全警告

1.3.1 预期用途

GARDENA 无绳杂草刷用于清除私人花园和私家花园中铺路板和镶板之间接缝处的杂草。

本产品不适合连续操作（专业操作）。

1.3.2 电池和电池充电器的安全警告

→ **请阅读所有安全警告和说明。**如不遵循警告和说明，可能会导致电击、火灾和 / 或严重伤害。
→ **将这些说明存放在安全的地方。**仅当您熟悉电池充电器的所有功能，并能够无限制地使用这些功能或收到相应的使用说明时，才可使用电池充电器。
→ **请勿在爆炸性环境中使用本产品。**
→ **在使用、清洁和维护期间，监督儿童的行为。**这是为了确保儿童不会玩耍电池充电器。
→ **只能给容量为 1.5 Ah 或以上（5 节或更多电芯）的 POWER FOR ALL 系统 PBA 18V 型锂电池充电。电池电压必须与电池充电器的充电电压相匹配。 请勿对一次性电池充电，**否则会有火灾和爆炸的危险。
→ **只能在封闭的房间内使用电池充电器，并使其远离湿气。**电池充电器进水会增加电击的风险。
→ **确保电池充电器洁净。** 污垢会造成触电风险。
→ **使用前，请务必检查电池充电器，包括电缆和插头。如果发现电池充电器有任何损坏，请勿使用。请勿自行打开电池充电器，确保仅由具备相应资质的人员使用原装备件进行所有维修。**损坏的电池充电器、电缆和插头会增加触电风险。
→ **请勿在易燃表面（例如纸张、纺织品等）或易燃环境中操作电池充电器。**电池充电器在充电过程中会发热，因此存在火灾风险。
→ **如果需要更换连接电缆，请让 GARDENA 或授权的 GARDENA 电动工具服务中心进行更换，以防造成安全隐患。**
→ **这些安全警告仅适用于 POWER FOR ALL 系统的 18V 锂电池。**
→ **请勿盖住电池充电器的通风槽（如有）。**否则，电池充电器可能会过热，并且无法再正常工作。
→ **只能使用制造商推荐的电池充电器为电池充电。**如果使用不匹配的电池充电器为电池充电，可能会引发火灾。
→ **如果电池损坏或使用不当，也可能会有蒸气逸出。确保该区域通风良好，如有任何不良反应请就医。** 蒸气可能会刺激呼吸道。
→ **如果电池出现故障，其中的液体可能会泄漏出来，导致相邻的物体变湿。检查受影响的零件。**对其进行清洁或更换（必要时）。
→ **如果电池使用不当或损坏，易燃液体可能会从电池中溢出，避免接触这些液体。如果意外接触，请用水冲净。如果液体进入您的眼睛，请寻求额外的医疗护理。**电池喷出的液体可能会产生刺激或灼伤。
→ **只能在 POWER FOR ALL 系统合作伙伴产品中使用此电池。**带 POWER FOR ALL 标记的 18V 电池与以下产品完全兼容：所有 18V POWER FOR ALL 系统合作伙伴产品。
→ **请遵守产品操作手册中的电池相关建议。**这是安全操作电池和产品并防止电池出现危险过载的唯一方法。
→ **只能使用制造商或 POWER FOR ALL 系统合作伙伴推荐的电池充电器为电池充电。**如果使用不匹配的电池充电器为电池充电，可能会引发火灾（电池类型：PBA 18V 等 / 兼容的电池充电器：AL 18 等）。
→ **电池出厂时充入一部分电。**为确保电池达到最佳性能，请在首次使用前先用充电器为电池充满电。
→ **应将电池放置在儿童接触不到的位置。**
→ **请勿打开电池。**存在短路风险。
→ **请勿使电池短路。不使用电池时，请使其远离可能导致触点桥接的物品，如回形针、硬币、钥匙、钉子、螺钉或其他金属小物品。**电池端子短接到一起可能会引起灼伤或火灾。
→ **电池触点在使用后可能很热。**取下电池时，请小心高温触点。
→ **电池可能会被尖锐物体（如钉子或螺丝刀）或外力损坏。**电池内部可能会发生短路，导致燃烧、冒烟、爆炸或过热。
→ **切勿维修损坏的电池。**只能由制造商或授权的服务中心来执行电池的所有维护工作。
→ **防止电池受热，包括长时间暴露在阳光、火焰、灰尘、水和湿气中。**存在爆炸和短路的风险。
→ **只能在 –20 °C 至 +50 °C 的环境温度下操作和存放电池。例如，不要在夏天将电池留在车内。**温度低于 0 °C 时，其性能可能会降低，具体取决于设备。
→ **只能在 0 °C 至 +35 °C 的环境温度下为电池充电。** 在上述温度范围外充电可能会损坏电池，或增大失火风险。
→ **使用电池后，让电池至少冷却 30 分钟，然后再充电或存放。**

1.3.3 其他电气安全警告

危险！
存在心脏骤停的风险
本产品在运行时会产生电磁场。此电磁场可能会影响有源或无源医疗植入物（例如起搏器）的功能，从而导致严重伤害或死亡。
→ 使用本产品之前，请咨询医生和植入物制造商。
→ 在不使用本产品时，请取出电池。

→ 请勿将电池和电池充电器暴露在雨水、水或潮湿的环境中。
→ 避免过度使用本产品，以避免电机和电池过热。
→ 在紧急情况下，请立即取出电池。

1.3.4 其他人身安全警告

危险！
窒息风险
小零件易被儿童吞咽导致窒息。也存在塑料袋使幼儿窒息的风险。
→ 装配本产品时请远离幼儿。

→ 只能使用 GARDENA 原装附件。*不合适的刷子会导致刷子出现故障或物体飞出的风险增加。*
→ 仅在安装了防护装置的情况下使用本产品。
→ 请勿触摸活动零件。
→ 请勿在疲劳或筋疲力尽时使用本产品。
→ 在使用前，请务必执行一次简短的试运行，以检查是否可能会对铺路石或镶板的表面产生影响。

2. 装配

危险！
受伤风险
如果产品意外启动，杂草刷可能会导致人员受伤。
→ 装配产品前取下电池。
→ 请勿触摸活动零件。

2.1 供货范围

	货号 14820-20	货号 14820-55
无绳杂草刷	x	x
钢丝刷	x	x
电池充电器	x	-
电池 (2 Ah)	x	-
操作手册	x	x

随附的杂草刷经过预装配。

2.2 更换刷子 [图 A1]

GARDENA 备件可从 **GARDENA 经销商**处或 **GARDENA 服务中心**获得。

提供两款 GARDENA 杂草刷：

- **GARDENA 钢丝杂草刷，货号14821：**用于清理耐磨表面接缝处的重质污垢。
- **GARDENA 尼龙杂草刷，货号 14822：**用于轻柔清洁易刮伤表面。

→ 只能使用原装 **GARDENA 杂草刷**。

戴上防护手套，以免被杂草刷所伤。

1. 使用内六角扳手（4 mm 宽）**顺时针旋转（左旋螺纹）**拧松内六角螺钉 ①。
2. 将内六角螺钉 ① 连同垫圈 ② 从杂草刷座 ④ 上拆下。
3. 将杂草刷 ③ 从杂草刷座 ④ 上侧向拉出，然后将杂草刷 ③ 从防护装置 ⑤ 中向下拉出。执行此操作时，请确保杂草刷座 ④ 留在轴上。
4. 从下方将所需的新杂草刷 ③ 滑入防护装置 ⑤，然后将杂草刷 ③ 放在杂草刷座 ④ 上。
5. 将垫圈 ② 放在杂草刷座 ④ 上。
6. 将内六角螺钉 ① 插入杂草刷座 ④。
7. 使用内六角扳手（4 mm 宽）**逆时针旋转（左旋螺纹）**内六角螺钉 ①，将其牢固拧紧在杂草刷座 ④ 上。

zh (cn)

3. 操作

危险！
受伤风险
如果产品意外启动，杂草刷可能会导致人员受伤。
→ 调整产品前取下电池。

3.1 为电池充电 [图 O1/O2/O3]

小心！
财产损失
如果电源电压与电池充电器标牌上的规格不匹配，则可能会损坏电池充电器。
→ 注意电源电压。

危险！
受伤风险
安装电池时可能会夹伤手指。
→ 小心手指。

智能充电流程会自动检测电池电量，并根据电池温度和电池电压使用最佳充电电流为其充电。这样可以保护电池，并在其存放在充电器中时保持满电状态。

1. 按下释放按钮 Ⓐ，然后从电池座 Ⓓ 中取出电池 Ⓑ。
2. 将电池充电器 Ⓒ 连接至电源插座。
3. 将电池充电器 Ⓒ 滑到电池 Ⓑ 上。
   当电池充电器上的电池充电指示灯 Ⓛc 呈绿色闪烁时，表示电池正在充电。
   当电池充电器上的电池充电指示灯 Ⓛc 持续呈绿色亮起时，表示电池已充满电（充电时间请参见 “7.技术参数”）。
4. 充电时每隔一段时间检查一下电量。
5. 电池 Ⓑ 充满电后，可断开电池充电器 Ⓒ 与电池 Ⓑ 的连接。

3.2 指示灯元件的含义

3.2.1 电池充电器上的电池充电指示灯 [图 O3]

电池充电指示灯 Ⓛc 闪烁	通过电池充电指示灯 Ⓛc 闪烁来指示充电循环。 **注意：**仅当电池温度在允许的充电温度范围内时，才可进行充电循环，请参阅“ 7. 技术参数”。
电池充电指示灯 Ⓛc 常亮	电池充电指示灯 Ⓛc **常亮**表示电池已充满电，或者电池温度超出允许的充电温度范围，因此无法充电。一旦达到允许的温度范围，电池便会充电。 如果未装入电池，电池充电指示灯 Ⓛc **常亮**表示电源插头已插入电源插座，电池充电器可立即使用。

3.2.2 本产品上的电池电量指示灯 Ⓟ [图 O4/O7]

启动本产品后，电池电量指示灯 Ⓟ 将显示 5 秒钟。

电池电量指示灯	电池电量
L1、L2 和 L3 呈绿色亮起	67–100% 电量
L1 和 L2 呈绿色亮起	34-66% 电量
L1 呈绿色亮起	11-33% 电量
L1 呈绿色闪烁	0-10% 电量

如果 LED L1 呈绿色闪烁，则必须为电池充电。
如果故障 LED Wp 亮起或闪烁，请参阅 “6.故障检修”。

3.3 工作位置 [图 O5]

→ 用一只手握住手柄 ⑥，另一只手握住辅助手柄 ⑦，竖直握持无线杂草刷。

3.4 调整辅助手柄的位置 [图 O6]

危险！
受伤风险
调整辅助手柄可能会有夹伤手指的风险。
→ 调整辅助手柄时请小心手指。

可根据您的身高逐步调整辅助手柄的位置。
当无线杂草刷正确调整到适合您身高时，您将保持直立姿势，处于工作位置的杂草刷将接触到要清洁的表面。

1. 拉动操作杆 ⑧。
2. 将辅助手柄 ⑦ 倾斜至所需位置。
3. 再次释放操作杆 ⑧，直至其锁定。

3.5 调整轴的长度 [图 O6]

危险！
受伤风险
当轴完全缩回（运输位置）时，手柄会过于靠近刷子。
→ 只能在轴伸出的情况下启动无绳杂草刷。

可根据身高连续调整轴的长度。

1. 松开夹紧套 ⑨。
2. 将轴 ⑩ 向外拉至所需长度。
3. 再次拧紧夹紧套 ⑨。

3.6 启动/停止无绳杂草刷 [图 O1/O5/O7]

危险！
死亡风险
如果您在使用本产品时损坏了无法立即看到的电缆，则可能会导致人身伤害或死亡。
→ 使用产品之前，请检查作业区是否有隐藏的电缆。如有必要，请将其移开。
→ 与旁观者保持距离。
→ 穿着安全鞋。

危险！
受伤风险
如果在松开启动杆后产品没有停止，则可能会造成人员受伤。
→ 请勿绕过安全装置或开关。例如，请勿将启动杆连接至手柄。

危险！
受伤风险
如果在没有防护装置的情况下使用本产品，您和旁观者可能会因飞出的零件而受伤。
→ 仅在安装了防护装置的情况下使用本产品。
→ 佩戴安全护目镜。
→ 与旁观者保持距离。

危险！
受伤风险
本产品在使用过程中的工作噪音可能会损害您的听力。
→ 使用本产品时，请佩戴听觉保护装备。

3.6.1 启动杂草刷

1. 启动前检查杂草刷中是否有小石子。如果有，请将其清除。
2. 将电池 Ⓑ 装入电池座 Ⓓ 中，直至听到其接合的声音。
3. 使无绳杂草刷平行于导轮，刷子放在要清洁的接缝处。使无绳杂草刷处于工作角度，确保防护罩上的橡胶唇刚好位于地面上方。
4. 用一根手指按下安全锁 ⑪，一只手握住手柄 ⑥，另一只手握住辅助手柄 ⑦。
5. 朝手柄 ⑥ 方向拉启动杆 ⑫。
   无绳杂草刷将会启动，电池电量指示灯 Ⓟ 将显示 5 秒钟。

3.6.2 停止杂草刷

1. 松开启动杆 ⑫。
   无绳杂草刷会停止运行。
2. 按下释放按钮 Ⓐ，然后从电池座 Ⓓ 中取出电池 Ⓑ。

3.7 调整杂草刷转速 [图 O7]

您可以将杂草刷的转速从 **700（最低）**调整至 **1800 RPM（最高）**。
→ 将电源调节器 ⑬ 转至所需位置。

zh (cn)

4. 维护

危险！
受伤风险
如果产品意外启动，杂草刷可能会导致人员受伤。
→ 检修产品前取下电池。
→ 请勿触摸活动零件。

4.1 清洁杂草刷 [图 M1]

危险！
存在人身伤害和财产损失风险
不正确清洁产品可能会导致人员受伤和产品损坏。
→ 请勿使用水或喷水器（尤其是高压喷水器）清洁产品。
→ 请勿使用化学品（包括汽油或溶剂）清洁产品。其中一些物质可能会损坏重要的塑料零件。

通风槽必须始终保持洁净。

1. 使用湿布清洁无绳杂草刷。
2. 使用软刷清洁通风槽 ⑭。请勿使用螺丝刀。
3. 每次使用后，清洁所有活动零件。

4.2 更换刷子

如果无绳杂草刷的外壳在清洁接缝处时因刷子磨损而接触地面，则必须更换刷子。
→ 更换刷子（请参见“2.2 更换刷子 [图 A1]”）。

4.3 清洁电池和电池充电器

危险！
受伤风险
安装电池时可能会夹伤手指。
→ 小心手指。

将电池连接至电池充电器之前，电池和充电器的表面和触点必须洁净干燥。
→ 请勿用自来水。

4.3.1 清洁电池

请勿用化学物质清洁电池。
→ 使用柔软、洁净的干刷随时清洁通风槽和电池触点。

4.3.2 清洁电池充电器

→ 使用柔软的干布清洁触点和塑料零件。

5. 存放

5.1 停用

必须将产品存放在远离儿童的位置。

1. 使用产品后，请让电池冷却下来，然后再充电或存放。
2. 取出电池。
3. 为电池充电。
4. 清洁杂草刷、电池和电池充电器（请参见“ 4.维护”）。
5. 将杂草刷、电池和电池充电器存放在干燥、封闭且防冻的地方。
6. 请勿竖直存放杂草刷，以免刷子受力。
   这是为了防止刷子变形。

6. 故障检修

危险！
受伤风险
如果产品意外启动，杂草刷可能会导致人员受伤。
→ 检修产品前取下电池。
→ 请勿触摸活动零件。

故障	可能原因	解决办法
杂草刷堵塞。	有障碍物堵塞杂草刷。	→ 清除障碍物。
保护盖 ⑤ 损坏。	保护盖 ⑤ 有裂纹或孔。	→ 更换保护盖 ⑤。 → 有关此问题，请联系 GARDENA Service。
杂草刷无法正确除草或发生振动。	杂草刷已磨损。	→ 更换杂草刷。
杂草刷无法停止。	启动杆卡住。	→ 拆下电池并松开启动杆。
杂草刷无法启动或停止。 ***LED Ⓛ1 呈绿色闪烁 [图 O4]。***	电池电量耗尽。	→ 为电池充电。
杂草刷无法启动或停止。 ***故障 LED Ⓦp 呈红色亮起 [图 O4]。***	电池温度超出允许范围。	→ 等待电池温度再次介于 0°C 至 +45°C 之间。
	电池触点之间有水滴或湿气。	→ 使用干布去除水滴或湿气。
	有障碍物堵塞了电机。	→ 清除障碍物。
杂草刷无法启动或停止。 ***故障 LED Ⓦp 呈红色闪烁 [图 O4]。***	产品已损坏。	→ 联系 GARDENA 服务中心。
杂草刷无法启动或停止。 ***故障 LED Ⓦp 未亮起 [图 O4]。***	电池未完全装入电池座。	→ 将电池完全装入电池座，直至听到其接合的声音。
	电池已损坏。	→ 更换电池。
	产品已损坏。	→ 联系 GARDENA 服务中心。
无法进行充电循环。 ***电池充电指示灯 Ⓛc 持续呈绿色亮起。***	电池未（正确）连接。	→ 将电池正确连接至充电器。
	电池触点脏污。	→ 清洁电池触点（例如，通过多次连接和断开电池）。 → 必要时更换电池。
	电池温度超出允许范围。	→ 等待电池温度再次介于 0°C 至 +45°C 之间。
	电池已损坏。	→ 更换电池。
无法进行充电循环。 ***电池充电指示灯 Ⓛc 未亮起。***	电池充电器的电源插头未正确插入电源插座。	→ 将电源插头完全插入电源插座。
	电源插座、电源线或电池充电器已损坏。	→ 检查电源电压。必要时可让授权经销商或 GARDENA 服务中心检查电池充电器。

注意：
只能由 GARDENA 服务中心或 GARDENA 认可的专业经销商进行维修。
→ 如果出现其他故障，请联系 GARDENA 服务中心（请参见背面）。

7. 技术参数

无绳杂草刷	单位	数值（货号 14820）
刷速（最低/最高）	RPM	700 – 1800
钢丝刷直径	mm	110
重量（不含电池）	kg	2.2
声压级 L_{PA} 1) **不确定度 k_{PA}**	dB	67 3
噪音声功率级 L_{WA} 2) **测量值/保证值**	dB(A)	87 / 90
手臂振动 a_{vhw} 1) **不确定度 k_{vhw}**	m/s^2	≤ 2.5 1.5

测量方法依据：1) EN 62841-4-4 2) RL 2000/14/EC / S.I. 2001 No.1701

注意：规定的振动发射值是根据标准测试方法测得的，可用于动力工具的相互比较。此值也可用于振动接触情况的初步评估。实际使用电动工具时的振动发射值可能会有所不同，具体取决于工具的使用方式。作为一项安全措施，机器的连续使用时间不得超过一小时。

系统电池	单位	数值 (PBA 18V 2.0Ah W-B)
电池电压	V（直流）	18
电池容量	Ah	2.0

系统电池	单位	数值 (PBA 18V 2.0Ah W-B)
（锂电池）电芯数量		5
配套的 POWER FOR ALL 系统电池充电器		AL 1810 CV / AL 1815 CV / AL 18V-20 / AL 1830 CV / AL 1880 CV / AL 18V-44

电池充电器	单位	数值 (AL 1810 CV)	数值 (AL 18V-20)
电源电压	V（交流）	220 – 240	220 – 240
电源频率	Hz	50 – 60	50 – 60
额定功率	W	26	50
电池充电电压	V（直流）	18	18
电池最大充电电流	mA	1000	2000
电池充电时间（近似值） PBA 18V 2.0Ah W-B PBA 18V 2.5Ah W-B PBA 18V 4.0Ah W-C	 最小 最小 最小	 124 154 244	 64 79 124
充电期间允许的电池温度	°C	0 – 45	0 – 45
重量	g	170	210
保护等级		⧈ / II	⧈ / II
配套的 POWER FOR ALL 系统电池		PBA 18V	PBA 18V

8. 附件/备件

GARDENA 钢丝杂草刷	作为磨损钢丝刷的替换件。	货号 14821
GARDENA 尼龙杂草刷	作为磨损尼龙刷的替换件。	货号 14822
GARDENA 系统电池 P4A PBA 18V/45 P4A PBA 18V/72	用于延长运行时间或替换用的电池。	 货号 14903 货号 14905
GARDENA 电池快速充电器 AL 1830 CV P4A	为 POWER FOR ALL 系统电池 PBA 18V..W-.. 快速充电	货号 14901

9. 保修/服务

我们服务部门的最新联系信息在以下网站上提供：
www.gardena.com/contact

注意：

如果您在非欧盟成员国购买 GARDENA 嘉丁拿产品，并且产品包装上印有提及我们 GARDENA 嘉丁拿制造商保修的内容（图标），则适用以下条款：要根据保修申请任何补偿，只需提供产品的购买凭证，其中需注明购买时间、购买地点以及购买的产品。对于在欧盟以外地区购买的情况，无需进行在线注册。制造商保修要求遵守 www.gardena.com/warranty 上提供的保修条件。

10. 弃置

10.1. 产品弃置方法

该符号表示该产品不属于生活垃圾。请通过当地的电气电子设备回收系统进行回收。

这有助于实现报废产品的妥善管理。请联系当地主管部门、生活垃圾服务部门、您的 GARDENA 保养经销商或零售商获取相关信息。由于可能含有有害物质，不当处置可能会对环境和人体健康造成潜在危害。

10.2. 电池弃置方法

电池中包含锂离子电芯，在其使用寿命结束时，必须将其与普通生活垃圾分开弃置。

Li-ion

在锂离子电芯触点上贴上胶带，确保其不会短路。

通过当地回收中心妥善弃置锂离子电芯。

zh (tc) 電池型除草刷 EasyWeed 1800/18V P4A

原始指示翻譯版。

1. 安全警告 37
2. 組裝 39
3. 操作 39
4. 維護 40
5. 存放 40
6. 故障排除 40
7. 技術資料 41
8. 配件/備用零件 41
9. 保固/維修 41
10. 棄置 41

1. 安全警告

1.1 產品上的符號

→ 請閱讀操作手冊。

→ 請配佩護耳設備和護目鏡。

→ 請勿讓產品暴露在雨中。

→ 請與旁人保持距離。

→ 注意飛散物體。

→ 清潔或維護前，請先取出電池。

→ 穿著安全鞋。

→ 小心銳利的刷具。關閉後，刷具不會立刻停止。

1.2 一般安全警告

1.2.1 一般機器安全警告

警告！
請閱讀本機器隨附的所有安全警告、指示、圖示與規格。
若未遵守下列所有指示，可能會導致觸電、火災和/或嚴重傷害。

請留存所有警告和指示，供日後參考。
在安全警告中所使用的「機器」一詞是指主電源供電 (有線) 機器和電池供電 (無線) 機器。

1) 工作區域安全

a) 保持工作區域乾淨且照明充足。 *雜亂或陰暗的區域容易造成意外。*

b) 請勿在容易發生爆炸的環境中操作機器，例如當中有易燃性液體、氣體或粉塵的環境。 *機器會產生火花，因此可能引燃粉塵或煙霧。*

c) 操作機器時，請勿讓兒童和旁人靠近。 *分心可能會導致無法控制機器。*

2) 電氣安全

a) 機器插頭必須與插座吻合。切勿以任何方式改裝插頭。請勿將任何轉接器插頭與接地機器一起使用。 *未經改裝的插頭和吻合的插座可降低觸電風險。*

b) 避免身體接觸接地的表面，例如管線、散熱器、電爐和冰箱。 *如果您的身體接地，觸電的風險會增加。*

c) 請勿讓機器暴露在雨水或潮濕的環境中。 *機器進水會增加觸電的風險。*

d) 請勿濫用電線。請勿使用電線來搬運、拉動或拔除機器插頭。電線應遠離高溫、油、尖銳邊緣或活動部件。 *受損或纏繞的電線會增加觸電風險。*

e) 在戶外操作機器時，請使用適合室外使用的延長線。 *使用適合室外使用的電線可降低觸電風險。*

f) 如果無法避免在潮濕位置操作機器，請使用具有剩餘電流裝置 (RCD) 防護的電源。 *使用 RCD 可降低觸電風險。*

zh (cn)

zh (tc)

3) 人身安全

a) 操作機器時應保持警覺、謹慎作業並運用常識。若感到疲倦或受藥物、酒精或醫藥治療影響，請勿使用機器。
操作機器時稍有疏忽，也可能導致嚴重人身傷害。

b) 請使用個人防護設備。請務必隨時戴上護目裝置。
視情況使用合適的防護設備，如防塵面罩、防滑安全鞋、安全帽或聽力保護裝置，以減少人員受傷的情形。

c) 避免意外起動。在連接電源和/或電池組、拿起或攜帶機器前，請確保開關位於關閉位置。 *攜帶電動工具時將手指放在開關上，或在開關開啟時充電，皆容易造成意外。*

d) 開啟機器前，請先取下任何調整扳手或扳手。 *將扳手或調整扳手連接到機器的旋轉零件上，可能會導致人員受傷。*

e) 手臂切勿伸展過遠。請隨時保持適當的立足點與平衡。 *這可以在遇到非預期的情況時，更穩定地控制機器。*

f) 穿著適當衣物。請勿穿著寬鬆的衣服或佩戴首飾。請讓毛髮和衣服遠離活動部件。 *寬鬆的衣服、首飾或長髮可能會卡在活動部件中。*

g) 如果提供的裝置是用於連接除塵和集塵設備，請確保這些裝置已連接並正確使用。 *使用集塵功能可減少粉塵造成的危害。*

h) 請勿因為頻繁使用機器及熟悉機器用法而掉以輕心，並因此忽略工具安全原則。
輕率的動作可能會在短短一秒內造成嚴重傷害。

4) 機器的使用與保養

a) 請勿勉強使用機器。請根據您的應用目的使用正確的機器。 *正確的機器能以其專門設計的效率，更有效安全地完成工作。*

b) 若機器的開關沒有反應，請勿使用機器。 *任何無法以開關控制的機器都有危險，必須進行維修。*

c) 在進行任何調整、更換配件或存放機器之前，請先拔除電源插頭，和/或從機器上拆下電池組 (如為可拆式)。 *此類預防性安全措施可降低意外起動機器的風險。*

d) 將閒置機器存放於兒童無法取得之處，而且不能讓不熟悉機器或這些指示的人員操作機器。 *讓未受過訓練的使用者使用機器會有危險。*

e) 維護機器和配件。檢查活動部件是否錯位或有異物纏繞、零件損壞，以及是否有任何其他可能影響機器運作的狀況。如果損壞，請在使用前修理機器。 *許多意外是因不當保養機器所造成。*

f) 讓切割工具保持銳利與清潔。 *正確維護有尖銳刀刃的切割工具，不僅較不易受到異物纏繞，也更易於控制。*

g) 根據這些指示使用機器、配件和工具等，並將作業條件和要執行的工作納入考量。 *將機器用於非預期的用途，可能會導致危險情況。*

h) 保持握把和抓握表面乾燥、乾淨且無油脂沾染。 *遇到非預期的情況時，滑溜的握把和抓握表面會造成無法安全操作和控制機器。*

5) 電池型工具的使用與保養

a) 請僅使用製造商指定的充電器充電。 *適用於某種電池組的充電器，如果用於其他電池組，可能會產生火災風險。*

b) 機器僅限搭配特別指定的電池組使用。 *使用任何其他電池組可能會造成受傷和火災的風險。*

c) 電池組在不使用時，請遠離其他可能會連接電極兩端的金屬物體，例如迴紋針、硬幣、鑰匙、釘子、螺絲或其他小型金屬物體。 *若讓電池的電極兩端同時短路，可能會導致灼傷或火災。*

d) 在濫用的情況下，電池可能會噴出液體；請避免接觸這些液體。如果不慎接觸，請用水沖洗。如果液體接觸到眼睛，請另外尋求醫療協助。 *電池噴出的液體可能會導致刺激或灼傷。*

e) 請勿使用損壞或改裝過的電池組或工具。 *受損或改裝的電池可能出現無法預期的行為，導致火災、爆炸或受傷的風險。*

f) 請勿將電池組或工具暴露於火中或高溫環境。 *暴露於火中或溫度超過 130℃ 可能導致爆炸。*

g) 請遵照所有充電指示；另外，當環境溫度超過指示的溫度範圍時，請勿為電池組或工具充電。 *不當充電或溫度超出指定範圍可能會損壞電池，並增加火災的風險。*

6) 維修

a) 請由合格的維修人員僅使用相同的替換零件維修您的機器。 *如此可確保維持機器的安全性。*

b) 切勿維修損壞的電池組。 *電池組的維修只能由製造商或授權服務供應商進行。*

1.2.2 除草刷安全指示

→ 請仔細閱讀指示。請熟悉控制器及產品的正確使用方式。
→ 切勿讓兒童或不熟悉這些指示的人使用除草刷。當地法規可能會限制操作人員的年齡。
→ 旁邊有人 (尤其是兒童) 或寵物時，切勿使用除草刷。
→ 請記住，操作人員或使用者有責任防範其他人員或其財物陷入意外或危險之中。
→ 操作除草刷時，請務必穿戴聽力保護裝置及護目裝置、耐磨損鞋款與長褲。
→ 徹底檢查要使用除草刷的表面，並移除所有石頭、棍棒、電線、骨頭和其他異物。
→ 使用前，請務必目視檢查產品，確保除草刷未磨損或損壞。請整組更換磨損或損壞的除草刷，以維持平衡。
→ 請僅使用製造商建議的備用零件和配件。
→ 只有在光線良好時才使用除草刷。
→ 在斜坡上請務必於地面站穩。
→ 切勿在使用除草刷時跑步。
→ 將除草刷朝自己的方向拉動時，請格外小心。
→ 在穿越草地以外的地面以及運送除草刷前，請確認除草刷已停止運作。
→ 產品只能搭配正確安裝且完好無損的安全護板使用。
→ 請勿變更馬達調速器設定或讓馬達超速。
→ 請依照指示小心地起動除草刷，並讓設備遠離您的腳。
→ 有旁人站在除草刷前面時，請勿起動。
→ 請勿將手腳放在旋轉零件附近或下方。
→ 在下列情況下，請務必關閉馬達電源，並從電源插座拔下插頭：
- 清除阻塞的除草刷
- 檢查、清潔或進行除草刷相關作業
- 在撞到異物後，檢查並修理除草刷
- 在異常振動時檢查除草刷

→ 請定期鎖緊所有螺絲，以免鬆開和變鬆弛。
→ 為降低火災危險，請清理除草刷上的草、樹葉和多餘油脂。
→ 更換磨損或損壞的零件。
→ 除非您有足夠能力自行維修，否則請勿嘗試修理除草刷。

1.3 其他安全警告

1.3.1 預定用途

GARDENA 無線除草刷適用於在私人花園和社區花園中的鋪路石板和嵌板接縫之間清除雜草。

本產品不適合連續操作 (專業操作)。

1.3.2 電池和電池充電器的安全警告

→ **請閱讀所有安全警告和指示。**若未遵守警告和指示，可能會導致觸電、火災和 / 或嚴重傷害。
→ **請將這些指示存放在安全的地方。**只有在您熟悉電池充電器的所有功能，並且能夠正確執行這些功能，或已收到適當的指示時，才使用電池充電器。
→ **請勿在容易發生爆炸的環境中使用產品。**
→ **在使用、清潔與維護期間，留意周圍兒童的行動。**這是為了確保兒童不會把玩電池充電器。
→ **請僅為 POWER FOR ALL 系統 PBA 18V 類型，容量 1.5 Ah 或以上 (5 個電池組或以上) 的鋰離子電池充電。電池電壓必須與電池充電器的電池充電電壓相符。 請勿對非充電式電池進行充電。**
否則，會有發生火災和爆炸的風險。
→ **電池充電器僅可在密閉房間內使用，並且須遠離濕氣。**若水分進入電池充電器，將使觸電風險增加。
→ **請隨時清潔電池充電器以保持乾淨。** 髒污會造成觸電的風險。
→ **使用前請務必檢查電池充電器，包括纜線和插頭。如果發現任何損壞，請勿使用電池充電器。請勿自行拆開電池充電器，確保只有合格人員在使用原廠備用零件的情況下進行任何維修。**電池充電器、纜線和插頭損壞會增加觸電的風險。
→ **請勿在可燃表面 (如紙張、紡織品等) 或易燃環境中操作電池充電器。**
電池充電器在充電期間溫度會升高，有發生火災的風險。
→ **若需替換連接纜線，請交由 GARDENA 或經授權之 GARDENA 電動工具服務中心執行，以避免安全事故發生。**
→ **這些安全警告僅適用於 POWER FOR ALL 系統的 18V 鋰離子電池。**
→ **請勿蓋住電池充電器的通風孔 (如有)。**否則，電池充電器可能會過熱，無法正常運作。
→ **請僅使用製造商所建議的電池充電器為電池充電。**適用於某種電池的電池充電器，若與其他電池搭配使用，可能會造成火災危險。
→ **若電池受損或遭到不當使用，氣體可能也會逸出。確保該區域通風良好，若發生任何不良反應，請立即就醫。** 氣體可能會刺激呼吸道。
→ **如果電池有瑕疵，液體可能會漏出，並弄濕相鄰的物體。請檢查受影響的零件。**請視需要加以清潔或更換。
→ **如果使用不當或電池受損，可燃液體可能會從電池中漏出；請避免接觸這些液體。如果不慎接觸，請用水沖洗。如果液體濺到您的眼睛，請另外尋求醫療協助。**電池噴出的液體可能會導致刺激或灼傷。
→ **請僅將電池使用於 POWER FOR ALL 系統合作夥伴產品。**帶有 POWER FOR ALL 標示的 18V 電池完全相容於所有 18V POWER FOR ALL 系統合作夥伴產品。
→ **請遵循產品操作手冊中的電池相關建議事項。**這是安全使用電池與產品的唯一方法，可避免危險的電池過載情形發生。
→ **請僅使用製造商或 POWER FOR ALL 系統合作夥伴建議之電池充電器為電池充電。**
適用於特定電池類型的充電器，搭配其他種類電池使用時將可能帶來火災風險 (電池類型：PBA 18V 等 / 相容之電池充電器：AL 18 等)。
→ **隨附的電池已部分充電。**
為確保電池發揮完整效能，第一次使用前，請先使用電池充電器將電池充飽電。
→ **請將電池放在兒童拿不到的地方。**
→ **請勿拆開電池。**有短路的風險。
→ **請勿造成電池短路。電池若沒有使用，請確保它遠離迴紋針、硬幣、鑰匙、釘子、螺絲或其他小型金屬物體，避免接觸點產生橋接。**若讓電池的電極兩端同時短路，可能會導致灼傷或火災。
→ **電池接點在使用後可能發燙。**取出電池時，請小心高溫接點。
→ **電池可能會因釘子或螺絲起子等尖銳物體或外力而受損。**可能會發生內部短路，電池可能因而燃燒、冒煙、爆炸或過熱。
→ **請勿維修損壞的電池。**所有電池維護作業皆應僅由製造商或經授權之服務中心執行。
→ **保護電池免受熱氣影響，包括長時間暴露在陽光、火焰、塵土、水和濕氣中。**有爆炸和短路的風險。
→ **請僅在 –20 °C 至 +50 °C 的環境溫度中使用和存放電池。舉例來說，請勿將電池在夏日期間放置於車內。**
溫度 <0 °C 時，視裝置而定，效能可能會降低。
→ **請僅在 0 °C 至 +35 °C 的環境溫度中為電池充電。**若充電時溫度超出此範圍，可能會損壞電池，並增加火災的風險。
→ **使用後，請先讓電池冷卻至少 30 分鐘，再進行充電或收納。**

zh (tc)

1.3.3 其他電氣安全警告

危險！
心跳停止的風險
本產品運作時會產生電磁場。此電磁場可能會影響主動式或被動式醫療植入器材 (例如節律器) 的功能，進而導致嚴重傷亡。
→ 使用本產品前，請先諮詢您的醫師和植入器材的製造商。
→ 不使用本產品時，請取出電池。

→ 請勿讓電池及電池充電器暴露在雨中、水中或潮濕的環境中。
→ 請避免過度使用本產品，以免馬達和電池過熱。
→ 發生緊急情況時，請立即取出電池。

1.3.4 其他人身安全警告

危險！
窒息的風險
小型零件容易遭到誤吞。也有可能發生塑膠袋讓幼兒窒息的風險。
→ 組裝產品時，請勿讓幼童靠近。

→ 僅限使用原廠 GARDENA 配件。*不合適的刷具可能會增加刷具故障或物體飛散的風險。*
→ 只有在裝上安全護板時，才使用本產品。
→ 請勿觸摸活動部件。
→ 請勿在疲勞或疲憊的時候使用本產品。
→ 使用前請務必執行簡單的測試工作，以檢查可能會對鋪路石或嵌板表面造成的影響。

2. 組裝

危險！
有受傷的風險
如果除草刷意外起動，可能會傷及人員。
→ 組裝產品前，請取出電池。
→ 請勿觸摸活動部件。

2.1 內容物品項

	料號 14820-20	料號 14820-55
無線除草刷	x	x
鋼絲刷	x	x
電池充電器	x	-
電池 (2 Ah)	x	-
操作手冊	x	x

內附的除草刷已預先組裝。

2.2 更換刷具 [圖 A1]

GARDENA 備用零件可從您的 **GARDENA 經銷商**或 **GARDENA Service** 取得。

有兩款 GARDENA 除草刷可供選擇：

- **GARDENA 鋼絲除草刷，料號14821：**適用於耐磨表面接縫中的大量土壤。
- **GARDENA 尼龍除草刷，料號 14822：**適用於溫和清理易於刮傷的表面。

→ 請僅使用原廠 **GARDENA 除草刷**。

戴上保護手套，避免因除草刷受傷。

1. 以**順時針方向 (左旋螺紋)** 轉動內六角螺絲扳手 (寬度 4 mm)，鬆開內六角螺絲①。
2. 將內六角螺絲 ① 連同墊圈 ② 從除草刷座 ④ 上取下。
3. 將除草刷 ③ 從除草刷座 ④ 上往側邊拉動，並將除草刷 ③ 從安全護板 ⑤ 中往下拉出。操作時，請確認將除草刷座 ④ 留在軸具上。
4. 將所需的新除草刷 ③ 從下方滑入安全護板 ⑤，然後將除草刷 ③ 放到除草刷座 ④ 上。
5. 將墊圈 ② 放到除草刷座 ④ 上。
6. 將內六角螺絲 ① 插入除草刷座 ④。
7. 以**逆時針方向 (左旋螺紋)** 轉動內六角螺絲扳手 (寬度 4 mm)，將內六角螺絲 ① 緊緊鎖入除草刷座 ④。

3. 操作

危險！
有受傷的風險
如果無意中起動除草刷，可能會傷及人員。
→ 調整產品前，請先取出電池。

3.1 為電池充電 [圖 O1/O2/O3]

注意！
財物受損
如果電源的電壓與電池充電器額定銘牌上的規格不符，可能會讓電池充電器受損。
→ 請注意主電源電壓。

危險！
有受傷的風險
裝入電池時，手指有可能會被夾住。
→ 小心您的手指。

智慧充電程序會自動偵測電池的充電狀態，並根據電池溫度和電池電壓，使用最佳充電電流進行充電。這可保護電池，並讓電池存放在電池充電器中時保持充飽電的狀態。

1. 按下鬆開鈕 Ⓐ 並從電池座 Ⓓ 取下電池 Ⓑ。
2. 將電池充電器 Ⓒ 連接到電源插座。
3. 將電池充電器 Ⓒ 推到電池 Ⓑ 上。
   當電池充電器上的電池充電指示燈 Ⓛ⑥ 閃爍綠燈時，表示電池正在充電。
   當電池充電器上的電池充電指示燈 Ⓛ⑥ 持續亮綠燈時，表示電池已充飽 (充電時間，請參閱「7.技術資料」)。
4. 充電時，須定時檢查充電狀態。
5. 當電池 Ⓑ 充飽電後，即可從電池充電器 Ⓒ 中取下電池 Ⓑ。

3.2 指示燈號的意義

3.2.1 電池充電器上的電池充電指示燈 [圖 O3]

電池充電指示燈閃爍 Ⓛ⑥	充電循環會以電池充電指示燈 Ⓛ⑥ 閃爍的方式表示。 **附註：**只有當電池溫度在允許的充電溫度範圍內時，才可進行充電循環，請參閱 7.技術資料。
電池充電指示燈持續亮起 Ⓛ⑥	電池充電指示燈 Ⓛ⑥ **持續亮起**表示電池已充飽電，或電池溫度超出允許的充電溫度範圍，因此無法充電。一旦達到允許的溫度範圍，電池就會開始充電。 如果未裝入電池，當電池充電指示燈 Ⓛ⑥ **持續亮起**，就表示主電源插頭已插入電源插座，且電池充電器已準備就緒，可供使用。

3.2.2 產品上的電池充電狀態指示燈 Ⓟ [圖 O4/O7]

起動產品後，電池充電狀態指示燈 Ⓟ 會亮起 5 秒。

電池充電狀態指示燈	電池充電狀態
Ⓛ①、Ⓛ② 和 Ⓛ③ 亮綠燈	已充電 67–100%
Ⓛ① 和 Ⓛ② 亮綠燈	已充電 34–66%
Ⓛ① 亮綠燈	已充電 11–33%
Ⓛ① 閃爍綠燈	已充電 0–10%

如果 LED Ⓛ① 閃爍綠燈，表示電池必須充電。

如果錯誤 LED Ⓦ⑥ 亮起或閃爍，請參閱「6.故障排除」。

3.3 操作型態 [圖 O5]

→ 用一隻手握住握把 ⑥，另一隻手握著輔助把手 ⑦，以直立方式握住無線除草刷。

3.4 調整輔助把手的位置 [圖 O6]

危險！
有受傷的風險
調整輔助把手會有夾住手指的風險。
→ 調整輔助把手時，請小心您的手指。

輔助把手的位置可依您的身高逐步調整。

zh (tc)

當無線除草刷正確依您的身高調整時，您會是直立姿勢，且除草刷會以操作型態碰觸到所要清理的表面。

1. 拉起控制桿 ⑧。
2. 將輔助把手 ⑦ 傾斜至所需位置。
3. 再次放開控制桿 ⑧，直到鎖定。

3.5 調整軸柄長度 [圖 O6]

> **危險！**
> **有受傷的風險**
> 當軸柄完全縮回 (運輸型態) 時，握把會很靠近刷具。
> → 請僅在軸柄拉長時才起動無線除草刷。

軸柄的長度可持續調整至本體高度。

1. 鬆開夾緊套筒 ⑨。
2. 將軸柄 ⑩ 拉出到所需的長度。
3. 再次鎖緊夾緊套筒 ⑨。

3.6 起動/停止無線除草刷 [圖 O1/O5/O7]

> **危險！**
> **死亡風險**
> 如果您在使用本產品時造成纜線受損，而且未立即發現，則可能導致傷亡。
> → 使用本產品前，請先檢查工作區域是否有隱藏的纜線。必要時請將其移開。
> → 請與旁人保持距離。
> → 穿著安全鞋。

> **危險！**
> **有受傷的風險**
> 如果在鬆開起動桿時產品沒有停止運作，可能會傷及人員。
> → 請勿略過安全裝置或開關。例如，請勿將起動桿裝到握把上。

> **危險！**
> **有受傷的風險**
> 如果使用本產品時沒有安全護板，您和旁人可能會因為飛散的物體而受傷。
> → 只有在裝上安全護板時，才使用本產品。
> → 請佩戴護目鏡。
> → 請與旁人保持距離。

> **危險！**
> **有受傷的風險**
> 使用本產品時的作業噪音可能會損害您的聽力。
> → 使用本產品時請穿戴聽力保護裝置。

3.6.1 起動除草刷

1. 起動前，請先檢查除草刷中是否有小石頭。如果有的話，請將其取出。
2. 將電池 Ⓑ 裝入電池座 Ⓓ，直到您聽到電池卡入定位。
3. 平行置放無線除草刷與導引輪，並將刷具放在要清理的接縫上。以作業角度握住無線除草刷，並確定防護罩上的橡膠圈正好位於地面上方。
4. 用一根手指按下安全鎖 ⑪，一隻手握住無線除草刷握把 ⑥，而另一隻手則握著輔助把手 ⑦。
5. 將起動桿 ⑫ 朝握把 ⑥ 方向拉。
   無線除草刷隨即起動，且電池充電狀態指示燈 Ⓟ 會亮起 5 秒。

3.6.2 停止除草刷

1. 放開起動桿 ⑫。
   無線除草刷隨即停止運作。
2. 按下鬆開鈕 Ⓐ 並從電池座 Ⓓ 取下電池 Ⓑ。

3.7 調整除草刷旋轉速度 [圖 O7]

您可以隨意調整除草刷的旋轉速度，從**最小 700** 至**最大 1800 RPM** 都可以。

→ 將功率調節器 ⑬ 轉至所需的位置。

4. 維護

> **危險！**
> **有受傷的風險**
> 如果除草刷意外起動，可能會傷及人員。
> → 維修產品前，請先取出電池。
> → 請勿觸摸活動部件。

4.1 清潔除草刷 [圖 M1]

> **危險！**
> **有受傷和財物受損的風險**
> 未正確清潔產品可能會傷及人員並損壞產品。
> → 請勿使用水或水柱 (尤其是高壓水柱) 清潔產品。
> → 請勿使用化學品 (包含汽油或溶劑) 來清潔產品。其中一些化學物質可能會破壞重要的塑膠零件。

通風孔必須一律保持乾淨。

1. 使用濕布清潔無線除草刷。
2. 使用軟刷清潔通風孔 ⑭。請勿使用螺絲起子。
3. 每次使用後，請清潔所有活動部件。

4.2 更換刷具

如果無線除草刷的外罩在清理接縫時，因為磨損而碰觸到地面，就必須更換刷具。

→ 更換刷具 (請參閱「2.2 更換刷具 [圖 A1]」)。

4.3 清潔電池和電池充電器

> **危險！**
> **有受傷的風險**
> 裝入電池時，手指有可能會被夾住。
> → 小心您的手指。

將電池連接至電池充電器之前，電池和電池充電器的表面和接點必須是清潔且乾燥的。

請勿使用流動的自來水。

4.3.1 清潔電池

請勿使用任何化學物質清潔電池。

→ 不時使用柔軟、乾淨的乾燥刷子清潔通風孔及電池的接點。

4.3.2 清潔電池充電器

→ 使用柔軟的乾布清潔接點和塑膠零件。

5. 存放

5.1 不使用時

產品必須存放在兒童無法取得之處。

1. 使用後，請先讓電池冷卻，再進行充電或收納。
2. 取出電池。
3. 為電池充電。
4. 清潔除草刷、電池和電池充電器 (請參閱 4.維護)。
5. 將除草刷、電池和電池充電器存放在乾燥、密閉且防霜的位置。
6. 請勿將除草刷的刷具朝下直立存放。
   如此可避免刷具變形。

6. 故障排除

> **危險！**
> **有受傷的風險**
> 如果除草刷意外起動，可能會傷及人員。
> → 維修產品前，請先取出電池。
> → 請勿觸摸活動部件。

zh (tc)

問題	可能原因	解決方法
除草刷堵塞。	阻塞物堵住除草刷。	→ 取出阻塞物。
保護蓋 ⑤ 受損。	保護蓋 ⑤ 有裂痕或孔洞。	→ 更換保護蓋 ⑤。 → 請針對此事項聯絡 GARDENA 服務中心。
除草刷無法妥善清理或振動。	除草刷已磨損。	→ 更換除草刷。
除草刷停不下來。	起動桿卡住。	→ 取出電池並鬆開起動桿。
除草刷不會起動或停止。 ***LED Ⓛ1 閃爍綠燈 [圖 O4]。***	電池電量耗盡。	→ 為電池充電。
除草刷不會起動或停止。 ***錯誤 LED Ⓦp 亮紅燈 [圖 O4]。***	電池溫度超出允許範圍。	→ 請稍候，直到電池溫度再次回到 0 °C 至 +45 °C 之間。
	電池接點之間有水滴或濕氣。	→ 使用乾布擦乾水滴或濕氣。
	阻塞物堵住馬達。	→ 取出阻塞物。
除草刷不會起動或停止。 ***錯誤 LED Ⓦp 閃爍紅燈 [圖 O4]。***	產品已損壞。	→ 請聯絡 GARDENA Service。
除草刷不會起動或停止。 ***錯誤 LED Ⓦp 未亮起 [圖 O4]。***	電池未完全裝入電池座。	→ 將電池完全裝入電池座，直到您聽到電池卡入定位。
	電池已損壞。	→ 更換電池。
	產品已損壞。	→ 請聯絡 GARDENA Service。
無法進行充電循環。 ***電池充電指示燈 Ⓛc 持續亮綠燈。***	電池未 (正確) 連接。	→ 將電池正確連接至電池充電器。
	電池接點有髒污。	→ 清潔電池接點 (例如，連接和斷開電池數次)。 → 必要時請更換電池。
	電池溫度超出允許範圍。	→ 請稍候，直到電池溫度再次回到 0°C 至 +45°C 之間。
	電池已損壞。	→ 更換電池。
無法進行充電循環。 ***電池充電指示燈 Ⓛc 未亮起。***	電池充電器的主電源插頭未正確插入。	→ 將主電源插頭完全插入電源插座。
	電源插座、電源線或電池充電器損壞。	→ 檢查主電源電壓。如有必要，請由授權經銷商或 GARDENA Service 檢查電池充電器。

附註：

僅能由 GARDENA 服務中心，或是 GARDENA 核可的專業經銷商進行維修。

→ 發生其他故障時，請聯絡您的 GARDENA 服務中心 (請參閱背面)。

7. 技術資料

無線除草刷	單位	值 (料號 14820)
刷具速度 (最小/最大)	RPM	700 – 1800
鋼絲刷的直徑	mm	110
重量 (不含電池)	kg	2.2
聲壓位準 L_{PA} 1) **不確定性 k_{PA}**	dB	67 3
聲功率雜訊位準 L_{WA} 2) **已測量/保證**	dB(A)	87 / 90
手–手臂振動 a_{vhw} 1) **不確定性 k_{vhw}**	m/s^2	≤ 2.5 1.5

測量方法依據：1) EN 62841-4-4 2) RL 2000/14/EC / S.I. 2001 No.1701

附註：指定的振動散發值是根據標準化測試方法測量而得，並可用來互相比較電動工具。此值也可用於初步暴露量評估。視工具的使用方式而定，實際使用電動工具期間的振動散發值可能會有所不同。為了安全起見，機器使用時間不得在沒有休息的情況下持續超過一小時。

系統電池	單位	值 (PBA 18V 2.0Ah W-B)
電池電壓	V (DC)	18
電池容量	Ah	2.0
電池數量 (鋰離子)		5
適用的 POWER FOR ALL 系統電池充電器		AL 1810 CV / AL 1815 CV / AL 18V-20 / AL 1830 CV / AL 1880 CV / AL 18V-44

電池充電器	單位	值 (AL 1810 CV)	值 (AL 18V-20)
主電源電壓	V (AC)	220 – 240	220 – 240
主電源頻率	Hz	50 – 60	50 – 60
額定功率	W	26	50
電池充電電壓	V (DC)	18	18
最大電池充電電流	mA	1000	2000
電池充電時間 (約略值) **PBA 18V 2.0Ah W-B** **PBA 18V 2.5Ah W-B** **PBA 18V 4.0Ah W-C**	 分鐘 分鐘 分鐘	 124 154 244	 64 79 124
充電時允許的電池溫度	°C	0 – 45	0 – 45
重量	g	170	210
防護等級		⧈ / II	⧈ / II
適用的 POWER FOR ALL 系統電池		PBA 18V	PBA 18V

8. 配件/備用零件

GARDENA 鋼絲除草刷	用於更換磨損的鋼絲刷。	**料號 14821**
GARDENA 尼龍除草刷	用於更換磨損的尼龍刷。	**料號 14822**
GARDENA 系統電池 **P4A PBA 18V/45** **P4A PBA 18V/72**	電池，用於提供額外運作時間或更換電池。	 **料號 14903** **料號 14905**
GARDENA 電池快速充電器 AL 1830 CV P4A	快速為 POWER FOR ALL 系統電池 PBA 18V..W-.. 充電	**料號 14901**

9. 保固/維修

您可以在線上找到我們服務部門的最新聯絡資訊：
www.gardena.com/contact

附註：

如果您在非歐盟成員國購買 GARDENA 產品，而產品包裝上印有代表 GARDENA 製造商保固的附註 (圖示)，則適用下列原則：若要針對保固提出索賠，只需提供產品可詳細說名購買時間地點與購買品項的購買證明。在歐盟以外地區購買的產品無須進行線上註冊。製造商的保固必須遵守 www.gardena.com/warranty 中明訂的保固條件。

10. 棄置

10.1. 棄置產品

此符號表示產品並非家用廢棄物。請透過您當地的電子電機設備收集系統加以回收。

這有助於妥善管理使用壽命結束的廢棄物。如需相關資訊，請聯絡當地主管機關、家用廢棄處理服務，您的 GARDENA 維修經銷商或零售商。由於可能存在有害物質，不正確的棄置方式可能會對環境和人類健康帶來負面影響。

10.2. 棄置電池

電池中含有鋰離子電池，在使用壽命結束後，必須與一般家庭廢棄物分開棄置。

Li-ion

將膠帶貼在鋰離子電池接點上，確保不會發生短路。

請透過或經由當地的回收集中站妥善棄置鋰離子電池。

zh (tc)

ja バッテリー式雑草除去ブラシ EasyWeed 1800/18 V P4A

取扱説明書原本の翻訳版

1. 安全上の警告 42
2. 組み立て 44
3. 操作 44
4. メンテナンス 45
5. 保管 45
6. トラブルシューティング 46
7. 主要諸元 46
8. アクセサリー／スペアパーツ 46
9. 保証／サービス 47
10. 廃棄 47

1. 安全上の警告

1.1 本製品に表記されるシンボルマーク

→ 取扱説明書をお読みください。

→ イヤマフと保護ゴーグルを着用してください。

→ 本製品を雨露にさらさないでください。

→ 周囲の人と安全な距離を保ってください。

→ 飛散物に注意してください。

→ 清掃やメンテナンスの前にバッテリーを取り外してください。

→ 安全靴を着用してください。

→ 鋭利なブラシに注意してください。ブラシはスイッチをオフにしても動作し続けます。

1.2 一般的な安全上の警告

1.2.1 機器に関する一般的な安全上の警告

警告！
本機器に付属する安全上の警告、注意事項、図、仕様をすべてお読みください。
下記のすべての指示に従わない場合、感電、火災、重大な人身傷害が発生するおそれがあります。

すべての警告や指示は、後で参照するために保管してください。
安全上の警告で使用される「機器」という用語は、主電源（コード付き）機械およびバッテリー式（コードレス）機械を指します。

1）作業エリアの安全

a）作業エリアは清潔に、照明を明るく保ちます。 *雑然とした場所や暗い場所では事故が起こりやすくなります。*

b）可燃性液体や可燃性気体、粉塵のある場所など、爆発性雰囲気の中で機器を作動させないでください。 *機器は、粉塵やガスを発火させる火花を発生することがあります。*

c）機器の操作中は子供や周囲の人から十分な距離を置いてください。 *注意が散漫になり、操作ミスをするおそれがあります。*

2）電気保安

a）機器のプラグがコンセントに適合する必要があります。決してプラグを改造しないでください。アダプタープラグをアース付きの（接地された）機器で使用しないでください。 *改造されていないプラグおよび適合するコンセントを使用することで、感電リスクが低下します。*

b）パイプやラジエータ、調理器具、冷蔵庫など、アースまたは接地された表面に身体が接触しないようにしてください。 *身体がアースまたは接地されているものに接触すると、感電リスクが高まります。*

c）機器を雨露や湿潤な環境にさらさないでください。 *機器に水が侵入すると、感電リスクが高まります。*

d）コードを本来の目的以外に使用しないでください。コードを持って機器を移動したり、引っ張ったり、電源を抜いたりしないでください。熱やオイル、鋭利な角、可動部品にコードを近づけないでください。 *コードが損傷したり絡まったりすると、感電リスクが高まります。*

e）屋外で機器を操作する場合は、屋外での使用に適した延長コードを使用してください。 *屋外での使用に適したコードを使用することで、感電リスクが低下します。*

f）湿気のある場所で機器を使用する必要がある場合は、電源を保護するために漏電遮断器（RCD）を使用してください。 *RCD の使用により、感電リスクが低下します。*

3）人的安全

a）機器を操作するときは、十分に注意して慎重に行動し、常識に従ってください。疲労時や、医薬品やアルコールの影響が残っている状態で機器を使用しないでください。 *機器の操作中は、一瞬の不注意により重大な人身傷害につながるおそれがあります。*

b）プロテクティブ装具を着用してください。必ず視覚保護具を着用してください。 *防塵マスクや滑り止め付きの安全靴、ヘルメット、イヤマフなどのプロテクティブ装具を正しく着用することで、人身傷害の危険性が低下します。*

c）予期せぬ始動を防止してください。電源やバッテリーパックを接続する場合、または機器を持ち運ぶ場合は、必ずスイッチがオフの位置にあることを確認してください。 *スイッチに指を掛けてパワーツールを運んだり、スイッチがオンの位置でパワーツールに通電したりすると、事故につながります。*

d）機器の電源をオンにする前に、調整キーやレンチを取り外してください。 *機器の回転部品にレンチやキーが取り付けられたままになっていると、負傷の原因となります。*

e）無理な体勢で作業しないでください。常に、安定した足場とバランスを保つようにしてください。 *これにより、想定外の事態でも機器を安定して制御することができます。*

f）適切な服装を心がけてください。ゆったりした衣服や装身具を身につけないでください。可動部品に髪の毛や衣服を近づけないでください。 *ゆったりした衣服や装身具、長髪は可動部品に絡まるおそれがあります。*

g）集塵機接続用の装備が付属している場合は、それらを正しく接続し、使用してください。 *集塵機を使用すると、粉塵に由来する危険を軽減できます。*

h）機器の頻繁な使用による慣れから、安全に無関心になり、ツールの安全原則を無視しないでください。 *不注意な行動により、一瞬で重大な人身事故が発生するおそれがあります。*

4）機器の使用と手入れ

a）機器に無理な力を加えないでください。用途に合った適切な機器を使用してください。 *適切な機器を使用することで、設計された速度でより良く安全に作業を行えます。*

b）スイッチが機能しない場合は機器を使用しないでください。 *スイッチで制御できない機器は危険なため、修理する必要があります。*

c）機器の調整、アクセサリーの交換、機器の保管時は、電源プラグを外すか、機器からバッテリーパックを取り外してください（着脱可能な場合）。 *予防的な安全対策を行うことで、誤って機器を始動させる危険性が低下します。*

d）使用していない機器は子供の手の届かない所に保管して、機器や機器の取り扱い方法に詳しくない人が操作しないようにしてください。 *不慣れなユーザーが機器を扱うと危険です。*

e）機器とアクセサリーをメンテナンスしてください。可動部品の誤調整や巻き付き、部品の破損や機器の動作に影響するその他の状態が発生していないことを確認します。機器が損傷している場合は、修理してから使用してください。 *多くの事故は、機器のメンテナンス不良によって発生します。*

f）切断ツールは鋭利な状態で清潔に保ちます。 *正しくメンテナンスされ、鋭利に保たれた切断ツールは、挟み込みも少なく、制御が容易です。*

g）機器、アクセサリー、ツールビットなどは、作業条件と作業を考慮して、取扱説明書に従って使用してください。 *想定された用途と異なる作業に機器を使用すると、危険な状況を招くおそれがあります。*

h）ハンドルおよび保持面は、乾燥させて、オイルやグリースの付着がないような清潔な状態を保ってください。 *ハンドルと保持面が滑りやすいと、想定外の状況下で機器の安全な取り扱いや制御ができません。*

5）バッテリーツールの使用と手入れ

a）メーカー指定の充電器のみを使って充電してください。 *1 種類のバッテリーパックのみに適合する充電器を、それ以外のバッテリーパックの充電に使用すると、火災が発生するおそれがあります。*

b）機器には、指定された専用バッテリーパックのみ使用してください。 *それ以外のバッテリーパックを使用すると、怪我や火災を招く危険があります。*

c）バッテリーパックを使用しないときは、端子間を短絡するおそれがある他の金物（ペーパークリップ、コイン、鍵、釘、ネジなどの小さな金物）から離して保管してください。 *バッテリー端子の短絡は、火傷や火災を引き起こすおそれがあります。*

d）劣悪な環境下で、バッテリーから液体が漏れ出すことがあります。この液体に触れないでください。誤って触れてしまった場合は、水で洗い流してください。液体が目に入ってしまった場合、医師の診察を受けてください。 *バッテリーから漏れ出した液体は、炎症や火傷を引き起こすことがあります。*

e）損傷した、または改造されたバッテリーパックやツールを使用しないでください。 *損傷した、または改造されたバッテリーは、想定外の挙動を起こし、火災や爆発、人身障害の原因となるおそれがあります。*

f）バッテリーパックやツールを火や高温にさらさないでください。 *火または 130 ℃以上の高温にさらすと爆発するおそれがあります。*

g）充電の手順にすべて従い、指示された温度範囲外でバッテリーパックまたはツールを充電しないでください。 *不適切な充電や、指定範囲外の温度下での充電により、バッテリーの損傷や火災発生の危険性が高まります。*

6）サービス

a）機器のサービスは、資格のある修理担当者が、同一の交換部品を使用して行ってください。 *これにより、機器の安全性が維持されます。*

b) 損傷したバッテリーパックを修理しないでください。 *バッテリーパックの修理は、メーカーまたは認定サービス代理店しか行えません。*

1.2.2 雑草除去ブラシの安全注意事項

→ 本取扱説明書をよくお読みください。本製品の制御や適切な使用方法に習熟してください。
→ 子供や使用方法に習熟していない人に、雑草除去ブラシを使用させないでください。地域の規制によっては、使用者の年令制限がある場合があります。
→ 雑草除去ブラシは、人（特に子供）やペットが近くにいるときに決して使用しないでください。
→ 周囲の人や財産をさまざまな事故や危険にさらさないようにする責任は、作業者または使用者にあることを常に意識してください。
→ 雑草除去ブラシを操作するときは、常にイヤマフ、視覚保護具、頑丈な靴、長ズボンを着用してください。
→ 雑草除去ブラシを使用する表面を十分に調査して、石、枝、ケーブル、骨などの異物をすべて取り除いてください。
→ 使用前には、必ず本製品を目視点検し、雑草除去ブラシに摩耗や損傷がないことを確認してください。バランスを保つために、摩耗や損傷のある雑草除去ブラシは一式交換してください。
→ メーカーが推奨するスペアパーツとアクセサリーのみを使用してください。
→ 雑草除去ブラシは、照明が適切な場合にのみ使用してください。
→ 斜面では常に足元を確認してください。
→ 雑草除去ブラシを使用している間は決して走らないでください。
→ 雑草除去ブラシを手前に引くときは、細心の注意を払ってください。
→ 草が生えていない表面を横断するときや、雑草除去ブラシを運ぶときは、雑草除去ブラシが停止していることを確認してください。
→ 本製品は、必ず損傷のない安全ガードが正しく取り付けられている状態で使用してください。
→ モーターの調速機設定を変更したり、モーターを過回転させたりしないでください。
→ 雑草除去ブラシは、取扱説明書に従って慎重に始動し、足を近づけないでください。
→ 人が前に立っているときに、雑草除去ブラシを始動しないでください。
→ 回転する部品の近くや下に手や足を置かないでください。
→ 次の場合は、必ずモーターのスイッチをオフにして、プラグを電源コンセントから抜いてください。
- 雑草除去ブラシから詰まりを除去する
- 雑草除去ブラシの点検や洗浄、作業を実施する
- 雑草除去ブラシが異物に当たった後に、点検して修理する
- 異常な振動が発生した場合に雑草除去ブラシを点検する

→ すべてのネジは、緩まないように定期的に締め付けてください。
→ 火災の危険を減らすため、雑草除去ブラシに草、葉、過剰なグリースが付着したままにしないでください。
→ 摩耗または損傷した部品は、交換してください。
→ 資格がない場合は、雑草除去ブラシを修理しようとしないでください。

1.3 その他の安全上の警告

1.3.1 用途

GARDENA コードレス雑草除去ブラシは、ご家庭の庭や菜園の敷石やパネルの接合部から雑草を除去することを目的としています。
本製品は、連続運転（プロ用途）には適していません。

1.3.2 バッテリーおよびバッテリー充電器に関する安全上の警告

→ **警告および指示はすべてお読みください。**
警告や指示に従わない場合、感電、火災、あるいは深刻な傷害を招くことがあります。

→ **これらの取扱説明書は安全な場所に保管してください。** すべての機能を理解し、それらを問題なく実行できる場合、または適切な指示を受けている場合にのみ、バッテリー充電器を使用してください。
→ **本製品は爆発性雰囲気の中で使用しないでください。**
→ **使用中、清掃中、メンテナンス中は子供が近づかないようにしてください。** 子供がバッテリー充電器で遊ばないようにしてください。
→ **POWER FOR ALL システム PBA 18 V タイプの、容量 1.5 Ah 以上（5 個以上のバッテリーセル）のリチウムイオンバッテリーのみを充電してください。バッテリー電圧が、バッテリー充電器のバッテリー充電電圧と一致する必要があります。 非充電式バッテリーを充電しないでください。** 充電すると、火災や爆発を引き起こすおそれがあります。
→ **バッテリー充電器は必ず密閉された室内で使用し、湿気が入らないようにしてください。** バッテリー充電器に水が入ると、感電リスクが高まります。
→ **バッテリー充電器は清潔に保ってください。** 汚れが原因で感電するおそれがあります。
→ **使用前に、必ずバッテリー充電器（ケーブル、プラグを含む）を点検してください。損傷がある場合は、バッテリー充電器を使用しないでください。バッテリー充電器は開けないでください。有資格者のみが、純正のスペアパーツのみを使用して修理を行うことができます。** バッテリー充電器、ケーブル、プラグが損傷すると、感電リスクが高まります。
→ **燃えやすい表面（紙、繊維など）や可燃性環境下でバッテリー充電器を使用しないでください。** 充電中にバッテリー充電器が過熱すると、火災が発生するおそれがあります。
→ **接続ケーブルを交換する必要がある場合は、安全上の危険を回避するために、GARDENA または GARDENA 電源ツールのサービスディーラーに交換を依頼してください。**
→ **この安全上の警告は、POWER FOR ALL システムの 18 V リチウムイオンバッテリーにのみ適用されます。**
→ **バッテリー充電器の通風孔（ある場合）を塞がないでください。** バッテリー充電器が過熱し、正常に機能しなくなる可能性があります。
→ **バッテリーは、製造元が推奨する充電器でのみ充電してください。** 種類のバッテリーのみに適合するバッテリー充電器で、それ以外のバッテリーを充電すると、火災が発生するおそれがあります。
→ **バッテリーが損傷したり、不適切に使用されたりすると、蒸気が漏れ出ることもあります。換気の良い場所で作業してください。気分が悪くなった場合は医師の診察を受けてください。** 蒸気を吸い込むと、呼吸器系に痛みを感じる場合があります。
→ **バッテリーに不具合があると、液体が漏れ出て付近の物にかかる可能性があります。部品に液体がかかっていないか点検してください。** 液体がかかった部品は清掃するか、必要に応じて交換します。
→ **誤って使用した場合、またはバッテリーが損傷した場合、バッテリーから可燃性の液体が漏れ出すことがあります。その場合、この液体に触れないでください。誤って触れてしまった場合は、水で洗い流してください。液体が目に入った場合は、医師の診察を受けてください。** バッテリーから漏れ出した液体は、炎症や火傷を引き起こすことがあります。
→ **バッテリーは POWER FOR ALL システムパートナーの製品のみを使用してください。** POWER FOR ALL マーク付き 18V バッテリーは、次の製品と完全に互換性があります：POWER FOR ALL システムパートナーのすべての 18V 製品。
→ **お使いの製品の取扱説明書に記載されているバッテリーの推奨事項に従ってください。** それが、バッテリーと製品を安全に操作し、危険な過負荷からバッテリーを保護する唯一の方法です。
→ **バッテリーは、製造元または POWER FOR ALL システムのパートナーが推奨するバッテリー充電器によってのみ充電してください。** 特定のタイプのバッテリーに適したバッテリー充電器を他のバッテリーに使用すると火災発生の危険性が高まります（バッテリータイプ：PBA 18V など／互換性のあるバッテリー充電器：AL 18 など）。
→ **バッテリーは一定レベル充電された状態で提供されます。** バッテリーの最高の性能を確保するために、初めて使用する前に、バッテリー充電器でバッテリーを完全に充電してください。
→ **子供の手の届かない場所にバッテリーを置いてください。**
→ **バッテリーを開けないでください。** 短絡の危険があります。
→ **バッテリーを短絡させないでください。バッテリーを使用していないときは、端子にブリッジが発生するおそれがある金物（ペーパークリップ、コイン、キー、釘、ネジなどの小さな金物）から離してください。** バッテリー端子の短絡は、火傷や火災を引き起こすおそれがあります。
→ **バッテリーの端子は、使用後に高温になることがあります。** バッテリーを取り外す際は、高温の端子に注意してください。
→ **バッテリーは、釘やドライバーなどの鋭利な物により、または外部からの強い力により、損傷する可能性があります。** 内部短絡が発生し、バッテリーが発火、発煙、爆発、または過熱するおそれがあります。
→ **絶対に、損傷したバッテリーを修理しようとしないでください。** バッテリーのメンテナンスはすべて、製造元またはサービスディーラーのみが実施する必要があります。
→ **バッテリーを熱（日光への長時間の暴露や炎を含む）、汚れ、水、および湿気から保護してください。**
爆発や短絡の危険があります。
→ **バッテリーは、–20 °C ～ +50 °C の周囲温度でのみ使用および保管してください。例えば、夏場にバッテリーを車内に放置しないでください。** 温度が 0 °C 未満の場合、機器により性能が低下することがあります。
→ **0°C ～ +35 °C の周囲温度でバッテリーを充電してください。** 指定温度範囲外で充電すると、バッテリーの損傷や火炎発生の危険性が高まります。
→ **使用後は、バッテリーを 30 分以上冷却してから、充電や保管を行ってください。**

1.3.3 その他の電気保安上の警告

危険！
心停止のおそれ
本製品では、操作中に電磁場が発生します。この電磁場は、能動または受動インプラント（ペースメーカーなど）の機能に影響を及ぼす可能性があり、重傷や死亡につながるおそれがあります。
→ 本製品を使用する前に、主治医およびインプラントメーカーにご相談ください。
→ 本製品を使用していないときは、バッテリーを取り外してください。

→ バッテリーとバッテリー充電器を雨露や湿潤な環境にさらさないでください。
→ モーターとバッテリーの過熱を防ぐため、本製品を過度に使用しないでください。
→ 緊急時はすぐにバッテリーを取り外してください。

1.3.4 その他の人的安全上の警告

危険！
窒息の危険
小さな部品は簡単に飲み込めます。また、ポリ袋で幼児が窒息する危険もあります。
→ 本製品を組み立てるときは、幼児が近づかないようにしてください。

→ GARDENA の純正アクセサリーのみを使用してください。*不適切なブラシを使用すると、ブラシが故障したり、飛散物が発生したりするリスクが高まります。*
→ 本製品は、安全ガードが取り付けられている場合にのみ使用してください。

ja

→ 可動部品に触れないでください。
→ 疲労または疲弊するまで、本製品を使用しないでください。
→ 使用前には必ず、短時間の試運転を実施して、敷石やパネルの表面に対する影響を確認してください。

2. 組み立て

危険！
負傷のおそれ
本製品が誤って始動すると、雑草除去ブラシにより人が負傷するおそれがあります。
→ 本製品を組み立てる前にバッテリーを取り外してください。
→ 可動部品に触れないでください。

2.1 納入物

	品番 14820-20	品番 14820-55
コードレス雑草除去ブラシ	x	x
スチールワイヤーブラシ	x	x
バッテリー充電器	x	-
バッテリー（2 Ah）	x	-
取扱説明書	x	x

雑草除去ブラシは組み立て済みの状態で納入されます。

2.2 ブラシの交換［図 A1］

GARDENA スペアパーツは、**GARDENA 販売店**または **GARDENA サービス**から入手できます。

GARDENA 雑草除去ブラシには次の 2 種類があります。

- **GARDENA スチールワイヤー雑草除去ブラシ品番14821：**頑丈な表面の接合部のひどい汚れに対応。
- **GARDENA ナイロン雑草除去ブラシ品番 14822：**傷つきやすい表面でのやさしい除去作業に対応。

→ 純正の **GARDENA 雑草除去ブラシ**のみを使用してください。

雑草除去ブラシで負傷しないように保護グローブを着用してください。

1. 六角穴付きネジ ① を六角棒スパナ（幅 4 mm）で**時計方向（左ネジ）に回して**緩めます。
2. 六角穴付きネジ ① をワッシャー ② とともに、雑草除去ブラシホルダー ④ から取り外します。
3. 雑草除去ブラシ ③ を雑草除去ブラシホルダー ④ から横向きに引き、雑草除去ブラシ ③ を下に引いて安全ガード ⑤ から出します。このとき、雑草除去ブラシホルダー ④ が軸に残っていることを確認します。
4. 目的の新しい雑草除去ブラシ ③ を安全ガード ⑤ の下から滑り込ませ、雑草除去ブラシ ③ を雑草除去ブラシホルダー ④ 上に配置します。
5. ワッシャー ② を雑草除去ブラシホルダー ④ に配置します。
6. 六角穴付きネジ ① を雑草除去ブラシホルダー ④ に挿入します。
7. 雑草除去ブラシホルダー ④ に、六角穴付きネジ ① を六角棒スパナ（幅 4 mm）で**反時計方向（左ネジ）**に回してしっかりねじ込みます。

3. 操作

危険！
負傷のおそれ
本製品が誤って始動すると、雑草除去ブラシにより人が負傷するおそれがあります。
→ 本製品を調整する前にバッテリーを取り外してください。

3.1 バッテリーの充電［図 O1/O2/O3］

注意！
物品の損傷
電源の電圧がバッテリー充電器のシリアルプレートの仕様と一致しない場合、バッテリー充電器が損傷するおそれがあります。
→ 主電源電圧に注意してください。

危険！
負傷のおそれ
バッテリーを差し込むときに、指が挟まれるおそれがあります。
→ 指に注意してください。

スマート充電プロセスでは、バッテリーの充電状態を自動的に検出し、バッテリー温度とバッテリー電圧に応じて最適な充電電流で充電を行います。これによりバッテリーを保護し、バッテリー充電器への装着時に、完全に充電された状態を維持します。

1. 解除ボタン Ⓐ を押し、バッテリー Ⓑ をバッテリーホルダー Ⓓ から取り外します。
2. バッテリー充電器 Ⓒ を電源コンセントに接続します。
3. バッテリー充電器 Ⓒ をバッテリー Ⓑ にスライドさせます。

   バッテリー充電器のバッテリー充電インジケータ Ⓛc が緑色に点滅している場合は、バッテリーの充電中です。

   バッテリー充電器のバッテリー充電インジケータ Ⓛc が緑色に連続点灯している場合は、バッテリーが完全に充電されています（充電時間については、「7. 主要諸元」を参照）。
4. 充電中は、充電状態を定期的に確認してください。
5. バッテリー Ⓑ が完全に充電されたら、バッテリー Ⓑ をバッテリー充電器 Ⓒ から外します。

3.2 表示部の意味

3.2.1 バッテリー充電器のバッテリー充電インジケータ［図 O3］

点滅しているバッテリー充電インジケータ Ⓛc	充電サイクルは、バッテリー充電インジケータ Ⓛc の点滅によって示されます。 **注記：**充電サイクルは、バッテリー温度が許容充電温度範囲内のときにのみ行えます。「7. 主要諸元」を参照してください。
点灯しているバッテリー充電インジケータ Ⓛc	**点灯している**バッテリー充電インジケータ Ⓛc は、バッテリーが完全に充電されたか、バッテリー温度が許容充電温度範囲外であったため、充電されなかったことを示します。許容温度範囲内になると、バッテリーは直ちに充電されます。 バッテリーが差し込まれていない場合、**点灯**しているバッテリー充電インジケータ Ⓛc は、主電源プラグが電源コンセントに差し込まれ、バッテリー充電器が使用できる状態であることを示します。

3.2.2 本製品のバッテリー充電状態インジケータ Ⓟ［図 O4/O7］

本製品を始動すると、バッテリー充電状態インジケータ Ⓟ が 5 秒間表示されます。

バッテリー充電状態インジケータ	バッテリー充電状態
Ⓛ1、Ⓛ2、Ⓛ3 が緑色に点灯	67 ～ 100 %充電済
Ⓛ1 と Ⓛ2 が緑色に点灯	34 ～ 66 %充電済
Ⓛ1 が緑色に点灯	11 ～ 33 %充電済
Ⓛ1 が緑色に点滅	0 ～ 10 %充電済

LED Ⓛ1 が緑色に点滅している場合は、バッテリーを充電する必要があります。

エラー LED Ⓦp が点灯または点滅している場合は、「6. トラブルシューティング」を参照してください。

3.3 作業ポジション［図 O5］

→ 片手でハンドル ⑥ を、もう片方の手で補助ハンドル ⑦ を握り、コードレス雑草除去ブラシを立てた状態で保持します。

3.4 補助ハンドルの位置の調整［図 O6］

危険！
負傷のおそれ
補助ハンドルを調整するときに、指が挟まれる危険があります。
→ 補助ハンドルを調整するときは、指に注意してください。

補助ハンドルの位置は、使用者の背の高さに応じて段階的に調整できます。

コードレス雑草除去ブラシが背の高さに合わせて正しく調整されると、作業ポジションで直立姿勢となり、雑草除去ブラシが除去作業をする表面に接触します。

1. レバー ⑧ を引きます。
2. 補助ハンドル ⑦ を希望の位置まで傾けます。
3. レバー ⑧ を再び放してロックされるようにします。

3.5 シャフトの長さの調整［図 O6］

危険！
負傷のおそれ
シャフトが完全に格納されている場合（搬送位置）は、ハンドルがブラシに近すぎます。
→ コードレス雑草除去ブラシは、必ずシャフトを伸ばした状態で始動してください。

シャフトの長さは、本体の高さに合わせて連続的に調整できます。

1. クランピングスリーブ ⑨ を緩めます。
2. 必要な長さまでシャフト ⑩ を引き出します。
3. クランピングスリーブ ⑨ を再び締め付けます。

3.6 コードレス雑草除去ブラシの始動／停止［図 O1/O5/O7］

危険！
死亡のリスク
本製品の使用中に、すぐに目視確認できないケーブルを損傷すると、負傷や死亡につながるおそれがあります。
→ 本製品を使用する前に、作業エリアに隠れているケーブルがないか確認してください。必要に応じて取り除いてください。
→ 周囲の人と安全な距離を保ってください。
→ 安全靴を着用してください。

危険！
負傷のおそれ
START レバーを放しても本製品が停止しない場合、人が負傷するおそれがあります。
→ 安全装置やスイッチをバイパスしないでください。例えば、START レバーをハンドルに取り付けないでください。

危険！
負傷のおそれ
本製品を安全ガードなしで使用すると、飛散物により、使用者や周囲の人が負傷するおそれがあります。
→ 本製品は、安全ガードが取り付けられている場合にのみ使用してください。
→ 安全ゴーグルを着用してください。
→ 周囲の人と安全な距離を保ってください。

危険！
負傷のおそれ
使用中の本製品の動作音により、聴力が損なわれるおそれがあります。
→ 本製品を使用する際は、イヤマフを着用してください。

3.6.1 雑草除去ブラシを始動

1. 始動前に、雑草除去ブラシに小石が付着していないか確認します。付着している場合は取り除きます。
2. 嵌合音が聞こえるまで、バッテリー Ⓑ をバッテリーホルダー Ⓓ に差し込みます。
3. コードレス雑草除去ブラシをガイドホイールと平行に配置し、作業する接合部にブラシをかけます。コードレス雑草除去ブラシを作業角度に保持し、保護フードのゴム製リップが地面のすぐ上にあることを確認します。
4. 1 本の指で安全ロック ⑪ を押し、片手でハンドル ⑥ 持ち、もう片方の手で補助ハンドル ⑦ を持って、コードレス雑草除去ブラシを保持します。
5. START レバー ⑫ をハンドル ⑥ の方に引きます。
   コードレス雑草除去ブラシが始動し、バッテリー充電状態インジケータ Ⓟ が 5 秒間表示されます。

3.6.2 雑草除去ブラシの停止

1. START レバー ⑫ を放します。
   コードレス雑草除去ブラシが停止します。
2. 解除ボタン Ⓐ を押し、バッテリー Ⓑ をバッテリーホルダー Ⓓ から取り外します。

3.7 雑草除去ブラシの回転速度の調整［図 O7］

雑草除去ブラシの回転速度は、**最小 700 r/min** から**最大 1800 r/min** まで調整できます。
→ 出力レギュレータ ⑬ を希望の位置まで回します。

4. メンテナンス

危険！
負傷のおそれ
本製品が誤って始動すると、雑草除去ブラシにより人が負傷するおそれがあります。
→ 本製品を保守する前にバッテリーを取り外してください。
→ 可動部品に触れないでください。

4.1 雑草除去ブラシの清掃［図 M1］

危険！
負傷や物品損傷のおそれ
本製品を正しく清掃しないと、負傷や製品損傷の原因となります。
→ 本製品の清掃に、水やウォータージェット（特に高圧洗浄）を使用しないでください。
→ 本製品の清掃に、薬品（ガソリンや溶剤を含む）を使用しないでください。これらに含まれる物質の中には、重要なプラスチック部品を破壊するものがあります。

通風孔は、常にきれいにしておく必要があります。

1. 湿らせた布でコードレス雑草除去ブラシを清掃します。
2. 通風孔の清掃には柔らかいブラシを使用してください。ドライバーは使用しないでください。
3. 使用後は毎回、可動部品をすべて清掃してください。

4.2 ブラシの交換

摩耗が原因で、コードレス雑草除去ブラシのハウジングが接合部での除去作業中に地面に接触する場合は、ブラシを交換する必要があります。
→ ブラシを交換します（「2.2 ブラシの交換［図 A1］」を参照）。

4.3 バッテリーとバッテリー充電器の清掃

危険！
負傷のおそれ
バッテリーを差し込むときに、指が挟まれるおそれがあります。
→ 指に注意してください。

バッテリーをバッテリー充電器に接続する前に、それらの表面と端子が清潔で乾燥している必要があります。
流水を使用しないでください。

4.3.1 バッテリーの清掃

バッテリーの清掃には化学物質を使用しないでください。
→ 柔らかく、乾いた清潔なブラシを使用して、バッテリーの通風孔と端子を随時清掃します。

4.3.2 バッテリー充電器の清掃

→ 柔らかく、乾いた布で端子とプラスチック部品を清掃します。

5. 保管

5.1 使用の中止

本製品は、子供の手が届かない場所に保管してください。

1. 使用後は、バッテリーを冷却してから、充電や保管を行ってください。
2. バッテリーを取り外します。
3. バッテリーを充電します。
4. 雑草除去ブラシ、バッテリー、バッテリー充電器を清掃します（「4. メンテナンス」を参照）。

ja

5. 雑草除去ブラシ、バッテリー、バッテリー充電器は、凍結しない、乾燥して密閉された場所に保管してください。
6. 雑草除去ブラシは、ブラシを下にして立てた状態で保管しないでください。
   これにより、ブラシの変形を防止できます。

6. トラブルシューティング

危険！
負傷のおそれ
本製品が誤って始動すると、雑草除去ブラシにより人が負傷するおそれがあります。
→ 本製品を保守する前にバッテリーを取り外してください。
→ 可動部品に触れないでください。

問題	考えられる原因	修正方法
雑草除去ブラシが詰まっている。	障害物が雑草除去ブラシの動きを妨げています。	→ 障害物を取り除きます。
保護カバー ⑤ が損傷しています。	保護カバー ⑤ に亀裂または穴があります。	→ 保護カバー ⑤ を交換します。 → これについては、GARDENA サービスにお問い合わせください。
雑草除去ブラシが適切に除去しない。または振動する。	雑草除去ブラシが摩耗しています。	→ 雑草除去ブラシを交換します。
雑草除去ブラシが停止しない。	START レバーが固着しています。	→ バッテリーを取り外し、START レバーを緩めます。
雑草除去ブラシが始動／停止しない。 ***LED Ⓛ が緑色に点滅している [図 O4]。***	バッテリーが空になっています。	→ バッテリーを充電します。
雑草除去ブラシが始動／停止しない。 ***エラー LED Ⓦ が赤色に点灯している [図 O4]。***	バッテリー温度が許容範囲外です。	→ バッテリー温度が 0 °C ～ 45 °C になるまで待ちます。
	バッテリーの端子間に水滴や水分が溜まっています。	→ 乾いた布で水滴や水分を取り除きます。
	障害物がモーターの動きを妨げています。	→ 障害物を取り除きます。
雑草除去ブラシが始動／停止しない。 ***エラー LED Ⓦ が赤色に点滅している [図 O4]。***	本製品が損傷しています。	→ GARDENA サービスにお問い合わせください。
雑草除去ブラシが始動／停止しない。 ***エラー LED Ⓦ が点灯しない [図 O4]。***	バッテリーがバッテリーホルダーにしっかり挿入されていません。	→ 嵌合音が聞こえるまで、バッテリーをバッテリーホルダーに完全に差し込みます。
	バッテリーが損傷しています。	→ バッテリーを交換します。
	本製品が損傷しています。	→ GARDENA サービスにお問い合わせください。
充電サイクルを実行できない。 ***バッテリー充電インジケータ Ⓛc が緑色に連続点灯している。***	バッテリーが（正しく）接続されていません。	→ バッテリーをバッテリー充電器に正しく接続します。
	バッテリーの端子が汚れています。	→ バッテリーの端子を清掃します（バッテリーの脱着を数回繰り返すなど）。 → 必要に応じてバッテリーを交換してください。
	バッテリー温度が許容範囲外です。	→ バッテリー温度が 0 °C ～ 45 °C になるまで待ちます。
	バッテリーが損傷しています。	→ バッテリーを交換します。
充電サイクルを実行できない。 ***バッテリー充電インジケータ Ⓛc が点灯しない。***	バッテリー充電器の主電源プラグが正しく差し込まれていません。	→ 主電源プラグを電源コンセントに完全に差し込みます。
	電源コンセント、電源コード、バッテリー充電器が損傷しています。	→ 主電源電圧を確認します。必要に応じて、認定販売店または GARDENA サービスにバッテリー充電器の点検を依頼してください。

注記：
修理は、GARDENA サービスセンター、または GARDENA が認定した正規販売店のみが実施できます。
→ その他の不具合が発生した場合は、GARDENA サービスセンターにお問い合わせください（このマニュアルの裏表紙を参照）。

7. 主要諸元

コードレス雑草除去ブラシ	単位	値（品番 14820）
ブラシ速度（最小／最大）	r/min	700 ～ 1800
スチールワイヤーブラシの直径	mm	110
質量（バッテリーなし）	kg	2.2
騒音レベル L_{PA} 1)	dB	67
不確定性 k_{PA}		3
音響騒音レベル L_{WA} 2)		
測定値／保証値	dB(A)	87 / 90
手と腕への振動 a_{vhw} 1)	m/s²	2.5 以下
不確定性 k_{vhw}		1.5

以下に準拠した測定方法：1）EN 62841-4-4 2）RL 2000/14/EC / S.I. 2001 No.1701

注記：規定の振動放出値は、標準化された試験方法に従って測定されたものであり、パワーツールとの相互比較に使用できます。この値は、振動暴露の予備評価にも使用できます。ツールの使用方法に応じて、パワーツールの実際の使用中に振動放出値が変化する場合があります。安全対策として、機器を連続で 1 時間以上、使用しないでください。

システムバッテリー	ユニット	値 (PBA 18V 2.0Ah W-B)
バッテリー電圧	V (DC)	18
バッテリー容量	Ah	2.0
セル数（リチウムイオン）		5
対応する POWER FOR ALL システムバッテリー充電器		AL 1810 CV / AL 1815 CV / AL 18V-20 / AL 1830 CV / AL 1880 CV / AL 18V-44

バッテリー充電器	ユニット	値 (AL 1810 CV)	値 (AL 18V-20)
主電源電圧	V (AC)	220 – 240	220 – 240
主電源周波数	Hz	50 – 60	50 – 60
定格電力	W	26	50
バッテリー充電電圧	V (DC)	18	18
最大バッテリー充電電流	mA	1000	2000
バッテリー充電時間（約）			
PBA 18V 2.0Ah W-B	分	124	64
PBA 18V 2.5Ah W-B	分	154	79
PBA 18V 4.0Ah W-C	分	244	124
充電中の許容バッテリー温度	°C	0 – 45	0 – 45
重量	g	170	210
保護クラス		⧈ / II	⧈ / II
対応する POWER FOR ALL システムバッテリー		PBA 18V	PBA 18V

8. アクセサリー／スペアパーツ

GARDENA スチールワイヤー雑草除去ブラシ	摩耗したスチールワイヤーブラシの交換部品。	**品番 14821**
GARDENA ナイロン雑草除去ブラシ	摩耗したナイロンブラシの交換部品。	**品番 14822**

GAR_14820-56.960.02_2026-01-16.indd 46 16.01.26 10:19

GARDENA システムバッテリー **P4A PBA 18 V/45** **P4A PBA 18 V/72**	動作時間の延長または交換用のバッテリー。	 **品番 14903** **品番 14905**
GARDENA バッテリー急速充電器 **AL 1830 CV P4A**	POWER FOR ALL システムバッテリー PBA 18 V..W-..の急速充電用	**品番 14901**

9. 保証／サービス

弊社サービス部門の最新の連絡先情報は次のアドレスからオンラインで確認いただけます：www.gardena.com/contact

注記：

欧州連合の加盟国ではない国で GARDENA 製品を購入し、製品パッケージに GARDENA メーカーの保証に関する注意（アイコン）が記載されている場合は、以下が適用されます：保証に対する請求を行うには、購入の日時と場所を明記した製品の購入証明書と購入したアイテムを提供してください。欧州連合以外での購入には、オンライン登録は不要です。製造元の保証は、www.gardena.com/warranty で入手可能な保証条件の対象となります。

10. 廃棄

10.1. 本製品の廃棄

このマークは、本製品が家庭ゴミではないことを示しています。電気および電子機器向けの地域の回収システムでリサイクルしてください。

これにより、廃棄物の適切な管理が可能になります。詳細については、地域の自治体、国内の廃棄物処理サービス、GARDENA の正規代理店または小売店にお問い合わせください。有害物質が含まれている可能性があるため、不適切に廃棄すると環境や人体に悪影響を及ぼすおそれがあります。

10.2. バッテリーの廃棄

バッテリーにはリチウムイオン電池が含まれているため、寿命に達したときは、一般家庭ゴミとは別に廃棄する必要があります。

Li-ion

リチウムイオン電池の端子にテープを貼り付けて、短絡を防ぐようにしてください。リチウムイオンセルは、お住まいの地域のリサイクル回収センターを通じて正しく廃棄してください。

ja

1.2.2 הוראות בטיחות לחרמשים

- יש לקרוא את ההוראות בעיון. חובה להכיר את הפקדים והשימוש ההולם במוצר.
- אסור לאפשר לילדים או לאנשים שלא מכירים את ההוראות האלה להשתמש בחרמש. תקנות מקומיות עשויות להגביל את גיל המפעיל.
- אסור להשתמש בחרמש בקרבת אנשים – במיוחד ילדים – או חיות מחמד.
- חשוב לזכור שהמפעיל או המשתמש אחראי לתאונות או לסיכונים שמשפיעים על אנשים אחרים או על הרכוש שלהם.
- חובה ללבוש אמצעי מגן לאוזניים ולעיניים, פריטי הנעלה עבים ומכנסיים ארוכים בעת השימוש בחרמש.
- יש לבחון בקפדנות את המשטח שעליו ייעשה שימוש בחרמש ולהסיר כל אבן, מקל, כבל, עצם וחפץ זר אחר.
- לפני כל שימוש, חובה לבדוק חזותית את המוצר כדי לוודא שהחרמש לא נשחק או נפגם. יש להחליף חרמש שחוק או פגום במלואו כדי לשמור על האיזון.
- יש להשתמש אך ורק באביזרים ובחלקי חילוף שהומלצו על-ידי היצרן.
- יש להשתמש בחרמש אך ורק בתאורה טובה.
- חובה לשמור על מודעות לשיווי המשקל כאשר העבודה מתבצעת באזורים משופעים.
- אסור בשום פנים ואופן לרוץ במהלך השימוש בחרמש.
- חשוב מאוד להקפיד על זהירות במהלך תנועות של משיכת החרמש לכיוונך.
- יש לוודא שהחרמש הפסיק לפעול לפני חציית פני שטח שאינם דשא ובמהלך ההובלה של החרמש.
- יש להשתמש במוצר אך ורק עם מגן בטיחות לא פגום שהורכב היטב.
- אין לשנות את ההגדרות של וסת המנוע או להגביר את מהירות המנוע.
- יש להפעיל את החרמש בזהירות ובהתאם להוראות תוך הרחקתו מכפות הרגליים שלך.
- אין להפעיל את החרמש כאשר ישנם עוברי אורח מלפניו.
- אסור בשום פנים ואופן למקם את הידיים וכפות הרגליים קרוב או מתחת לחלקים מסתובבים.
- חובה לכבות את המנוע ולנתק את התקע משקע החשמל במקרים הבאים:
  - כדי לנקות חסימה בחרמש
  - כדי לבדוק את החרמש, לנקות אותו או לטפל בו
  - כדי לבדוק ולתקן את החרמש אחרי פגיעה בחפץ זר
  - כדי לבדוק את החרמש אם מורגש רטט חריגיש
- להדק את כל הברגים בצורה סדירה כדי למנוע מחלקים להשתחרר ולהפוך לרופפים.
- כדי לצמצם את הסיכון לאש, חשוב לנקות את החרמש מדשא, מעלים ומכמות חריגה של גריז.
- יש להחליף חלקים שנשחקו או שנפגמו.
- אין לנסות ולתקן את החרמש ללא ההסמכה המתאימה.

1.3 אזהרות בטיחות נוספות

1.3.1 שימוש ייעודי

החרמש האלחוטי של GARDENA מיועד להסרת עשבים שוטים מהמרווחים בין אבני מדרכה ולוחות בגנים פרטיים ובגינות קהילתיות.

המוצר לא מתאים לשימוש רציף (תפעול מקצועי).

1.3.2 אזהרת בטיחות לסוללות ולמטעני סוללות

- **יש לקרוא את כל האזהרות וההוראות.** התעלמות מהאזהרות וההוראות עלולה לגרום להתחשמלות, לשריפה ו/או לפציעה קשה.
- **יש לשמור הוראות אלה במקום בטוח.** יש להשתמש במטען לסוללות רק במקרה של היכרות מלאה עם כל הפונקציות שלו, ורק אם ניתן להשתמש בהן ללא הגבלה או לאחר קבלת הוראת מתאימות.
- **אין להשתמש במוצר בסביבות נפיצות.**
- **יש להשגיח על ילדים במהלך השימוש, הניקוי והתחזוקה.** הסיבה לכך היא שאסור שהמטען יהפוך למשחק.
- **יש לטעון אך ורק סוללות ליתיום-יון ממערכת POWER FOR ALL סוג PBA 18V, עם קיבולת של 1.5 Ah או יותר (5 תאי סוללה או יותר). מתח הסוללה חייב להיות תואם למתח הטעינה של מטען הסוללה. אין לנסות לטעון סוללות שאינן נטענות.** ניסיון כזה עלול להוביל לשריפה ולפיצוץ.
- **יש להשתמש במטען לסוללה בחדרים סגורים בלבד ולהרחיק אותו מלחות.** כניסה של מים למטען לסוללה מגדילה את הסיכון להתחשמלות.
- **יש להקפיד על ניקיון המטען.** אבק מהווה סיכון להתחשמלות.
- **יש לבדוק בקביעות את המטען, כולל הכבל והתקע, לפני השימוש. במקרה של נזק ברור, אין להשתמש במטען. אין לפתוח את מטען הסוללות – אם נדרש תיקון כלשהו, יש לפנות לאיש מקצוע מוסמך שמשתמש בחלקי חילוף מקוריים בלבד.** מטענים, כבלים ותקעים פגומים מגדילים את הסיכון להתחשמלות.
- **אין להפעיל את המטען על גבי משטחים דליקים (לדוגמה, נייר, בד וכולי) או בסביבות דליקות.** המטען מתחמם במהלך הטעינה ומהווה סכנת שריפה.
- **אם נדרשת החלפה של כבל החיבור, יש לבצע זאת באמצעות GARDENA או על ידי מוקד שירות מורשה לכלים חשמליים של GARDENA כדי למנוע סכנה בטיחותית.**
- **אזהרות בטיחות אלה חלות רק על סוללות ליתיום-יון 18V של מערכת ממערכת POWER FOR ALL.**
- **אין לכסות את פתחי האוורור של המטען (אם ישנם).** המטען עלול להתחמם יתר על המידה ולהפסיק לפעול כראוי.
- **יש לטעון את הסוללה באמצעות מטענים לסוללה המומלצים על ידי היצרן.** מטען סוללות שמתאים לסוג אחד של סוללות עלול להוות סיכון לשריפה בשימוש עם סוללות אחרות.
- **תיתכן גם דליפה של אדים אם הסוללה פגומה או השימוש בה שגוי. יש לוודא שהאזור מאוורר היטב ולפנות לטיפול רפואי במקרה של תופעות לוואי.** האדים עלולים לגרום לגירוי בדרכי הנשימה.
- **אם הסוללה פגומה, נוזל עלול לדלוף ולהרטיב חפצים בסביבתו. יש לבדוק את החלקים שנרטבו.** יש לנקות או להחליף אותם לפי הצורך.
- **במקרה של שימוש שגוי או סוללה פגומה, נוזל דליק עלול לדלוף מהסוללה, יש להימנע ממגע עמו. במקרה של מגע בשוגג, יש לשטוף במים. במקרה של מגע בין הנוזל לעיניים, יש לפנות בנוסף לטיפול רפואי.** הנוזל הניתז מהסוללה עלול לגרום לצריבה או לכוויות.
- **ניתן להשתמש בסוללה במוצרים של יצרנים השותפים במערכת POWER FOR ALL בלבד.** סוללות 18V עם הסימון POWER FOR ALL תואמות באופן מלא למוצרים הבאים: כל המוצרים של השותפים במערכת POWER FOR ALL.
- **יש להקפיד על המלצות הסוללה במדריך למשתמש במוצר שלך.** זוהי הדרך היחידה להפעיל את הסוללה ואת המוצר באופן בטוח ולהגן על הסוללות מעומס מסוכן.
- **יש לטעון את הסוללה באמצעות מטענים לסוללה המומלצים על ידי היצרן או על ידי שותפים במערכת POWER FOR ALL.** מטען לסוללה שמתאים לסוג מסוים של סוללה מהווה סיכון לשריפה בעת שימוש עם סוללות אחרות (סוג הסוללה: PBA 18V וכו' / מטענים תואמים לסוללות: AL 18 וכו').
- **הסוללה מגיעה כשהיא טעונה חלקית.** כדי להבטיח ביצועי סוללה מלאים, יש לטעון את הסוללה במלואה במטען לפני השימוש הראשון.
- **יש להרחיק את הסוללות מהישג ידם של ילדים.**
- **אין לפתוח את הסוללה.** ישנו סיכון לקצר.
- **אין לקצר את הסוללה. כשהסוללה אינה בשימוש, יש להרחיק אותה ממהדקי נייר, מטבעות, מפתחות, מסמרים, ברגים וחפצי מתכת אחרים שעלולים לגשר בין המגעים.** יצירת קצר בין שני הדקי הסוללה עלולה לגרום לכוויות או לשריפה.
- **מגעי הסוללה עלולים להתלהט במהלך השימוש.** יש להיזהר מהמגעים החמים בעת הסרת הסוללה.
- **חפצים חדים, כגון מסמר או מברג, או כוח חיצוני עלולים להזיק לסוללה.** קצר חשמלי פנימי עלול לקרות והסוללה עלולה להישרף, להעלות עשן, להתפוצץ או להתחמם יתר על המידה.
- **לעולם אין לטפל בסוללות פגומות.** כל פעולות התחזוקה של הסוללות צריכות להתבצע אך ורק על ידי היצרן או מרכזי השירות המורשים.
- **יש להגן על הסוללה מפני חום, כולל חשיפה ממושכת לאור השמש, לאש, לאבק, למים וללחות.** ישנו סיכון לפיצוץ ולקצר.
- **יש להפעיל ולאחסן את הסוללה רק בטמפרטורות סביבה בין 20 °C- ל-50 °C+. לדוגמה, אין להשאיר את הסוללה ברכב בקיץ.** בטמפרטורות מתחת ל-0 °C, תיתכן ירידה בביצועי המכשיר.
- **יש לטעון את הסוללה בטמפרטורות סביבה בין 0 °C ל-35 °C+ בלבד.** טעינה בטמפרטורה שחורגת מהטווח שצוין עלולה להסב נזק לסוללה ולהגביר את הסיכון לשריפה.
- **לאחר השימוש, יש להמתין לפחות 30 דקות עד להתקררות הסוללה לפני טעינה או אחסון.**

1.3.3 אזהרות בטיחות נוספות בחשמל

סכנה!

סכנת דום לב

מוצר זה מייצר שדה אלקטרומגנטי בזמן פעולתו. שדה אלקטרומגנטי זה עלול להשפיע על התפקוד של שתלים רפואיים אקטיביים או פסיביים (לדוגמה, קוצבי לב), דבר שעלול להוביל לפציעה קשה או למוות.

- יש להתייעץ עם רופא ועם יצרן השתל לפני השימוש במוצר זה.
- יש להסיר את הסוללה כשהמוצר אינו בשימוש.

- אין לחשוף את הסוללה ומטען הסוללה לגשם, למים או לתנאי רטיבות.
- יש להימנע משימוש יתר במוצר על מנת לא לגרום להתחממות יתר של המנוע והסוללה.
- יש להוציא את הסוללה באופן מיידי במקרה חירום.

1.3.4 אזהרות בטיחות אישיות נוספות

סכנה!

סכנת החנקות

ניתן לבלוע בקלות חלקים קטנים. בנוסף, פעוטות עלולים להיחנק כתוצאה משקית הפולימר.

- יש להרחיק ילדים קטנים בעת הרכבת המוצר.

- יש להשתמש אך ורק באביזרי GARDENA מקוריים. *חרמשים בלתי הולמים עלולים להגביר את הסיכון לפגמים בחרמשים או לעצמים מעופפים.*
- יש להשתמש במוצר אך ורק כאשר מגן הבטיחות מורכב.
- אין לגעת בחלקים נעים.
- אין להשתמש במוצר עד למצב של התעייפות או תשישות.
- לפני כל הפעלה יש לבצע הפעלה קצרה לבדיקה, כדי לבדוק את ההשפעות האפשרויות על אבני ריצוף או לוחות ריצוף.

2. הרכבה

סכנה!

סכנת פציעה

אם המוצר מופעל בצורה בלתי מכוונת, אנשים עלולים להיפצע בגלל החרמש.

- יש להסיר את הסוללה לפני הרכבת המוצר.
- אין לגעת בחלקים נעים.

he

GAR_14820-56.960.02_2026-01-16.indd 48 16.01.26 10:19

he חרמש גינון המופעל באמצעות סוללה EasyWeed 1800/18V P4A

תרגום ההוראות המקוריות.

1. אזהרות בטיחות 48
2. הרכבה 49
3. תפעול 50
4. תחזוקה 51
5. אחסון 51
6. פתרון בעיות 51
7. נתונים טכניים 52
8. אביזרים/חלקי חילוף 53
9. אחריות/שירות 53
10. השלכה 53

1. אזהרות בטיחות

1.1 סמלים על המוצר

← יש לקרוא את מדריך ההפעלה.

← יש ללבוש מגני אוזניים ומשקפי מגן.

← אין לחשוף את המוצר לגשם.

← יש להרחיק עוברי אורח.

← יש להיזהר מחלקים שניתזים החוצה.

← יש להסיר את הסוללה לפני ניקוי או תחזוקה.

← יש ללבוש נעלי בטיחות.

← יש להיזהר ממברשות חדות. מברשות ימשיכו לפעול אחרי הכיבוי.

1.2 אזהרות בטיחות כלליות

1.2.1 אזהרות בטיחות כלליות בשימוש במכשיר

אזהרה!
יש לקרוא את כל אזהרות הבטיחות, ההוראות, האיורים והמפרטים שמצורפים למכשיר זה.
אי מילוי ההוראות המפורטות להלן עלול לגרום להתחשמלות, לשריפה ו/או לפציעה קשה.

יש לשמור את כל האזהרות וההוראות לצורך עיון בעתיד.
המונח „מכשיר" שמופיע באזהרות בטיחות מתייחס למכשירים עם חיבור לחשמל (באמצעות כבל) ולמכשירים שמופעלים בסוללה (אלחוטיים).

1) בטיחות באזור העבודה

א) יש לשמור על אזור עבודה נקי ומואר היטב. *אזורים חשוכים או לא מסודרים מועדים לתאונות.*

ב) אין להפעיל את המכשיר בסביבות נפיצות, למשל, בנוכחות אבק, גזים או נוזלים דליקים. *מכשירים יוצרים ניצוצות שעלולים להצית חלקיקי אבק או אדים.*

ג) יש להרחיק ילדים ועוברי אורח בעת השימוש במכשיר. *הסחות דעות עלולות לגרום לאובדן שליטה.*

2) בטיחות בחשמל

א) תקעי המכשיר חייבים להיות תואמים לשקעים. אין לבצע כל שינוי בתקע. אין להשתמש במתאמים במהלך שימוש במכשירים מוארקים. *תקעים שלא עברו שינויים ושקעים תואמים מפחיתים את הסיכון להתחשמלות.*

ב) יש להימנע ממגע עם משטחים מוארקים, כגון צינורות, רדיאטורים, כיריים ומקררים. *יש סיכון מוגבר להתחשמלות במקרה של הארקה דרך הגוף.*

ג) אין לחשוף את המכשיר לגשם או לתנאי רטיבות. *כניסת מים למכשיר מגדילה את הסיכון להתחשמלות.*

ד) אין לגרום נזק לכבל. יש להימנע משימוש בכבל לצורך נשיאת המכשיר, משיכתו או ניתוקו מהחשמל. יש להרחיק את הכבל ממקורות חום, משמן, מקצוות חדים או מחלקים נעים. *כבלים פגומים או מלופפים מגדילים את הסיכון להתחשמלות.*

ה) בעת השימוש במכשיר בחוץ, יש להשתמש בכבל מאריך שמתאים לשימוש בחוץ. *שימוש בכבל שמתאים לשימוש בחוץ מפחית את הסיכון להתחשמלות.*

ו) אם לא ניתן להימנע משימוש במכשיר בתנאי לחות, יש להשתמש באספקת חשמל שמוגנת על ידי ממסר פחת. *שימוש בממסר פחת מפחית את הסיכון להתחשמלות.*

3) בטיחות אישית

א) יש לשמור על ערנות, להיזהר בכל פעולה ולהפעיל שיקול דעת בעת תפעול המכשיר. אין להשתמש במכשיר במקרה של עייפות או תחת השפעת סמים, אלכוהול או תרופות. *רגע אחד של חוסר תשומת לב בזמן תפעול המכשיר עלול להוביל לפציעה חמורה.*

ב) יש להשתמש בציוד מגן אישי. יש להרכיב תמיד משקפי מגן. *ציוד מגן, כגון מסכת אבק, נעליים מונעות החלקה, קסדת בטיחות או אוזניות מגן בשימוש נכון, יכול להפחית את הסיכון לפציעה.*

ג) יש להימנע מהפעלה לא מכוונת. חשוב לוודא שהמתג במצב כבוי לפני החיבור למקור חשמל ו/או למארז סוללה, הרמת המכשיר או נשיאתו. *נשיאת כלים חשמליים כאשר האצבע נוגעת במתג או חיבור כלים אלה לחשמל כאשר המתג במצב פועל עלולים להסתיים בתאונה.*

ד) יש להסיר מפתחות כוונון או מפתחות ברגים לפני הפעלת המכשיר. *מפתח כוונון או ברגים שמחובר לחלק מסתובב במכשיר עלול לגרום לפציעה.*

ה) אין למתוח את הגוף כדי להגיע רחוק יותר. יש להקפיד על עמידה יציבה ושיווי משקל בכל עת. *כך ניתן לשלוט בצורה טובה יותר במכשיר במצבים לא צפויים.*

ו) יש להתלבש בהתאם. אין ללבוש בגדים רפויים או תכשיטים. יש להרחיק שיער ובגדים מחלקים נעים. *בגדים רפויים, תכשיטים או שיער ארוך עלולים להילכד בחלקים הנעים.*

ז) אם המכשירים כוללים לחיבור למכלים לשאיבה ולאיסוף של אבק, יש לוודא שהם מחוברים היטב ונעשה בהם שימוש הולם. *איסוף האבק יכול להפחית סכנות שקשורות לאבק.*

ח) אין להסתמך על היכרות קודמת כתוצאה משימוש תדיר במכשירים – היא עלולה לגרום לשאננות ולהתעלמות מכללי הבטיחות בעת השימוש במכשיר. *פעולה פזיזה עלולה לגרום לפציעה חמורה בשבריר שנייה.*

4) שימוש וטיפול במכשיר

א) אין לאלץ שימוש במכשיר. יש להשתמש במכשיר המתאים למטרה הנדרשת. *המכשיר המתאים יבצע עבודה טובה ובטוחה יותר למטרה שלשמה נוצר.*

ב) אין להשתמש במכשיר אם המתג לא מפעיל ומכבה אותו. *מכשיר שלא ניתן לשלוט בו באמצעות המתג מהווה סכנה ומחייב תיקון.*

ג) יש לנתק את התקע ממקור המתח ו/או להסיר את מארז הסוללה מהמכשיר, אם הוא נשלף, לפני ביצוע התאמות, החלפת אביזרים או אחסון המכשיר. *צעדי מנע אלה מפחיתים את הסיכון להפעלת המכשיר בשוגג.*

ד) יש לאחסן מכשירים כבויים הרחק מהישג ידם של ילדים ואין לאפשר לאנשים שאינם מכירים את פעולת המכשיר או הוראות אלה לתפעל את המכשיר. *מכשירים בידי משתמשים לא מיומנים עלולים להיות מסוכנים.*

ה) תחזוקת המכשיר והאביזרים. יש לבדוק אי התאמות או הסתבכויות של חלקים נעים, חלקים שבורים או כל מצב אחר שעלול להשפיע על תפעול המכשיר. אם המכשיר ניזוק, יש לתקנו לפני השימוש. *תאונות רבות מתרחשות עקב תחזוקה לקויה של מכשירים.*

ו) יש להקפיד שכלי חיתוך יהיו חדים ונקיים. *כלי חיתוך מתוחזקים היטב עם קצוות חדים פחות מועדים להסתבכויות וקל יותר לשלוט בהם.*

ז) יש להשתמש במכשיר, באביזרים, בחלקי הכלי וכולי בהתאם להוראות, ולהביא בחשבון את תנאי העבודה וטיב העבודה שיש לבצע. *שימוש במכשיר לצורך מטרות שונות מהשימוש הייעודי עלול להוביל למצבים מסוכנים.*

ח) יש להקפיד שהידיות ונקודות האחיזה יבשות ונקיות, ללא שמן וגריז. *ידיות ונקודות אחיזה חלקות לא מאפשרות החזקה ושליטה בטוחות במכשיר במצבים לא צפויים.*

5) שימוש בסוללת המכשיר ותחזוקה שלה

א) יש לטעון מחדש רק באמצעות המטען שצוין על ידי היצרן. *מטען שמתאים לסוג מסוים של מארז סוללה עלול להוות סכנת שריפה בשימוש עם מארז סוללה אחר.*

ב) יש להשתמש במכשיר עם מארזי סוללה שנועדו עבורו בלבד. *שימוש במארזי סוללה אחרים עלול לגרום לשריפה או לפציעה.*

ג) כשמארז הסוללה לא בשימוש, יש להרחיק אותו מחפצי מתכת אחרים, כגון מהדקי ניירות, מטבעות, מפתחות, מסמרים, ברגים או חפצי מתכת קטנים אחרים, שעלולים לגרום לסגירת מעגל בין הדק אחד לשני. *יצירת קצר בין שני הדקי הסוללה עלולה לגרום לכוויות או לשריפה.*

ד) שימוש לא הולם עלול לגרום להתזת נוזל מהסוללה, ואין לגעת בו. במקרה של מגע בשוגג, יש לשטוף במים. במקרה של מגע בין הנוזל לעיניים, יש לפנות בנוסף לטיפול רפואי. *הנוזל הניתז מהסוללה עלול לגרום לצריבה או לכוויות.*

ה) אין להשתמש במארז סוללה או בכלי שניזוק או שעבר שינויים בלתי מאושרים. *סוללות שניזוקו או שעברו שינויים עלולות להגיב בצורה לא צפויה ולגרום לשריפה, לפיצוץ או לפציעה.*

ו) אין לחשוף את מארז הסוללה או הכלי לאש או לטמפרטורה קיצונית. *חשיפה לאש או לטמפרטורה מעל 130°C עלולה לגרום לפיצוץ.*

ז) יש להישמע להוראות הטעינה ולא לטעון את מארז הסוללה או הכלי מעבר לטווח הטמפרטורות שמצוין בהוראות. *טעינה לא נכונה או בטמפרטורה שחורגת מהטווח שצוין עלולה להסב נזק לסוללה ולהגביר את הסיכון לשריפה.*

6) טיפול

א) יש לדאוג שהמכשיר יטופל על ידי טכנאי מוסמך ובאמצעות חלקי חילוף זהים בלבד. *כך תישמר בטיחות המכשיר.*

ב) לעולם אין לטפל במארזי סוללה פגומים. *הטיפול במארזי סוללה יבוצע רק על ידי היצרן או על ידי ספקי שירות מורשים.*

he

3.6 הפעלה/כיבוי של חרמש הגינון הנטען [איורים O7/O5/O1]

סכנה!
סכנת מוות
אם נגרם נזק לכבלים שאינם גלויים לעין תוך כדי השימוש במוצר, הדבר עלול לגרום לפציעה או למוות.
← לפני השימוש במוצר יש לבדוק את אזור העבודה כדי לאתר כבלים שאינם גלויים לעין. יש להסיר אותם במידת הצורך.
← יש להרחיק עוברי אורח.
← יש ללבוש נעלי בטיחות.

סכנה!
סכנת פציעה
אם המוצר לא נכבה לאחר שחרור ידית ההפעלה, אנשים עלולים להיפצע.
← אין לנסות לעקוף את המתגים או את מנגנוני הבטיחות. לדוגמה, אין לחבר את ידית ההפעלה לידית האחיזה.

סכנה!
סכנת פציעה
אם נעשה שימוש במוצר ללא מגן בטיחות, המפעיל ועוברי אורח עלולים להיפגע כתוצאה מחלקים מעופפים.
← יש להשתמש במוצר אך ורק כאשר מגן הבטיחות מורכב. יש ללבוש משקפי מגן. יש להרחיק עוברי אורח.

סכנה!
סכנת פציעה
רעשי ההפעלה של המוצר במהלך השימוש עלולים לפגוע בשמיעה.
← יש ללבוש אוזניות מגן במהלך השימוש במוצר.

3.6.1 הפעלת חרמש הגינון

1. לפני ההפעלה, יש לבדוק את ראשי החרמש כדי לאתר אבנים קטנות. אם יש אבנים כאלו, צריך להסיר אותן.
2. יש להכניס את הסוללה Ⓑ למחזיק הסוללה Ⓓ עד להישמע קול חיבור.
3. יש למקם את חרמש הגינון הנטען במקביל לגלגל העזר ולראש החרמש באזור שמיועד לניקוי. יש להחזיק את חרמש הגינון הנטען בזווית ההפעלה ולוודא ששפת הגומי של כיסוי המגן נמצאת בדיוק מעל הקרקע.
4. יש ללחוץ על נעילת הבטיחות ⑪ עם אצבע אחת ולהחזיק את חרמש הגינון הנטען ביחד אחת מהידית ⑥ וביד השנייה מידית העזר ⑦.
5. יש למשוך את ידית ההפעלה ⑫ לעבר הידית ⑥.

חרמש הגינון הנטען יופעל ומצב הסוללה של מחוון הטעינה Ⓟ יוצג למשך 5 שניות.

3.6.2 כיבוי חרמש הגינון

1. יש לשחרר את ידית ההפעלה ⑫.

חרמש הגינון הנטען ייכבה.

2. יש ללחוץ על לחצן השחרור Ⓐ ולהוציא את הסוללה Ⓑ ממחזיק הסוללה Ⓓ.

3.7 התאמת מהירות הסיבוב של ראש החרמש [איור O7]

ניתן לשנות את מהירות הסיבוב של ראש החרמש מערך מינימלי של **700 סל"ד** לערך מקסימלי של **1,800 סל"ד**.
← יש לסובב את וסת המתח ⑬ למיקום הרצוי.

4. תחזוקה

סכנה!
סכנת פציעה
אם המוצר מופעל בצורה בלתי מכוונת, אנשים עלולים להיפצע בגלל החרמש.
← יש להסיר את הסוללה לפני הטיפול במוצר.
← אין לגעת בחלקים נעים.

4.1 ניקוי ראש החרמש [איור M1]

סכנה!
סכנת פציעה ונזק לרכוש
ניקוי המוצר באופן שגוי עלול להוביל לפציעה ולנזק למוצר.
← אין להשתמש במים או בסילון מים (במיוחד בסילון מים בלחץ גבוה) לניקוי המוצר.
← אין להשתמש בכימיקלים, כולל בנזין או ממסים, לניקוי המוצר. חומרים אלה עלולים להרוס חלקי פלסטיק חשובים.

יש להקפיד על ניקיון חריצי האוורור בכל עת.

1. יש לנקות את חרמש הגינון הנטען במטלית לחה.
2. יש לנקות את חריצי האוורור באמצעות מברשת רכה ⑭. אין להשתמש במברג.
3. צריך לנקות את כל החלקים הנעים אחרי כל שימוש.

4.2 החלפת ראש החרמש

אם התושבת של חרמש הגינון הנטען נוגעת בקרקע במהלך ניקוי נקודות מגע עקב שחיקה, חובה להחליף את ראש החרמש.
← יש להחליף את ראש החרמש (פרטים נוספים בסעיף '2.2 החלפת ראש החרמש [איור A1]').

4.3 ניקוי הסוללה ומטען הסוללה

סכנה!
סכנת פציעה
האצבעות עלולות להיתפס בעת הכנסת הסוללה.
← יש לשים לב לאצבעות.

פני השטח והמגעים של הסוללה והמטען חייבים להיות נקיים ויבשים לפני חיבור הסוללה למטען.
← אין להשתמש במים זורמים.

4.3.1 ניקוי הסוללה

אין להשתמש בחומרים כימיים לניקוי הסוללה.
← יש להשתמש במברשת רכה, נקייה ויבשה לניקוי חריצי האוורור והמגעים של הסוללה מעת לעת.

4.3.2 ניקוי המטען לסוללה

← יש להשתמש במטלית רכה ויבשה לניקוי המגעים וחלקי הפלסטיק.

5. אחסון

5.1 הוצאה מכלל שימוש

יש לאחסן מוצר זה הרחק מהישג ידם של ילדים.

1. לאחר השימוש, יש להמתין עד להתקררות הסוללה לפני טעינה או אחסון.
2. יש להסיר את הסוללה.
3. יש לטעון את הסוללה.
4. יש לנקות את ראש החרמש, הסוללה ומטען הסוללה (יש לעיין בסעיף 4. תחזוקה).
5. יש לאחסן את החרמש, הסוללה והמטען במקום יבש, סגור ועמיד בפני כפור.
6. אין לאחסן אין החרמש במצב זקוף כך שיופעל עומס על ראש החרמש.

הדבר מונע מראש החרמש להתעוות ולשנות את צורתו.

6. פתרון בעיות

סכנה!
סכנת פציעה
אם המוצר מופעל בצורה בלתי מכוונת, אנשים עלולים להיפצע בגלל החרמש.
← יש להסיר את הסוללה לפני הטיפול במוצר.
← אין לגעת בחלקים נעים.

he

2.1 מה כלול במוצר

	דגם 14820-20	דגם 14820-55
חרמש גינון נטען	x	x
ראש פלדה	x	x
מטען לסוללה	x	-
סוללה (2 Ah)	x	-
מדריך למפעיל	x	x

החרמש מגיע כשהוא מורכב מראש.

2.2 החלפת הראש [Fig. A1]

חלקי החילוף של GARDENA זמינים דרך **המשווק של GARDENA** או דרך **השירות של GARDENA**.

ישנם שני דגמים זמינים של ראשים לחרמשי Gardena:

- **ראש פלדה לחרמשי גינון GARDENA דגם. 14821:** ללכלוך כבד בנקודות מגע או על משטחים עמידים.
- **ראש ניילון לחרמשי גינון GARDENA דגם 14822:** לניקוי עדין על משטחים שנוטים להישרט.

← יש להשתמש רק ב**חרמש גינון מקורי של GARDENA**.

חובה ללבוש כפפות מגן כדי למנוע פציעות שנגרמות כתוצאה מחרמש הגינון.

1. יש לשחרר את בורג המשושה ① באמצעות מפתח משושה (רוחב 4 מ"מ) על-ידי **סיבוב בכיוון השעון (תבריג שמאלי)**.
2. יש להסיר את בורג המשושה ① ביחד עם האום ② מתושבת ראש החרמש ④.
3. יש למשוך את ראש החרמש ③ הצידה מתושבת ראש החרמש ④ ולמשוך את ראש החרמש ③ כלפי מטה מחוץ למגן הבטיחות ⑤. תוך כדי הפעולה הזו, חשוב לוודא שתושבת ראש החרמש ④ נשארת על הציר.
4. יש להחליק את הראש החדש של חרמש הגינון ③ לתוך מגן הבטיחות מלמטה ⑤ ולמקם את ראש החרמש ③ על תושבת ראש החרמש ④.
5. יש להניח את האום ② על גבי תושבת ראש החרמש ④.
6. הכנס את הבורג המשושה ① אל תושבת ראש החרמש ④.
7. יש להדק היטב את בורג המשושה ① בתושבת ראש החרמש ④ באמצעות מפתח משושה(רוחב 4 מ"מ) על-ידי **סיבוב נגד כיוון השעון (תבריג שמאלי)**.

3. תפעול

סכנה!
סכנת פציעה
אם המוצר מופעל בשוגג, אנשים עלולים להיפצע בגלל החרמש.
← יש להסיר את הסוללה לפני התאמת המוצר.

3.1 טעינת הסוללה [איורים O3/O2/O1]

זהירות!
נזק לרכוש
אם המתח של מקור החשמל לא תואם למפרטים הנקובים על גבי מטען הסוללה, עלול להיגרם נזק למטען.
← יש לשים לב למתח של אספקת החשמל הביתית.

סכנה!
סכנת פציעה
האצבעות עלולות להיתפס בעת הכנסת הסוללה.
← יש לשים לב לאצבעות.

תהליך הטעינה החכם מזהה אוטומטית את מצב הטעינה של הסוללה וטוען אותה באמצעות זרם טעינה אופטימלי, בהתאם לטמפרטורת הסוללה ולמתח הסוללה. כך הסוללה מוגנת ושומרת על טעינה מלאה כאשר היא מאוחסנת במטען.

1. יש ללחוץ על לחצן השחרור Ⓐ ולהוציא את הסוללה Ⓑ ממחזיק הסוללה Ⓓ.
2. יש לחבר את המטען Ⓒ למקור מתח.
3. יש להחליק את המטען Ⓒ לחיבור עם הסוללה Ⓑ.

כשמחוון הטעינה של הסוללה Ⓛc במטען מהבהב בירוק, הסוללה נטענת.

כשמחוון הטעינה של הסוללה Ⓛc במטען דולק הרציפות בירוק, הסוללה טעונה במלואה (זמן טעינה מפורט בסעיף '7. נתונים טכניים').

4. יש לבדוק בקביעות את מצב הטעינה כאשר היא בעיצומה.
5. כאשר הסוללה Ⓑ טעונה במלואה, ניתן Ⓑ לנתק את הסוללה Ⓒ ממטען הסוללה.

3.2 מה משמעות מצבי המחוון

3.2.1 מחוון טעינת הסוללה במטען לסוללה [איור O3]

מחוון טעינה מהבהב Ⓛc	הבהוב מחוון הטעינה מעיד על מצבו של מחזור הטעינה. Ⓛc. **הערה:** מחזור הטעינה מתאפשר רק אם טמפרטורת הסוללה נמצאת בטווח הטעינה המותר. יש לעיין בסעיף 7. נתונים טכניים.
מחוון הטעינה דולק ברציפות Ⓛc	**אור קבוע** במחוון הטעינה Ⓛc מעיד שהסוללה טעונה במלואה או שטמפרטורת הסוללה חורגת מהטווח המותר ולכן לא ניתן לטעון אותה. ברגע שהטמפרטורה תחזור לטווח המותר, הטעינה תתחדש. אם לא הוכנסה סוללה, **אור קבוע** במחוון הטעינה Ⓛc מעיד שהתקע מחובר למקור מתח ושהמטען מוכן לשימוש.

3.2.2 מצב הסוללה של מחוון טעינה Ⓟ במוצר [איורים O7/O4]

אחרי הפעלת המוצר, מצב הסוללה של מחוון הטעינה Ⓟ מוצג למשך 5 שניות.

מצב סוללה של מחוון טעינה	מצב סוללה של טעינה
הנוריות Ⓛ1, Ⓛ2 ו-Ⓛ3 דולקות בצבע בירוק	67%-100% טעינה
הנוריות Ⓛ1 ו-Ⓛ2 דולקות בצבע בירוק	34%-66% טעינה
הנורית Ⓛ1 דולקת בצבע בירוק	11%–33% טעינה
הנורית Ⓛ1 מהבהבת בצבע ירוק	0%–10% טעינה

אם נורית החיווי Ⓛ1 מהבהבת בצבע ירוק, חובה לטעון את הסוללה.

אם נורית השגיאה Ⓦe דולקת או מהבהבת, ניתן לקבל פרטים נוספים בסעיף '6. פתרון בעיות'.

3.3 תנוחה במהלך הפעלה [Fig. O5]

← יש להחזיק בחרמש הגינון הנטען כשהוא זקוף, עם יד אחת על הידית ⑥ והיד השנייה על ידית העזר ⑦.

3.4 התאמת המיקום של ידית העזר [איור O6]

סכנה!
סכנת פציעה
התאמת המיקום של ידית העזר מהווה סיכון לצביטת האצבעות שלך.
← יש לשים לב למיקום של האצבעות בעת התאמת ידית העזר.

ניתן להתאים את המיקום של ידית העזר בשלבים, לפי הגובה שלך.

כאשר חרמש הגינון הנטען מותאם היטב לפי הגובה, התנוחה שלך תהיה זקופה והחרמש יגע במשטח שאותו מנקים כאשר הוא ממצא בתנוחת ההפעלה.

1. יש למשוך את הידית Ⓑ.
2. יש להטות את ידית העזר ⑦ למיקום הרצוי.
3. יש לשחרר את הידית Ⓑ פעם נוספת עד שהיא ננעלת במקום.

3.5 התאמת אורך המוט [איור O6]

סכנה!
סכנת פציעה
כשהמוט מקופל לגמרי (מצב הובלה), הידית קרובה מדי לראש החרמש.
← יש להפעיל את חרמש הגינון הנטען רק כאשר המוט במצב מוארך.

ניתן להתאים את אורך המוט לגובה הגוף בצורה מתמשכת.

1. יש לשחרר את שרוול התפס ⑨.
2. יש למשוך את המוט ⑩ עד לאורך הנדרש.
3. יש להדק מחדש את שרוול התפס ⑨.

he

8. אביזרים/חלקי חילוף

ראש פלדה לחרמשי גינון GARDENA	כתחליף לראש פלדה שנשחק.	**דגם 14821**
ראש ניילון לחרמשי גינון GARDENA	כתחליף לראש ניילון שנשחק.	**דגם 14822**
סוללה למערכת GARDENA P4A PBA 18V/45 P4A PBA 18V/72	סוללה לזמן פעולה נוסף א להחלפה.	**דגם 14903 דגם 14905**
מטען מהיר של GARDENA AL 1830 CV P4A	לטעינה מהירה של סוללות למערכת POWER FOR ALL מסוג ..-W..PBA 18V	**דגם 14901**

9. אחריות/שירות

ניתן למצוא את פרטי הקשר העדכניים של מחלקת השירות שלנו באינטרנט:
www.gardena.com/contact

הערה:

במקרה של רכישת מוצר GARDENA במדינה שאינה חברה באיחוד האירופי ויש הערה (סמל) שמפנה לאחריות היצרן של GARDENA שמודפסת על גבי האריזה, יחולו התנאים הבאים: במקרה של טענה כלשהי שנוגעת לאחריות, יש לספק הוכחת רכישה של המוצר שבה מצוינים מועד ומקום הרכישה וסוג הפריט שנרכש. רישום מקוון לא נדרש עבור רכישות שבוצעו מחוץ לאיחוד האירופי. אחריות היצרן כפופה לתנאי האחריות שזמינים בכתובת
www.gardena.com/warranty

10. השלכה

10.1 כדי להשליך את המוצר

הסמל מציין שהמוצר אינו פסולת ביתית. יש למחזר אותו באמצעות מערכת האיסוף המקומית של ציוד חשמלי ואלקטרוני.

הדבר תורם לניהול נאות של פסולת בסוף החיים. לקבלת מידע, יש ליצור קשר עם הרשויות המקומיות, שירותי פסולת ביתית, ספק השירות או הקמעונאי של GARDENA. להשלכה לא נכונה עלולות להיות השפעות שליליות על הסביבה ועל בריאות האדם, עקב נוכחותם הפוטנציאלית של חומרים מסוכנים.

10.3 כדי להשליך את הסוללה

הסוללה מכילה תאי ליתיום-יון שיש להשליך לאשפה בנפרד מהפסולת הביתית הרגילה אחרי שהם יוצאים מכלל שימוש.

Li-ion

יש לוודא שהמגעים של תא הליתיום-יון לא גורמים לקצר על ידי כיסוי בסרט דביק. יש להשליך את תאי הליתיום-יון כראוי באתר מקומי לאיסוף פריטים שמיועדים למיחזור.

he

בעיה	סיבה אפשרית	פתרון
ראש החרמש חסום.	מכשול חוסם את ראש החרמש.	← יש להסיר את המכשול.
הכיסוי המגן ⑤ ניזוק.	יש סדקים או חורים בכיסוי המגן ⑤.	← יש להחליף את כיסוי המגן ⑤. ← יש לפנות לשירות של GARDENA בנושא זה.
חרמש הגינון לא מנקה כראוי או רוטט.	ראש החרמש שחוק.	← יש להחליף את ראש החרמש.
חרמש הגינון לא נכבה.	ידית ההפעלה חסומה.	← יש להסיר את הסוללה ולשחרר את ידית ההפעלה.
חרמש הגינון לא מתחיל לפעול או נכבה. ***נורית החיווי L1 מהבהבת בצבע ירוק [איור O4].***	הסוללה ריקה.	← יש לטעון את הסוללה.
חרמש הגינון לא מתחיל לפעול או נכבה. ***נורית השגיאה Wp דולקת בצבע אדום [איור O4].***	הטמפרטורה של הסוללה חורגת מהטווח המותר.	← יש להמתין עד שטמפרטורת הסוללה תחזור לטווח שבין 0°C ל-45°C.
	טיפות מים או לחות מופיעות בין מגעי הסוללה.	← יש לנגב את טיפות המים או הלחות בעזרת מטלית יבשה.
	מכשול חוסם את המנוע.	← יש להסיר את המכשול.
חרמש הגינון לא מתחיל לפעול או נכבה. ***נורית השגיאה Wp מהבהבת בצבע אדום [איור O4].***	המוצר נפגם.	← יש לפנות לשירות של GARDENA.
חרמש הגינון לא מתחיל לפעול או נכבה. ***נורית השגיאה Wp לא דולקת [איור O4].***	הסוללה לא הוכנסה למחזיק הסוללה במלואה.	← יש להכניס את הסוללה למחזיק הסוללה במלואה עד להישמע קול חיבור.
	הסוללה ניזוקה.	← יש להחליף את הסוללה.
	המוצר נפגם.	← יש לפנות לשירות של GARDENA.
מחזור הטעינה לא אפשרי. ***מחוון הטעינה Lc דולק ברציפות בירוק.***	הסוללה לא מחוברת (כהלכה).	← יש לחבר את הסוללה למטען בצורה נכונה.
	מגעי הסוללה מלוכלכים.	← יש לנקות את מגעי הסוללה (לדוגמה, על ידי חיבור וניתוק הסוללה מספר פעמים). ← במידת הצורך, יש להחליף את הסוללה.
	טמפרטורת הסוללה חורגת מהטווח המותר.	← יש להמתין עד שטמפרטורת הסוללה תחזור לטווח שבין 0°C ל-45°C.
	הסוללה ניזוקה.	← יש להחליף את הסוללה.
מחזור הטעינה לא אפשרי. ***מחוון הטעינה Lc לא מאיר.***	התקע של המטען לא מחובר כהלכה.	← יש להכניס את התקע במלואו לשקע החשמל.
	השקע, הכבל או המטען ניזוקו.	← יש לבדוק את מתח אספקת החשמל הביתית. במידת הצורך, יש להביא את המטען לבדיקה אצל סוכן מורשה או אצל שירות GARDENA.

הערה:

תיקונים יבוצעו אך ורק על ידי מרכזי השירות של GARDENA או על ידי סוכנים מומחים שאושרו על ידי GARDENA.

← יש לפנות למרכז שירות של GARDENA במקרה של תקלות אחרות (בחלק האחורי).

7. נתונים טכניים

חרמש גינון נטען	יחידה	ערך (דגם 14820)
מהירות ראש החרמש (מינ'/מקס')	סל"ד	1,800 – 700
קוטר ראש הפלדה	מ"מ	110
משקל (ללא סוללה)	ק"ג	2.2
רמת לחץ הקול L_{PA} [1]	dB	67
אי ודאות k_{PA}		3
רמה של עוצמת הרעש L_{WA} [2]		
מדוד/מובטח	dB(A)	90 / 87
רטט גפה עליונה a_{vhw} [1]	m/s^2	≥ 2.5
אי ודאות k_{vhw}		1.5

שיטות מדידה בהתאם לערכים הבאים:
[1] EN 62841-4-4 [2] RL 2000/14/EC / S.I. 2001 No.1701

הערה: ערך פליטת הרעידות הנקוב נמדד בהתאם לשיטות מדידה מתוקננות וניתן להשתמש בו להשוואה בין כלים חשמליים שונים. ערך זה יכול לשמש להערכת חשיפה ראשונית. ערך פליטת הרעידות עשוי להשתנות במהלך השימוש בפועל בכלי החשמלי, בהתאם לאופי השימוש בו. כאמצעי בטיחות, אין לעבוד עם המכשיר למשך יותר משעה אחת ללא הפסקה.

סוללת מערכת	יחידה	ערך (PBA 18V 2.0Ah W-B)
מתח הסוללה	V (DC)	18
קיבולת הסוללה	Ah	2.0
מספר התאים (ליתיום-יון)		5
מטענים תואמים למערכת POWER FOR ALL		AL 18V-20 / AL 1815 CV / AL 1810 CV / AL 18V-44 / AL 1880 CV / AL 1830 CV

מטען סוללה	יחידה	ערך (AL 1810 CV)	ערך (AL 18V-20)
מתח של רשת החשמל הביתית	V (AC)	240 – 220	240 – 220
תדר של רשת החשמל הביתית	Hz	60 – 50	60 – 50
הספק נקוב	W	26	50
מתח טעינת סוללה	V (DC)	18	18
זרם מרבי לטעינת הסוללה	mA	1000	2000
משך זמן לטעינת סוללה (משוער)			
PBA 18V 2.0Ah W-B	דקות	124	64
PBA 18V 2.5Ah W-B	דקות	154	79
PBA 18V 4.0Ah W-C	דקות	244	124
טמפרטורת סוללה מותרת במהלך טעינה	°C	45 – 0	45 – 0
משקל	גרמים	170	210
דרגת הגנה		⧈ / II	⧈ / II
סוללות תואמות למערכת POWER FOR ALL		PBA 18V	PBA 18V

he

Deutschland / Germany
GARDENA Manufacturing GmbH
Central Service
Hans-Lorenser-Straße 40
D-89079 Ulm
Produktfragen:
(+49) 731 490-123
Reparaturen:
(+49) 731 490-290
www.gardena.com/de/kontakt

Albania
KRAFT SHPK
Autostrada Tirane-Durres
Km 7
1051 Tirane
Phone: (+355) 69 877 7821
info@kraft.al

Argentina
ROBERTO C. RUMBO S.R.L.
Predio Norlog
Lote 7
Benavidez. ZC: 1621
Buenos Aires
Phone: (+54) 11 5263-7862
ventas@rumbosrl.com.ar

Armenia
AES Systems LLC
Marshal Babajanyan Avenue 56/2
0022 Yerevan
Phone: (+374) 60 651 651
masisohanyan@icloud.com

Australia
Husqvarna Australia Pty. Ltd.
Locked Bag 5
Central Coast BC
NSW 2252
Phone: (+ 61) (0) 2 4352 7400
customer.service@husqvarna.com.au

Austria / Österreich
Husqvarna Austria GmbH
Industriezeile 36
4010 Linz
Tel.: (+43) 732 77 01 01-485
www.gardena.com/at/service/beratung/kontakt/

Azerbaijan
Proqres Xüsusi Firması
Aliyar Aliyev 212, Baku, Azerbaijan
Sales: +994 70 326 07 14
Aftersales: +994 77 326 07 14
www.progress-garden.az
info@progress-garden.az

Bahrain
M.H. Al-Mahroos
BUILDING 208, BLOCK 356,
ROAD 328
Salhiya
Phone: +973 1740 8090
almahroos@almahroos.com

Belarus / Беларусь
ООО «Мастер Гарден»
220118, г. Минск,
улица Шаранговича, дом 7а
Тел. (+375) 17 257 00 33
mg@mastergarden.by

Belgium
Husqvarna Belgium nv
Gardena Division
Leuvensesteenweg 542
Planet II E
1930 Zaventem
België

Bosnia / Herzegovina
Silk Trade d.o.o.
Poslovna Zona Vila Br. 20
Phone: (+387) 61 165 593
info@silktrade.com.ba

Brazil
Nordtech Maquinas e Motores Ltd.
Avenida Juscelino Kubitschek
de Oliveira Curitiba
3003 Brazil
Phone: (+55) 41 3595-9600
contato@nordtech.com.br
www.nordtech.com.br

Bulgaria
AGROLAND България АД
бул. 8 Декември, № 13
Офис 5
1700 Студентски град
София
Тел.: (+359) 24 66 6910
info@agroland.eu

Canada / USA
GARDENA Canada Ltd.
125 Edgeware Road
Unit 15 A
Brampton L6Y 0P5
ON, Canada
Phone: (+1) 905 792 93 30
gardena.customerservice@husqvarnagroup.com

Chile
REPRESENTACIONES JCE S.A.
AV. DEL VALLE NORTE 857 PISO 4
HUECHURABA, SANTIAGO, CHILE
Phone: (+ 56) 2 2414 2600
contacto@jce.cl

China
办公室地址：
上海市长宁区金钟路788号荟聚办公楼D栋7楼
03-05单元

Office Add:
Unit3-5, 7F, Livat Tower D, No.788, Jin Zhong Rd.,
Chang Ning Dist., Shanghai, PRC 200335

Colombia
Equipos de Toyama Colombia SAS
Cra. 68 D No 25 B 86 Of. 618
Edificio Torre Central
Bogota
Phone: +57 (1) 703 95 20 /
+57 (1) 703 95 22
servicioalcliente@toyama.com.co
www.toyama.com.co

Costa Rica
Exim CIA Costa Rica
Calle 25A, B°. Montealegre
Zapote
San José
Costa Rica
Phone: (+506) 2221-5654 /
(+506) 2221-5659
eximcostarica@gmail.com

Croatia
Husqvarna Austria GmbH
Industriezeile 36
4010 Linz
Phone: (+43) 732 77 01 01-485
service.gardena@husqvarnagroup.com

Cyprus
Pantelis Papadopoulos S.A.
92 Athinon Avenue
Athens
10442 Greece
Phone: (+30) 21 0519 3100
infocy@papadopoulos.com.gr

Czech Republic
Gardena
Service Center Vrbno
c/o Husqvarna
Manufacturing CZ s.r.o.
Jesenická 146
79326 Vrbno pod Pradedem
Phone: 800 100 425
servis@gardena.cz

Denmark
GARDENA DANMARK
Lejrvej 19, st.
3500 Værløse
Tlf.: (+45) 70 26 47 70
gardenadk@husqvarnagroup.com
www.gardena.com/dk

Dominican Republic
BOSQUESA, S.R.L
Carretera Santiago Licey
Km. 5 ½
Esquina Copal II.
Santiago De Los Caballeros
51000 Dominican Republic
Phone: (+1) 809-562-0476
contacto@bosquesa.com.do

Egypt
Universal Agencies Co
26, Abdel Hamid Lotfy St.
Giza
Phone: (+20) 3 761 57 57

Estonia
Husqvarna Eesti OÜ
Valdeku 132
EE-11216 Tallinn
info@gardena.ee

Finland
Oy Husqvarna Ab
Juurakkotie 5 B 2
01510 Vantaa
www.gardena.fi

France
Husqvarna France
9/11 Allée des pierres mayettes
92635 Gennevilliers Cedex
France
http://www.gardena.com/fr
N° AZUR: 0 810 00 78 23
(Prix d'un appel local)

Georgia
Transporter LLC
#70, Beliashvili street
0159 Tbilisi, Georgia
Number: (+995) 322 14 71 71
info@transporter.com.ge
www.transporter.com.ge

Service Address and Importer to Great Britain
Husqvarna UK Ltd
Preston Road
Aycliffe Industrial Park
Newton Aycliffe
County Durham
DL5 6UP
Phone: (+44) (0) 344 844 4558
info.gardena@husqvarna.co.uk

Greece
Π.ΠΑΠΑΔΟΠΟΥΛΟΣ ΑΕΒΕ
Λεωφ. Αθηνών 92
Αθήνα
Τ.Κ.104 42
Ελλάδα
Τηλ. (+30) 210 5193 100
info@papadopoulos.com.gr

Hong Kong
Tung Tai Company
151-153 Hoi Bun Road
Kwun Tong, Kowloon
Hong Kong
Phone: (+852) 3583 1662
admin@tungtaico.com

Hungary
Husqvarna Magyarország Kft.
Ezred u. 1 – 3
1044 Budapest
Phone: (+36) 1 251-4161
vevoszolgalat.husqvarna@husqvarnagroup.com

Iceland
BYKO ehf.
Skemmuvegi 2a
200 Kópavogur
Phone: (+354) 515 4000
byko@byko.is

MHG Verslun ehf
Vikurhvarf 8
203 Kópavogur
Phone: (+354) 544 4656

India
B K RAMAN AND CO
Plot No. 185, Industrial Area,
Phase-2, Ram Darbar
Chandigarh
160002 India
Phone: (+91) 98140 06530
raman@jaganhardware.com

Iraq
Alshiemal Alakhdar Company
Al-Faysalieah, Near Estate Bank
Mosul
Phone: (+964) 78 18 18 46 75

Ireland
Liffey Distributors Ltd.
309 NW Business Park, Ballycoolen
15 Dublin
Phone: (+353) 1 824 2600
info@liffeyd.com

Israel
HAGARIN LTD.
2 Nahal Harif St.
8122201 Yavne
internet@hagarin.co.il
Phone: (+972) 8-932-0400

Italy
Husqvarna Italia S.p.A.
Centro Direzionale Planum
Via del Lavoro 2, Scala B
22036 ERBA (CO)
Phone: (+39) (0) 31 4147700
assistenza.italia@it.husqvarna.com

Japan
Husqvarna Zenoah Co. Ltd. Japan
1-9 Minamidai, Kawagoe
350-1165 Saitama
Japan
gardena-jp@husqvarnagroup.com

Kazakhstan
ТОО "Ламзд"
Russian
Адрес: Казахстан, г. Алматы,
ул. Тажибаевой, 155/1
Тел.: (+7) (727) 355 64 00 /
(+7) (700) 355 64 00
lamed@lamed.kz

Kazakh
Мекен-жайы: Қазақстан,
Алматы қ.,
квш. Тажібаевой, 155/1
Тел.: (+7) (727) 355 64 00 /
(+7) (700) 355 64 00
lamed@lamed.kz

Kuwait
Palms Agro Production Co
Al Rai- Fourth Ring Road – Block 56.
P.O Box: 1976 Safat
13020 Al-Rai
Phone: (+965) 24 73 07 45
info@palms-kw.com

Kyrgyzstan
ООсО Alye Maki
Av. Moladaya Guardia 83
720014 Bishkek
Phone: (+996) 312 322115

Latvia
Husqvarna Latvija SIA
Ulbrokas 19A
LV-1021 Riga
info@gardena.lv

Lebanon
Technomec
Safra Highway (Beirut – Tripoli) Center
622 Mezher Bldg.
P.O.Box 215
Jounieh
Phone: (+961) 9 853527 /
(+961) 3 855481
tecnomec@idm.net.lb

Lithuania
UAB Husqvarna Lietuva
Ateities pl. 77C
LT-52104 Kaunas
info@gardena.lt

Luxembourg
Magasins Jules Neuberg
39, rue Jacques Stas
Luxembourg- Gasperich 2549
Case Postale No. 12
Luxembourg 2010
Phone: (+352) 40 14 01
api@neuberg.lu

Malaysia
Glomedic International Sdn Bhd
Jalan Ruang No. 30
Shah Alam, Selangor
40150 Malaysia
Phone: (+60) 3-7734 7997
oase@glomedic.com.my

Malta
I.V. Portelli & Sons Ltd.
85, 86, Triq San Pawl
Rabat - RBT 1240
Phone: (+356) 2145 4289

Mauritius
Espace Maison Ltée
La City Trianon, St Jean
Quatre Bornes
Phone: (+230) 460 85 85
digital@espacemaison.mu

Mexico
AFOSA
Av. Lopez Mateos Sur # 5019
Col. La Calma 45070
Zapopan, Jalisco, Mexico
Phone: (+52) 33 3818-3434
isolis@afosa.com.mx

Moldova
Convel SRL
Republica Moldova,
mun. Chisinau,
sos. Muncesti 284
Phone: (+373) 22 857 126
www.convel.md

Mongolia
Soyolj Gardening Shop
Narnii Rd
Ulaanbaatar
14230 Mongolia
Phone: +976 7777 5080
soyolj@magicnet.mn

Morocco
Proekip
64 Rue de la Participation
Casablanca-Roches Noires
20303 Morocco
Phone: (+212) 661342107
hicham.hafani@proekip.ma

Netherlands
Husqvarna Nederland B.V.
GARDENA Division
Postbus 50131
1305 AC ALMERE
Phone: (+31) 36 521 00 10
info@gardena.nl

Neth. Antilles
Jonka Enterprises N.V.
Sta. Rosa Weg 196
P.O. Box 8200
Curaçao
Phone: (+599) 9 767 66 55
info@jonka.com

New Zealand
Husqvarna New Zealand Ltd.
PO Box 76-437
Manukau City 2241
Phone: (+64) (0) 9 9202410
support.nz@husqvarna.co.nz

North Macedonia
Sinpeks d.o.o.
Ul. Kravarski Pat Bb
7000 Bitola
Phone: (+389) 47 20 85 00
sinpeks@mt.net.mk

Norway
Husqvarna Norge AS
Gardena Division
Trøskenveien 36
1708 Sarpsborg
info@gardena.no

Northern Cyprus
Mediterranean Home & Garden
No 150 Alsancak, Karaoğlanoğlu
Caddesi Girne
Phone: (+90) 392 821 33 80
info@medgardener.com

Oman
General Development Services
PO 1475, PC - 111
Seeb
111 Oman
Phone: 96824582816
gdsoman@gdsoman.com

Paraguay
Agrofield SRL
AV. CHOFERES DEL CHACO
1449 C/25 DE MAYO
Asunción
Phone: (+595) 21 608 656
consultas@agrofield.com.py

Peru
Sierras y Herramientas Forestal SAC
Av. Las Gaviotas 833, Chorrillos
Lima
Phone: (+51) 1 2 52 02 52
supervisorventas1@siersac.com
www.siersac.com

Philippines
Royal Dragon Traders Inc
10 Linaw Street, Barangay
Saint Peter Quezon City
1114 Philippines
Phone: (+63) 2 7426893
aida.fernandez@rdti.com.ph

Poland
Gardena Service Center Vrbno
c/o Husqvarna Manufacturing CZ
s.r.o. Jesenická 146
79326 Vrbno pod Pradedem
Czech Republic
Phone: (22) 336 78 90
serwis@gardena.pl

Portugal
Husqvarna Portugal, SA
Lagoa - Albarraque
2635 - 595 Rio de Mouro
Phone: (+351) 21 922 85 30
Fax: (+351) 21 922 85 36
info@gardena.pt

Romania
Madex International Srl
Soseaua Odaii 117 - 123,
RO 013603 Bucureşti, S1
Phone: (+40) 21 352 7603
madex@ines.ro

Russia / Россия
ООО „Хускварна"
141400, Московская обл.,
г. Химки,
улица Ленинградская,
владение 39, стр.6
Бизнес Центр
„Химки Бизнес Парк",
помещение ОВ02_04
http://www.gardena.ru

Saudi Arabia
SACO
Takhassusi Main Road
P.O. Box: 86387
Riyadh 12863
40011 Saudi Arabia
Phone: (966) 11 482 8877
webmaster@saco-ksa.com

Al Futtaim Pioneer Trading
5147 Al Farooq Dist.
Riyadh 7991
Phone: (+971) 4 206 6700
Owais.Khan@alfuttaim.com

Serbia
Domel d.o.o.
Slobodana Đurića 21
11000 Belgrade
Phone: (+381) 11 409 57 12
office@domel.rs

Singapore
Hy-Ray PRIVATE LIMITED
40 Jalan Pemimpin
#02-08 Tat Ann Building
Singapore 577185
Phone: (+65) 6253 2277
info@hyray.com.sg

Slovak Republic
Gardena
Service Center Vrbno
c/o Husqvarna
Manufacturing CZ s.r.o.
Jesenická 146
79326 Vrbno pod Pradedem
Phone: 0800 154044
servis@gardena.sk

Slovenia
Husqvarna Austria GmbH
Industriezeile 36
4010 Linz
Phone: (+43) 732 77 01 01-485
service.gardena@husqvarnagroup.com

South Africa
Husqvarna South Africa (Pty) Ltd
Lifestyle Business Park –
Ground Floor Block A Cnr
Beyers Naude Drive and Ysterhout
Road Randpark Ridge, Randburg
Phone: (+27) 10 015 5750
service@gardena.co.za

South Korea
Kyung Jin Trading Co., Ltd
8F Haengbok Building, 210,
Gangnam-Daero 137-891 Seoul
Phone: (+82) 2 574 6300
kjh@kjh.co.kr

Spain
Husqvarna España S.A.
Calle de Rivas nº 10
28052 Madrid
Phone: (+34) 91 708 05 00
atencioncliente@gardena.es

Sri Lanka
Hunter & Company Ltd.
130 Front Street
Colombo
Phone: 94-11 232 81 71
hunters@eureka.lk

Suriname
Deto Handelmaatschappij N.V.
Kernkampweg 72-74
P.O. Box: 12782
Paramaribo
Suriname
Phone: (+597) 43 80 50
info@deto.sr

Sweden
Husqvarna AB /
GARDENA Sverige
Drottninggatan 2
561 82 Huskvarna
Sverige
Phone: (+46) (0) 36-14 60 02
service@gardena.se

Switzerland / Schweiz
Husqvarna Schweiz AG
Consumer Products
Industriestrasse 10
5506 Mägenwil
Phone: (+ 41) (0) 62 887 37 90
info@gardena.ch

Taiwan
Hong Ying Trading Co., Ltd.
No. 46 Wu-Kun-Wu Road
New Taipei City
Phone: (+886) (02) 2298 1486
salesgd1@7friends.com.tw

Tajikistan
ARIERS JV LLC
39, Ayni Street, 734024
Dushanbe, Tajikistan

Thailand
Spica Co. Ltd
243/2 Onnuch Rd., Prawat
Bangkok
10250 Thailand
Phone: (+66) (0)2721 7373
surapong@spica-siam.com

Tunisia
Société du matériel agricole et maritime
Nouveau port de peche de Sfax Bp 33
Sfax 3065
Phone: (+216) 98 419047/
(+216) 74 497614
commercial@smamtunisia.com

Türkiye
Dost Bahçe
Yunus Mah. Adil Sk. No:3
Kartal
İstanbul
34873 Türkiye
Phone: (+90) 216 389 39 39

Turkmenistan
I.E. Orazmuhammedov Nurmuhammet
80 Ataturk, BERKARAR Shopping Center,
Ground floor, A77b,
Ashgabat 744000
TURKMENISTAN
Phone: (+993) 12 468859
Mob: (+993) 62 222887
info@jayhyzmat.com /
bekgiyev@jayhyzmat.com
www.jayhyzmat.com

UAE
Al-Futtaim ACE Company
L.L.C Building, Al Rebat Street
Festival City, Dubai
7880 UAE
Phone: (+971) 4 206 6700
ace@alfuttaim.ae

Ukraine / Україна
АТ «Альцест»
вул Петропавлівська 4
08130, Київська обл.
Києво-Святошинський р-н. с.
Петропавлівська Борщагівка Україна
Тел.: (+38) 0 800 503 000

Uruguay
FELI SA
Entre Ríos 1083
11800 Montevideo
Phone: (+598) 22 03 18 44
info@felisa.com.uy

Uzbekistan
AGROHOUSE MChJ
O'zbekiston, 111112
Toshkent viloyati
Toshkent tumani
Hasanboy QFY, THAY yoqasida
Phone: (+998)-93-5414141 /
(+998)-71-2096868
info@agro.house
www.agro.house

Vietnam
Vision Joint Stock Company
BT1-17, Khu biet thu –
Khu Doan ngoai giao Nguyen Xuan Khoat
Xuan Dinh, Bac Tu Liem
Hanoi, Vietnam
Phone: (+8424)-38462833/34
quynhnm@visionjsc.com.vn

Zimbabwe
Cutting Edge
159 Citroen Rd, Msasa
Harare
Phone: (+263) 8677 008685
sales@cuttingedge.co.zw

14820-56.960.02/0126
© GARDENA Manufacturing GmbH
D-89079 Ulm
https://www.gardena.com