GARDENA®

11760-88.961.02

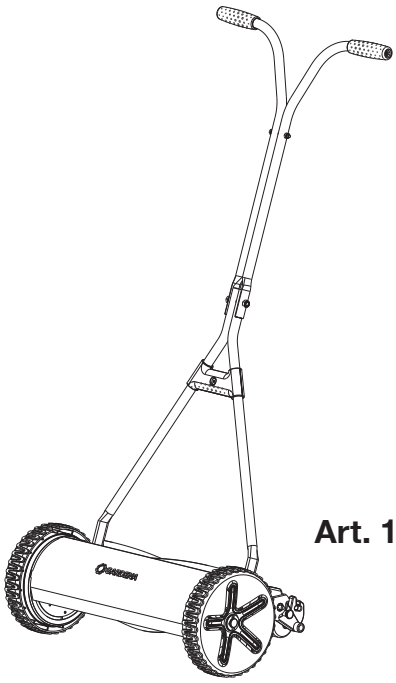

Art. 11760-88

de	**Betriebsanleitung** Spindelmäher	4
bg	**Ръководство на потребителя** Ръчна цилиндрична косачка	6
cs	**Návod k používání** Vřetenová sekačka	7
da	**Brugervejledning** Håndplæneklipper	9
el	**Εγχειρίδιο χρήσης** Κυλινδρική χλοοκοπτική μηχανή	11
es	**Manual de usuario** Cortacéspedes manuales helicoidales	13
et	**Kasutusjuhend** Spindelniiduk	14
fi	**Käyttöohje** Kelaleikkuri	16
hr	**Upute za uporabu** Vretenaste kosilice	17
hu	**Használati útmutató** Suhanó fűnyíró	19
it	**Manuale dell‘operatore** Rasaprato a mano elicoidale	21
lt	**Naudojimo instrukcija** Cilindrinė vejapjovė	23
lv	**Lietotāja rokasgrāmata** Cilindrisko asmeņu zāles pļāvējs	24
nl	**Handleiding** Kooimesmaaier	26
no	**Brukermanual** Håndklipper	28
pl	**Instrukcja obsługi** Ręczna kosiarka bębnowa	29
pt	**Manual do utilizador** Cortador de relva cilíndrico	31
ro	**Manualul operatorului** Masina manuala tuns iarba	33
ru	**Руководство по эксплуатации** Газонокосилка барабанная механическая	34
sk	**Návod na obsluhu** Vretenová kosačka	36
sl	**Navodilo za uporabo** Vretenska kosilnica	38
sq	**Manual përdorimi** Korrëse bari	40
sr	**Uputstvo za upotrebu** Vretenaste kosilice	41
sv	**Bruksanvisning** Handgräsklippare	43
tr	**Kullanım kılavuzu** Mekanik Çim Biçme	45
uk	**Інструкція з експлуатації** Газонокосарка барабанна	46

A1

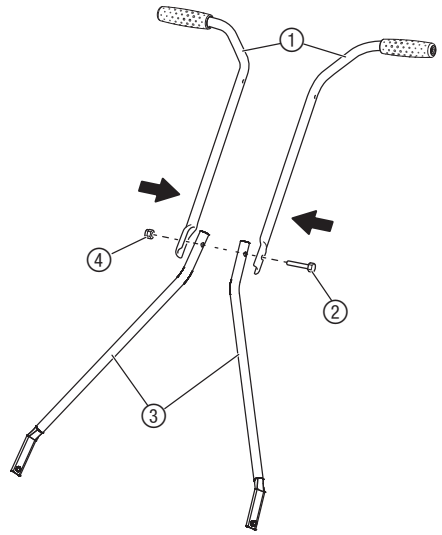

A2

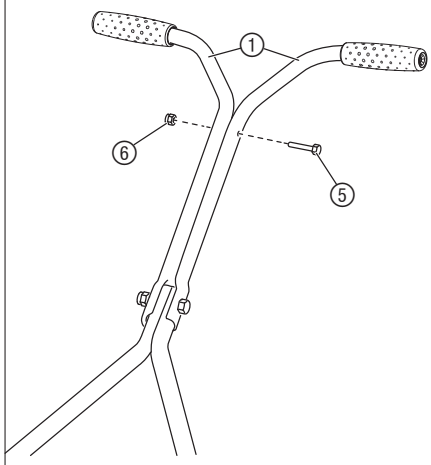

A3

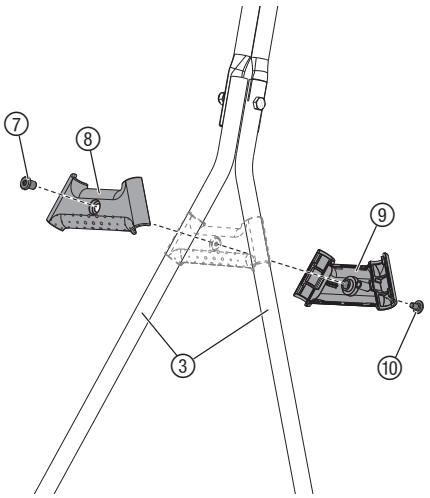

A4

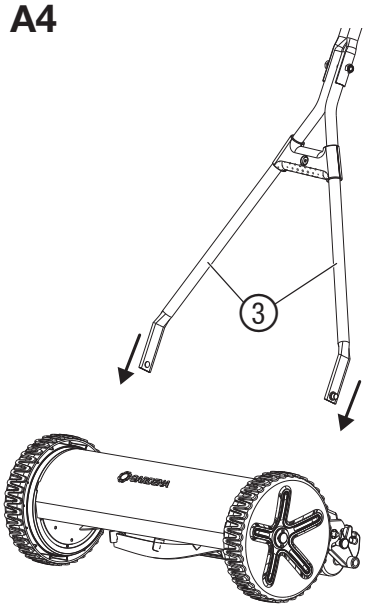

A5

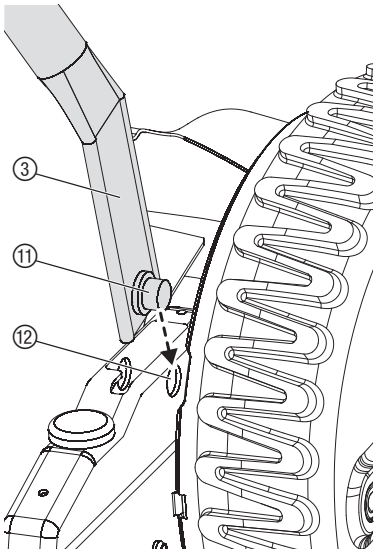

B

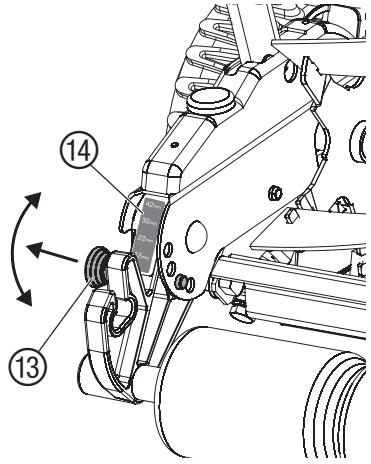

C1

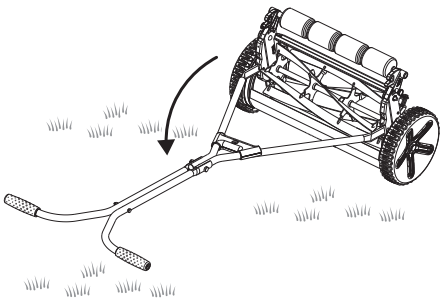

C2

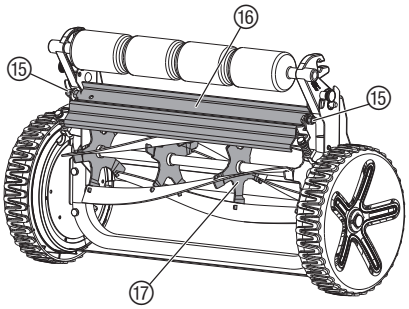

C3

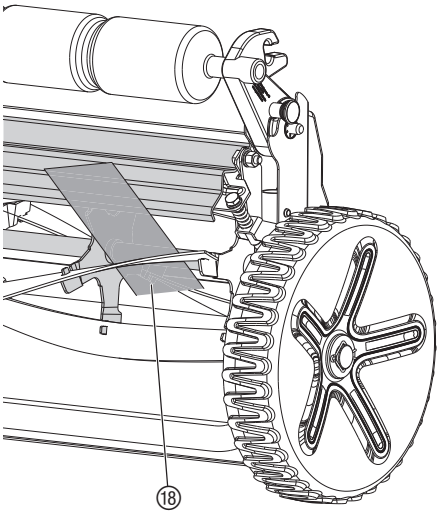

de GARDENA Spindelmäher

Originalbetriebsanleitung.

1. SICHERHEITSHINWEISE 4
2. MONTAGE 4
3. BEDIENUNG 4
4. LAGERUNG 4
5. WARTUNG 4
6. BEHEBEN VON STÖRUNGEN 5
7. LIEFERBARES ZUBEHÖR 5
8. TECHNISCHE DATEN 5
9. SERVICE/GARANTIE 5
10. ENTSORGUNG 5

1. SICHERHEITSHINWEISE

1.1 Allgemeine Sicherheitshinweise

Lesen Sie die Betriebsanleitung sorgfältig und beachten Sie deren Hinweise. Machen Sie sich anhand dieser Betriebsanleitung mit dem Produkt, dem richtigen Gebrauch sowie den Sicherheitshinweisen vertraut.

→ Bewahren Sie diese Betriebsanleitung sorgfältig auf.

⚠ Aus Sicherheitsgründen dürfen Kinder und Jugendliche unter 16 Jahren sowie Personen, die nicht mit dieser Betriebsanleitung vertraut sind, dieses Produkt nicht benutzen. Personen mit eingeschränkten körperlichen oder geistigen Fähigkeiten dürfen das Produkt nur verwenden, wenn sie von einer zuständigen Person beaufsichtigt oder unterwiesen werden. Kinder sollten beaufsichtigt werden, um sicherzustellen, dass sie nicht mit verwenden, wenn Sie müde oder krank sind oder unter dem Einfluss von Alkohol, Drogen oder Arzneimitteln stehen.

1.2 Bestimmungsgemäßer Gebrauch

Der GARDENA Spindelmäher ist für das Schneiden von Rasen- und Grasflächen im privaten Haus- und Hobbygarten bestimmt.

Die Einhaltung der von GARDENA beigefügten Betriebsanleitung ist Voraussetzung für den bestimmungsgemäßen Gebrauch des Spindelmähers.

Wichtig: Wegen körperlicher Gefährdung darf der GARDENA Spindelmäher nicht eingesetzt werden zum Schneiden von Rankgewächsen oder Rasen auf Dachbepflanzungen.

Der GARDENA Spindelmäher nicht eingesetzt werden zum Schneiden von Rankgewächsen oder Rasen auf Dachbepflanzungen.

1.3 Prüfung vor jeder Verwendung

Vor der Verwendung ist stets eine Prüfung vorzunehmen, um festzustellen, dass Muttern, Bolzen und Arbeitswerkzeuge nicht abgenutzt oder beschädigt sind. Die abgenutzten oder beschädigten Schneidwerkzeuge sind zu ersetzen.

Die Fläche, auf welche der Spindelmäher benutzt werden soll, ist vorher zu untersuchen. Steine, Holzstücke, Drähte und andere Fremdkörper sind zu entfernen. *Gegenstände, die das Schneidwerkzeug erfasst, könnten unkontrolliert herausgeschleudert werden.*

1.4 Sichere Verwendung

⚠ **GEFAHR!**
Beachten Sie, dass die umlaufende Messerwalze zu Verletzungen führen kann.
→ Führen Sie niemals Hände oder Füße an oder unter sich drehende Teile.

→ Verwenden Sie den Spindelmäher nicht während Personen, besonders Kinder, oder Tiere in unmittelbarer Nähe sind. *Durch die Messer könnten diese verletzt werden.*

→ Der durch die Führungsholme gegebene Sicherheitsabstand zwischen Messerwalze und Benutzer ist stets einzuhalten.

→ Beim Mähen an Böschungen und Hängen: Achten Sie auf einen sicheren Stand, tragen Sie Schuhe mit rutschfesten, griffigen Sohlen. Mähen Sie immer quer zum Hang.

→ **Tragen Sie Handschuhe bei der Montage und Bedienung.**
Dies verringert das Risiko die Finger einzuklemmen.

→ **Seien Sie vorsichtig beim Rückwärtsgehen.**
Dies verringert das Risiko zu stolpern.

→ Sollte das Schneidwerkzeug oder der Spindelmäher auf ein Hindernis bzw. einen Fremdkörper gestoßen sein, ist an dem Spindelmäher eine sachkundige Untersuchung durchzuführen.

→ Arbeiten Sie nur bei ausreichenden Sichtverhältnissen.

→ Lassen Sie den Spindelmäher nie unbeaufsichtigt stehen. Sollten Sie die Arbeit unterbrechen, lagern Sie den Spindelmäher an einem sicheren Ort.

2. MONTAGE

⚠ **GEFAHR!**
Kleinkinder bei der Montage fernhalten.
→ Bei der Montage könnten Kleinteile verschluckt werden und es besteht Erstickungsgefahr durch den Polybeutel.

2.1 Holme montieren [Abb. A1/A2/A3/A4/A5]

1. Untere Holme ③ mit der Schraube ② und Mutter ④ an die oberen Holme ① befestigen.
2. Obere Holme ① mit der Schraube ⑤ und Mutter ⑥ miteinander verbinden.
3. Halterungen ⑧ und ⑨ mit den Schrauben ⑦ und ⑩ an die unteren Holme ③ befestigen.
4. Beide unteren Holme ③ in die Holmaufnahmen ⑫ einführen (dabei das Gestänge leicht zusammendrücken), bis die Bolzen ⑪ in die Lager der Holmaufnahme ⑫ einschnappen.

   Tipp: Erst auf einer Seite, dann auf der anderen Seite einschnappen lassen.

3. BEDIENUNG

3.1 Richtiges mähen

Um einen gepflegten Rasen zu erhalten, empfehlen wir Ihnen, den Rasen möglichst regelmäßig wöchentlich zu schneiden. Bei häufigem Schneiden wird der Rasen dichter.

Längeres Schnittgut (> 1 cm) muss entfernt werden, damit der Rasen nicht gelb wird und nicht verfilzt.

Nach längeren Mähpausen (**Urlaubsrasen**) zuerst in eine Richtung mit größter Schnitthöhe (42 mm) und dann quer in der gewünschten Schnitthöhe mähen. Die Halme dürfen max. 12 cm lang sein, um vom Spindelmäher geschnitten werden zu können.

Möglichst nur trockenen Rasen mähen, bei feuchtem Rasen kommt es zu unsauberem Schnittbild.

3.2 Schnitthöhe einstellen [Abb. B]

Die Schnitthöhe kann in 4 Schritten von 12 mm bis 42 mm eingestellt werden.

1. Mäher auf den Boden legen, damit beim Einstellen der Schnitthöhe der Mäher nicht kippen kann.
2. Beide Höhenverstellungen ⑬ ziehen und auf der gewünschten Höhe auf der Skala ⑭ einrasten lassen.

→ Die Höhenverstellungen ⑬ müssen auf beiden Seiten immer auf die selbe Höhe eingestellt sein.

⚠ **ACHTUNG!**
Der Mäher darf nur so tief eingestellt werden, dass das Untermesser bei vorhandenen Unebenheiten den Boden nicht berührt.

4. LAGERUNG

4.1 Außerbetriebnahme

→ Spindelmäher vor der Lagerung reinigen (siehe 5. Wartung) und an einem trockenen Ort lagern.

4.2 Platzsparend lagern

→ Die Holme aushängen und separat lagern.

5. WARTUNG

⚠ **GEFAHR!**
Körperverletzung durch das Schneidwerkzeug!
→ Bei der Wartung geeignete Arbeitshandschuhe anziehen.

Mäher reinigen:

⚠ **ACHTUNG!**
Schäden am Spindelmäher!
→ Spindelmäher nicht unter fließendem Wasser reinigen, insbesondere nicht unter Hochdruck.

Ablagerungen beeinträchtigen die Schnittqualität und den Grasauswurf.

Direkt nach dem Mähen lassen sich Schmutz- und Grasreste am leichtesten entfernen.

1. Grasablagerungen mit einer Bürste und einem Lappen entfernen.
2. Die Messerwalze und das Untermesser mit dünnflüssigem Öl (z. B. Sprühöl) leicht einölen.

6. BEHEBEN VON STÖRUNGEN

GEFAHR!
Körperverletzung durch das Schneidwerkzeug!
→ Beim Beheben von Störungen geeignete Arbeitshandschuhe anziehen.

Störung	Mögliche Ursache	Abhilfe
Abnorme Geräusche	Schrauben / Teile lose.	→ Schrauben nachziehen.
	Fremdkörper im Messer.	→ Fremdkörper entfernen.
	Scharte auf Messer.	→ Scharten mit Schleifstein entfernen.
	Messer berühren sich zu stark.	→ Schneidwerk einstellen.
Rasenschnitt unsauber	Messereinstellung falsch.	→ Schneidwerk einstellen.
	Messer stumpf.	→ Messer nachschleifen oder austauschen.
	Rasen zu hoch (z. B. nach längerer Abwesenheit).	→ Rasen mit Sichelmäher kürzer mähen.

6.1 Schneidwerk einstellen

Das Schneidwerk Ihres Spindelmähers wurde vor Verlassen unseres Hauses optimal eingestellt. Sollte der Rasenschnitt nach längerem Gebrauch unsauber werden, so korrigieren Sie die Untermessereinstellung.

6.1.1 Vorbereitung [Abb. C1]

1. Spindelmäher reinigen.
2. Mäher auf den Boden legen, damit beim Einstellen des Schneidwerks der Mäher nicht kippen kann.
3. Messerwalze ⑰ und Untermesser ⑯ auf Scharten prüfen und diese ggf. mit einem Schleifstein entfernen.

6.1.2 Schneidwerk einstellen [Abb. C2]

1. Linke und rechte Sechskant-Schraube ⑮ mit einem Schrauben-Schlüssel (10 mm) gegen den Uhrzeigersinn aufdrehen, bis die Messerwalze ⑰ gerade noch frei durchdreht.
2. Linke Sechskant-Schraube ⑮ mit einem Schrauben-Schlüssel (10 mm) vorsichtig zudrehen, während die Messerwalze ⑰ rotiert, bis sie leichten Kontakt mit dem Untermesser ⑯ bekommt.
3. Danach die linke Sechskant-Schraube wieder soweit lösen, bis die Messerwalze das Untermesser gerade nicht mehr berührt (geräuschlos rotiert).
4. Den Vorgang auf der rechten Seite wiederholen.

6.1.3 Einstellung mit Schnittprobe prüfen [Abb. C3]

1. Papierstreifen ⑱ so auf das Untermesser ⑯ legen, dass er auf die Achse der Messerwalze ⑰ zeigt.
2. Messerwalze ⑰ vorsichtig drehen.

   Bei richtig eingestelltem Untermesser ⑯ wird das Papier wie von einer Schere abgeschnitten.
3. Schnittprobe an verschiedenen Stellen und an allen Messern der Messerwalze ⑰ wiederholen.

6.2 Nachschleifarbeiten / Reparaturen

Aus Sicherheitsgründen dürfen nur original GARDENA Ersatzteile verwendet werden.

Sollte das Schneidwerkzeug, das bei guter Pflege erst nach Jahren stumpf wird, gewechselt werden müssen, wenden Sie sich an den GARDENA Service. Reparaturen am Spindelmäher und der Einbau der Messer kann von geeigneten Fachwerkstätten vorgenommen werden.

Lassen Sie Ihren Spindelmäher möglichst im Herbst überprüfen, damit er zur nächsten Rasensaison sofort einsatzbereit ist.

Bei sonstigen Störungen, wenden Sie sich an den GARDENA-Service.

7. LIEFERBARES ZUBEHÖR

GARDENA Grasfangkorb	Erspart das Zusammenrechen des Schnittguts.	**Art. 11770**

8. TECHNISCHE DATEN

	Art. 11760-88
Schnittbreite / Schnitthöhe	40 cm / 12 – 42 mm
Schnitthöhen-Verstellung	4-stufig (12, 22, 32, 42 mm)
Gewicht	8,49 kg

9. SERVICE / GARANTIE

9.1 Service:

Die aktuellen Kontaktinformationen zu unserem Service finden Sie online: www.gardena.com/contact

9.2 Garantie:

Die Herstellergarantie unterliegt den Garantiebedingungen und ist verfügbar unter: www.gardena.com/warranty

10. ENTSORGUNG

10.1 Entsorgung des Produkts

Das Symbol bedeutet, dass das Produkt kein Hausmüll ist. Recyceln Sie es über Ihr örtliches Sammelsystem für elektrische und elektronische Geräte.

Dies trägt zu einer ordnungsgemäßen Abfallentsorgung am Ende der Lebensdauer bei. Wenden Sie sich für Informationen an die örtlichen Behörden, die kommunale Abfallentsorgung, Ihren GARDENA Fachhändler oder den Einzelhändler. Eine unsachgemäße Entsorgung kann aufgrund des möglichen Vorhandenseins gefährlicher Stoffe negative Auswirkungen auf die Umwelt und die menschliche Gesundheit haben.

10.2 Informationen zur Rücknahme von Elektro-Altgeräten für private Haushalte (gilt nur für Deutschland)

Wie im Folgenden näher beschrieben, sind bestimmte Vertreiber zur unentgeltlichen Rücknahme von Altgeräten verpflichtet. Vertreiber mit einer Verkaufsfläche für Elektro- und Elektronikgeräte von mindestens 400 m² sowie Vertreiber von Lebensmitteln mit einer Gesamtverkaufsfläche von mindestens 800 m², die mehrmals im Kalenderjahr oder dauerhaft Elektro- und Elektronikgeräte anbieten und auf dem Markt bereitstellen, sind verpflichtet,

1. bei der Abgabe eines neuen Elektro- oder Elektronikgerätes an einen Endnutzer ein Altgerät des Endnutzers der gleichen Geräteart, das im Wesentlichen die gleichen Funktionen wie das neue Gerät erfüllt, am Ort der Abgabe oder in unmittelbarer Nähe hierzu unentgeltlich zurückzunehmen; Ort der Abgabe ist auch der private Haushalt, sofern dort durch Auslieferung die Abgabe erfolgt: in diesem Fall ist die Abholung des Altgerätes für den Endnutzer unentgeltlich; und
2. auf Verlangen des Endnutzers Altgeräte, die in keiner äußeren Abmessung größer als 25 cm sind, im Einzelhandelsgeschäft oder in unmittelbarer Nähe hierzu unentgeltlich zurückzunehmen; die Rücknahme darf nicht an den Kauf eines Elektro- oder Elektronikgerätes geknüpft werden und ist auf drei Altgeräte pro Geräteart beschränkt.

Der Vertreiber hat beim Abschluss des Kaufvertrages für das neue Elektro- oder Elektronikgerät den Endnutzer über die Möglichkeit zur unentgeltlichen Rückgabe bzw. Abholung des Altgerätes zu informieren und den Endnutzer nach seiner Absicht zu befragen, ob bei der Auslieferung des neuen Geräts ein Altgerät zurückgegeben wird.

Dies gilt auch bei Vertrieb unter Verwendung von Fernkommunikationsmitteln, wenn die Lager- und Versandflächen für Elektro- und Elektronikgeräte mindestens 400 m² betragen oder die gesamten Lager- und Versandflächen mindestens 800 m² betragen, wobei die unentgeltliche Abholung auf Elektro- und Elektronikgeräte der Kategorien

- 1 (Wärmeüberträger),
- 2 (Bildschirmgeräte) und
- 4 (Großgeräte mit mindestens einer äußeren Abmessung über 50 cm)

beschränkt ist. Für alle übrigen Elektro- und Elektronikgeräte muss der Vertreiber geeignete Rückgabemöglichkeiten in zumutbarer Entfernung zum jeweiligen Endnutzer gewährleisten; das gilt auch für Altgeräte, die in keiner äußeren Abmessung größer als 25 cm sind, die der Endnutzer zurückgeben will, ohne ein neues Gerät zu kaufen.

bg Ръчна цилиндрична косачка за трева GARDENA

Превод на оригиналните инструкции.

1. ИНСТРУКЦИИ ЗА БЕЗОПАСНОСТ 6
2. МОНТАЖ 6
3. ОБСЛУЖВАНЕ 6
4. СЪХРАНЕНИЕ 6
5. ТЕХНИЧЕСКО ОБСЛУЖВАНЕ 7
6. ОТСТРАНЯВАНЕ НА ПОВРЕДИ 7
7. НАЛИЧНИ ПРИНАДЛЕЖНОСТИ 7
8. ТЕХНИЧЕСКИ ХАРАКТЕРИСТИКИ 7
9. СЕРВИЗ/ГАРАНЦИЯ 7
10. ИЗХВЪРЛЯНЕ 7

1. ИНСТРУКЦИИ ЗА БЕЗОПАСНОСТ

1.1 Общи инструкции за безопасност

Прочетете внимателно ръководството на потребителя и спазвайте информацията, съдържаща се в него. Използвайте това ръководство за оператора, за да се запознаете с продукта и неговата правилна употреба, както и с инструкциите за безопасност.

→ Съхранявайте това ръководство на потребителя на сигурно място.

⚠ От съображения за безопасност децата и младите хора на възраст под 16 години, както и всеки, който не е запознат с това ръководство на потребителя, не трябва да използват този продукт. Хора с ограничени физически или психически възможности може да използват продукта само ако са под надзор или получават инструкции от отговорно за тях лице. Децата трябва да се надзират, за да се гарантира, че не си играят с продукта. Никога не работете с продукта, когато сте уморени, болни или под въздействието на алкохол, наркотици или лекарства.

1.2 Предназначение

Цилиндричната косачка за трева GARDENA е предназначена за косене на морави и тревни площи в частни домашни и любителски градини.

Спазването на указанията, предоставени в приложеното ръководство на потребителя на GARDENA е предпоставка за използването по предназначение на цилиндрична косачка за трева.

Важно: поради риск от нараняване, цилиндричната косачка за трева GARDENA не трябва да се използва за косене на лози или морави на покривни градини.

Цилиндричната косачка за трева GARDENA не е предназначена за косене на лози или морави на покривни градини.

1.3 Проверка преди всяка употреба

Винаги извършвайте проверки преди употреба, за да се уверите, че гайките, болтовете и работните инструменти не са износени или повредени. Износените или повредени режещи инструменти трябва да бъдат сменени.

Площта, върху която ще се използва цилиндричната косачка за трева, трябва да бъде предварително проверена. Отстранете всички камъни, парчета дърво, жици и други чужди предмети. *Предмети, захванати от режещия инструмент, могат да бъдат изхвърлени неконтролирано.*

1.4 Безопасна употреба

⚠ **ОПАСНОСТ!**
Обърнете внимание, че въртящият се цилиндър с ножовете може да причини наранявания.
→ Никога не поставяйте ръцете или краката си върху или под въртящи се части.

→ Не използвайте цилиндричната косачка за трева, докато в непосредствена близост има хора, особено деца, или животни. *Ножовете могат да ги наранят.*

→ Винаги трябва да се спазва безопасното разстояние между цилиндъра с ножовете и потребителя, осигурено от направляващите дръжки.

→ При косене на наклони и насипи: уверете се, че имате стабилна основа, носете обувки с нехлъзгащи се подметки и добро сцепление. Винаги косете перпендикулярно на наклона.

→ **Носете ръкавици по време на монтаж и работа.**
Това намалява риска от прищипване на пръстите ви.

→ **Внимавайте, когато вървите назад.**
Това намалява риска от препъване.

→ Ако режещият инструмент или цилиндричната косачка за трева е влязла в контакт с препятствие или чужд предмет, цилиндричната косачка за трева трябва да бъде проверена от специалист.

→ Работете само когато има достатъчна видимост.

→ Никога не оставяйте цилиндричната косачка за трева без надзор. Ако спрете да работите, съхранявайте цилиндричната косачка за трева на безопасно място.

2. МОНТАЖ

⚠ **ОПАСНОСТ!**
Дръжте малките деца надалеч по време на монтаж.
→ Има риск от поглъщане на малки части по време на монтаж и риск от задушаване с полиетиленовата торбичка.

2.1 Монтиране на направляващите дръжки [фиг. A1/A2/A3/A4/A5]

1. Закрепете прътите на долната ръкохватка ③ към прътите на горната ръкохватка ① с помощта на винта ② и гайката④.
2. Свържете прътите на горната ръкохватка ① заедно с помощта на винта ⑤ и гайката ⑥.
3. Закрепете планки ⑧ и ⑨ към долните направляващи дръжки ③ с помощта на винтове ⑦ и ⑩.
4. Поставете и двете долни направляващи дръжки ③ в държачите на направляващите дръжки ⑫ (леко натискайки прътите един към друг), докато болтовете ⑪ щракнат в лагерите на държачите на направляващите дръжки ⑫.

   Съвет: Първо закрепете с щракване от едната страна, след това от другата.

3. ОБСЛУЖВАНЕ

3.1 Правилно косене

За да поддържате добре поддържана морава, ние Ви препоръчваме да косите моравата веднъж седмично, ако е възможно. Честото косене ще направи моравата по-гъста.

По-дългият окосен материал (> 1 cm) трябва да се отстрани, така че моравата да не пожълтее или да се сплъсти.

След по-дълги прекъсвания на косенето (**ваканции**) първо косете в една посока на най-високата височина на рязане (42 mm) и след това перпендикулярно на тази посока на желаната височина на рязане. Стръковете трева не трябва да са по-високи от 12 cm, за да могат да бъдат косени от цилиндричната косачка за трева.

Ако е възможно, косете моравата само когато е суха; ако моравата е влажна, окосеното място няма да е чисто.

3.2 Регулиране на височината на рязане [фиг. B]

Височината на рязане може да се зададе на четири нива от 12 mm до 42 mm.

1. Поставете косачката на земята, така че да не може да се преобърне при регулиране на височината на рязане.
2. Издърпайте и двата механизма за регулиране на височината ⑬ и ги фиксирайте на желаната височина на скалата ⑭.

→ Механизмите за регулиране на височината ⑬ трябва винаги да са зададени на еднаква височина от двете страни.

⚠ **ЗАБЕЛЕЖКА!**
Когато намалявате височината на косачката, се уверете, че все пак косачката е достатъчно висока, за да се предотврати докосването на долния нож до земята на места, където земята е неравна.

4. СЪХРАНЕНИЕ

4.1 Изключване

→ Почистете цилиндричната косачка за трева преди съхранение (вижте 5. Техническо обслужване) и я съхранявайте на сухо място.

4.2 Пестящо място съхранение

→ Демонтирайте направляващите дръжки и ги съхранявайте отделно.

5. ТЕХНИЧЕСКО ОБСЛУЖВАНЕ

ОПАСНОСТ!
Риск от нараняване от режещия инструмент!
→ Носете подходящи работни ръкавици по време на техническо обслужване.

Почистване на косачката:

ЗАБЕЛЕЖКА!
Повреда на цилиндричната косачка за трева!
→ Не почиствайте цилиндричната косачка за трева под течаща вода, особено под високо налягане.

Натрупаните замърсявания влияят върху качеството на рязане и изхвърлянето на тревата.

Най-добре е да отстранявате мръсотията и остатъците от трева веднага след косене.

1. Отстранете натрупаната трева с помощта на четка и кърпа.
2. Леко намажете цилиндъра с ножовете и долния нож с масло с нисък вискозитет (напр. масло за пръскане).

6. ОТСТРАНЯВАНЕ НА ПОВРЕДИ

ОПАСНОСТ!
Риск от нараняване от режещия инструмент!
→ Носете подходящи работни ръкавици при търсене и отстраняване на неизправности.

Неизправност	Възможна причина	Решение
Необичайни шумове	Разхлабени винтове/части.	→ Затегнете винтовете.
	Чужди предмети в ножа.	→ Отстранете чуждите предмети.
	Резки върху ножа.	→ Отстранете резките с брус.
	Ножовете се докосват твърде много.	→ Регулирайте режещия механизъм.
Неравномерно окосена морава	Неправилна настройка на ножа.	→ Регулирайте режещия механизъм.
	Затъпен нож.	→ Наострете или сменете ножа.
	Моравата е твърде висока (напр. след по-дълго отсъствие).	→ Окосете моравата по-ниско с помощта на косачка за трева.

6.1 Регулиране на режещия механизъм

Режещият механизъм на цилиндричната косачка за трева е оптимално регулиран, преди да напусне фабриката. Ако косенето на моравата стане неравномерно след продължителна употреба, коригирайте настройката на долния нож.

6.1.1 Подготовка [фиг. C1]

1. Почистете цилиндричната косачка за трева.
2. Поставете косачката на земята, така че да не може да се преобърне при регулиране на режещия механизъм.
3. Проверете цилиндъра с ножовете ⑰ и долния нож ⑯ за резки и, ако е необходимо, ги отстранете с помощта на брус.

6.1.2 Регулиране на режещия механизъм [фиг. C2]

1. Завъртете левия и десния шестостенен болт ⑮ обратно на часовниковата стрелка с помощта на гаечен ключ (10 mm), докато цилиндърът с ножовете ⑰ започне да се върти свободно.
2. Внимателно затегнете левия шестостенен болт ⑮ с помощта на гаечен ключ (10 mm), докато цилиндърът с ножовете ⑰ се върти, до момента, в който цилиндърът влезе в лек контакт с долния нож ⑯.
3. След това разхлабете отново левия шестостенен болт, докато цилиндърът с ножовете престане да докосва долния нож (върти се безшумно).
4. Повторете процеса от дясната страна.

6.1.3 Проверка на настройката с тест за рязане [фиг. C3]

1. Поставете хартиената лента ⑱ върху долния нож ⑯, така че да сочи към оста на цилиндъра с ножовете ⑰.
2. Внимателно завъртете цилиндъра с ножовете ⑰.

   Ако долният нож ⑯ е правилно регулиран, хартията трябва да се отреже като с ножица.
3. Повторете теста за рязане на различни места и за всички ножове на цилиндъра с ножовете ⑰.

6.2 Заточване/ремонти

От съображения за безопасност може да се използват само оригинални резервни части GARDENA.

Ако режещият инструмент, който не би трябвало да се затъпи в продължение на няколко години, ако се поддържа правилно, трябва да се смени, се свържете със сервиза на GARDENA. Ремонтите на цилиндричната косачка за трева и инсталирането на ножовете могат да се извършват от подходящи професионални сервизи.

Ако е възможно, се обърнете към сервиз за проверка на цилиндричната косачка за трева през есента, за да е готова за незабавна употреба за следващия сезон на косене на моравата.

В случай на други неизправности се свържете със сервиза на GARDENA.

7. НАЛИЧНИ ПРИНАДЛЕЖНОСТИ

Кош за трева GARDENA	Спестява нуждата от събирането с гребло на окосения материал.	**Арт. № 11770**

8. ТЕХНИЧЕСКИ ХАРАКТЕРИСТИКИ

	Арт. № 11760-88
Ширина на рязане/височина на рязане	40 cm/12 – 42 mm
Регулиране на височината на рязане	Четири нива (12, 22, 32, 42 mm)
Тегло	8,49 kg

9. СЕРВИЗ/ГАРАНЦИЯ

9.1 Сервиз:

Актуалната информация за контакт с нашия център за сервизно обслужване можете да намерите онлайн на адрес: www.gardena.com/contact

9.2 Гаранция:

Гаранцията на производителя е предмет на гаранционните условия и е налична на адрес: www.gardena.com/warranty

10. ИЗХВЪРЛЯНЕ

Изхвърляне на продукта

Символът указва, че продуктът не е битов отпадък. Рециклирайте продукта чрез местната система за събиране на електрическо и електронно оборудване.

Това ще спомогне за правилното изхвърляне на отпадъците в края на експлоатационния им срок. За повече информация се свържете с местните власти, общинската служба за изхвърляне на отпадъци, Вашия дистрибутор или търговец на GARDENA. Неправилното изхвърляне може да окаже отрицателно въздействие върху околната среда и човешкото здраве поради възможното наличие на опасни вещества.

cs Ruční vřetenová sekačka GARDENA

Překlad původních pokynů.

1. BEZPEČNOSTNÍ POKYNY 7
2. MONTÁŽ 8
3. OBSLUHA 8
4. SKLADOVÁNÍ 8
5. ÚDRŽBA 8
6. ODSTRAŇOVÁNÍ CHYB 8
7. DOSTUPNÉ PŘÍSLUŠENSTVÍ 9
8. TECHNICKÁ DATA 9
9. SERVIS/ZÁRUKA 9
10. LIKVIDACE 9

1. BEZPEČNOSTNÍ POKYNY

1.1 Obecné bezpečnostní pokyny

Pozorně si přečtěte návod k používání a ujistěte se, že pokynům rozumíte. Použijte tento návod k používání k seznámení se s výrobkem, s jeho správným používáním a bezpečnostními pokyny.

→ Uložte tento návod k používání na bezpečném místě.

Z bezpečnostních důvodů nesmějí výrobek používat děti, mladiství do 16 let a osoby, které nejsou řádně seznámeny s tímto návodem k používání. Osoby s omezenými fyzickými nebo psychickými schopnostmi smí tento výrobek používat pouze pod dohledem oprávněné osoby. Děti by měly být pod dozorem, aby si s výrobkem nehrály. Nikdy výrobek nepoužívejte, jste-li unavení, nemocní nebo pod vlivem alkoholu, drog nebo léků.

1.2 Zamýšlené použití

Vřetenová sekačka GARDENA je určena k sečení trávníků a travních ploch na soukromých zahradách.

Dodržování přiloženého návodu k používání od společnosti GARDENA je předpokladem pro zamýšlené použití vřetenové sekačky.

Důležité: Vzhledem k riziku zranění nesmí být vřetenová sekačka GARDENA používána k sečení popínavých rostlin nebo trávníků na střešních zahradách.

Vřetenová sekačka GARDENA není určena k sečení popínavých rostlin nebo trávníků na střešních zahradách.

1.3 Kontrola před každým použitím

Před použitím vždy zkontrolujte, zda nejsou matice, šrouby a pracovní nástroje opotřebené nebo poškozené. Opotřebené nebo poškozené sekací nástroje je nutné vyměnit.

Oblast, na které má být vřetenová sekačka používána, je nutné předem zkontrolovat. Odstraňte veškeré kameny, kusy dřeva, dráty a jiné cizí předměty. *Předměty zachycené sekacím nástrojem by mohly být nekontrolovaně odmrštěny.*

1.4 Bezpečné použití

NEBEZPEČÍ!
Mějte na paměti, že otáčející se sekací váleček může způsobit zranění.
→ Nikdy nedávejte ruce ani nohy na nebo pod otáčející se díly.

→ Nepoužívejte vřetenovou sekačku, pokud se v bezprostřední blízkosti nacházejí lidé, zejména děti, nebo zvířata. *Nože by je mohly poranit.*

→ Vždy je nutné dodržovat bezpečnostní vzdálenost mezi sekacím válečkem a uživatelem, kterou vymezují řídítka.

→ Při sečení svahů a náspů: Ujistěte se, že máte pevný postoj, a používejte obuv s protiskluzovými podrážkami a dobrou přilnavostí. Vždy sekejte kolmo ke svahu.

→ **Během montáže a obsluhy používejte rukavice.** *Snížíte tak riziko skřípnutí prstů.*

→ **Při chůzi pozadu buďte opatrní.** *Snížíte tak riziko zakopnutí.*

→ Pokud se sekací nástroj nebo vřetenová sekačka dostanou do kontaktu s překážkou nebo cizím předmětem, musí vřetenovou sekačku zkontrolovat odborník.

→ Pracujte pouze v podmínkách s dostatečnou viditelností.

→ Nikdy nenechávejte vřetenovou sekačku bez dozoru. Po ukončení práce uložte vřetenovou sekačku na bezpečném místě.

2. MONTÁŽ

NEBEZPEČÍ!
Během montáže udržujte malé děti v bezpečné vzdálenosti.
→ Během montáže hrozí riziko vdechnutí malých součástí a udušení plastovým sáčkem.

2.1 Montáž řídítek [obr. A1/A2/A3/A4/A5]

1. Připevněte dolní tyče řídítek ③ k horním tyčím ① pomocí šroubu ② a matice ④.
2. Spojte horní tyče řídítek ① k sobě pomocí šroubu ⑤ a matice ⑥.
3. Připevněte držáky ⑧ a ⑨ k dolním tyčím řídítek ③ pomocí šroubů ⑦ a ⑩.
4. Vložte obě dolní tyče řídítek ③ do držáků řídítek ⑫ (přitom lehce přitlačte tyče k sobě), dokud šrouby ⑪ nezapadnou do lůžek držáků řídítek ⑫.

   Tip: Nejprve zacvakněte na místo na jedné straně a poté na druhé.

3. OBSLUHA

3.1 Správný postup sečení

Chcete-li trávník udržovat v dobrém stavu, doporučujeme sekat trávu pravidelně pokud možno jednou týdně. Časté sečení zajistí hustší trávník.

Delší odřezky (> 1 cm) je nutné odstranit, aby trávník nezežloutl nebo nebyl zaplevelený.

Po dlouhých přestávkách sečení (**dovolená**) nejprve sekejte s nejvyšším nastavením výšky sečení (42 mm) v jednom směru a poté kolmo k tomuto směru na požadovanou výšku sečení. Stébla trávy nesmí být delší než 12 cm, aby byla vřetenová sekačka schopna trávník posekat.

Sekejte trávník pokud možno pouze za sucha. Pokud je trávník vlhký, výsledek sečení nebude dobrý.

3.2 Nastavení výšky sečení [obr. B]

Výšku sečení lze nastavit ve čtyřech úrovních od 12 do 42 mm.

1. Při nastavování výšky sečení umístěte sekačku na zem tak, aby se nemohla převrátit.
2. Vytáhněte oba mechanismy pro nastavení výšky ⑬ a zapojte je do požadované výšky na stupnici ⑭.

→ Mechanismus pro nastavení výšky ⑬ musí být vždy nastaven na stejnou výšku na obou stranách.

UPOZORNĚNÍ!
Při snižování výšky sekačky se ujistěte, že je sekačka stále dostatečně vysoko nad zemí, aby spodní nůž nepřicházel do kontaktu s povrchem v místech, kde je terén nerovný.

4. SKLADOVÁNÍ

4.1 Vypnutí

→ Před uskladněním vřetenovou sekačku vyčistěte (viz kapitola 5. Údržba) a skladujte ji na suchém místě.

4.2 Kompaktní uskladnění

→ Vyjměte řídítka a uložte je samostatně.

5. ÚDRŽBA

NEBEZPEČÍ!
Nebezpečí zranění sekacím nástrojem!
→ Při údržbě používejte vhodné pracovní rukavice.

Čištění sekačky:

UPOZORNĚNÍ!
Poškození vřetenové sekačky!
→ Vřetenovou sekačku nečistěte pod tekoucí vodou, zejména pod vysokým tlakem.

Usazeniny ovlivňují kvalitu sečení a vyhazování trávy.

Nejlepší praxí je odstranit nečistoty a zbytky trávy ihned po sečení.

1. Pomocí kartáče a hadříku odstraňte usazeniny trávy.
2. Aplikujte slabou vrstvu oleje s nízkou viskozitou (např. oleje ve spreji) na sekací váleček a spodní nůž.

6. ODSTRAŇOVÁNÍ CHYB

NEBEZPEČÍ!
Nebezpečí zranění sekacím nástrojem!
→ Při řešení problémů používejte vhodné pracovní rukavice.

Porucha	Možná příčina	Náprava
Nadměrný hluk	Uvolněné šrouby/díly.	→ Utáhněte šrouby.
	Cizí předměty v noži.	→ Odstraňte cizí předměty.
	Vruby na noži.	→ Odstraňte vruby pomocí brousku.
	Nože se příliš dotýkají.	→ Upravte sekací mechanismus.
Špatné výsledky sečení	Nesprávné seřízení nože.	→ Upravte sekací mechanismus.
	Tupý nůž.	→ Naostřete nebo vyměňte nůž.
	Tráva je příliš vysoká (např. po delší nepřítomnosti).	→ Posečte trávník na menší výšku pomocí vhodné sekačky.

6.1 Nastavení sekacího mechanismu

Sekací mechanismus vřetenové sekačky byl optimálně nastaven před opuštěním našich prostor. Pokud nebude výsledek sečení trávníku po delším používání dobrý, upravte nastavení spodního nože.

6.1.1 Příprava [obr. C1]

1. Vyčistěte vřetenovou sekačku.
2. Umístěte sekačku na zem tak, aby se při seřizování sekacího mechanismu nemohla převrátit.
3. Zkontrolujte, zda nejsou na sekacím válečku ⑰ a spodním noži ⑯ vruby, a v případě potřeby je odstraňte pomocí brousku.

6.1.2 Seřízení sekacího mechanismu [obr. C2]

1. Otáčejte levým a pravým šestihranným šroubem ⑮ proti směru hodinových ručiček pomocí klíče (10 mm), dokud se sekací váleček ⑰ nebude moci volně otáčet.
2. Opatrně utáhněte levý šestihranný šroub ⑮ pomocí klíče (10 mm), když se sekací váleček ⑰ otáčí, dokud se sekací váleček nedostane do mírného kontaktu se spodním nožem ⑯.
3. Poté znovu povolte levý šestihranný šroub, dokud sekací váleček nepřestane mít kontakt se spodním nožem (otáčí se tiše).
4. Opakujte postup na pravé straně.

6.1.3 Kontrola seřízení zkouškou střihu [obr. C3]

1. Umístěte proužek papíru ⑱ na spodní nůž ⑯ tak, aby směřoval k ose sekacího válečku ⑰.
2. Opatrně otočte sekacím válečkem ⑰.

   Pokud je spodní nůž ⑯ správně seřízen, papír by se měl odstřihnout jako nůžkami.
3. Opakujte zkoušku střihu na různých místech a na všech nožích sekacího válečku ⑰.

6.2 Broušení/opravy

Z bezpečnostních důvodů lze používat pouze originální náhradní díly GARDENA.

Pokud je nutné sekací nástroj – který by se neměl po dobu několika let otupit, je-li řádně udržován – vyměnit, obraťte se na servis GARDENA. Opravy na vřetenové sekačce a montáž nožů mohou provádět vhodné profesionální dílny.

Pokud je to možné, nechte vřetenovou sekačku na podzim zkontrolovat, aby byla připravena k použití příští sezónu.

V případě jakýchkoli jiných poruch se obraťte na servis GARDENA.

7. DOSTUPNÉ PŘÍSLUŠENSTVÍ

Koš na trávu GARDENA	Šetří čas tím, že není nutné hrabat posečený materiál.	**Č. v. 11770**

8. TECHNICKÁ DATA

	Č. v. 11760-88
Šířka/výška sečení	40 cm / 12–42 mm
Nastavení výšky sečení	Čtyři úrovně (12, 22, 32, 42 mm)
Hmotnost	8,49 kg

9. SERVIS/ZÁRUKA

9.1 Servis:

Aktuální kontaktní informace na naše servisní oddělení naleznete online na adrese www.gardena.com/contact

9.2 Záruka:

Záruka výrobce se řídí záručními podmínkami a naleznete ji na adrese www.gardena.com/warranty

10. LIKVIDACE

Likvidace výrobku

Symbol značí, že výrobek nelze zlikvidovat jako domovní odpad. Odevzdejte výrobek v místním sběrném místě pro recyklaci elektrických a elektronických zařízení.

To pomůže zajistit správnou likvidaci odpadu na konci jeho životnosti. Další informace získáte na místním úřadě, u služby zajišťující zpracování domovního odpadu nebo u prodejce GARDENA. Nesprávná likvidace může mít negativní dopad na životní prostředí a lidské zdraví v důsledku možné přítomnosti nebezpečných látek.

da GARDENA-cylinderplæneklipper

Oversættelse af de originale instruktioner.

1. SIKKERHEDSINSTRUKTIONER 9
2. MONTERING 10
3. BETJENING 10
4. OPBEVARING 10
5. VEDLIGEHOLDELSE 10
6. FEJLAFHJÆLPNING 10
7. TILGÆNGELIGT TILBEHØR 10
8. TEKNISKE DATA 10
9. SERVICE/GARANTI 11
10. BORTSKAFFELSE 11

1. SIKKERHEDSINSTRUKTIONER

1.1 Generelle sikkerhedsinstruktioner

Læs denne brugervejledning grundigt, og vær opmærksom på oplysningerne. Brug denne brugervejledning til at blive fortrolig med produktet og den korrekte brug af det samt sikkerhedsinstruktionerne.

→ Opbevar denne brugervejledning på et sikkert sted.

Af sikkerhedsmæssige årsager må børn og unge under 16 samt personer, som ikke er fortrolige med denne brugervejledning, ikke bruge dette produkt. Personer med nedsat psykisk eller mentalt helbred må kun anvende produktet under overvågning eller under instruktion af en ansvarlig person. Børn skal være under opsyn for at sikre, at de ikke leger med produktet. Brug aldrig produktet, hvis du er træt, syg eller påvirket af alkohol, narkotika eller medicin.

1.2 Anvendelsesformål

GARDENA-cylinderplæneklipperen er beregnet til klipning af græsplæner og græsarealer i private haver og hobbyhaver.

Overholdelse af den medfølgende GARDENA-brugervejledning er en forudsætning for den tilsigtede brug af cylinderplæneklipperen.

Vigtigt: På grund af risikoen for personskade må GARDENA-cylinderplæneklipperen ikke bruges til at klippe vinstokke eller græsplæner i tagterrassehaver.

GARDENA-cylinderplæneklipperen må ikke bruges til at klippe vinstokke eller græsplæner i tagterrassehaver.

1.3 Inspektion før hver brug

Efterse altid cylinderplæneklipperen før brug for at sikre, at møtrikker, bolte og arbejdsredskaber ikke er slidte eller beskadigede. Slidte eller beskadigede klippeværktøjer skal udskiftes.

Det område, hvor cylinderplæneklipperen skal bruges, skal kontrolleres på forhånd. Fjern eventuelle sten, træstumper, ledninger og andre uvedkommende ting. *Genstande, der sidder fast i klippeværktøjet, kan blive slynget ud på en ukontrolleret måde.*

1.4 Sikker brug

FARE!
Bemærk, at den roterende knivrulle kan medføre skader.
→ Sæt aldrig hænder eller fødder på eller under roterende dele.

→ Brug ikke cylinderplæneklipperen, mens der er mennesker, især børn, eller dyr i umiddelbar nærhed. *Knivene kan forårsage skader.*

→ Sikkerhedsafstanden mellem knivrullen og brugeren, der angives af håndtagene, skal altid overholdes.

→ Ved klipning af skråninger og diger: Sørg for, at du har et godt fodfæste, brug sko med skridsikre såler og et godt greb. Slå altid vinkelret på skråningen.

→ **Bær handsker under montering og betjening.**
Dette reducerer risikoen for at få fingrene i klemme.

→ **Vær forsigtig, når du går baglæns.**
Det reducerer risikoen for at snube.

→ Hvis klippeværktøjet eller cylinderplæneklipperen har været i kontakt med en forhindring eller en uvedkommende genstand, skal cylinderplæneklipperen efterses af en professionel.

→ Arbejd kun, når der er tilstrækkeligt udsyn.

→ Efterlad aldrig cylinderplæneklipperen uden opsyn. Hvis du holder op med at arbejde, skal du opbevare cylinderplæneklipperen et sikkert sted.

2. MONTERING

FARE!
Hold små børn væk under samling.
→ Der er risiko for, at små dele sluges under samling, og der er fare for kvælning fra polyposen.

2.1 Sådan samles håndtagene [Fig. A1/A2/A3/A4/A5]

1. Fastgør de nederste håndtag ③ til de øverste håndtag ① med skruen ② og møtrikken④.
2. Forbind de øverste håndtag ① ved brug af skruen ⑤ og møtrikken ⑥.
3. Fastgør beslagene ⑧ og ⑨ til de nederste håndtag ③ med skruerne ⑦ og ⑩.
4. Sæt begge de nederste håndtag ③ i håndtagsholderne ⑫ (tryk stængerne let sammen), indtil boltene ⑪ klikker ind i lejerne på håndtagsholderne ⑫.

   Tip: Klik på plads på den ene side først og derefter på den anden side.

3. BETJENING

3.1 Korrekt klipning

For at bevare en flot græsplæne anbefaler vi regelmæssig klipning af græsplænen – en gang om ugen, hvis det er muligt. Hyppig klipning vil gøre græsplænen tættere.

Længere klippemateriale (> 1 cm) skal fjernes, så græsplænen ikke bliver gul eller modnet.

Efter lange klippepauser (**ferie**) skal du først klippe græsset i den højeste klippehøjde (42 mm) og derefter vinkelret i denne retning i den ønskede klippehøjde. Græsstråene må ikke være højere end 12 cm ved klipning med cylinderplæneklipperen.

Hvis det er muligt, skal du kun klippe græsplænen, når den er tør. Hvis græsplænen er fugtig, bliver klippet ikke rent.

3.2 Sådan justeres klippehøjden [Fig. B]

Klippehøjden kan indstilles til fire niveauer fra 12 mm til 42 mm.

1. Placer plæneklipperen på jorden, så den ikke kan vælte, mens klippehøjden justeres.
2. Træk begge højdejusteringsmekanismer ud ⑬, og indkobl dem i den ønskede højde på skalaen ⑭.

→ Højdejusteringsmekanismerne ⑬ skal altid indstilles til samme højde på begge sider.

BEMÆRK!
Når du sænker plæneklipperens højde, skal du sørge for, at plæneklipperen stadig er høj nok til at forhindre, at den nederste kniv rører jorden på steder, hvor jorden er ujævn.

4. OPBEVARING

4.1 Nedlukning

→ Rengør cylinderplæneklipperen inden opbevaring (se 5. Vedligeholdelse), og opbevar den på et tørt sted.

4.2 Pladsbesparende opbevaring

→ Tag håndtagene af, og opbevar dem separat.

5. VEDLIGEHOLDELSE

FARE!
Risiko for personskade på grund af klippeværktøjet!
→ Brug egnede arbejdshandsker under vedligeholdelse.

Rengøring af plæneklipperen:

BEMÆRK!
Beskadigelse af cylinderplæneklipperen!
→ Rengør ikke cylinderplæneklipperen under rindende vand, specielt ikke under højt tryk.

Aflejringer påvirker klippekvaliteten og udkastning af græs.

Det er bedst at fjerne snavs og græsrester umiddelbart efter klipningen.

1. Fjern græsaflejringer med en børste og en klud.
2. Smør knivrullen og den nederste kniv let med olie med lav viskositet (f.eks. sprøjteolie).

6. FEJLAFHJÆLPNING

FARE!
Risiko for personskade på grund af klippeværktøjet!
→ Brug egnede arbejdshandsker, når der foretages fejlfinding.

Fejl	Mulig årsag	Afhjælpning
Unormal støj	Skruer/dele er løse.	→ Spænd skruerne.
	Uvedkommende genstande i kniven.	→ Fjern de uvedkommende genstande.
	Hak på kniven.	→ Fjern hakker med en slibesten.
	Knivene rører for meget.	→ Juster klippemekanismen.
Urent græsplæneklip	Forkert knivindstilling.	→ Juster klippemekanismen.
	Sløv kniv.	→ Slib eller udskift kniven.
	Græsplænen er for lang (f. eks. efter længere fravær).	→ Klip græsplænen kortere ved hjælp af en plæneklipper.

6.1 Justering af klippemekanismen

Klippemekanismen på din cylinderplæneklipper er blevet optimalt justeret, inden den forlod vores fabrik. Hvis græsplænen ikke klippes jævnt efter længere tids brug, skal du korrigere justeringen af den nederste kniv.

6.1.1 Klargøring [Fig. C1]

1. Rengør cylinderplæneklipperen.
2. Placer plæneklipperen på jorden, så den ikke kan vælte, mens klippemekanismen justeres.
3. Kontrollér knivrullen ⑰ og den nederste kniv ⑯ for hakker, og fjern dem om nødvendigt med en slibesten.

6.1.2 Sådan justeres klippemekanismen [Fig. C2]

1. Drej venstre og højre sekskantbolt ⑮ mod uret med en skruenøgle (10 mm), indtil knivrullen ⑰, så den kan rotere frit.
2. Spænd forsigtigt den venstre sekskantbolt ⑮ med en skruenøgle (10 mm), mens knivrullen ⑰ roterer, indtil knivrullen kommer i let kontakt med den nederste kniv ⑯.
3. Løsn derefter den venstre sekskantbolt igen, indtil knivrullen lige akkurat ikke længere rører den nederste kniv (roterer lydløst).
4. Gentag processen i højre side.

6.1.3 Kontrol af justeringen med en klippetest [Fig. C3]

1. Placer papirstrimlen ⑱ på den nederste kniv ⑯, så den peger mod knivrullens akse! ⑰.
2. Drej forsigtigt knivrullen ⑰.

   Hvis den nederste kniv ⑯ er blevet justeret korrekt, skal papiret klippes af som med en saks.
3. Gentag klippetesten på forskellige punkter og på alle knive på knivrullen ⑰.

6.2 Slibearbejde/reparationer

Af sikkerhedsmæssige årsager må der kun anvendes originale GARDENA-reservedele.

Hvis det er nødvendigt at udskifte klippeværktøjet – som ikke bør blive sløvt i flere år, hvis det vedligeholdes korrekt – skal du kontakte GARDENA Service. Reparationer på cylinderplæneklipperen og montering af knivene kan udføres af egnede professionelle værksteder.

Hvis det er muligt, skal du få cylinderplæneklipperen efterset om efteråret, så den er klar til brug til næste græssæson.

I tilfælde af andre fejl skal du kontakte GARDENA Service.

7. TILGÆNGELIGT TILBEHØR

GARDENA-græsopsamler	Sparer sammenrivning af afklippet materiale.	**Varenr. 11770**

8. TEKNISKE DATA

	Varenr. 11760-88
Klippebredde/klippehøjde	40 cm/12-42 mm
Klippehøjdejustering	Fire niveauer (12, 22, 32, 42 mm)
Vægt	8,49 kg

9. SERVICE/GARANTI

9.1 Service:

Du kan finde de aktuelle kontaktoplysninger for vores serviceafdeling online på: www.gardena.com/contact

9.2 Garanti:

Producentens garanti er underlagt de garantibetingelser, der er tilgængelige på: www.gardena.com/warranty

10. BORTSKAFFELSE

Bortskaffelse af produktet

Symbolet betyder, at produktet ikke er almindeligt husholdningsaffald. Genanvend det via det lokale indsamlingssystem til elektrisk og elektronisk udstyr.

Dette vil bidrage til at sikre korrekt bortskaffelse af affald, når dets levetid er udløbet. Kontakt de lokale myndigheder, den kommunale renovationsservice, din GARDENA-forhandler eller forhandler for at få flere oplysninger. Forkert bortskaffelse kan have negativ indvirkning på miljøet og menneskers sundhed på grund af potentiel tilstedeværelse af farlige stoffer.

el Χλοοκοπτικό χειρός με κύλινδρο της GARDENA

Μετάφραση των πρωτότυπων οδηγιών.

1. ΟΔΗΓΙΕΣ ΑΣΦΑΛΕΙΑΣ. 11
2. ΣΥΝΑΡΜΟΛΟΓΗΣΗ. 11
3. ΛΕΙΤΟΥΡΓΙΑ 11
4. ΑΠΟΘΗΚΕΥΣΗ 12
5. ΣΥΝΤΗΡΗΣΗ. 12
6. ΑΝΤΙΜΕΤΩΠΙΣΗ ΠΡΟΒΛΗΜΑΤΩΝ. 12
7. ΔΙΑΘΕΣΙΜΑ ΑΞΕΣΟΥΑΡ 12
8. ΤΕΧΝΙΚΑ ΣΤΟΙΧΕΙΑ. 12
9. ΣΕΡΒΙΣ/ΕΓΓΥΗΣΗ 12
10. ΑΠΟΡΡΙΨΗ 12

1. ΟΔΗΓΙΕΣ ΑΣΦΑΛΕΙΑΣ

1.1 Γενικές οδηγίες ασφαλείας

Διαβάστε προσεκτικά το εγχειρίδιο χρήσης και τηρείτε τις πληροφορίες. Χρησιμοποιήστε αυτό το εγχειρίδιο χρήσης για να εξοικειωθείτε με το προϊόν, τη σωστή χρήση του καθώς και με τις οδηγίες ασφαλείας.

→ Φυλάξτε αυτό το εγχειρίδιο χρήσης σε ασφαλές μέρος.

Για λόγους ασφαλείας, το προϊόν δεν πρέπει να χρησιμοποιείται από παιδιά και νεαρά άτομα κάτω των 16 ετών, καθώς και από άτομα που δεν είναι εξοικειωμένα με αυτό το εγχειρίδιο χρήσης. Τα άτομα με μειωμένες σωματικές ή νοητικές ικανότητες δεν πρέπει να χρησιμοποιούν το προϊόν, εκτός εάν επιβλέπονται ή έχουν λάβει οδηγίες από κάποιο υπεύθυνο άτομο. Τα παιδιά πρέπει να εποπτεύονται ώστε να διασφαλιστεί ότι δεν παίζουν με το προϊόν. Μην χρησιμοποιείτε ποτέ το προϊόν εάν είστε κουρασμένοι, άρρωστοι ή υπό την επήρεια αλκοόλ, ναρκωτικών ή φαρμάκων.

1.2 Προβλεπόμενη χρήση

Το χλοοκοπτικό με κύλινδρο της GARDENA προορίζεται για την κοπή χορταριού και επιφανειών με χορτάρι σε ιδιωτικούς, οικιακούς κήπους και ερασιτεχνικούς κήπους.

Η συμμόρφωση με το παρεχόμενο εγχειρίδιο χρήσης της GARDENA αποτελεί προϋπόθεση για τη χρήση για την οποία προορίζεται το χλοοκοπτικό με κύλινδρο.

Σημαντικό: Λόγω του κινδύνου τραυματισμού, το χλοοκοπτικό με κύλινδρο της GARDENA δεν πρέπει να χρησιμοποιείται για την κοπή αναρριχητικών φυτών ή γρασιδιού σε ταρατσόκηπους.

Το χλοοκοπτικό με κύλινδρο της GARDENA δεν πρέπει να χρησιμοποιείται για την κοπή αναρριχητικών φυτών ή γρασιδιού σε ταρατσόκηπους.

1.3 Επιθεώρηση πριν από κάθε χρήση

Πριν από τη χρήση, πρέπει πάντα να διενεργείτε ελέγχους για να διασφαλίζετε ότι τα παξιμάδια, οι βίδες και τα εξαρτήματα εργασίας δεν έχουν φθαρεί ή καταστραφεί. Τα φθαρμένα ή κατεστραμμένα εργαλεία κοπής πρέπει να αντικαθίστανται.

Η περιοχή στην οποία θα χρησιμοποιηθεί το χλοοκοπτικό με κύλινδρο πρέπει να ελεγχθεί εκ των προτέρων. Αφαιρέστε τυχόν πέτρες, κομμάτια ξύλου, σύρματα και άλλα ξένα σώματα. *Τα σώματα που έχουν πιαστεί στο εργαλείο κοπής μπορεί να εκτιναχθούν ανεξέλεγκτα.*

1.4 Ασφαλής χρήση

ΚΙΝΔΥΝΟΣ!

Λάβετε υπόψη ότι ο περιστρεφόμενος κύλινδρος με λεπίδες μπορεί να προκαλέσει τραυματισμούς.

→ Μην βάζετε ποτέ τα χέρια ή τα πόδια σας επάνω ή κάτω από κινούμενα μέρη.

→ Μην χρησιμοποιείτε το χλοοκοπτικό με κύλινδρο όταν υπάρχουν άτομα, ιδιαίτερα παιδιά, ή ζώα σε κοντινή απόσταση. *Οι λεπίδες μπορεί να τα τραυματίσουν.*

→ Πρέπει πάντα να τηρείται το διάκενο ασφαλείας ανάμεσα στον κύλινδρο με λεπίδες και τον χρήστη που παρέχεται από τις χειρολαβές.

→ Κατά τη χλοοκοπή σε πρανή και αναχώματα: Φροντίστε να πατάτε σταθερά, να φοράτε παπούτσια με αντιολισθητικές σόλες και να έχετε καλό κράτημα. Η χλοοκοπή πρέπει να γίνεται πάντα κάθετα προς το πρανές.

→ **Φοράτε γάντια κατά τη συναρμολόγηση και τη λειτουργία.** *Αυτό μειώνει τον κίνδυνο μαγκώματος των δακτύλων.*

→ **Να είστε προσεκτικοί όταν περπατάτε προς τα πίσω.** *Με αυτόν τον τρόπο μειώνεται ο κίνδυνος παραπατήματος.*

→ Αν το εργαλείο κοπής ή το χλοοκοπτικό με κύλινδρο έχει έρθει σε επαφή με κάποιο εμπόδιο ή με κάποιο ξένο σώμα, το χλοοκοπτικό με κύλινδρο πρέπει να επιθεωρηθεί από έναν επαγγελματία.

→ Να εργάζεστε μόνο όταν υπάρχει επαρκής ορατότητα.

→ Μην αφήνετε ποτέ το χλοοκοπτικό με κύλινδρο χωρίς επιτήρηση. Αν σταματήσετε να εργάζεστε, αποθηκεύστε το χλοοκοπτικό με κύλινδρο σε ασφαλές μέρος.

2. ΣΥΝΑΡΜΟΛΟΓΗΣΗ

ΚΙΝΔΥΝΟΣ!

Κρατήστε τα μικρά παιδιά μακριά κατά τη διάρκεια της συναρμολόγησης.

→ Κίνδυνος κατάποσης μικρών εξαρτημάτων κατά τη συναρμολόγηση καθώς και κίνδυνος ασφυξίας από τη σακούλα πολυαιθυλενίου.

2.1 Συναρμολόγηση των χειρολαβών [Εικ. A1/A2/A3/A4/A5]

1. Στερεώστε τις κάτω χειρολαβές ③ στις επάνω χειρολαβές ① χρησιμοποιώντας τη βίδα ② και το παξιμάδι ④.
2. Συνδέστε τις επάνω χειρολαβές ① μεταξύ τους χρησιμοποιώντας τη βίδα ⑤ και το παξιμάδι ⑥.
3. Στερεώστε τα στηρίγματα ⑧ και ⑨ στις κάτω χειρολαβές ③ χρησιμοποιώντας τις βίδες ⑦ και ⑩.
4. Εισαγάγετε και τις δύο κάτω χειρολαβές ③ στις βάσεις των χειρολαβών ⑫ (πιέζοντας ελαφρά τις ράβδους μεταξύ τους), μέχρι τα μπουλόνια ⑪ να εμπλακούν στα ρουλεμάν στις βάσεις των χειρολαβών ⑫.

   Συμβουλή: Ασφαλίστε τις στη θέση τους πρώτα στη μία πλευρά και μετά στην άλλη.

3. ΛΕΙΤΟΥΡΓΙΑ

3.1 Σωστή χλοοκοπή

Για να έχετε σωστά συντηρημένο γρασίδι, συνιστούμε να κάνετε χλοοκοπή μία φορά την εβδομάδα, εάν αυτό είναι εφικτό. Η συχνή κοπή θα κάνει το γρασίδι πιο πυκνό.

Τα μακρύτερα υλικά κοπής (> 1 cm) πρέπει να αφαιρούνται, έτσι ώστε το γρασίδι να μην κιτρινίζει και να μην μπλέκεται.

Μετά από μεγάλα διαστήματα χωρίς χλοοκοπή (**διακοπές**), πρέπει πρώτα να εκτελείτε χλοοκοπή στο μεγαλύτερο ύψος κοπής (42 mm) προς μία κατεύθυνση και, κατόπιν, κάθετα προς αυτήν την κατεύθυνση στο επιθυμητό ύψος κοπής. Τα φύλλα του χορταριού δεν πρέπει να έχουν ύψος μεγαλύτερο από 12 cm για να κόβονται από το χλοοκοπτικό με κύλινδρο.

Εάν είναι δυνατό, η κοπή του γρασιδιού θα πρέπει να γίνεται μόνο όταν είναι στεγνό. Εάν το γρασίδι είναι υγρό, η κοπή δεν θα είναι ίσια.

3.2 Ρύθμιση του ύψους κοπής [Εικ. B]

Το ύψος κοπής μπορεί να ρυθμιστεί σε τέσσερα επίπεδα από 12 mm έως 42 mm.

1. Τοποθετήστε το χλοοκοπτικό στο έδαφος έτσι ώστε να μην μπορεί να ανατραπεί κατά τη ρύθμιση του ύψους κοπής.
2. Τραβήξτε προς τα έξω και τους δύο μηχανισμούς ρύθμισης ύψους ⑬ και συμπλέξτε τους στο επιθυμητό ύψος στην κλίμακα ⑭.

→ Οι μηχανισμοί ρύθμισης ύψους ⑬ πρέπει να ρυθμίζονται πάντα στο ίδιο ύψος και στις δύο πλευρές.

ΣΗΜΕΙΩΣΗ!

Κατά τη μείωση του ύψους του χλοοκοπτικού, βεβαιωθείτε ότι το χλοοκοπτικό εξακολουθεί να είναι αρκετά ψηλά, ώστε η κάτω λεπίδα να μην έρχεται σε επαφή με το έδαφος σε σημεία όπου το έδαφος είναι ανώμαλο.

4. ΑΠΟΘΗΚΕΥΣΗ

4.1 Τερματισμός λειτουργίας

→ Καθαρίστε το χλοοκοπτικό με κύλινδρο πριν από την αποθήκευση (βλ. 5. Συντήρηση) και αποθηκεύστε σε στεγνό χώρο.

4.2 Εξοικονόμηση χώρου αποθήκευσης

→ Αποσυνδέστε τις χειρολαβές και αποθηκεύστε τις ξεχωριστά.

5. ΣΥΝΤΗΡΗΣΗ

ΚΙΝΔΥΝΟΣ!

Κίνδυνος τραυματισμού από το εργαλείο κοπής!

→ Φοράτε κατάλληλα γάντια εργασίας κατά τη διάρκεια της συντήρησης.

Καθαρισμός του χλοοκοπτικού:

ΣΗΜΕΙΩΣΗ!

Ζημιά στο χλοοκοπτικό με κύλινδρο!

→ Μην καθαρίζετε το χλοοκοπτικό με κύλινδρο κάτω από τρεχούμενο νερό, ιδίως όταν έχει υψηλή πίεση.

Οι επικαθίσεις επηρεάζουν την ποιότητα κοπής και την εκτόξευση του χορταριού.

Είναι καλύτερο να απομακρύνετε τυχόν ακαθαρσίες και υπολείμματα χορταριού αμέσως μετά τη χλοοκοπή.

1. Αφαιρέστε τις επικαθίσεις χορταριού με μια βούρτσα και ένα πανί.
2. Λαδώστε ελαφρά τον κύλινδρο με λεπίδες και την κάτω λεπίδα με λάδι χαμηλού ιξώδους (π.χ. λάδι ψεκασμού).

6. ΑΝΤΙΜΕΤΩΠΙΣΗ ΠΡΟΒΛΗΜΑΤΩΝ

ΚΙΝΔΥΝΟΣ!

Κίνδυνος τραυματισμού από το εργαλείο κοπής!

→ Φοράτε κατάλληλα γάντια εργασίας κατά την αντιμετώπιση προβλημάτων.

Σφάλμα	Πιθανή αιτία	Λύση
Ασυνήθιστοι θόρυβοι	Χαλαρές βίδες/εξαρτήματα.	→ Σφίξτε τις βίδες.
	Ξένα σώματα στη λεπίδα.	→ Αφαιρέστε τα ξένα σώματα.
	Εγκοπή στη λεπίδα.	→ Αφαιρέστε τις εγκοπές με μια πέτρα ακονίσματος.
	Οι λεπίδες εφάπτονται πάρα πολύ.	→ Ρυθμίστε τον μηχανισμό κοπής.
Άνιση κοπή του γρασιδιού	Εσφαλμένη ρύθμιση λεπίδων.	→ Ρυθμίστε τον μηχανισμό κοπής.
	Στομωμένη λεπίδα.	→ Τροχίστε ή αντικαταστήστε τη λεπίδα.
	Το γρασίδι είναι πολύ ψηλό (π.χ. μετά από μεγαλύτερη απουσία).	→ Κόψτε το γρασίδι πιο κοντό χρησιμοποιώντας ένα χλοοκοπτικό.

6.1 Ρύθμιση του μηχανισμού κοπής

Ο μηχανισμός κοπής του χλοοκοπτικού με κύλινδρο έχει ρυθμιστεί με βέλτιστο τρόπο πριν φύγει από τις εγκαταστάσεις μας. Αν η κοπή του γρασιδιού δεν είναι πλέον ίσια μετά από παρατεταμένη χρήση, διορθώστε τη ρύθμιση της κάτω λεπίδας.

6.1.1 Προετοιμασία [Εικ. C1]

1. Καθαρίστε το χλοοκοπτικό με κύλινδρο.
2. Τοποθετήστε το χλοοκοπτικό στο έδαφος έτσι ώστε να μην μπορεί να ανατραπεί κατά τη ρύθμιση του μηχανισμού κοπής.
3. Ελέγξτε τον κύλινδρο με λεπίδες ⑰ και την κάτω λεπίδα ⑯ για εγκοπές και, εάν είναι απαραίτητο, αφαιρέστε τις με μια πέτρα ακονίσματος.

6.1.2 Ρύθμιση του μηχανισμού κοπής [Εικ. C2]

1. Περιστρέψτε την αριστερή και τη δεξιά εξαγωνική βίδα ⑮ αριστερόστροφα χρησιμοποιώντας ένα κλειδί (10 mm), μέχρι ο κύλινδρος με λεπίδες ⑰ να μπορεί να περιστρέφεται ελεύθερα.
2. Σφίξτε προσεκτικά την αριστερή εξαγωνική βίδα ⑮ χρησιμοποιώντας ένα κλειδί (10 mm) ενώ ο κύλινδρος με λεπίδες ⑰ περιστρέφεται, μέχρι ο κύλινδρος με λεπίδες να εφάπτεται ελαφρά στην κάτω λεπίδα ⑯.
3. Στη συνέχεια, χαλαρώστε ξανά την αριστερή εξαγωνική βίδα μέχρι ο κύλινδρος με λεπίδες να μην εφάπτεται πλέον στην κάτω λεπίδα (να περιστρέφεται αθόρυβα).
4. Επαναλάβετε τη διαδικασία στη δεξιά πλευρά.

6.1.3 Έλεγχος της ρύθμισης με δοκιμή κοπής [Εικ. C3]

1. Τοποθετήστε τη λωρίδα χαρτιού ⑱ πάνω στην κάτω λεπίδα ⑯ έτσι ώστε να είναι στραμμένη προς τον άξονα του κυλίνδρου με λεπίδες ⑰.
2. Περιστρέψτε προσεκτικά τον κύλινδρο με λεπίδες ⑰.

   Εάν η κάτω λεπίδα ⑯ έχει ρυθμιστεί σωστά, το χαρτί θα πρέπει να κοπεί όπως με ψαλίδι.
3. Επαναλάβετε τον έλεγχο κοπής σε διάφορα σημεία και σε όλες τις λεπίδες του κυλίνδρου με λεπίδες ⑰.

6.2 Εργασία ακονίσματος/επισκευές

Για λόγους ασφαλείας, πρέπει να χρησιμοποιούνται μόνο γνήσια ανταλλακτικά GARDENA.

Εάν το εργαλείο κοπής, το οποίο δεν θα πρέπει να στομώσει για αρκετά χρόνια αν συντηρείται σωστά, πρέπει να αντικατασταθεί, επικοινωνήστε με το τμήμα σέρβις της GARDENA. Οι επισκευές στο χλοοκοπτικό με κύλινδρο και η εγκατάσταση των λεπίδων μπορούν να πραγματοποιηθούν από κατάλληλα επαγγελματικά συνεργεία.

Εάν είναι δυνατό, ζητήστε να γίνει έλεγχος του χλοοκοπτικού με κύλινδρο το φθινόπωρο, ώστε να είναι αμέσως έτοιμο για χρήση την επόμενη περίοδο κοπής του γρασιδιού.

Σε περίπτωση άλλων βλαβών, επικοινωνήστε με το τμήμα σέρβις της GARDENA.

7. ΔΙΑΘΕΣΙΜΑ ΑΞΕΣΟΥΑΡ

Συλλέκτης χόρτου GARDENA	Δεν απαιτείται τσουγκράνισμα του υλικού κοπής.	**Κωδ. πρ. 11770**

8. ΤΕΧΝΙΚΑ ΣΤΟΙΧΕΙΑ

	Κωδ. πρ. 11760-88
Πλάτος κοπής/ύψος κοπής	40 cm/12–42 mm
Ρύθμιση ύψους κοπής	Τέσσερα επίπεδα (12, 22, 32, 42 mm)
Βάρος	8,49 kg

9. ΣΕΡΒΙΣ/ΕΓΓΥΗΣΗ

9.1 Σέρβις:

Μπορείτε να βρείτε τα τρέχοντα στοιχεία επικοινωνίας για το τμήμα σέρβις στη διεύθυνση: www.gardena.com/contact

9.2 Εγγύηση:

Η εγγύηση του κατασκευαστή υπόκειται στους όρους της εγγύησης που διατίθενται στη διεύθυνση: www.gardena.com/warranty

10. ΑΠΟΡΡΙΨΗ

Απόρριψη του προϊόντος

Το σύμβολο δηλώνει ότι το προϊόν δεν είναι οικιακό απόρριμμα. Ανακυκλώστε το προϊόν μέσω του τοπικού συστήματος συλλογής ηλεκτρικού και ηλεκτρονικού εξοπλισμού.

Αυτό θα βοηθήσει στη διασφάλιση της κατάλληλης διάθεσης αποβλήτων στο τέλος της διάρκειας ζωής του. Για περισσότερες πληροφορίες, επικοινωνήστε με τις τοπικές αρχές, την υπηρεσία διάθεσης δημοτικών αποβλήτων, τον αντιπρόσωπο ή το κατάστημα λιανικής της GARDENA. Η ακατάλληλη απόρριψη ενδέχεται να έχει αρνητικές επιπτώσεις στο περιβάλλον και την ανθρώπινη υγεία, λόγω της πιθανής παρουσίας επικίνδυνων ουσιών.

es Cortacésped manual de rodillo GARDENA

Traducción de las instrucciones originales.

1. INSTRUCCIONES DE SEGURIDAD 13
2. MONTAJE 13
3. FUNCIONAMIENTO 13
4. ALMACENAMIENTO 13
5. MANTENIMIENTO 13
6. SOLUCIÓN DE AVERÍAS 14
7. ACCESORIOS DISPONIBLES 14
8. DATOS TÉCNICOS. 14
9. SERVICIO/GARANTÍA. 14
10. ELIMINACIÓN DEL PRODUCTO. 14

1. INSTRUCCIONES DE SEGURIDAD

1.1 Instrucciones generales de seguridad

Lea detenidamente el manual del usuario y siga toda la información. Utilice este manual de usuario para familiarizarse con el producto y su uso correcto, así como con las instrucciones de seguridad.

→ Guarde este manual del operador en un lugar seguro.

Por motivos de seguridad, no está permitido el uso del producto a niños y menores de 16 años ni a personas que no estén familiarizadas con este manual de usuario. Las personas con discapacidad mental o física solo pueden usar el producto bajo la supervisión de una persona responsable. Debe vigilarse a los niños para asegurarse de que no jueguen con el producto. Nunca utilice el producto si está cansado, enfermo o se encuentra bajo los efectos de alcohol, drogas o medicamentos.

1.2 Uso previsto

El cortacésped de rodillo GARDENA está diseñado para cortar césped y zonas verdes en jardines domésticos y no profesionales.

Como requisito previo, es necesario seguir el manual del usuario GARDENA adjunto para el uso previsto del cortacésped de rodillo.

Importante: Debido al riesgo de lesiones, no debe usarse el cortacésped de rodillo GARDENA para cortar enredaderas ni césped en azoteas.

El cortacésped de rodillo GARDENA no debe utilizarse para cortar enredaderas ni césped en azoteas.

1.3 Inspección antes de cada uso

Realice siempre comprobaciones antes del uso para asegurarse de que las tuercas, los pernos y las herramientas de trabajo no están desgastados ni dañados. Sustituya las herramientas de corte desgastadas o dañadas.

La zona en la que se va a utilizar el cortacésped de rodillo debe inspeccionarse previamente. Retire las piedras, los trozos de madera, los alambres y otros objetos extraños. *Los objetos atrapados en la herramienta de corte podrían salir despedidos sin control.*

1.4 Seguridad de uso

PELIGRO:
Tenga en cuenta que el rodillo de la cuchilla giratoria puede provocar lesiones.
→ No coloque las manos ni los pies cerca ni debajo de las piezas giratorias.

→ No utilice el cortacésped de rodillo si hay personas, especialmente niños, o animales en las inmediaciones. *Las cuchillas podrían provocar lesiones.*

→ Siempre se debe respetar el espacio libre de seguridad entre el rodillo de corte y el usuario proporcionado por el manillar.

→ Al cortar en pendientes y terraplenes: asegúrese de que pueda apoyar bien los pies, use zapatos con suelas antideslizantes y tenga un buen agarre. Corte siempre en perpendicular a la pendiente.

→ **Utilice guantes durante el montaje y el uso.**
Así reducirá el riesgo de atrapamiento de los dedos.

→ **Tenga cuidado al caminar hacia atrás.**
Así reducirá el riesgo de tropiezos.

→ Si la herramienta de corte o el cortacésped de rodillo entran en contacto con un obstáculo o un objeto extraño, lleve el cortacésped a que lo inspeccione un profesional.

→ Trabaje solo cuando haya suficiente visibilidad.

→ Nunca deje desatendido el cortacésped de rodillo. Si deja de trabajar, guarde el cortacésped de rodillo en un lugar seguro.

2. MONTAJE

PELIGRO:
Mantenga alejados a los niños pequeños durante el montaje.
→ Existe el riesgo de que puedan ingerirse las piezas pequeñas durante el montaje y el riesgo de asfixia con la bolsa de polietileno.

2.1 Montaje de los manillares [Fig. A1/A2/A3/A4/A5]

1. Acople los manillares inferiores ③ a los manillares superiores ① con el tornillo ② y la tuerca ④.
2. Conecte los manillares superiores ① junto con el tornillo ⑤ y la tuerca ⑥.
3. Acople los soportes ⑧ y ⑨ a los manillares inferiores ③ con los tornillos ⑦ y ⑩.
4. Inserte los dos manillares inferiores ③ en los soportes del manillar ⑫ (presionando ligeramente las barras entre sí), hasta que los pernos ⑪ encajen en los cojinetes de los soportes del manillar ⑫.

   Consejo: Encaje primero un lado y luego el otro.

3. FUNCIONAMIENTO

3.1 Correcto corte del césped

Para tener un césped bien cuidado, recomendamos cortar el césped con regularidad: una vez a la semana si es posible. El corte frecuente hará que el césped sea más denso.

El material de corte más largo (> 1 cm) debe retirarse para que el césped no se ponga amarillo ni se apelmace.

Después de un periodo prolongado sin cortar (**vacaciones**), corte primero a la altura de corte más alta (42 mm) en una dirección y, a continuación, en esa dirección a la altura de corte deseada. Las cuchillas no deben estar a una altura superior a 12 cm para que el cortacésped de rodillo pueda cortarlas.

Si es posible, corte el césped solo cuando esté seco; si el césped está húmedo, el corte no será limpio.

3.2 Ajuste de la altura de corte [Fig. B]

La altura de corte se puede ajustar en cuatro niveles de 12 mm a 42 mm.

1. Coloque el cortacésped en el suelo de forma que no se vuelque al ajustar la altura de corte.
2. Retire ambos mecanismos de ajuste de altura ⑬ y acóplelos a la altura deseada en la escala ⑭.

→ Los mecanismos de ajuste de altura ⑬ siempre deben ajustarse a la misma altura en ambos lados.

AVISO:
Al bajar la altura del cortacésped, asegúrese de que el cortacésped sigue estando lo suficientemente alto para evitar que la cuchilla inferior toque el suelo en lugares donde el suelo sea irregular.

4. ALMACENAMIENTO

4.1 Apagado

→ Limpie el cortacésped de rodillo antes de guardarlo (consulte 5. Mantenimiento) y almacénelo en un lugar seco.

4.2 Almacenamiento compacto

→ Desmonte los manillares y guárdelos por separado.

5. MANTENIMIENTO

PELIGRO!
Peligro de lesiones causadas por la herramienta de corte.
→ Utilice guantes de trabajo adecuados durante el mantenimiento.

Limpieza del cortacésped:

AVISO:
Daños en el cortacésped de rodillo.
→ No limpie el cortacésped de rodillo bajo agua corriente, especialmente a alta presión.

Los restos acumulados afectan a la calidad de corte y a la cantidad de hierba que se expulsa.

Se recomienda retirar la suciedad y los restos de hierba inmediatamente después de cada corte.

1. Retire la hierba acumulada con un cepillo y un paño.
2. Lubrique ligeramente el rodillo de corte y la cuchilla inferior con aceite de baja viscosidad (p. ej., aceite en aerosol).

6. SOLUCIÓN DE AVERÍAS

PELIGRO!
Peligro de lesiones causadas por la herramienta de corte.
→ Utilice guantes de trabajo adecuados para solucionar problemas.

Fallo	Causa posible	Solución
Ruidos extraños	Tornillos/piezas sueltos.	→ Apriete los tornillos.
	Objetos extraños en la cuchilla.	→ Retire los objetos extraños.
	Mella en la cuchilla.	→ Elimine las mellas con una piedra de afilar.
	Las cuchillas se tocan demasiado.	→ Ajuste el mecanismo de corte.
Corte de césped sucio	Ajuste incorrecto de la cuchilla.	→ Ajuste el mecanismo de corte.
	Cuchilla desafilada.	→ Afile o cambie la cuchilla.
	El césped es demasiado largo (por ejemplo, después de un periodo más largo sin cortar).	→ Corte el césped más corto con un cortacésped.

6.1 Ajuste del mecanismo de corte

El mecanismo de corte de su cortacésped de rodillo se ajusta óptimamente antes de salir de nuestras instalaciones. Si el césped cortado se ensucia después de un uso prolongado, corrija el ajuste de la cuchilla inferior.

6.1.1 Preparación [Fig. C1]

1. Limpie el cortacésped de rodillo.
2. Coloque el cortacésped en el suelo de forma que no se vuelque al ajustar el mecanismo de corte.
3. Compruebe si el rodillo de corte ⑰ y la cuchilla inferior ⑯ presentan mellas y, si es necesario, elimínelas con una piedra de afilar.

6.1.2 Ajuste del mecanismo de corte [Fig. C2]

1. Gire los pernos hexagonales izquierdo y derecho ⑮ hacia la izquierda con una llave (10 mm) hasta que el rodillo de la cuchilla ⑰ pueda girar libremente.
2. Apriete con cuidado el perno hexagonal izquierdo ⑮ con una llave (10 mm), mientras gira el rodillo de corte ⑰ hasta que entre ligeramente en contacto con la cuchilla inferior ⑯.
3. A continuación, afloje el perno hexagonal izquierdo de nuevo hasta que el rodillo de corte deje de tocar la cuchilla inferior (al empezar a girar silenciosamente).
4. Repita el proceso en el lado derecho.

6.1.3 Comprobación del ajuste con una prueba de corte [Fig. C3]

1. Coloque la tira de papel ⑱ en la cuchilla inferior ⑯ de modo que quede orientada hacia el eje del rodillo de corte ⑰.
2. Gire con cuidado el rodillo de corte ⑰.

   Si la cuchilla inferior ⑯ se ha ajustado correctamente, el papel debe cortarse como si fuera con unas tijeras.
3. Repita la prueba de corte en varios puntos y en todas las cuchillas del rodillo de corte ⑰.

6.2 Afilado/reparación

Por motivos de seguridad, solo se pueden utilizar piezas de repuesto originales GARDENA.

Si es necesario sustituir la herramienta de corte, que no debería desgastarse durante años si se mantiene correctamente, póngase en contacto con el servicio técnico de GARDENA. Las reparaciones del cortacésped de rodillo y la instalación de las cuchillas solo pueden llevarse a cabo en talleres profesionales adecuados.

Si es posible, inspeccione el cortacésped de rodillo en otoño para que esté listo inmediatamente para su uso en la siguiente temporada de césped.

En caso de que se produzcan otros fallos, póngase en contacto con el servicio técnico de GARDENA.

7. ACCESORIOS DISPONIBLES

Recogedor de hierba GARDENA Evita el rastrillado del material de corte. **Ref. 11770**

8. DATOS TÉCNICOS

	Ref. 11760-88
Anchura de corte/altura de corte	40 cm/12–42 mm
Ajuste de la altura de corte	Cuatro niveles (12, 22, 32, 42 mm)
Peso	8,49 kg

9. SERVICIO/GARANTÍA

9.1 Servicio:

La información de contacto actual de nuestro departamento de servicio se puede encontrar en línea: www.gardena.com/contact

9.2 Garantía:

La garantía del fabricante está sujeta a las condiciones de garantía y puede consultarse en www.gardena.com/warranty

10. ELIMINACIÓN DEL PRODUCTO

Desecho del producto

El símbolo significa que el producto no puede desecharse con los residuos domésticos. Recicle el producto a través del sistema local de recogida de equipos eléctricos y electrónicos.

De esta forma se garantiza una eliminación adecuada de los residuos al final de su vida útil. Para obtener más información, póngase en contacto con las autoridades locales, el servicio municipal de eliminación de residuos, su distribuidor o su vendedor GARDENA. La eliminación incorrecta puede tener efectos negativos en el medioambiente y la salud humana, debido a la posible presencia de sustancias peligrosas.

et GARDENA trummelkäsiniiduk

Originaaljuhendi tõlge.

1. OHUTUSJUHISED 14
2. MONTAAŽ 15
3. KÄSITSEMINE 15
4. HOIUSTAMINE 15
5. HOOLDAMINE 15
6. TÕRGETE KÕRVALDAMINE 15
7. SAADAOLEVAD LISATARVIKUD 16
8. TEHNILISED ANDMED 16
9. HOOLDUS/GARANTII 16
10. KASUTUSELT KÕRVALDAMINE 16

1. OHUTUSJUHISED

1.1 Üldised ohutusjuhised

Lugege kasutusjuhend hoolikalt läbi ja järgige seda teavet. Tutvuge selle kasutusjuhendi abil tootega ja selle korrektse kasutamise põhimõtetega, samuti ohutuseeskirjadega.

→ Hoidke seda kasutusjuhendit kindlas kohas.

Ohutustehnilistel põhjustel on lastel, alla 16-aastastel noorukitel ja isikutel, kes ei ole selle kasutusjuhendiga tutvunud, seadme kasutamine keelatud. Füüsilise ja vaimse puudega inimestel on soovitav masinat kasutada ainult koos järelvaatajaga. Lapsi tuleb jälgida, et nad tootega ei mängiks. Ärge kunagi kasutage toodet, kui olete väsinud või haige või tarvitanud alkoholi, narkootikume või ravimeid.

1.2 Kasutusotstarve

GARDENA trummelniiduk on ette nähtud muru ning rohumaade niitmiseks koduaedades ja hobiaedades.

Trummelniiduki sihipärase kasutamise eeltingimus on lisatud GARDENA kasutusjuhendi järgimine.

Tähtis! Kehavigastuse ohu tõttu ei tohi GARDENA trummelniidukit kasutada katuseaedades viinapuude ega muru niitmiseks.

GARDENA trummelniidukit ei tohi kasutada katuseaedades viinapuude ega muru niitmiseks.

1.3 Kontrollimine enne igat kasutamist

Enne kasutamist kontrollige alati, et mutrid, poldid ja tööriistad poleks kulunud ega kahjustatud. Kulunud või kahjustatud lõikeseadmed tuleb välja vahetada.

Ala, kus trummelniidukit kasutatakse, tuleb eelnevalt üle vaadata. Eemaldage kivid, puidutükid, traadid ja muud võõrkehad. *Lõikeseadme külge kinni jäänud esemed võivad kontrollimatult välja paiskuda.*

1.4 Ohutu kasutus

OHT!
Arvestage, et pöörlev lõiketerarullik võib põhjustada vigastusi.
→ Ärge pange kunagi oma käsi või jalgu pöörlevate osade peale või alla.

→ Ärge kasutage trummelniidukit, kui läheduses on inimesi, eriti lapsi või loomi. *Lõiketerad võivad neid vigastada.*

→ Käepidemete tekitatud ohutut kaugust terarulliku ja kasutaja vahel tuleb alati järgida.

→ Nõlvade ja kallakute niitmisel toimige järgmiselt. Veenduge, et seisaksite kindlalt, kandke libisemiskindlate taldade ja hea haarduvusega jalatseid. Niitke muru alati kallakuga risti.

→ **Kandke kindaid montaaži ja kasutamise ajal.** *See vähendab sõrmede kinni jäämise ohtu.*

→ **Ole tagurpidi kõndides ettevaatlik.** *See vähendab komistamisohtu.*

→ Kui lõikeriist või trummelniiduk on kokku puutunud takistuse või võõrkehaga, tuleb trummelniiduk lasta spetsialistil üle vaadata.

→ Töötage ainult piisava nähtavuse korral.

→ Ärge kunagi jätke trummelniidukit järelevalveta. Kui te töötamise lõpetate, pange trummelniiduk ohutusse kohta.

2. MONTAAŽ

OHT!
Hoidke väikelapsed toote kokkupaneku ajal eemal.
→ Kokkupaneku ajal väikeste osade allaneelamise oht ja polüetüleenkoti põhjustatud lämbumise oht.

2.1 Käepidemete kokkupanek [joonis A1/A2/A3/A4/A5]

1. Kinnitage alumised käepidemed ③ kruvi ② ja mutri ④ abil ülemiste käepidemete ① külge.
2. Ühendage ülemised käepidemed ① kruvi ⑤ ja mutri ⑥ abil kokku.
3. Kinnitage kronsteinid ⑧ ja ⑨ alumiste käepidemete ③ külge kruvide ⑦ ja ⑩ abil.
4. Sisestage mõlemad alumised käepidemed ③ käepideme hoidikutesse ⑫ (vardaid kergelt kokku surudes), kuni poldid ⑪ klõpsatavad käepideme hoidikute ⑫ laagritesse.

   Nõuanne. Kinnitage esmalt ühelt poolt, seejärel teiselt poolt.

3. KÄSITSEMINE

3.1 Õigesti niitmine

Hästi hooldatud muru säilitamiseks soovitame muru võimaluse korral kord nädalas niita. Sagedane niitmine muudab muru tihedamaks.

Üle 1 cm pikkune niidetav materjal tuleb eemaldada, et vältida muru kolletumist või murukihi liigset kuivamist.

Pärast pikemaid niitmispause (**nt pärast puhkust**) niitke esmalt suurima lõikekõrgusega (42 mm) ühes suunas ja seejärel risti soovitud lõikekõrgusega. Trummelniidukiga lõikamiseks ei tohi rohulibled olla kõrgemad kui 12 cm.

Võimalusel niitke muru ainult kuiva ilmaga; niiske muru puhul ei saavutata puhast lõiketulemust.

3.2 Lõikekõrguse reguleerimine [joonis B]

Lõikekõrgust saab reguleerida neljale tasemele vahemikus 12 mm kuni 42 mm.

1. Asetage niiduk maapinnale nii, et see lõikekõrguse reguleerimisel ümber ei kukuks.
2. Tõmmake mõlemad kõrguse reguleerimismehhanismid ⑬ välja ja fikseerige need skaalal ⑭ soovitud kõrgusele.

→ Kõrguse reguleerimismehhanismid ⑬ tuleb alati mõlemal küljel samale kõrgusele seadistada.

TÄHELEPANU!
Niiduki kõrguse langetamisel veenduge, et niiduk oleks endiselt piisavalt kõrge, et alumine lõiketera ei puutuks maapinnaga ebatasasel pinnal kokku.

4. HOIUSTAMINE

4.1 Välja lülitamine

→ Puhastage trummelniiduk enne hoiustamist (vt jaotist 5. Hooldamine) ja hoiustage seda kuivas kohas.

4.2 Ruumisäästlik hoiustamine

→ Eemaldage käepidemed ja hoiustage neid eraldi.

5. HOOLDAMINE

OHT!
Lõikeseadmest tulenev vigastusoht!
→ Hooldamise ajal kandke sobivaid töökindaid.

Niiduki puhastamine

TÄHELEPANU!
Trummelniidukile tekkivate kahjustuste oht!
→ Ärge puhastage trummelniidukit voolava vee all, eriti oluline on vältida kõrgsurvet.

Ladestused mõjutavad niitmise kvaliteeti ja rohu väljaviskamist.

Tungivalt soovitatav on mustus ja murujäägid kohe pärast niitmist eemaldada.

1. Eemaldage rohujäägid harja ja lapiga.
2. Õlitage lõiketerarulli ja alumist lõiketera kergelt madala viskoossusega õliga (nt pihustusõliga).

6. TÕRGETE KÕRVALDAMINE

OHT!
Lõikeseadmest tulenev vigastusoht!
→ Tõrkeotsingu ajal kandke sobivaid töökindaid.

Tõrge	Võimalik põhjus	Lahendus
Ebanormaalsed helid	Kruvid/osad on lahti.	→ Pingutage kruvisid.
	Võõrkehad lõiketeras.	→ Eemaldage võõrkehad.
	Täkked lõiketeral.	→ Eemaldage täkked terituskiviga.
	Lõiketerad puutuvad liiga suurel määral omavahel kokku.	→ Reguleerige lõikemehhanismi.
Lõiketulemus pole puhas	Valesti seadistatud lõiketera.	→ Reguleerige lõikemehhanismi.
	Nüri lõiketera.	→ Teritage või asendage lõiketera.
	Muru on liiga pikk (nt pärast pikemat äraolekut).	→ Niitke muru muruniidukiga lühemaks.

6.1 Lõikemehhanismi reguleerimine

Teie trummelniiduki lõikemehhanism on enne meie territooriumilt lahkumist optimaalselt reguleeritud. Kui niitmistulemus pole pärast pikemat kasutamist puhas, korrigeerige alumise lõiketera seadistust.

6.1.1 Ettevalmistus [joonis C1]

1. Puhastage trummelniiduk.
2. Asetage niiduk maapinnale nii, et see lõikemehhanismi reguleerimisel ümber ei kukuks.
3. Kontrollige lõiketerarullikut ⑰ ja alumist lõiketera ⑯ täkete suhtes ja vajadusel eemaldage need terituskivi abil.

6.1.2 Lõikemehhanismi reguleerimine [joonis C2]

1. Keerake vasakut ja paremat kuuskantpolti ⑮ mutrivõtmega (10 mm) vastupäeva, kuni lõiketerarullik ⑰ saab vabalt pöörelda.
2. Keerake vasakpoolne kuuskantpolt ⑮ ettevaatlikult mutrivõtmega (10 mm) kinni, samal ajal kui lõiketerarullik ⑰ pöörleb, kuni lõiketerarullik puudutab kergelt alumist lõiketera ⑯.
3. Seejärel keerake vasakpoolne kuuskantpolt uuesti lahti, kuni lõiketerarullik enam alumist lõiketera ei puuduta (pöörleb vaikselt).
4. Korrake protsessi paremal küljel.

6.1.3 Reguleerimise kontrollimine lõiketestiga [joonis C3]

1. Asetage pabeririba ⑱ alumisele lõiketerale ⑯ nii, et see osutaks lõiketerarulliku ⑰ teljele.
2. Pöörake lõiketerarullikut ettevaatlikult ⑰.

   Kui alumine lõiketera ⑯ on õigesti reguleeritud, peaks paber olema lõigatud justkui kääridega.
3. Korrake lõiketesti lõiketerarulliku ⑰ eri punktides ja kõigil lõiketeradel.

et

6.2 Teritustööd/remont

Ohutuse tagamiseks tohib kasutada ainult originaalseid GARDENA varuosi.

Kui lõikeseade – mis nõuetekohase hoolduse korral ei tohiks mitme aasta jooksul nüriks muutuda – vajab väljavahetamist, võtke ühendust GARDENA klienditeenindusega. Trummelniiduki remonti ja lõiketerade paigaldamist võivad teha volitatud professionaalsed töökojad.

Võimalusel laske trummelniiduk sügisel üle vaadata, et see oleks järgmiseks muruhooajaks kohe kasutusvalmis.

Muude rikete korral võtke ühendust GARDENA klienditeenindusega.

7. SAADAOLEVAD LISATARVIKUD

GARDENA rohukogur	Välistab lõikematerjali riisumise vajaduse.	**Tootenr 11770**

8. TEHNILISED ANDMED

	Tootenr 11760-88
Lõikelaius/lõikekõrgus	40 cm/12–42 mm
Lõikekõrguse seadistus	Neli astet (12, 22, 32, 42 mm)
Mass	8,49 kg

9. HOOLDUS/GARANTII

9.1 Teenindus:

Meie teenindusosakonna praeguse kontaktteabe leiate veebist: www.gardena.com/contact

9.2 Garantii:

Tootja garantiilekehtivad garantiitingimused, mis on saadaval aadressil www.gardena.com/warranty

10. KASUTUSELT KÕRVALDAMINE

Toote kasutuselt kõrvaldamine

See sümbol tähendab, et toode ei kuulu olmejäätmete hulka. Taaskäidelge toode elektri- ja elektroonikaseadmete kogumissüsteemi kaudu.

See aitab tagada jäätmete nõuetekohase kõrvaldamise toote kasutusea lõppedes. Lisateabe saamiseks võtke ühendust oma kohalike omavalitsuste, jäätmekäitlusteenuse, GARDENA edasimüüja või jaemüüjaga. Vale kõrvaldamine võib võimalike ohtlike ainete sisalduse tõttu kahjustada keskkonda ja inimeste tervist.

fi Työnnettävä GARDENA-kelaleikkuri

Alkuperäisten käyttöohjeiden käännös.

1. TURVAOHJEET 16
2. KOKOONPANO 16
3. KÄYTTÖ 16
4. SÄILYTYS 17
5. HUOLTO 17
6. VIANMÄÄRITYS 17
7. SAATAVILLA OLEVAT LISÄVARUSTEET 17
8. TEKNISET TIEDOT 17
9. HUOLTOPALVELU/TAKUU 17
10. HÄVITTÄMINEN 17

1. TURVAOHJEET

1.1 Yleiset turvaohjeet

Lue käyttöohjeet huolellisesti ja noudata annettuja ohjeita. Käyttöohjeet sisältävät tietoa tuotteesta, sen oikeasta käytöstä sekä turvaohjeet.

→ Säilytä käyttöohjeet turvallisessa paikassa.

Turvallisuussyistä lapset ja alle 16-vuotiaat nuoret sekä henkilöt, jotka eivät ole tutustuneet näihin käyttöohjeisiin, eivät saa käyttää tuotetta. Henkilöt, joiden fyysinen tai henkinen toimintakyky on rajoittunut, saavat käyttää tuotetta vain, jos käyttöä valvoo tai ohjaa heistä vastaava henkilö. Lapsia on valvottava, jotta voidaan varmistaa, etteivät he leiki tuotteella. Älä koskaan käytä tuotetta väsyneenä, sairaana tai alkoholin, huumeiden tai lääkkeiden vaikutuksen alaisena.

1.2 Käyttötarkoitus

Työnnettävä GARDENA-kelaleikkuri on tarkoitettu nurmikoiden ja nurmialueiden leikkaamiseen yksityisissä koti- ja harrastepuutarhoissa.

Mukana toimitetun GARDENA-käyttöohjeen noudattaminen on edellytys kelaleikkurin käytölle.

Tärkeää: Loukkaantumisvaaran vuoksi työnnettävää GARDENA-kelaleikkuria ei saa käyttää köynnösten tai nurmikoiden leikkaamiseen kattopuutarhoissa.

Työnnettävää GARDENA-kelaleikkuria ei saa käyttää köynnösten tai nurmikoiden leikkaamiseen kattopuutarhoissa.

1.3 Tarkistukset ennen jokaista käyttökertaa

Tarkista aina ennen käyttöä, että mutterit, pultit ja työkalut eivät ole kuluneet tai vaurioituneet. Kuluneet tai vaurioituneet leikkuulaitteet on vaihdettava.

Alue, jolla työnnettävää kelaleikkuria käytetään, on tarkastettava etukäteen. Poista kivet, puunpalat, johdot ja muut vieraat esineet. *Leikkuulaitteeseen tarttunut esine voi sinkoutua hallitsemattomasti.*

1.4 Turvallinen käyttö

VAARA!
Huomaa, että pyörivä terärulla voi aiheuttaa vammoja.
→ Älä laita käsiäsi tai jalkojasi pyörivien osien päälle tai alle.

→ Älä käytä työnnettävää kelaleikkuria, jos välittömässä läheisyydessä on eläimiä tai ihmisiä ja etenkin lapsia. *Terät voivat vahingoittaa heitä.*

→ Terärullan ja kahvatankojen käyttäjän välistä turvaväliä on aina noudatettava.

→ Kun leikkaat rinteitä ja penkereitä: Varmista, että seisot tukevasti, käytät luistamattomia kenkiä ja sinulla on hyvä ote. Leikkaa aina kohtisuoraan rinteeseen nähden.

→ **Käytä käsineitä asennuksen ja käytön aikana.**
Tämä vähentää sormien puristumisriskiä.

→ **Ole varovainen, kun kävelet taaksepäin.**
Tämä pienentää kompastumisriskiä.

→ Jos leikkuulaite tai työnnettävä kelaleikkuri osuu esteeseen tai vieraaseen esineeseen, ammattilaisen on tarkastettava kelaleikkuri.

→ Työskentele vain, kun näkyvyys on riittävä.

→ Älä koskaan jätä työnnettävää kelaleikkuria ilman valvontaa. Jos lopetat työskentelyn, säilytä työnnettävää kelaleikkuria turvallisessa paikassa.

2. KOKOONPANO

VAARA!
Pidä pienet lapset etäällä kokoonpanon aikana.
→ Lapset voivat niellä pieniä osia kokoonpanon aikana, ja muovipussi aiheuttaa tukehtumisvaaran.

2.1 Kahvatankojen kokoaminen [kuva A1/A2/A3/A4/A5]

1. Kiinnitä alemmat kahvatangot ③ ylempiin kahvatankoihin ① ruuvilla ② ja mutterilla ④.
2. Yhdistä ylemmät kahvatangot ① ruuvilla ⑤ ja mutterilla ⑥.
3. Kiinnitä kannattimet ⑧ ja ⑨ alempiin kahvatankoihin ③ ruuveilla ⑦ ja ⑩.
4. Aseta molemmat alemmat kahvatangot ③ kahvojen pidikkeisiin ⑫ (paina tangot kevyesti yhteen), kunnes pultit ⑪ napsahtavat kahvojen pidikkeiden ⑫ laakereihin.

   Vinkki: Napsauta ensin toinen puoli paikalleen ja sitten toinen puoli.

3. KÄYTTÖ

3.1 Oikea leikkaaminen

Hyvin hoidetun nurmen saavuttamiseksi suosittelemme leikkaamaan nurmen kerran viikossa, mikäli mahdollista. Säännöllinen leikkaus tekee nurmikosta tiheämmän.

Pidempi leikkuuaines (> 1 cm) on poistettava, jotta nurmikko ei muutu keltaiseksi tai liian tiiviiksi.

Leikkaa pitkien leikkuutaukojen (**lomat**) jälkeen ensin korkeimmalla leikkuukorkeudella (42 mm) yhteen suuntaan ja sitten halutulla leikkuukorkeudella poikittain ensimmäiseen suuntaan nähden. Ruohonkorret eivät saa olla yli 12 cm korkeita, jotta kelaleikkuri pystyy leikkaamaan ne.

Jos mahdollista, leikkaa nurmikko vain kuivana. Jos nurmikko on kostea, leikkuutulos ei ole siisti.

3.2 Leikkuukorkeuden säätö [kuva B]

Leikkuukorkeus voidaan säätää neljään tasoon (12–42 mm).

1. Aseta leikkuri maahan niin, että se ei pääse kaatumaan leikkuukorkeutta säädettäessä.
2. Vedä molemmat korkeuden säätömekanismit ⑬ ulos ja kytke ne halutuun korkeuteen asteikolla ⑭.

→ Korkeuden säätömekanismit ⑬ on aina asetettava samalle korkeudelle kummallakin puolella.

HUOMAUTUS!
Kun lasket leikkurin korkeutta, varmista, että leikkuri on riittävän korkealla, jotta alaterä ei kosketa maata paikoissa, jossa maa on epätasainen.

4. SÄILYTYS

4.1 Sammuttaminen

→ Puhdista työnnettävä kelaleikkuri ennen varastointia (katso kohta 5. Huolto) ja säilytä sitä kuivassa paikassa.

4.2 Tilaa säästävä säilytys

→ Irrota kahvatangot ja säilytä niitä erikseen.

5. HUOLTO

VAARA!
Leikkuulaite voi aiheuttaa loukkaantumisvaaran!
→ Käytä huollon aikana sopivia työkäsineitä.

Leikkurin puhdistaminen:

HUOMAUTUS!
Työnnettävä kelaleikkuri voi vaurioitua!
→ Älä puhdista kelaleikkuria juoksevan veden alla, etenkään korkean paineen alaisena.

Roskat vaikuttavat leikkuulaatuun ja ruohonpoistoon.

Lika ja ruohojäämät kannattaa poistaa heti leikkaamisen jälkeen.

1. Poista ruohojäämät harjalla ja liinalla.
2. Voitele terärulla ja alempi terä kevyesti matalaviskoosisella öljyllä (esimerkiksi öljysuihkeella).

6. VIANMÄÄRITYS

VAARA!
Leikkuulaite voi aiheuttaa loukkaantumisvaaran!
→ Käytä vianmääritykseen sopivia työkäsineitä.

Vika	Mahdollinen syy	Korjaus
Epänormaalit äänet	Ruuvit/osat löysällä.	→ Kiristä ruuvit.
	Terässä on vieraita esineitä.	→ Poista esine.
	Terässä on lovi.	→ Poista lovet hiomakivellä.
	Terät koskettavat toisiaan liikaa.	→ Säädä leikkuumekanismia.
Epäsiisti leikkuutulos	Väärin säädetty terä.	→ Säädä leikkuumekanismia.
	Tylsä terä.	→ Teroita tai vaihda terä.
	Nurmikko on liian pitkä (esimerkiksi pitkän poissaolon jälkeen).	→ Leikkaa nurmikko lyhyemmäksi ruohonleikkurilla.

6.1 Leikkuumekanismin säätäminen

Työnnettävän kelaleikkurin leikkuumekanismi on säädetty ennen tuotteen myyntiä. Jos leikkuutulos ei ole siisti pitkän käytön jälkeen, korjaa alemman terän säätö.

6.1.1 Valmistelu [kuva C1]

1. Puhdista työnnettävä kelaleikkuri.
2. Aseta leikkuri maahan niin, että se ei voi kaatua, kun säädät leikkuumekanismia.
3. Tarkista terärulla ⑰ ja alempi terä ⑯ lovien varalta ja poista lovet tarvittaessa hiomakiven avulla.

6.1.2 Leikkuumekanismin säätö [kuva C2]

1. Käännä vasenta ja oikeaa kuusiopulttia ⑮ vastapäivään kiintoavaimella (10 mm), kunnes terärulla ⑰ pyörii vapaasti.
2. Kiristä vasenta kuusiopulttia ⑮ varovasti avaimella (10 mm) samalla, kun terärulla ⑰ pyörii, kunnes terärulla osuu kevyesti alempaan terään ⑯.
3. Löysää sitten vasenta kuusiopulttia uudelleen, kunnes terärulla ei enää kosketa alempaa terää (pyörii hiljaa).
4. Toista toimenpide oikealla puolella.

6.1.3 Säädön tarkistaminen leikkuutestillä [kuva C3]

1. Aseta paperiliuska ⑱ alempaan terään ⑯ siten, että se osoittaa terärullan ⑰ akseliin.
2. Pyöritä terärullaa ⑰ varovasti.

   Jos alempi terä ⑯ on säädetty oikein, paperin pitäisi leikkautua kuin saksilla.
3. Toista leikkuutesti eri kohdissa ja kaikissa terärullan ⑰ terissä.

6.2 Teroitus- ja korjaustyöt

Turvallisuussyistä vain alkuperäisiä GARDENA-varaosia saa käyttää.

Jos leikkuutyökalu huolletaan oikein, sen ei pitäisi tylsistyä useisiin vuosiin. Jos työkalu on vaihdettava, ota yhteys GARDENA-huoltoon. Työnnettävän kelaleikkurin korjaukset ja terien asennus voidaan suorittaa ammattikorjaamoissa.

Jos mahdollista, tarkistuta kelaleikkuri syksyllä, jotta se on heti käyttövalmis seuraavaa kautta varten.

Jos havaitset muita vikoja, ota yhteyttä GARDENA-huoltoon.

7. SAATAVILLA OLEVAT LISÄVARUSTEET

GARDENA-ruohonkerääjä	Poistaa leikkuujätteen haravoinnin tarpeen.	**Tuotenro 11770**

8. TEKNISET TIEDOT

	Tuotenro 11760-88
Leikkuuleveys/leikkuukorkeus	40 cm / 12–42 mm
Leikkuukorkeuden säätö	Neljä tasoa (12, 22, 32, 42 mm)
Paino	8,49 kg

9. HUOLTOPALVELU / TAKUU

9.1 Huoltopalvelu:

Huoltopalvelumme ajantasaiset yhteystiedot ovat osoitteessa www.gardena.com/contact

9.2 Takuu:

Valmistajan takuu on osoitteesta www.gardena.com/warranty löytyvien takuuehtojen mukainen.

10. HÄVITTÄMINEN

Tuotteen hävittäminen

Symboli kertoo, että tuotetta ei saa hävittää kotitalousjätteen mukana. Kierrätä tuote paikallisen sähkö- ja elektroniikkalaitteiden keräysjärjestelmän kautta.

Näin varmistetaan jätteen asianmukainen hävittäminen käyttöiän päätyttyä. Lisätietoja saat paikallisilta viranomaisilta, kunnallisjätehuollosta tai GARDENA-jälleenmyyjältä. Epäasianmukaisella hävittämistavalla voi olla haitallisia vaikutuksia ympäristölle ja ihmisten terveydelle mahdollisten vaarallisten aineiden vuoksi.

hr Ručna cilindrična kosilica GARDENA

Prijevod originalnih uputa.

1. SIGURNOSNE UPUTE 17
2. MONTAŽA 18
3. RUKOVANJE 18
4. SKLADIŠTENJE 18
5. ODRŽAVANJE 18
6. OTKLANJANJE SMETNJI 18
7. DOSTUPNA DODATNA OPREMA 19
8. TEHNIČKI PODACI 19
9. SERVIS / JAMSTVO 19
10. ODLAGANJE U OTPAD 19

1. SIGURNOSNE UPUTE

1.1 Opće sigurnosne upute

Pažljivo pročitajte korisnički priručnik i slijedite informacije. Uz pomoć korisničkog priručnika upoznajte se s proizvodom i njegovom pravilnom upotrebom, kao i sa sigurnosnim uputama.

→ Ovaj korisnički priručnik pohranite na sigurno mjesto.

Iz sigurnosnih razloga djeca i mladi ispod 16 godina, kao i svi koji nisu upoznati s ovim korisničkim priručnikom, ne bi trebali upotrebljavati ovaj proizvod. Osobe s ograničenim tjelesnim ili mentalnim sposobnostima smiju se koristiti ovim proizvodom samo pod nadzorom odgovorne osobe. Djecu treba nadzirati kako se ne bi igrala s proizvodom. Proizvod nemojte koristiti kada ste umorni, bolesni ili pod utjecajem alkohola, droge ili lijekova.

1.2 Namjena

Cilindrična kosilica GARDENA namijenjena ne za košnju trave i travnatih površina u privatnim kućnim vrtovima.

Usklađenost s priloženim korisničkim priručnikom tvrtke GARDENA preduvjet je za predviđenu upotrebu ove cilindrične kosilice.

Važno: Cilindričnu kosilicu GARDENA zbog opasnosti od ozljede nije dopušteno upotrebljavati za rezanje loze ili travnjaka u vrtovima na krovu.

Cilindričnu kosilicu GARDENA nije namijenjena za rezanje loze ili travnjaka u vrtovima na krovu.

1.3 Pregled prije svake upotrebe

Prije upotrebe uvijek provedite preglede kako biste provjerili jesu li matice, vijci i radni alati istrošeni ili oštećeni. Istrošeni ili oštećeni radni alati moraju se zamijeniti.

Površinu na kojoj će se upotrebljavati cilindrična kosilica prethodno morate pregledati. Uklonite sve kamenje, komade drva, žice i druge strane predmete. *Predmeti koje zahvati rezni alat mogu biti nekontrolirano izbačeni.*

1.4 Sigurna upotreba

OPASNOST!
Imajte na umu da okretni valjak s noževima može uzrokovati ozljede.
→ Ruke i noge nikada nemojte stavljati pod okretne dijelove.

→ Dok se u neposrednoj blizini zadržavaju osobe, posebice djeca, ili životinje, nemojte upotrebljavati cilindričnu kosilicu. *Mogli biste ih ozlijediti noževima.*

→ Uvijek morate poštivati sigurnosni razmak između valjka s noževima i korisnika koji osigurava upravljač.

→ Pri košnji kosina i obala: Osigurajte sigurno uporište, nosite dobro prianjajuće cipele s neprokliznim potplatima. Uvijek kosite okomito na kosinu.

→ **Nosite rukavice tijekom montaže i rukovanja.**
Tako smanjujete rizik od prikliještenja prstiju.

→ **Budite oprezni prilikom hodanja unatrag.**
Tako smanjujete rizik od spoticanja.

→ Ako je rezni alat ili cilindrična kosilica došla u kontakt s preprekom ili stranim predmetom, cilindričnu kosilicu mora pregledati stručnjak.

→ Radite samo uz dovoljnu vidljivost.

→ Cilindričnu kosilicu nikada nemojte ostavljati bez nadzora. Ako obustavite rad, cilindričnu kosilicu pohranite na sigurno mjesto.

2. MONTAŽA

OPASNOST!
Tijekom montaže onemogućite pristup maloj djeci.
→ Postoji rizik od gutanja malih dijelova tijekom postavljanja i rizik od gušenja polietilenskom vrećicom.

2.1 Postavljanje upravljača [sl. A1/A2/A3/A4/A5]

1. Donje šipke upravljača ③ pričvrstite za gornje šipke upravljača ① uz pomoć vijka ② i matice④.
2. Spojite gornje šipke upravljača ① uz pomoć vijka ⑤ i matice ⑥.
3. Vijcima ⑦ i ⑩ nosače ⑧ i ⑨ pričvrstite za donje šipke upravljača ③.
4. Obje donje šipke upravljača ③ umećite u držač upravljača ⑫ (lagano ih pritisnite jednu prema drugoj) dok vijci ⑪ ne sjednu u ležajeve držača upravljača ⑫.

   Savjet: Prvo utisnite jednu stranu, a potom drugu.

3. RUKOVANJE

3.1 Pravilna košnja

Za dobro održavan travnjak preporučujemo ga kositi jedanput tjedno, ako je moguće. Česta košnja povećava gustoću travnjaka.

Dulji odrezani materijal (> 1 cm) mora se ukloniti da travnjak ne bi požutio ili se zapleo.

Nakon dužih prekida košnje (**godišnji odmori**), prvo u jednom smjeru pokosite s najvišom postavkom košnje (42 mm), a potom u suprotnom na željenu visinu. Za košnju s cilindričnom kosilicom vlati trave ne smiju biti više od 12 cm.

Ako je moguće, travnjak kosite samo kada je suh; ako je travnjak vlažan, rez nije čist.

3.2 Podešavanje visine košnje [sl. B]

Visinu košnje moguće je postavljati na četiri razine između 12 mm i 42 mm.

1. Postavite kosilicu na tlo tako da se ne može prevrnuti pri podešavanju visine košnje.
2. Izvucite oba mehanizma za podešavanje visine ⑬ i postavite ih na željenu visinu na ljestvici ⑭.

→ Mehanizmi za podešavanje visine ⑬ s obje strane uvijek moraju biti postavljeni na istu visinu.

NAPOMENA!
Pri spuštanju visine kosilice, kosilica mora biti dovoljno visoka da donji nož na mjestima na kojima je tlo neravno ne dodiruje tlo.

4. SKLADIŠTENJE

4.1 Isključivanje

→ Očistite cilindričnu kosilicu prije skladištenja (pogledajte 5. Održavanje) i uskladištite je na suho mjesto.

4.2 Skladištenje s uštedom prostora

→ Odvojite upravljač i uskladištite ga zasebno.

5. ODRŽAVANJE

OPASNOST!
Rizik od ozljede na reznom alatu!
→ Tijekom održavanja nosite prikladne radne rukavice.

Čišćenje kosilice:

NAPOMENA!
Oštećenje cilindrične kosilice!
→ Cilindričnu kosilicu nemojte prati tekućom vodom, posebice pod visokim tlakom.

Naslage utječu na kvalitetu košnje i izbacivanje trave.

Onečišćenja i preostalu travu najbolje je ukloniti neposredno nakon košnje.

1. Naslage trave uklonite četkom i krpom.
2. Valjak s noževima i donji nož lagano nauljite uljem niskog viskoziteta (npr. uljem u spreju).

6. OTKLANJANJE SMETNJI

OPASNOST!
Rizik od ozljede na reznom alatu!
→ Tijekom uklanjanja problema nosite prikladne radne rukavice.

Kvar	Mogući uzrok	Rješenje
Neuobičajena buka	Labavi vijci/dijelovi.	→ Zategnite vijke.
	Strani predmeti u nožu.	→ Uklonite strane predmete.
	Zarez na nožu.	→ Uklonite zareze brusnim kamenom.
	Previše kontakta noževa.	→ Prilagodite mehanizam za košnju.
Neuredno pokošen travnjak	Nepravilno podešen nož.	→ Prilagodite mehanizam za košnju.
	Tupi nož.	→ Naoštrite ili zamijenite nož.
	Travnjak je predugačak (npr. nakon duge odsutnosti).	→ Kosilicom skratite travnjak.

6.1 Podešavanje mehanizma za košnju

Mehanizam za košnju na cilindričnoj kosilici optimalno je prilagođen prije napuštanja našeg objekta. Ako travnjak nakon duge upotrebe postane neuredan, ispravite postavku donjeg noža.

6.1.1 Priprema [sl. C1]

1. Očistite cilindričnu kosilicu.
2. Postavite kosilicu na tlo tako da se ne može prevrnuti pri podešavanju mehanizma za košnju.
3. Provjerite jesu li valjak s noževima ⑰ i donji nož ⑯ zarezani i, ako je potrebno, zareze uklonite brusnim kamenom.

6.1.2 Podešavanje mehanizma za košnju [sl. C2]

1. Ključem (10 mm) okrećite lijeve i desne šesterokutne vijke ⑮ u smjeru suprotnom od kretanja kazaljke na satu dok valjak s noževima ⑰ ne otpustite taman dovoljno da se može neometano okretati.
2. Dok se valjak s noževima ⑰ okreće, ključem (10 mm) pažljivo zatežite lijevi šesterokutni vijak ⑮ dok valjak s noževima ne dođe u lagani kontakt s donjim nožem ⑯.
3. Potom ponovno otpuštajte lijevi šesterokutni vijak dok valjak s noževima ne odvojite od donjeg noža (tiho okretanje).
4. Ponovite postupak na desnoj strani.

6.1.3 Provjera podešavanja ispitnim rezanjem [sl. C3]

1. Na donji nož ⑯ postavite papirnatu traku ⑱ tako da je usmjerena prema osovini valjka s noževima ⑰.
2. Pažljivo okrećite valjak s noževima ⑰.

   Ako je valjak s noževima ⑯ pravilno podešen, papir bi se trebao presjeći kao da ga režete škarama.
3. Ispitno rezanje ponovite u različitim točkama i na svim noževima na valjku s noževima ⑰.

6.2 Radovi oštrenja/popravci

Iz sigurnosnih razloga dopušteno je upotrebljavati samo originalne rezervne dijelove marke GARDENA.

Ako je rezni alat — koji, pravilno održavan, ne bi trebao otupjeti više godina — potrebno zamijeniti, obratite se servisu tvrtke GARDENA. Popravci cilindrične kosilice i ugradnja noževa može se provesti u odgovarajućim profesionalnim radionicama.

Ako je moguće, u jesen provedite pregled cilindrične kosilice tako da odmah bude spremna za sljedeću sezonu održavanja travnjaka.

U slučaju drugih kvarova obratite se servisu tvrtke GARDENA.

7. DOSTUPNA DODATNA OPREMA

Sakupljač trave GARDENA	Uklanja potrebu za grabljanjem odrezanog materijala.	**Kat. br. 11770**

8. TEHNIČKI PODACI

	Kat. br. 11760-88
Širina košnje/visina košnje	40 cm/12 – 42 mm
Prilagođavanje visine rezanja	Četiri razine (12, 22, 32, 42 mm)
Težina	8,49 kg

9. SERVIS/JAMSTVO

9.1 Servis:

Trenutačne kontaktne informacije našeg servisnog odjela možete pronaći na mreži: www.gardena.com/contact

9.2 Jamstvo:

Jamstvo proizvođača podložno je uvjetima jamstva koji su dostupni na web mjestu www.gardena.com/warranty

10. ODLAGANJE U OTPAD

Odlaganje proizvoda u otpad

Simbol ukazuje na proizvod koji se ne ubraja u kućanski otpad. Reciklirajte proizvod u lokalnom sabirnom sustavu električne i elektroničke opreme.

Tako osiguravate pravilno zbrinjavanje otpada na kraju njegovog radnog vijeka. Za više informacije obratite se lokalnim nadležnim tijelima, komunalnim službama za zbrinjavanje otpada, zastupniku ili trgovcu tvrtke GARDENA. Zbog potencijalne prisutnosti štetnih tvari, nepravilno odlaganje u otpad može negativno utjecati na okoliš i ljudsko zdravlje.

hu GARDENA kézi hengeres fűnyíró

Az eredeti útmutató fordítása.

1. BIZTONSÁGI UTASÍTÁSOK 19
2. ÖSSZESZERELÉS 20
3. KEZELÉS 20
4. TÁROLÁS 20
5. KARBANTARTÁS 20
6. HIBAELHÁRÍTÁS 20
7. ELÉRHETŐ TARTOZÉKOK 20
8. MŰSZAKI ADATOK 21
9. SZERVIZ/JÓTÁLLÁS 21
10. ÁRTALMATLANÍTÁS 21

1. BIZTONSÁGI UTASÍTÁSOK

1.1 Általános biztonsági utasítások

Figyelmesen olvassa el a használati útmutatót, és értelmezze az információkat. A használati utasítás segítségével megismerkedhet a termékkel és annak megfelelő használatával, valamint a biztonsági utasításokkal.

→ Tárolja a kezelési útmutatót biztonságos helyen.

Biztonsági okokból ezt a terméket nem használhatják gyerekek és 16 évnél fiatalabbak, valamint olyan személyek, akik nem ismerik ezt a kezelői kézikönyvet. Testi vagy szellemi fogyatékossággal rendelkező emberek a terméket csak egy másik ember felügyelete vagy irányítása mellett használhatják. Biztosítsa, hogy gyermekek ne játszhassanak a termékkel. Soha ne használja a terméket, ha fáradt, beteg, illetve alkohol, drog vagy gyógyszer hatása alatt áll.

1.2 Rendeltetésszerű használat

A GARDENA hengeres fűnyírót magánkertekben és hobbi célú kertekben található gyep és füves felületek nyírására tervezték.

A mellékelt GARDENA használati utasítás betartása a fűnyíró rendeltetésszerű használatának előfeltétele.

Fontos: Sérülésveszély miatt a GARDENA hengeres fűnyíró nem használható kúszónövények vagy tetőkerti gyepek nyírásához.

A GARDENA hengeres fűnyíró nem használható kúszónövények vagy tetőkerti gyepek nyírásához.

1.3 Ellenőrzés minden használat előtt

Használat előtt mindig ellenőrizze, hogy az anyacsavarok, csavarok és munkaeszközök nem kopottak vagy sérültek-e. A kopott vagy sérült vágószerszámokat ki kell cserélni.

A hengeres fűnyíróval lenyírni kívánt területet előzetesen ellenőrizni kell. Távolítson el minden követ, fadarabot, drótot és egyéb idegen tárgyat. *A vágószerszámba beszorult tárgyak irányítatlanul kilökődhetnek.*

1.4 Biztonságos használat

VESZÉLY!

Ne feledje, hogy a forgó késfej sérülést okozhat.

→ Ne tegye a kezét vagy a lábát a forgó alkatrészekre vagy azok alá.

→ Ne használja a hengeres fűnyírót, ha emberek, különösen gyermekek vagy állatok vannak a közvetlen közelében. *A kések sérülést okozhatnak nekik.*

→ Mindig be kell tartani a késfej és a felhasználó közötti, a fogantyúk által biztosított biztonsági távolságot.

→ Lejtőn és töltésen végzett fűnyíráskor: Győződjön meg róla, hogy stabilan áll, viseljen csúszásmentes talppal ellátott cipőt, amely jó tapadást biztosít. A fűnyírást mindig a lejtőre merőlegesen végezze.

→ **Az összeszerelés és a működtetés során viseljen kesztyűt.** *Ez csökkenti az ujjak becsípődésének kockázatát.*

→ **Legyen óvatos, amikor hátrafelé halad.** *Ez csökkenti a munka közbeni megbotlás kockázatát.*

→ Ha a vágószerszám vagy a hengeres fűnyíró akadályba vagy idegen tárgyba ütközött, a fűnyírót szakember által át kell vizsgáltatni.

→ Csak akkor dolgozzon, ha megfelelőek a látási viszonyok.

→ Soha ne hagyja felügyelet nélkül a hengeres fűnyírót. Ha abbahagyja a munkát, tárolja a hengeres fűnyírót biztonságos helyen.

2. ÖSSZESZERELÉS

VESZÉLY!
Tartsa távol a kisgyermekeket az összeszereléskor.
→ Az összeszerelés során fennáll az apró alkatrészek lenyelésének vagy a műanyag zacskótól való fulladásnak a veszélye.

2.1 A fogantyúrudak összeszerelése [A1/A2/A3/A4/A5 ábra]

1. Rögzítse az alsó fogantyúrudakat ③ a felső fogantyúrudakhoz ① a csavar ② és az anya ④ segítségével.
2. Rögzítse egymáshoz a felső fogantyúrudakat ① a csavarral ⑤ és az anyával ⑥.

→ **Kiegészítő, csak a 11765 cikkszámhoz:** Rögzítse a ⑧ és ⑨ tartókat az alsó fogantyúrudakhoz ③ csavarokkal ⑦ és ⑩.

3. Helyezze be mindkét alsó fogantyúrudat ③ a fogantyúrúd-tartóba ⑫ (finoman nyomja össze a rudakat), amíg a ⑪ csavarok be nem pattannak a fogantyúrúd-tartók csapjaiba ⑫.

Tanács: Pattintsa a helyére az egyik, majd a másik oldalon.

3. KEZELÉS

3.1 Helyes fűnyírás

A gyep megfelelő karbantartásához általában heti egy fűnyírás javasolt. A gyakori nyírás sűrűbbé teszi a pázsitot.

A hosszabb vágóanyagot (> 1 cm) el kell távolítani, hogy a pázsit ne sárguljon be vagy csomósodjon össze.

Hosszú nyírási szünetek (pl. **nyaralás**) után először az egyik irányba haladva nyírja a füvet a legmagasabb vágási magasságon (42 mm), majd az ellenkező irányba a kívánt vágási magasságon. A fűvágó kések nem lehetnek 12 cm-nél magasabbak, hogy a hengeres fűnyíró le tudja nyírni a füvet

Ha lehetséges, a füvet csak száraz állapotban nyírja; ha a gyep nedves, a vágás nem lesz sima.

3.2 A vágási magasság beállítása [B. ábra]

A vágási magasság négy szinten állítható be 12 mm és 42 mm között.

1. Helyezze a fűnyírót a talajra, hogy ne boruljon fel a vágási magasság beállításakor.
2. Húzza ki mindkét magasságállító mechanizmus t⑬, és állítsa őket a kívánt magasságra a skálán ⑭.

→ A magasságállító mechanizmusokat ⑬ mindkét oldalon azonos magasságra kell állítani.

FIGYELEM!
A fűnyíró magasságának csökkentésekor ügyeljen arra, hogy a fűnyíró még mindig elég magasan legyen ahhoz, hogy az alsó kés ne érjen le a talajra egyenetlen felületeken.

4. TÁROLÁS

4.1 Leállítás

→ Tárolás előtt tisztítsa meg a hengeres fűnyírót (lásd: 5. Karbantartás), és száraz helyen tárolja.

4.2 Helytakarékos tárolás

→ Vegye le a fogantyúkat, és tárolja őket külön.

5. KARBANTARTÁS

VESZÉLY!
Sérülésveszély a vágószerszám miatt!
→ A karbantartás során viseljen megfelelő munkavédelmi kesztyűt.

A fűnyíró tisztítása:

FIGYELEM!
A fűnyíró károsodása!
→ Ne tisztítsa a hengeres fűnyírót folyó víz alatt, különösen nagy víznyomás alatt.

A lerakódások befolyásolják a vágás minőségét és a fű kidobását.

A legjobb, ha a fűnyírás után azonnal eltávolítja a szennyeződést és a fűmaradványokat.

1. Egy kefe és egy rongy segítségével távolítsa el a lerakódott füvet.
2. Enyhén olajozza be a késfejet és az alsó kést alacsony viszkozitású olajjal (pl. olajspray-vel).

6. HIBAELHÁRÍTÁS

VESZÉLY!
Sérülésveszély a vágószerszám miatt!
→ A hibaelhárítás során viseljen megfelelő munkavédelmi kesztyűt.

Hiba	Lehetséges ok	Megoldás
Rendellenes zajok	A csavarok/alkatrészek kilazultak.	→ Húzza meg a csavarokat.
	Idegen tárgyak vannak a késben.	→ Távolítsa el az idegen tárgyakat.
	Sérülés a késen.	→ Fenőkővel távolítsa el a sérüléseket.
	A kések egymással érintkeznek.	→ Állítsa be a vágási mechanizmust.
Egyenetlen fűnyírás	Helytelen késbeállítás	→ Állítsa be a vágási mechanizmust.
	Tompa kés.	→ Élezze meg vagy cserélje ki a késeket.
	A gyep túl hosszú (pl. hosszabb távollét után).	→ Fűnyíróval nyírja le a füvet.

6.1 A vágási mechanizmus beállítása

A hengeres fűnyíró vágómechanizmusa optimálisan be lett állítva, mielőtt elhagyta üzemünket. Ha a fűnyírás hosszabb használat után is egyenetlen, korrigálja az alsó kés beállítását.

6.1.1 Előkészítés [C1. Ábra]

1. Tisztítsa meg a hengeres fűnyírót.
2. Helyezze a fűnyírót a talajra, hogy ne boruljon fel a vágószerkezet beállításakor.
3. Ellenőrizze a ⑰ késfejet és az alsó kést ⑯ az esetleges sérülések szempontjából, és ha szükséges, távolítsa el őket egy fenőkő segítségével.

6.1.2 A vágási mechanizmus beállítása [C2. ábra]

1. Fordítsa el a bal és jobb oldali hatlapfejű csavarokat ⑮ egy csavarkulcscsal (10 mm) az óramutató járásával ellentétes irányba, amíg a késfej ⑰ szabadon tud forogni.
2. Óvatosan húzza meg a bal oldali hatlapfejű csavart ⑮ egy csavarkulcscsal (10 mm), miközben a késfej ⑰ forog, egészen addig, amíg a késfej enyhén hozzá nem ér az alsó késhez ⑯.
3. Ezután lazítsa meg ismét a bal oldali hatlapfejű csavart, amíg a késfej már nem ér hozzá az alsó késhez (csendben forog).
4. Ismételje meg a folyamatot a jobb oldalon is.

6.1.3 A beállítás ellenőrzése vágástesztel [C3. Ábra]

1. Helyezze a ⑱ papírszalagot az alsó késre ⑯ úgy, hogy az a késfej tengelye felé mutasson ⑰.
2. Óvatosan forgassa el a késfejet ⑰.

   Ha az alsó kés ⑯ megfelelően be van állítva, a papírt úgy kell levágni, mintha ollóval vágnánk.

3. Ismételje meg a vágástesztet a késfej különböző pontjain és minden késén ⑰.

6.2 Élezési munkák/javítások

Biztonsági okokból csak eredeti GARDENA pótalkatrészek használhatók.

Ha ki kell cserélni a vágószerszámot – amelynek megfelelő karbantartás esetén több évig élesnek kell maradnia –, forduljon a GARDENA szervizhez. A hengeres fűnyíró javítását és a kések felszerelését a megfelelő szakszerviz tudja elvégezni.

Ha lehetséges, ősszel vizsgáltassa meg a fűnyírót, hogy az azonnal készen álljon a következő fűnyírási szezonra.

Egyéb hiba esetén forduljon a GARDENA szervizhez.

7. ELÉRHETŐ TARTOZÉKOK

GARDENA fűgyűjtő	Nincs szükség a levágott anyag összegereblyézésére.	**Cikkszám: 11770**

8. MŰSZAKI ADATOK

	Cikkszám: 11760-88
Vágási szélesség/vágási magasság	40 cm/12–42 mm
A vágási magasság szabályozása	Négy szint (12, 22, 32, 42 mm)
Tömeg	8,49 kg

9. SZERVIZ/JÓTÁLLÁS

9.1 Szerviz:

Szervizünk aktuális elérhetőségei az alábbi weboldalon találhatók: www.gardena.com/contact

9.2 Jótállás:

A gyártói jótállásra a jótállási feltételek vonatkoznak, amelyek a következő címen érhetők el: www.gardena.com/warranty

10. ÁRTALMATLANÍTÁS

A termék ártalmatlanítása

A szimbólum azt jelzi, hogy a termék nem minősül háztartási hulladéknak. Hasznosítsa újra a terméket az elektromos és elektronikus berendezések helyi gyűjtőrendszerében.

Ez segít biztosítani a hulladék megfelelő ártalmatlanítását az élettartama végén. További információért forduljon a helyi hatóságokhoz, a kommunális hulladékkezelőhöz, a GARDENA márkakereskedőhöz vagy a viszonteladóhoz. A nem megfelelő ártalmatlanítás a veszélyes anyagok esetleges jelenléte miatt negatív hatással lehet a környezetre és az emberi egészségre.

it Rasaprato elicoidale manuale GARDENA

Traduzione delle istruzioni originali.

1. ISTRUZIONI DI SICUREZZA 21
2. MONTAGGIO 21
3. UTILIZZO 21
4. CONSERVAZIONE 22
5. MANUTENZIONE 22
6. ELIMINAZIONE DEI GUASTI 22
7. ACCESSORI DISPONIBILI 22
8. DATI TECNICI 22
9. SERVIZIO/GARANZIA 22
10. SMALTIMENTO 22

1. ISTRUZIONI DI SICUREZZA

1.1 Istruzioni di sicurezza generali

Si prega di leggere con attenzione il manuale dell'operatore e di rispettarne il contenuto. Utilizzare il presente manuale per l'operatore per acquisire familiarità con il prodotto, il suo uso corretto e le istruzioni di sicurezza.

→ Conservare il presente manuale d'uso in un luogo sicuro.

⚠ Per motivi di sicurezza, i bambini, i giovani di età inferiore ai 16 anni e chiunque non abbia familiarità con il presente manuale dell'operatore non devono utilizzare questo prodotto. Per motivi di sicurezza le persone con capacità fisiche o mentali ridotte devono utilizzare il prodotto solo sotto la supervisione di un responsabile. I bambini devono essere sorvegliati per evitare che giochino con il prodotto. Non utilizzare mai l'apparecchio quando si è stanchi, ammalati o sotto gli effetti di alcool, farmaci o medicinali.

1.2 Uso previsto

Il rasaprato elicoidale GARDENA è indicato per il taglio di prati e aree erbose in giardini privati domestici e per hobby.

L'osservanza del manuale d'uso GARDENA in allegato è un prerequisito per l'uso previsto del rasaprato elicoidale.

Importante: a causa del rischio di lesioni, il rasaprato elicoidale GARDENA non deve essere utilizzato per tagliare viti o prati su giardini pensili.

Il rasaprato elicoidale GARDENA non deve essere utilizzato per tagliare viti o prati su giardini pensili.

1.3 Ispezione prima di ogni utilizzo

Prima dell'uso, verificare sempre che dadi, bulloni e strumenti di lavoro non siano usurati o danneggiati. Gli utensili da taglio usurati o danneggiati devono essere sostituiti.

L'area su cui deve essere utilizzato il rasaprato elicoidale deve essere ispezionata in anticipo. Rimuovere eventuali pietre, pezzi di legno, fili e altri oggetti estranei. *Gli oggetti impigliati nell'utensile da taglio potrebbero essere espulsi in modo incontrollato.*

1.4 Uso sicuro

⚠ **PERICOLO!**
Si noti che il rullo a lama rotante può causare lesioni.
→ Non posizionare le mani o i piedi vicino o sotto le parti rotanti.

→ Non utilizzare il rasaprato elicoidale in presenza di persone, soprattutto bambini, o animali nelle immediate vicinanze. *Le lame potrebbero provocare ferite.*

→ La distanza di sicurezza tra il rullo a lama e l'utilizzatore, definita dai manubri, deve essere sempre rispettata.

→ Durante il taglio su pendenze e terrapieni: assicurarsi di avere un appoggio sicuro, indossare scarpe con suole antiscivolo e mantenere una buona presa. Tagliare sempre perpendicolarmente alla pendenza.

→ **Indossare guanti durante il montaggio e l'uso.**
In questo modo si riduce il rischio di schiacciamento.

→ **Prestare attenzione quando si cammina all'indietro.**
In questo modo, si riduce il rischio di inciampo.

→ Se l'utensile da taglio o il rasaprato elicoidale è entrato in contatto con un ostacolo o un oggetto estraneo, il rasaprato elicoidale deve essere ispezionato da un professionista.

→ Lavorare solo quando la visibilità è sufficiente.

→ Non lasciare mai il rasaprato elicoidale incustodito. Se si smette di lavorare, riporre il rasaprato elicoidale in un luogo sicuro.

2. MONTAGGIO

⚠ **PERICOLO!**
Tenere lontani i bambini piccoli durante il montaggio.
→ Rischio di ingestione di piccole parti durante il montaggio e rischio di soffocamento a causa del sacchetto di plastica.

2.1 Montaggio dei manubri [Fig. A1/A2/A3/A4/A5]

1. Fissare i manubri inferiori ③ ai manubri superiori ① utilizzando la vite ② e il dado ④.
2. Collegare i manubri superiori ① utilizzando la vite ⑤ e il dado ⑥.
3. Fissare le staffe ⑧ e ⑨ ai manubri inferiori ③ utilizzando le viti ⑦ e ⑩.
4. Inserire entrambi i manubri inferiori ③ negli appositi supporti ⑫ (premendo leggermente le aste tra loro), fino a quando i bulloni ⑪ non si inseriscono nei cuscinetti dei supporti del manubrio ⑫.

   Consiglio: far scattare in posizione prima un lato e poi l'altro.

3. UTILIZZO

3.1 Taglio corretto

Per mantenere un prato ben curato, si consiglia di tagliare il prato una volta la settimana, se possibile. Tagli frequenti rendono il prato più fitto.

Il materiale di taglio più lungo (> 1 cm) deve essere rimosso per evitare che il prato ingiallisca o si ammassi.

Dopo pause di taglio più lunghe (**vacanze**), tagliare prima in una direzione all'altezza di taglio più alta (42 mm) e poi perpendicolarmente a questa direzione all'altezza di taglio desiderata. Per poter essere tagliati dal rasaprato elicoidale, i fili d'erba non devono essere più alti di 12 cm.

Se possibile, tagliare il prato solo quando è asciutto; se il prato è umido, il taglio non sarà pulito.

3.2 Regolazione dell'altezza di taglio [Fig. B]

L'altezza di taglio può essere impostata su quattro livelli, da 12 mm a 42 mm.

1. Posizionare il rasaprato a terra in modo che non possa ribaltarsi durante la regolazione dell'altezza di taglio.
2. Estrarre entrambi i meccanismi di regolazione dell'altezza ⑬ e innestarli all'altezza desiderata sulla scala ⑭.

→ I meccanismi di regolazione dell'altezza ⑬ devono essere sempre impostati alla stessa altezza su entrambi i lati.

⚠ **ATTENZIONE!**
Quando si abbassa l'altezza del rasaprato, accertarsi che sia ancora sufficientemente alto per evitare che la lama inferiore tocchi il terreno nei punti in cui il terreno è irregolare.

4. CONSERVAZIONE

4.1 Arresto in corso

→ Pulire il rasaprato elicoidale prima di riporlo (vedere la sezione 5. Manutenzione) e conservarlo in un luogo asciutto.

4.2 Ingombro ridotto per il rimessaggio

→ Staccare i manubri e riporli separatamente.

5. MANUTENZIONE

PERICOLO!

Pericolo di lesioni dovute all'utensile da taglio!

→ Durante la manutenzione, indossare guanti da lavoro adatti.

Pulizia del rasaprato:

ATTENZIONE!

Danneggiamento del rasaprato elicoidale!

→ Non pulire il rasaprato elicoidale sotto l'acqua corrente, soprattutto se ad alta pressione.

I depositi influiscono sulla qualità del taglio e sull'espulsione dell'erba.

È consigliabile rimuovere lo sporco e i residui d'erba subito dopo il taglio.

1. Rimuovere i depositi di erba con una spazzola e un panno.
2. Oliare leggermente il rullo a lama e la lama inferiore con olio a bassa viscosità (ad es. olio spray).

6. ELIMINAZIONE DEI GUASTI

PERICOLO!

Pericolo di lesioni dovute all'utensile da taglio!

→ Indossare guanti da lavoro adatti durante la ricerca guasti.

Guasto	Possibile causa	Soluzione
Rumori anomali	Viti/Parti allentate.	→ Serrare le viti.
	Corpi estranei nella lama.	→ Rimuovere eventuali corpi estranei.
	Scheggiature sulla lama.	→ Rimuovere le scheggiature con una pietra per affilatura.
	Le lame entrano eccessivamente in contatto tra loro.	→ Regolare il meccanismo di taglio.
Taglio del prato non pulito	Regolazione della lama non corretta.	→ Regolare il meccanismo di taglio.
	Lama smussata.	→ Affilare o sostituire la lama.
	Prato troppo lungo (ad es. dopo un'assenza prolungata).	→ Accorciare il prato utilizzando un rasaprato.

6.1 Regolazione del meccanismo di taglio

Il meccanismo di taglio del rasaprato elicoidale è stato regolato in modo ottimale prima di uscire dalla fabbrica. Se il taglio del prato non risulta preciso dopo l'uso prolungato, correggere la regolazione della lama inferiore.

6.1.1 Preparazione [Fig. C1]

1. Pulire il rasaprato elicoidale.
2. Posizionare il rasaprato a terra in modo che non possa ribaltarsi durante la regolazione del meccanismo di taglio.
3. Controllare che il rullo a lama ⑰ e la lama inferiore ⑯ non presentino scheggiature e, se necessario, rimuoverle con una pietra per affilatura.

6.1.2 Regolazione del meccanismo di taglio [Fig. C2]

1. Ruotare i bulloni esagonali destro e sinistro ⑮ in senso antiorario con una chiave (10 mm) fino a quando il rullo a lama ⑰ è in grado di ruotare liberamente.
2. Serrare con cautela il bullone esagonale sinistro ⑮ utilizzando una chiave (10 mm), mentre il rullo a lama ⑰ ruota, fino a quando il rullo a lama entra in leggero contatto con la lama inferiore ⑯.
3. Quindi, allentare nuovamente il bullone esagonale sinistro finché il rullo a lama non tocca più la lama inferiore (ruota silenziosamente).
4. Ripetere il procedimento sul lato destro.

6.1.3 Controllo della regolazione con una prova di taglio [Fig. C3]

1. Collocare la striscia di carta ⑱ sulla lama inferiore ⑯ in modo che sia rivolta verso l'asse del rullo a lama ⑰.
2. Ruotare con cautela il rullo a lama ⑰.

   Se la lama inferiore ⑯ è stata regolata correttamente, la carta viene tagliata come se si usassero delle forbici.
3. Ripetere la prova di taglio in vari punti e su tutte le lame del rullo a lama ⑰.

6.2 Lavori di affilatura/riparazioni

Per motivi di sicurezza, è possibile utilizzare solo ricambi originali GARDENA.

Se è necessario sostituire l'utensile da taglio, che non dovrebbe smussarsi per diversi anni se mantenuto correttamente, contattare il servizio di assistenza GARDENA. Le riparazioni del rasaprato elicoidale e l'installazione delle lame possono essere eseguite da officine professionali adeguate.

Se possibile, far controllare il rasaprato elicoidale in autunno, in modo che sia subito pronto all'uso per la stagione successiva.

In caso di altri guasti, contattare il servizio di assistenza GARDENA.

7. ACCESSORI DISPONIBILI

Raccoglierba GARDENA	Agevola il rastrellamento del materiale di taglio.	**Art. n. 11770**

8. DATI TECNICI

	Art. n. 11760-88
Larghezza di taglio/Altezza di taglio	40 cm/12-42 mm
Regolazione dell'altezza di taglio	Quattro livelli (12, 22, 32, 42 mm)
Peso	8,49 kg

9. SERVIZIO / GARANZIA

9.1 Assistenza:

Le informazioni di contatto aggiornate per il nostro reparto assistenza sono disponibili online: www.gardena.com/contact

9.2 Garanzia:

La garanzia del produttore è soggetta alle condizioni di garanzia disponibili all'indirizzo: www.gardena.com/warranty

10. SMALTIMENTO

Smaltimento del prodotto

Questo simbolo indica che il prodotto non è un rifiuto domestico. Riciclarlo tramite il sistema di raccolta locale per le apparecchiature elettriche ed elettroniche.

In questo modo si garantisce il corretto smaltimento dei rifiuti al termine della vita utile. Per ulteriori informazioni, contattare le autorità locali, il servizio di smaltimento dei rifiuti municipali, il rivenditore o il rivenditore GARDENA. Lo smaltimento non corretto può avere potenziali effetti negativi sull'ambiente e sulla salute, a causa della potenziale presenza di sostanze pericolose.

lt GARDENA stumiama cilindrinė vejapjovė

Originalių instrukcijų vertimas.

1. SAUGOS NURODYMAI 23
2. SURINKIMAS 23
3. NAUDOJIMAS 23
4. SANDĖLIAVIMAS 23
5. PRIEŽIŪRA. 23
6. GEDIMŲ ŠALINIMAS 24
7. GALIMI PRIEDAI. 24
8. TECHNINIAI DUOMENYS. 24
9. TECHNINĖ PRIEŽIŪRA/GARANTIJA 24
10. ŠALINIMAS 24

1. SAUGOS NURODYMAI

1.1 Bendrieji saugos nurodymai

Atidžiai perskaitykite naudojimo instrukcijas ir atsižvelkite į informaciją. Šios naudojimo instrukcijos padės susipažinti su gaminiu, sužinoti, kaip jį tinkamai bei saugiai naudoti.

→ Laikykite šias naudojimo instrukcijas saugioje vietoje.

⚠ Saugumo sumetimais šiuo gaminiu draudžiama naudotis vaikams ir paaugliams iki 16 metų amžiaus bei asmenims, nesusipažinusiems su šia naudojimo instrukcija. Neįgalūs asmenys gali naudotis gaminiu tik jei yra prižiūrimi arba apmokyti atsakingo asmens. Saugokite, kad su gaminiu nežaistų vaikai. Neeksploatuokite įrenginio, jeigu esate pavargę, sergate, vartojote alkoholio, narkotikų ar vaistų.

1.2 Numatytoji paskirtis

GARDENA cilindrinė vejapjovė skirta vejoms ir žolės plotams pjauti privačiuose sklypuose ir mėgėjiškuose soduose.

Būtina vadovautis GARDENA pridedamomis naudojimo instrukcijomis ir naudoti cilindrinę vejapjovę pagal paskirtį.

Svarbu. GARDENA cilindrine vejapjove draudžiama pjauti vijoklius ar ant stogo įrengtas vejas, nes kyla susižeidimo rizika.

GARDENA cilindrine vejapjove draudžiama pjauti vijoklius ar ant stogo įrengtas vejas.

1.3 Patikros prieš kiekvieną naudojimą

Prieš pradėdami naudoti visada patikrinkite ir įsitikinkite, kad veržlės, varžtai ir darbo įrankiai nėra nusidėvėję ar pažeisti. Nusidėvėję ar pažeisti pjovimo įrankiai turi būti pakeisti.

Plotą, kuriame bus naudojama cilindrinė vejapjovė, reikia prieš tai patikrinti. Pašalinkite visus akmenis, medžių dalis, laidus ir kitus pašalinius objektus. *Į pjovimo įrenginį papuolę objektai gali būti išsviesti neprognozuojama kryptimi.*

1.4 Saugus naudojimas

⚠ **PAVOJINGA!**
Atkreipkite dėmesį, kad besisukantis peilių velenas gali sužeisti.
→ Niekada nedėkite rankų ar kojų ant besisukančių dalių ar po jomis.

→ Nenaudokite cilindrinės vejapjovės, jei netoliese yra žmonių, ypač vaikų arba gyvūnų. *Peiliai gali juos sužeisti.*

→ Visada turi būti laikomasi saugaus atstumo tarp peilių veleno ir naudotojo, kurį užtikrina rankenos.

→ Šlaitų ir pylimų pjovimas. Įsitikinkite, kad turite tvirtą pagrindą, avėkite batus su neslystančiais padais ir geru sukibimu. Visada pjaukite statmenai šlaitui.

→ **Dirbkite su pirštinėmis surinkimo ir naudojimo metu.** *Taip sumažėja pirštų susižalojimo rizika.*

→ **Eidami atgal būkite atsargūs.** *Taip sumažėja pavojus nuvirsti.*

→ Jei pjovimo įrankis arba cilindrinė vejapjovė susidūrė su kliūtimi ar pašaliniu objektu, cilindrinę vejapjovę turi patikrinti specialistas.

→ Dirbkite tik esant pakankamam matomumui.

→ Niekada nepalikite cilindrinės vejapjovės be priežiūros. Baigę darbą pastatykite cilindrinę vejapjovę saugioje vietoje.

2. SURINKIMAS

⚠ **PAVOJINGA!**
Surinkimo metu pasirūpinkite, kad netoliese nebūtų vaikų.
→ Yra pavojus, kad surinkimo metu vaikai gali praryti mažas dalis arba uždusti žaisdami su plastikiniu maišeliu.

2.1 Rankenos surinkimas [A1 / A2 / A3 / A4 / A5 pav.]

1. Pritvirtinkite apatinę rankenos dalį ③ prie viršutinės rankenos dalies ① varžtu ② ir poveržle④.
2. Viršutines rankenos dalis ① tarpusavyje sujunkite varžtu ⑤ ir poveržle ⑥.
3. Laikiklius ⑧ ir ⑨ prie apatinės rankenos dalies ③ pritvirtinkite varžtais ⑦ ir ⑩.
4. Įstatykite abu apatinės rankenos galus ③ į rankenos laikiklius ⑫ (lengvai paspausdami galus vieną link kito), kad varžtai ⑪ įsistatytų į rankenų laikiklių ⑫ guolius.

   Patarimas. Pirma įstatykite ir užfiksuokite vienoje pusėje, tada kitoje.

3. NAUDOJIMAS

3.1 Tinkamas vejos pjovimas

Jei norite tinkamai prižiūrėti veją, rekomenduojame ją pjauti kartą per savaitę, jei yra galimybė. Dėl dažno pjovimo veja taps tankesnė.

Aukštesnę žolę (> 1 cm) reikia nupjauti, kad veja nepradėtų gelsti ir žolė nesusipintų.

Po ilgesnių pjovimo pertraukų (**atostogų**), pirma pjaukite nustatę didžiausią pjovimo aukštį (42 mm) viena kryptimi, o tada pjaukite statmenai šiai krypčiai nustatę norimą pjovimo aukštį. Žolės stiebeliai neturėtų būti aukštesni nei 12 cm, jei veją norite pjauti cilindrine vejapjove.

Jei yra galimybė, pjaukite tik sausą veją; jei veja yra drėgna, pjovimas nebus švarus.

3.2 Pjovimo aukščio reguliavimas [B pav.]

Pjovimo aukštis gali būti nustatytas keturiuose lygiuose, nuo 12 iki 42 mm.

1. Reguliuodami aukštį pastatykite vejapjovę taip, kad ji negalėtų apvirsti.
2. Patraukite abu aukščio reguliavimo mechanizmus ⑬ ir nustatykite juos norimame aukštyje pagal skalę ⑭.

→ Aukščio reguliavimo mechanizmai ⑬ abejose pusėse turi būti nustatyti tame pačiame aukštyje.

⚠ **PASTABA!**
Mažindami pjovimo aukštį įsitikinkite, kad agregatas lieka pakankamai aukštai ir kad apatinis peilis nepalies žemės tose vejos vietose, kur yra nelygumų.

4. SANDĖLIAVIMAS

4.1 Išjungimas

→ Prieš padėdami nuvalykite cilindrinę vejapjovę (žr. 5. Techninė priežiūra) ir laikykite sausoje vietoje.

4.2 Vietą taupantis laikymas

→ Atjunkite rankenas ir laikykite jas atskirai.

5. PRIEŽIŪRA

⚠ **PAVOJUS!**
Pjovimo įrankis gali sužeisti!
→ Atlikdami techninę priežiūrą mūvėkite tinkamas darbines pirštines.

Vejapjovės valymas

⚠ **PASTABA!**
Cilindrinės vejapjovės pažeidimas!
→ Neplaukite cilindrinės vejapjovės tekančiu vandeniu, ypač aukšto slėgio srove.

Sąnašos turi įtakos pjovimo kokybei ir žolės išstūmimui.

Nešvarumus ir žolės likučius geriausia pašalinti iš karto po pjovimo.

1. Žolės likučius pašalinkite šepečiu ir šluoste.
2. Peilių veleną ir apatinį peilį lengvai patepkite mažo klampumo alyva (pvz., purškiama alyva).

6. GEDIMŲ ŠALINIMAS

PAVOJUS!
Pjovimo įrankis gali sužeisti!
→ Šalindami triktis mūvėkite tinkamas darbines pirštines.

Triktis	Galima priežastis	Siūlomi veiksmai
Neįprastas triukšmas	Atsilaisvinę dalys / varžtai.	→ Priveržkite varžtus.
	Ant peilių yra pašalinių objektų.	→ Pašalinkite pašalinius objektus.
	Ant peilio atsirado įranta.	→ Pašalinkite įrantas galandimo akmeniu.
	Per daug liečiasi peiliai.	→ Sureguliuokite pjovimo mechanizmą.
Veja pjaunama nešvariai	Neteisingai sureguliuoti peiliai.	→ Sureguliuokite pjovimo mechanizmą.
	Atšipęs peilis.	→ Pagaląskite arba pakeikite peilį.
	Per aukšta žolė (pvz., ilgiau nepjovus).	→ Vejapjove nupjaukite žolę, kad ji būtų trumpesnė.

6.1 Pjovimo mechanizmo reguliavimas

Cilindrinės vejapjovės pjovimo mechanizmas yra optimaliai mūsų sureguliuotas. Jei ilgai naudojote vejapjovę ir pjovimas tapo netolygus, sureguliuokite apatinį peilį.

6.1.1 Pasiruošimas [C1 pav.]

1. Nuvalykite cilindrinę vejapjovę.
2. Reguliuodami pjovimo mechanizmą pastatykite vejapjovę taip, kad ji negalėtų apvirsti.
3. Patikrinkite, ar ant peilių veleno ⑰ ir apatinio peilio ⑯ neatsirado įrantų; pašalinkite įrantas galandimo akmeniu.

6.1.2 Pjovimo mechanizmo reguliavimas [C2 pav.]

1. Veržliarakčiu (10 mm) pasukite kairįjį ir dešinįjį šešiakampius varžtus ⑮ prieš laikrodžio rodyklę, kad peilių velenas ⑰ galėtų laisvai suktis.
2. Atsargiai veržliarakčiu (10 mm) veržkite kairįjį šešiakampį varžtą ⑮, kol peilių velenas ⑰ sukasi, ir darykite tai tol, kol peilių velenas ims lengvai sąveikauti su apatiniu peiliu ⑯.
3. Tada dar kartą atlaisvinkite kairįjį šešiabriaunį varžtą, kad peilių velenas nebeliestų apatinio peilio (sukasi tyliai).
4. Pakartokite procesą dešinėje pusėje.

6.1.3 Patikrinkite sureguliavimą atlikdami pjovimo bandymą [C3 pav.]

1. Padėkite popieriaus juostelę ⑱ ant apatinio peilio ⑯ taip, kad ji būtų nukreipta į peilių veleno ⑰ ašį.
2. Atsargiai pasukite peilių veleną ⑰.

   Jei apatinis peilis ⑯ sureguliuotas tinkamai, popierius bus perpjautas kaip nukirpus žirklėmis.
3. Pakartokite šį pjovimo bandymą skirtingose peilių veleno ⑰ vietose su visais peiliais.

6.2 Galandimas / remontas

Siekiant užtikrinti saugumą, naudokite tik originalias GARDENA atsargines dalis.

Jei pjovimo įrankį (kuris tinkamai prižiūrimas neturėtų atšipti keletą metų) reikia pakeisti, kreipkitės į GARDENA techninės priežiūros centrą. Cilindrinės vejapjovės remonto ir peilių keitimo darbai turi būti atliekami atitinkamose profesionaliose dirbtuvėse.

Jei yra galimybė, cilindrinės vejapjovės patikrą atlikite rudenį, kad atėjus naujam vejos pjovimo sezonui ji jau būtų paruošta naudoti.

Jei pastebite kitų gedimų, kreipkitės į GARDENA techninės priežiūros centrą.

7. GALIMI PRIEDAI

GARDENA žolės rinktuvas	Nebereikia grėbti nupjautos žolės.	**Gam. Nr. 11770**

8. TECHNINIAI DUOMENYS

	Gam. Nr. 11760-88
Pjovimo plotis / pjovimo aukštis	40 cm / 12–42 mm
Pjovimo aukščio reguliavimas	Keturi lygiai (12, 22, 32, 42 mm)
Svoris	8,49 kg

9. TECHNINĖ PRIEŽIŪRA / GARANTIJA

9.1 Servisas:

Techninės priežiūros skyriaus kontaktinę informaciją rasite apsilankę adresu www.gardena.com/contact

9.2 Garantija:

Gamintojo garantijai taikomas garantijos sąlygas rasite svetainėje www.gardena.com/warranty

10. ŠALINIMAS

Gaminio šalinimas

Šis simbolis nurodo, kad gaminys nepriskiriamas buitinėms atliekoms. Atiduokite gaminį perdirbti pasinaudodami vietine elektros ir elektronikos įrenginių surinkimo sistema.

Taip užtikrinsite tinkamą atliekų šalinimą pasibaigus gaminio eksploatacijos laikui. Norėdami gauti daugiau informacijos, kreipkitės į vietos valdžios institucijas, buitinių atliekų šalinimo tarnybą, GARDENA prekybos atstovą arba mažmenininką. Netinkamai išmestas gaminys gali daryti neigiamą poveikį aplinkai ir žmonių sveikatai, nes gaminyje gali būti pavojingų medžiagų.

lv GARDENA rokas cilindriskais zāles pļāvējs

Oriģinālās instrukcijas tulkojums.

1. DROŠĪBAS NORĀDĪJUMI. 24
2. UZSTĀDĪŠANA. 25
3. LIETOŠANA 25
4. UZGLABĀŠANA. 25
5. TEHNISKĀ APKOPE. 25
6. PROBLĒMU NOVĒRŠANA. 25
7. PIEEJAMIE PIEDERUMI 26
8. TEHNISKIE DATI. 26
9. APKOPE / GARANTIJA 26
10. UTILIZĀCIJA. 26

1. DROŠĪBAS NORĀDĪJUMI

1.1 Vispārīgi drošības norādījumi

Uzmanīgi izlasiet un ievērojiet šajā lietotāja rokasgrāmatā sniegto informāciju. Izmantojiet šo lietotāja rokasgrāmatu, lai iepazītos ar izstrādājumu un tā pareizu lietošanu, kā arī ar norādījumiem par drošību.

→ Glabājiet šo lietotāja rokasgrāmatu drošā vietā.

Drošības apsvērumu dēļ bērni un jaunieši līdz 16 gadiem, kā arī personas, kas nav izlasījušas šo lietotāja rokasgrāmatu, nedrīkst lietot šo izstrādājumu. Personām ar psihiskiem vai garīgiem traucējumiem ir atļauts lietot šo izstrādājumu tikai atbildīgās personas uzraudzībā vai arī, ja tās ir instruētas no atbildīgo personu puses. Pieskatiet bērnus un neļaujiet bērniem rotaļāties ar izstrādājumu. Neizmantojiet šo izstrādājumu, ja esat noguris, slims vai esat alkohola, narkotiku vai medikamentu izraisītā reibumā.

1.2 Paredzētā lietošana

GARDENA cilindriskais zāles pļāvējs ir paredzēts zāliena un zāles platību pļaušanai piemājas un vaļasprieka dārzos.

Lai pareizi izmantotu cilindrisko zāles pļāvēju, ir jāievēro pievienotās GARDENA lietotāja rokasgrāmatas norādījumi.

Svarīgi: Tā kā pastāv traumu gūšanas risks, GARDENA cilindrisko zāles pļāvēju nedrīkst izmantot vīnogulāju vai zāliena pļaušanai jumtu dārzos.

GARDENA cilindrisko zāles pļāvēju nedrīkst izmantot vīnogulāju vai zāliena pļaušanai jumtu dārzos.

1.3 Pārbaude pirms katras lietošanas reizes

Pirms lietošanas vienmēr veiciet pārbaudes, lai pārliecinātos, ka uzgriežņi, skrūves un darba instrumenti nav nodiluši vai bojāti. Nodiluši vai bojāti griezējinstrumenti ir jānomaina.

Pirms tam ir jāpārbauda zona, kurā tiks izmantots cilindriskais zāles pļāvējs. Noņemiet visus akmeņus, koka gabalus, vadus un citus svešķermeņus. *Griezējinstrumentā aizķertie priekšmeti var tikt nekontrolēti izmesti.*

1.4 Droša lietošana

BĪSTAMI!
Ņemiet vērā, ka rotējošais asmeņu rullītis var izraisīt traumas.
→ Nekad neturiet rokas vai kājas blakus vai zem rotējošām daļām.

→ Nelietojiet cilindrisko zāles pļāvēju, ja tiešā tuvumā atrodas cilvēki, īpaši bērni, vai dzīvnieki. *Asmeņi var viņus savainot.*

→ Vienmēr jāievēro drošības attālums starp armeņu rullīti un lietotāju, ko nodrošina roktura stienis.

→ Pļaujot nogāzēs un uzbērumos: Pārliecinieties, ka jums ir drošs pamats zem kājām, valkājiet apavus ar neslīdošām zolēm un labu saķeri. Vienmēr pļaujiet perpendikulāri nogāzei.

→ **Montāžas un lietošanas laikā lietojiet cimdus.**
Šādi samazināsiet pirkstu iespiešanas risku.

→ **Esiet uzmanīgs, staigājot atpakaļgaitā.**
Šādi samazināsiet paklupšanas risku.

→ Ja griezējinstruments vai cilindriskais zāles pļāvējs ir nonācis saskarē ar šķērsli vai svešķermeni, cilindriskais zāles pļāvējs jāpārbauda profesionālim.

→ Strādājiet tikai tad, ja ir pietiekama redzamība.

→ Nekad neatstājiet cilindrisko zāles pļāvēju bez uzraudzības. Ja pārtraucat darbu, uzglabājiet cilindrisko zāles pļāvēju drošā vietā.

2. UZSTĀDĪŠANA

BĪSTAMI!
Nodrošiniet, lai uzstādīšanās laikā tuvumā neatrastos mazi bērni.
→ Pastāv risks uzstādīšanas laikā norīt sīkas detaļas, kā arī pastāv risks nosmakt, spēlējoties ar polietilēna maisiņu.

2.1 Roktura stieņa uzstādīšana [A1/A2/A3/A4/A5 attēls]

1. Piestipriniet apakšējos roktura stieņus ③ pie augšējiem roktura stieņiem ①, izmantojot skrūvi ② un uzgriezni④.
2. Savienojiet apakšējos roktura stieņus ① kopā, izmantojot skrūvi ⑤ un uzgriezni ⑥.
3. Piestipriniet kronšteinus ⑧ un ⑨ pie augšējiem roktura stieņiem ③, izmantojot skrūves ⑦ un ⑩.
4. Ievietojiet abus apakšējos roktura stieņus ③ roktura stieņa turētājos ⑫ (viegli saspiežot stieņus kopā), līdz skrūves ⑪ nofiksējas roktura turētāju ⑫ gultņos.

   Padoms: Vispirms nofiksējiet vienā pusē, pēc tam otrā pusē.

3. LIETOŠANA

3.1 Pareiza pļaušana

Lai uzturētu labi koptu zālienu, iesakām to pļaut vismaz vienu reizi nedēļā, ja iespējams. Bieža pļaušana padarīs zālienu blīvāku.

Garāks nopļautās zāles daudzums (> 1 cm) ir jāsavāc, lai zāliens nenodzeltētu vai nesaveltos.

Pēc ilgāka pļaušanas pārtraukuma (**brīvdienās**), vispirms pļaujiet, izmantojot augstāko pļaušanas augstumu (42 mm) vienā virzienā un pēc tam pļaujiet perpendikulāri šim virzienam jau vēlamajā pļaušanas augstumā. Zāles stiebri nedrīkst būt garāki par 12 cm, lai cilindriskais zāles pļāvējs tos varētu nopļaut.

Ja iespējams, pļaujiet zālienu tikai sausā laikā; ja zāliens ir mitrs, pļāvums nebūs tīrs.

3.2 Pļaušanas augstuma regulēšana [B attēls]

Pļaušanas augstumu var iestatīt četros līmeņos no 12 mm līdz 42 mm.

1. Novietojiet zāles pļāvēju uz zemes tā, lai tas, regulējot pļaušanas augstumu, neapgāztos.
2. Izvelciet abus augstuma regulēšanas mehānismus ⑬ un nofiksējiet tos vēlamajā pļaušanas augstumā uz skalas ⑭.

→ Augstuma regulēšanas mehānismiem ⑬ vienmēr jābūt iestatītiem vienādā pļaušanas augstumā abās pusēs.

IEVĒRĪBAI!
Samazinot zāles pļāvēja pļaušanas augstumu, pārliecinieties, vai zāles pļāvējs joprojām ir pietiekami augstu, lai apakšējais asmens nepieskartos zemei vietās, kur zeme ir nelīdzena.

4. UZGLABĀŠANA

4.1 Izslēgšana

→ Pirms uzglabāšanas notīriet cilindrisko zāles pļāvēju (skatiet 5. sadaļu "Apkope") un uzglabājiet to sausā vietā.

4.2 Vietu taupoša uzglabāšana

→ Noņemiet rokturus un uzglabājiet tos atsevišķi.

5. TEHNISKĀ APKOPE

BĪSTAMI!
Traumu gūšanas risks no griezējinstrumenta!
→ Apkopes laikā uzvelciet piemērotus darba cimdus.

Zāles pļāvēja tīrīšana:

IEVĒRĪBAI!
Cilindriskā zāles pļāvēja bojājumi!
→ Netīriet cilindrisko zāles pļāvēju zem tekoša ūdens, it īpaši zem augsta spiediena.

Nogulsnes ietekmē pļaušanas kvalitāti un zāles izmešanu.

Vislabāk ir noņemt netīrumus un zāles pārpalikumus tūlīt pēc pļaušanas.

1. Notīriet zāles pārpalikumus, izmantojot birsti un drānu.
2. Viegli ieeļļojiet asmens rullīti un apakšējo asmeni ar zemas viskozes eļļu (piemēram, eļļas aerosolu).

6. PROBLĒMU NOVĒRŠANA

BĪSTAMI!
Traumu gūšanas risks no griezējinstrumenta!
→ Problēmu novēršanas laikā uzvelciet piemērotus darba cimdus.

Kļūda	Iespējamais iemesls	Risinājums
Neparasti trokšņi	Vaļīgas skrūves/daļas.	→ Pievelciet skrūves.
	Svešķermeņi asmenī.	→ Noņemiet svešķermeņus.
	Skramba uz asmens.	→ Nolīdziniet skrambas ar galodu.
	Asmeņi pārāk bieži saskaras.	→ Noregulējiet pļaušanas mehānismu.
Netīrs zāliena pļāvums	Nepareizs asmens noregulējums.	→ Noregulējiet pļaušanas mehānismu.
	Neass asmens.	→ Uzasiniet vai nomainiet asmeni.
	Zāliena pārāk garš (piemēram, pēc ilgākas prombūtnes).	→ Nopļaujiet zālienu īsāku, izmantojot zāles pļāvēju.

6.1 Pļaušanas mehānisma regulēšana

Cilindriskā zāles pļāvēja pļaušanas mehānisms ir optimāli noregulēts pirms jūs atstājiet mūsu telpas. Ja nopļautais zāliens pēc ilgstošas lietošanas kļūst netīrs, noregulējiet apakšējo asmeni.

6.1.1 Sagatavošana [C1 attēls]

1. Notīriet cilindrisko zāles pļāvēju.
2. Novietojiet zāles pļāvēju uz zemes tā, lai tas, regulējot pļaušanas mehānismu, neapgāztos.
3. Pārbaudiet, vai asmens rullītim ⑰ un apakšējam asmenim ⑯ nav skrambu, un, ja nepieciešams, nolīdziniet skrambas ar galodu.

6.1.2 Pļaušanas mehānisma regulēšana [C2 attēls]

1. Pagrieziet kreiso un labo sešstūra skrūvi ⑮ pretēji pulksteņrādītāja kustības virzienam, izmantojot uzgriežņu atslēgu (10 mm), līdz asmens rullītis ⑰ var brīvi griezties.
2. Uzmanīgi pievelciet kreiso sešstūra skrūvi ⑮, izmantojot uzgriežņu atslēgu (10 mm), kamēr asmens rullītis ⑰ griežas, līdz asmens rullītis viegli pieskaras apakšējam asmenim ⑯.
3. Pēc tam atkal atskrūvējiet kreiso sešstūra skrūvi, līdz asmens rullītis vairs nepieskaras apakšējam asmenim (griežas klusi).
4. Atkārtojiet procesu labajā pusē.

6.1.3 Regulējuma pārbaude ar pļaušanas testu [C3 attēls]

1. Novietojiet papīra strēmeli ⑱ uz apakšējā asmens ⑯ tā, lai tā būtu vērsta pret asmens rullīša ⑰ asi.
2. Uzmanīgi pagrieziet asmens rullīti ⑰.

   Ja apakšējais asmens ⑯ ir pareizi noregulēts, papīrs jānogriež kā ar šķērēm.
3. Atkārtojiet pļaušanas testu dažādos punktos un uz visiem asmens rullīša ⑰ asmeņiem.

6.2 Asināšanas darbi/remonts

Drošības apsvērumu dēļ drīkst izmantot tikai oriģinālās GARDENA rezerves daļas.

Ja griezējinstruments – kas, pareizi kopjot, vairākus gadus nekļūst neass – ir jānomaina, sazinieties ar GARDENA atbalsta dienestu. Cilindriskā zāles pļāvēja remontu un asmeņu uzstādīšanu var veikt atbilstošās profesionālās darbnīcās.

Ja iespējams, cilindriskā zāles pļāvēja pārbaude jāveic rudenī, lai tas būtu nekavējoties gatavs lietošanai nākamajā zāliena pļaušanas sezonā.

Citu kļūmju gadījumā sazinieties ar GARDENA atbalsta dienestu.

7. PIEEJAMIE PIEDERUMI

GARDENA zāles savācējs	Ietaupa jūsu laiku nopļautās zāles sagrābšanai.	**Izstr. nr. 11770**

8. TEHNISKIE DATI

	Izstr. Nr. 11760-88
Pļaušanas platums/pļaušanas augstums	40 cm/12-42 mm
Pļaušanas augstuma regulēšana	Četri līmeņi (12, 22, 32, 42 mm)
Svars	8,49 kg

9. APKOPE/GARANTIJA

9.1 Apkope:

Mūsu apkopes dienesta pašreizējā kontaktinformācija ir atrodama tiešsaistē: www.gardena.com/contact

9.2 Garantija:

Uz ražotāja garantiju attiecas garantijas nosacījumi, kas atrodami vietnē www.gardena.com/warranty

10. UTILIZĀCIJA

Izstrādājuma utilizēšana

Simbols norāda, ka izstrādājums nav sadzīves atkritumi. Pārstrādājiet to, izmantojot elektrisko un elektronisko ierīču savākšanas sistēmu jūsu valstī.

Tas palīdzēs nodrošināt pareizu atkritumu utilizāciju pēc izstrādājuma darbmūža beigām. Lai iegūtu papildu informāciju, sazinieties ar vietējām varas iestādēm, sadzīves atkritumu apsaimniekošanas uzņēmumu, savu GARDENA izplatītāju vai mazumtirgotāju. Nepareiza utilizācija var negatīvi ietekmēt vidi un cilvēku veselību iespējamās bīstamo vielu klātbūtnes dēļ.

nl Handmatige GARDENA-kooimesmaaier

Vertaling van de originele instructies.

1. VEILIGHEIDSINSTRUCTIES 26
2. MONTAGE 26
3. BEDIENING 27
4. OPSLAG 27
5. ONDERHOUD 27
6. STORINGEN VERHELPEN 27
7. VERKRIJGBARE ACCESSOIRES 27
8. TECHNISCHE GEGEVENS. 27
9. SERVICE/GARANTIE. 27
10. AFVOER. 28

1. VEILIGHEIDSINSTRUCTIES

1.1 Algemene veiligheidsinstructies

Lees de gebruikershandleiding zorgvuldig door en neem de informatie erin in acht. Gebruik deze gebruikershandleiding om vertrouwd te raken met het product en het juiste gebruik ervan, evenals de veiligheidsinstructies.

→ Bewaar deze gebruikershandleiding op een veilige plek.

Uit veiligheidsoverwegingen mogen kinderen en jongeren onder de 16 jaar evenals personen die niet met deze bedieningshandleiding vertrouwd zijn, het product niet gebruiken. Personen met een lichamelijke of verstandelijke beperking mogen dit product alleen gebruiken onder toezicht van of conform de instructies van een verantwoordelijke persoon. Kinderen moeten onder toezicht worden gehouden om er zeker van te zijn dat ze niet met het product spelen. Gebruik dit product nooit als u moe of ziek bent, of onder invloed van alcohol, drugs of medicijnen verkeert.

1.2 Gebruik

De GARDENA-kooimesmaaier is bedoeld voor het maaien van gazons en graszones in tuinen van particulieren en hobbyisten.

Naleving van de meegeleverde GARDENA gebruikershandleiding is een voorwaarde voor het beoogde gebruik van de kooimesmaaier.

Belangrijk: Vanwege het risico op letsel mag de handmatige GARDENA kooimesmaaier niet worden gebruikt voor het maaien van wijngaarden of gazons op daktuinen.

De GARDENA kooimesmaaier mag niet worden gebruikt voor het maaien van wijngaarden of gazons op daktuinen.

1.3 Inspectie voorafgaand aan elk gebruik

Voer voor gebruik altijd controles uit om er zeker van te zijn dat moeren, bouten en werkgereedschappen niet versleten of beschadigd zijn. Versleten of beschadigde maaigereedschappen moeten worden vervangen.

Het gebied waarop de kooimesmaaier moet worden gebruikt, moet vooraf worden gecontroleerd. Verwijder alle stenen, stukken hout, draden en andere vreemde voorwerpen. *Voorwerpen in het maaigereedschap komen, kunnen ongecontroleerd worden uitgeworpen.*

1.4 Veilig gebruik

GEVAAR!
Houd er rekening mee dat de roterende bladrol letsel kan veroorzaken.
→ Plaats nooit handen of voeten op of onder draaiende delen.

→ Gebruik de kooimesmaaier niet als er mensen, vooral kinderen, of dieren in de buurt zijn. *De bladen kunnen hen verwonden.*

→ De veiligheidsafstand tussen de bladrol en de gebruiker die door de handgreepbeugels tot stand wordt gebracht, moet altijd in acht worden genomen.

→ Bij het maaien van hellingen en heuvels: Zorg ervoor dat u stevig staat en schoenen met antislipzolen en een goede grip draagt. Maai altijd loodrecht ten opzichte van de helling.

→ **Draag handschoenen tijdens montage en bediening.**
Dit verkleint het risico op beknelling van uw vingers.

→ **Wees voorzichtig wanneer u achteruit loopt.**
Dit verlaagt het risico op struikelen.

→ Als het maaigereedschap of de kooimesmaaier in contact is gekomen met een obstakel of een vreemd voorwerp, moet de kooimesmaaier door een deskundige worden geïnspecteerd.

→ Werk alleen wanneer er voldoende zicht is.

→ Laat de kooimesmaaier nooit onbeheerd achter. Als u stopt met werken, berg de kooimesmaaier dan op een veilige plek op.

2. MONTAGE

GEVAAR!
Houd kleine kinderen uit de buurt tijdens de montage.
→ Er is een risico van kleine onderdelen die kunnen worden ingeslikt tijdens de montage en een risico van verstikking door de polyzak.

2.1 De handgreepbeugels monteren [afb. A1/A2/A3/A4/A5]

1. Bevestig de onderste handgreepbeugels ③ aan de bovenste handgreepbeugels ① met de schroef ② en moer ④.
2. Sluit de bovenste handgreepbeugels ① aan elkaar met de schroef ⑤ en moer ⑥.
3. Bevestig de beugels ⑧ en ⑨ op de onderste handgreepbeugels ③ met behulp van de schroeven ⑦ en ⑩.
4. Steek beide onderste handgreepbeugels ③ in de handgreepbeugelhouders ⑫ (waarbij de staven lichtjes tegen elkaar worden gedrukt), totdat de bouten ⑪ in de lagers van de handgreepbeugelhouders 12 klikken.

   Tip: Klik eerst aan de ene kant vast en daarna aan de andere kant.

3. BEDIENING

3.1 Correct maaien

Voor een goed onderhouden gazon raden wij aan het gazon indien mogelijk een keer per week te maaien. Door het gazon regelmatig te maaien, wordt het dichter.

Langer maaimateriaal (> 1 cm) moet worden verwijderd, zodat het gazon niet geel wordt of mat wordt.

Na lange maaipauzes (**vakantie**) maait u eerst op de hoogste maaihoogte (42 mm) in één richting en vervolgens loodrecht op deze richting op de gewenste maaihoogte. De grasbladeren mogen niet hoger dan 12 cm zijn om door de kooimesmaaier gemaaid te worden.

Maai het gazon indien mogelijk alleen wanneer het droog is. Als het gazon vochtig is, zal het maaien niet strak worden uitgevoerd.

3.2 De maaihoogte afstellen [afb. B]

De maaihoogte kan worden ingesteld op vier niveaus van 12 mm tot 42 mm.

1. Plaats de maaier op de grond zodat deze niet kan kantelen bij het afstellen van de maaihoogte.
2. Trek beide hoogteverstellingsmechanismen ⑬ naar buiten en zet ze vast op de gewenste hoogte op de schaal ⑭.

→ De hoogteverstellingsmechanismen ⑬ moeten altijd aan beide zijden op dezelfde hoogte worden ingesteld.

LET OP!
Zorg er bij het verlagen van de maaihoogte voor dat de maaier nog steeds hoog genoeg is om te voorkomen dat het onderste blad de grond raakt op plaatsen waar de grond ongelijk is.

4. OPSLAG

4.1 Afsluiten

→ Reinig de kooimesmaaier voordat u deze opbergt (zie 5. Onderhoud) en berg deze op een droge plek op.

4.2 Ruimtebesparende opslag

→ Maak de handgreepbeugels los en berg ze afzonderlijk op.

5. ONDERHOUD

GEVAAR!
Gevaar voor letsel door het maaigereedschap!
→ Draag geschikte werkhandschoenen tijdens onderhoud.

De maaier reinigen:

LET OP!
Schade aan de kooimesmaaier!
→ Reinig de kooimesmaaier niet onder stromend water, vooral niet onder hoge druk.

Afzettingen zijn van invloed op de maaikwaliteit en het uitwerpen van gras.

Het is het beste om vuil en grasresten onmiddellijk na het maaien te verwijderen.

1. Verwijder grasresten met een borstel en een doek.
2. Smeer de bladrol en het onderste blad licht in met olie met een lage viscositeit (bijv. spuitolie).

6. STORINGEN VERHELPEN

GEVAAR!
Gevaar voor letsel door het maaigereedschap!
→ Draag geschikte werkhandschoenen tijdens het verhelpen van storingen.

Fout	Mogelijke oorzaak	Oplossing
Abnormale geluiden	Schroeven/onderdelen los.	→ Draai de schroeven vast.
	Vreemde voorwerpen in het blad.	→ Verwijder vreemde voorwerpen.
	Inkeping op het blad.	→ Verwijder inkepingen met een slijpsteen.
	Bladen raken te veel.	→ Pas het maaimechanisme aan.
Geen strak gemaaid gazon	Onjuiste bladafstelling.	→ Pas het maaimechanisme aan.
	Bot blad.	→ Slijp of vervang het blad.
	Gazon te hoog (bijv. na langere afwezigheid).	→ Maai het gazon korter met een grasmaaier.

6.1 Het maaimechanisme afstellen

Het maaimechanisme van uw kooimesmaaier is optimaal afgesteld voordat het onze fabriek verlaat. Als het gazon na langdurig gebruik niet strak wordt gemaaid, corrigeer dan de afstelling van het onderste blad.

6.1.1 Voorbereiding [afb. C1]

1. Reinig de kooimesmaaier.
2. Plaats de maaier op de grond zodat deze niet kan kantelen bij het afstellen van het maaimechanisme.
3. Controleer de bladrol ⑰ en het onderste blad ⑯ op inkepingen en verwijder deze indien nodig met een slijpsteen.

6.1.2 Het maaimechanisme afstellen [afb. O4]

1. Draai de linker en rechter zeskantbouten ⑮ linksom met behulp van een sleutel (10 mm) totdat de bladrol ⑰ net vrij kan draaien.
2. Draai de linker zeskantbout ⑮ voorzichtig vast met een sleutel (10 mm), terwijl de bladrol ⑰ draait, totdat de bladrol licht contact maakt met het onderste blad ⑯.
3. Draai vervolgens de linker zeskantbout weer los totdat de bladrol het onderste blad net niet meer raakt (draait geluidloos).
4. Herhaal de procedure aan de rechterkant.

6.1.3 De afstelling controleren met een maaitest [afb. C3]

1. Plaats de papierstrook ⑱ op het onderste blad ⑯, zodat deze naar de as van de bladrol ⑰ wijst.
2. Draai de bladrol ⑰ voorzichtig.

   Als het onderste blad ⑯ correct is afgesteld, moet het papier worden afgesneden alsof het met een schaar wordt afgeknipt.
3. Herhaal de maaitest op verschillende punten en op alle bladen van de bladrol ⑰.

6.2 Slijpwerkzaamheden/reparaties

Om veiligheidsredenen mogen alleen originele GARDENA reserveonderdelen worden gebruikt.

Neem contact op met GARDENA Service als het maaigereedschap, dat enkele jaren niet bot mag worden als het op de juiste wijze wordt onderhouden, moet worden vervangen. Reparaties aan de kooimesmaaier en de montage van de bladen kunnen worden uitgevoerd door geschikte professionele werkplaatsen.

Laat de kooimesmaaier indien mogelijk in de herfst inspecteren, zodat deze onmiddellijk klaar is voor gebruik voor het volgende gazonseizoen.

Neem in geval van andere storingen contact op met GARDENA Service.

7. VERKRIJGBARE ACCESSOIRES

GARDENA grasopvangbak	Bespaart harken van gemaaid materiaal.	**Art.nr. 11770**

8. TECHNISCHE GEGEVENS

	Art.nr. 11760-88
Maaibreedte / maaihoogte	40 cm/12–42 mm
Maaihoogte-instelling	Vier niveaus (12, 22, 32, 42 mm)
Gewicht	8,49 kg

9. SERVICE/GARANTIE

9.1 Service:

De actuele contactgegevens van onze serviceafdeling zijn online te vinden op: www.gardena.com/contact

9.2 Garantie:

De fabrieksgarantie is onderhevig aan de garantievoorwaarden die beschikbaar zijn op: www.gardena.com/warranty

10. AFVOER

Het product afvoeren

Het symbool geeft aan dat het product geen huishoudelijk afval is. Recycle het product via uw lokale inzamelsysteem voor elektrische en elektronische apparatuur.

Dit draagt bij aan een juiste afvalverwerking aan het einde van de levensduur. Neem voor meer informatie contact op met de plaatselijke autoriteiten, de gemeentelijke afvalverwerkingsdienst, uw GARDENA-dealer of de winkel. Onjuist afvoeren kan negatieve gevolgen hebben voor het milieu en de volksgezondheid vanwege de mogelijke aanwezigheid van gevaarlijke stoffen.

no GARDENA sylindergressklipper

Oversettelse av de opprinnelige anvisningene.

1. SIKKERHETSINSTRUKSJONER 28
2. MONTERING 28
3. BRUK. 28
4. OPPBEVARING 28
5. VEDLIKEHOLD. 28
6. FEILSØKING 29
7. TILGJENGELIGE TILBEHØR 29
8. TEKNISKE DATA 29
9. SERVICE/GARANTI. 29
10. KASSERING 29

1. SIKKERHETSINSTRUKSJONER

1.1 Generelle sikkerhetsinstruksjoner

Les nøye gjennom bruksanvisningen, og følg informasjonen i den. Bruk denne bruksanvisningen til å gjøre deg kjent med produktet og den riktige bruken av det, i tillegg til sikkerhetsinstruksjonene.

→ Oppbevar denne bruksanvisningen på et trygt sted.

⚠ Av sikkerhetsgrunner skal produktet ikke brukes av barn og unge under 16 år samt personer som ikke har gjort seg kjent med denne bruksanvisningen. Personer med redusert fysisk eller mental kapasitet kan bare bruke produktet hvis de overvåkes eller instrueres av en ansvarlig person. Barn må holdes under oppsyn for å sikre at de ikke leker med produktet. Bruk aldri dette produktet dersom du er trett eller syk eller under påvirkning av alkohol, andre rusmidler eller medisiner.

1.2 Bruksområder

GARDENA sylindergressklipper er ment for klipping av plener og gressområder i private hjemme- og hobbyhager.

Tiltenkt bruk av sylindergressklipperen forutsetter at den medfølgende bruksanvisningen fra GARDENA følges.

Viktig: På grunn av faren for personskade må ikke GARDENA sylindergressklipper brukes til å klippe slyngplanter eller plener i takhager.

GARDENA sylindergressklipper skal ikke brukes til klipping av slyngplanter eller plener i takhager.

1.3 Inspeksjon før hver bruk

Utfør alltid kontroller før bruk for å forsikre deg om at mutre, bolter og arbeidsredskaper ikke er slitt eller skadet. Slitte eller skadede deler må skiftes ut.

Området der sylindergressklipperen skal brukes, må inspiseres på forhånd. Fjern steiner, trebiter, ledninger/metalltråder og andre fremmedlegemer. *Gjenstander som kommer borti knivbladene under bruk, kan bli slynget ut på en ukontrollert måte.*

1.4 Sikker bruk

> ⚠ **FARE!**
> **Vær oppmerksom på at den roterende knivsylinderen kan forårsake personskader.**
> → Plasser aldri hender eller føtter på eller under roterende deler.

→ Ikke bruk sylindergressklipperen i umiddelbar nærhet av mennesker, spesielt barn, eller dyr. *Knivene kan skade dem.*

→ Sikkerhetsavstanden som håndtakene gir mellom knivsylinderen og brukeren, må alltid overholdes.

→ Ved klipping i skråninger og ved elvebredder: Sørg for at du har godt fotfeste; bruk sko med sklisikre såler og godt grep. Klipp alltid vinkelrett i forhold til skråningen.

→ **Bruk hansker ved montering og bruk.**
Dette reduserer faren for å klemme fingrene.

→ **Vær forsiktig når du går baklengs.**
Dette reduserer faren for å snuble.

→ Hvis knivbladene eller sylindergressklipperen har kommet i kontakt med en hindring eller et fremmedlegeme, må sylindergressklipperen inspiseres av en fagperson.

→ Arbeid bare når det er tilstrekkelig sikt.

→ Forlat aldri sylindergressklipperen uten tilsyn. Hvis du slutter å arbeide, må du sette fra deg sylindergressklipperen på et trygt sted.

2. MONTERING

> ⚠ **FARE!**
> **Hold små barn unna mens monteringen utføres.**
> → Det er fare for at små deler kan svelges, og fare for kvelning forårsaket av plastposen.

2.1 Montere håndtakene [fig. A1/A2/A3/A4/A5]

1. Fest de nedre stengene ③ til de øvre stengene ① ved hjelp av skruen ② og mutteren ④.
2. Koble sammen de øvre stengene ① ved hjelp av skruen ⑤ og mutteren ⑥.
3. Fest brakettene ⑧ og ⑨ til de nedre stengene ③ ved hjelp av skruene ⑦ og ⑩.
4. Før begge de nedre stengene ③ inn i håndtakholderne ⑫ (mens du presser stengene litt sammen) til boltene ⑪ låses på plass i lagrene på håndtakholderne ⑫.

   Tips: Gjør dette på den ene siden først og deretter på den andre siden.

3. BRUK

3.1 Riktig klipping

For å bevare en velholdt plen anbefales det å klippe den regelmessig én gang i uken. Hyppig klipping vil gjøre plenen tettere.

Lengre klippemateriale (>1 cm) må fjernes for at plenen ikke skal bli gul eller ødelagt av sammenfiltret gress.

Etter lengre klippepauser (**ferier**) bør du først klippe i én retning ved høyeste klippehøyde (42 mm) og deretter vinkelrett i forhold til denne retningen ved ønsket klippehøyde. Gresstråene som skal klippes med sylindergressklipperen, kan være maksimalt 12 cm høye.

Hvis det er mulig, bør du klippe plenen bare når den er tørr. Hvis plenen er fuktig, blir ikke klipperesultatet optimalt.

3.2 Justere klippehøyden [fig. B]

Klippehøyden kan stilles inn på fire nivåer fra 12 til 42 mm.

1. Plasser klipperen på bakken slik at den ikke kan velte, når du skal justere klippehøyden.
2. Trekk ut begge høydejusteringsmekanismene ⑬, og fest dem i ønsket høyde på skalaen ⑭.

→ Høydejusteringsmekanismene ⑬ må alltid settes til samme høyde på begge sider.

> ⚠ **OBS!**
> **Når du senker klipperens høyde, må du passe på at høyden fortsatt er tilstrekkelig til at den nedre kniven ikke berører bakken på steder der bakken er ujevn.**

4. OPPBEVARING

4.1 Slå av

→ Rengjør sylindergressklipperen før oppbevaring (se 5. Vedlikehold), og oppbevar den på et tørt sted.

4.2 Plassbesparende oppbevaring

→ Ta av håndtakene, og oppbevar dem separat.

5. VEDLIKEHOLD

> ⚠ **FARE!**
> **Fare for personskade fra knivbladene!**
> → Bruk egnede arbeidshansker ved vedlikehold.

Rengjøre klipperen:

> ⚠ **OBS!**
> **Skade på sylindergressklipperen!**
> → Sylindergressklipperen må ikke rengjøres under rennende vann, spesielt ikke under høyt trykk.

Avleiringer påvirker klippekvalitet og gressutkast.

Det er best å fjerne smuss og gressrester umiddelbart etter klipping.

1. Fjern gressrester ved hjelp av en børste og en klut.
2. Olje knivsylinderen og den nedre kniven lett med olje med lav viskositet (f.eks. sprayolje).

6. FEILSØKING

FARE!
Fare for personskade fra knivbladene!
→ Bruk egnede arbeidshansker ved feilsøking.

Feil	Mulig årsak	Løsning
Ulyder	Løse skruer/deler.	→ Trekk til skruene.
	Fremmedlegemer i knivsylinderen.	→ Fjern fremmedlegemer.
	Skår i knivene.	→ Fjern skår ved hjelp av en slipestein.
	Knivene gnisser mot hverandre.	→ Juster klippemekanismen.
Dårlig klipperesultat	Feil knivjustering.	→ Juster klippemekanismen.
	Sløve kniver.	→ Slip eller bytt ut knivene.
	Gresset er for langt (f.eks. etter lengre fravær).	→ Klipp gresset kortere ved hjelp av en gressklipper.

6.1 Justere klippemekanismen

Klippemekanismen i sylindergressklipperen er optimalt justert når den forlater våre lokaler. Hvis klipperesultatet blir dårligere etter langvarig bruk, må justeringen av den nedre kniven korrigeres.

6.1.1 Forberedelser [fig. C1]

1. Rengjør sylindergressklipperen.
2. Plasser klipperen på bakken slik at den ikke kan velte, når du skal justere klippemekanismen.
3. Kontroller knivsylinderen ⑰ og den nedre kniven ⑯ med tanke på skår, og fjern eventuelle skår ved hjelp av en slipestein.

6.1.2 Justere klippemekanismen [fig. C2]

1. Drei venstre og høyre sekskantbolt ⑮ mot klokken ved hjelp av en skiftenøkkel (10 mm) til knivsylinderen ⑰ så vidt kan rotere fritt.
2. Stram forsiktig venstre sekskantbolt ⑮ ved hjelp av en skiftenøkkel (10 mm) mens knivsylinderen ⑰ roterer, til knivsylinderen så vidt kommer i kontakt med den nedre kniven ⑯.
3. Løsne deretter venstre sekskantbolt igjen til knivsylinderen så vidt ikke berører den nedre kniven lenger (roterer stille).
4. Gjenta prosessen på høyre side.

6.1.3 Kontrollere justeringen med en klippetest [fig. C3]

1. Plasser en papirremse ⑱ på den nedre kniven ⑯ slik at den peker mot aksen på knivsylinderen ⑰.
2. Roter knivsylinderen forsiktig ⑰.

   Hvis den nedre kniven ⑯ er riktig justert, klippes papiret av som med en saks.
3. Gjenta klippetesten på forskjellige steder og på alle knivene på knivsylinderen ⑰.

6.2 Sliping/reparasjon

Av sikkerhetsgrunner må bare originale GARDENA-reservedeler brukes.

Hvis knivbladene – som ikke skal bli sløve på flere år hvis de vedlikeholdes riktig – må skiftes ut, må GARDENA Service kontaktes. Reparasjon av sylindergressklipperen og montering av kniver kan utføres på et egnet profesjonelt verksted.

Hvis det er mulig, bør du få sylindergressklipperen inspisert om høsten, slik at den umiddelbart er klar til bruk for neste plensesong.

Kontakt GARDENA Service hvis det oppstår andre feil.

7. TILGJENGELIGE TILBEHØR

GARDENA gressoppsamler	Reduserer behovet for raking av klippemateriale.	**Art.nr. 11770**

8. TEKNISKE DATA

	Art.nr. 11760-88
Klippebredde/klippehøyde	40 cm / 12–42 mm
Regulering av klippehøyde	Fire nivåer (12, 22, 32, 42 mm)
Vekt	8,49 kg

9. SERVICE/GARANTI

9.1 Service:

Du finner oppdatert kontaktinformasjon for serviceavdelingen vår på nett: www.gardena.com/contact

9.2 Garanti:

Produsentens garanti er underlagt garantibetingelsene som er tilgjengelige på www.gardena.com/warranty

10. KASSERING

Kassering av produktet

Symbolet indikerer at produktet ikke er husholdningsavfall. Lever produktet til gjenvinning ved hjelp av det lokale oppsamlingssystemet for elektrisk og elektronisk utstyr.

Dette bidrar til å sikre riktig avfallshåndtering når levetiden er over. Hvis du vil ha mer informasjon, kan du kontakte lokale myndigheter, en lokal avfallsstasjon eller en GARDENA-forhandler. Feil avhending kan ha en potensielt negativ effekt på miljøet og menneskers helse på grunn av mulig tilstedeværelse av farlige stoffer.

pl Ręczna kosiarka bębnowa GARDENA

Tłumaczenie oryginalnych instrukcji.

1. ZASADY BEZPIECZEŃSTWA 29
2. MONTAŻ 30
3. OBSŁUGA 30
4. PRZECHOWYWANIE 30
5. KONSERWACJA 30
6. USUWANIE USTEREK 30
7. DOSTĘPNE AKCESORIUM 31
8. DANE TECHNICZNE 31
9. SERWIS/GWARANCJA 31
10. UTYLIZACJA 31

1. ZASADY BEZPIECZEŃSTWA

1.1 Ogólne zasady bezpieczeństwa

Przeczytać instrukcję obsługi ze zrozumieniem i przestrzegać zawartych w niej informacji. Niniejsza instrukcja obsługi służy do zapoznania się z produktem i jego prawidłowym użytkowaniem oraz zaleceniami dotyczącymi bezpieczeństwa.

→ Instrukcję obsługi należy przechowywać w bezpiecznym miejscu.

Ze względów bezpieczeństwa dzieci do 16. roku życia oraz osoby, które nie zapoznały się z niniejszą instrukcją obsługi, nie mogą obsługiwać tego produktu. Osoby o ograniczonych zdolnościach fizycznych i umysłowych mogą korzystać produktu wyłącznie pod nadzorem osoby odpowiedzialnej. Należy dopilnować, aby produktem nie bawiły się dzieci. Osoba, która jest zmęczona, chora lub pod wpływem alkoholu, narkotyków lub lekarstw, nigdy nie powinna obsługiwać produktu.

1.2 Przeznaczenie

Kosiarka bębnowa GARDENA jest przeznaczona do koszenia trawników w ogrodach przydomowych i hobbystycznych.

Przestrzeganie załączonej instrukcji obsługi GARDENA jest warunkiem użytkowania kosiarki bębnowej zgodnie z przeznaczeniem.

Ważne: Ze względu na ryzyko odniesienia obrażeń kosiarki bębnowej GARDENA nie wolno używać do przycinania winorośli ani trawników w ogrodach na dachach.

Kosiarka bębnowa GARDENA nie jest przeznaczona do przycinania winorośli ani trawników w ogrodach na dachach.

1.3 Kontrola przed każdym użyciem

Przed użyciem należy zawsze sprawdzić, czy nakrętki, śruby i narzędzia robocze nie są zużyte lub uszkodzone. Zużyte lub uszkodzone narzędzia tnące należy wymienić.

Przed użyciem kosiarki bębnowej należy sprawdzić powierzchnię, na której ma być używana. Usunąć wszelkie kamienie, kawałki drewna, przewody i inne ciała obce. *Przedmioty wciągnięte przez narzędzie tnące mogą zostać wyrzucone w niekontrolowany sposób.*

1.4 Bezpieczne użytkowanie

OSTRZEŻENIE!
Należy pamiętać, że obracający się wał tnący może spowodować obrażenia.
→ Nigdy nie wkładać rąk i nóg pomiędzy oraz pod ruchome części.

→ Nie używać kosiarki bębnowej w pobliżu osób postronnych, zwłaszcza dzieci i zwierząt. *Ostrza mogą spowodować poważne obrażenia.*

→ Należy zawsze przestrzegać bezpiecznego odstępu między wałem tnącym a użytkownikiem, który wyznaczają drążki uchwytu.

→ Podczas koszenia pochyłości i nasypów: Upewnić się, że podłoże jest stabilne. Nosić buty z antypoślizgową podeszwą i dobrą przyczepnością. Zawsze kosić prostopadle względem pochyłości.

→ **Podczas montażu i obsługi należy nosić rękawice.** *Zmniejsza to ryzyko przytrzaśnięcia palców.*

→ **Podczas chodzenia do tyłu należy zachować ostrożność.** *Zmniejsza to ryzyko potknięcia się.*

→ Jeśli narzędzie tnące lub kosiarka bębnowa weszły w kontakt z przeszkodą lub ciałem obcym, kosiarka bębnowa musi zostać sprawdzona przez specjalistę.

→ Kosić tylko wtedy, gdy widoczność jest wystarczająca.

→ Nigdy nie pozostawiać kosiarki bębnowej bez nadzoru. W przypadku przerwania pracy kosiarkę bębnową należy przechowywać w bezpiecznym miejscu.

2. MONTAŻ

OSTRZEŻENIE!
Nie wolno dopuścić, by dzieci znajdowały się w pobliżu miejsca montażu produktu.
→ Istnieje ryzyko połknięcia małych części podczas montażu oraz uduszenia torbą polietylenową.

2.1 Montaż drążków uchwytu [rys. A1/A2/A3/A4/A5]

1. Przymocować dolne drążki uchwytu ③ do górnych drążków ①, używając śruby ② i nakrętki ④.
2. Połączyć górne drążki uchwytu ① za pomocą śruby ⑤ i nakrętki ⑥.
3. Przymocować wsporniki ⑧ i ⑨ do dolnych drążków uchwytu ③ za pomocą śrub ⑦ i ⑩.
4. Włożyć oba dolne drążki uchwytu ③ do mocowań drążków uchwytu ⑫ (lekko dociskając oba drążki), aż śruby ⑪ zatrzasną się w mocowaniach drążków uchwytu ⑫.

   Wskazówka: Zatrzasnąć w odpowiednim miejscu najpierw po jednej stronie, a następnie po drugiej.

3. OBSŁUGA

3.1 Prawidłowe koszenie

W celu utrzymania zadbanego trawnika zaleca się jego koszenie raz w tygodniu. Częste koszenie sprawi, że trawnik będzie gęstszy.

Dłuższy materiał do cięcia (>1 cm) należy usunąć, aby trawnik nie zżółkł ani nie stał się matowy.

Po długich przerwach w koszeniu (np. podczas **świąt**) należy najpierw skosić trawę na najwyższej wysokości koszenia (42 mm) w jednym kierunku, a następnie prostopadle do tego kierunku na żądanej wysokości koszenia. Źdźbła trawy nie mogą być wyższe niż 12 cm, by kosiarka bębnowa mogła je skosić.

Jeśli to możliwe, trawnik należy kosić tylko wtedy, gdy jest suchy. Jeśli trawnik jest wilgotny, cięcie nie będzie równe.

3.2 Regulacja wysokości koszenia [rys. B]

Wysokość koszenia można ustawić na czterech poziomach od 12 mm do 42 mm.

1. Ustawić kosiarkę na podłożu tak, by nie mogła się przewrócić podczas regulacji wysokości koszenia.
2. Wyciągnąć oba mechanizmy regulacji wysokości ⑬ i ustawić je na żądanej wysokości na skali ⑭.

→ Mechanizmy regulacji wysokości ⑬ muszą być zawsze ustawione na tej samej wysokości po obu stronach.

UWAGA!
W przypadku obniżania wysokości koszenia należy upewnić się, że kosiarka jest ustawiona wystarczająco wysoko, by dolne ostrze nie dotykało podłoża w miejscach, w których występują nierówności.

4. PRZECHOWYWANIE

4.1 Wyłączanie

→ Wyczyścić kosiarkę bębnową przed przechowywaniem (patrz 5. Konserwacja) i przechowywać ją w suchym miejscu.

4.2 Oszczędność miejsca do przechowywania

→ Odłączyć drążki uchwytu i przechowywać je oddzielnie.

5. KONSERWACJA

OSTRZEŻENIE!
Niebezpieczeństwo obrażeń spowodowanych przez narzędzie tnące!
→ Podczas konserwacji należy nosić odpowiednie rękawice robocze.

Czyszczenie kosiarki:

UWAGA!
Uszkodzenie kosiarki bębnowej!
→ Nie czyścić kosiarki bębnowej pod bieżącą wodą, zwłaszcza pod wysokim ciśnieniem.

Osady wpływają na jakość koszenia i wyrzucanie trawy.

Najlepiej jest usunąć brud i resztki trawy bezpośrednio po koszeniu.

1. Usunąć osady z trawy za pomocą szczotki i szmatki.
2. Lekko nasmarować wał tnący i dolne ostrze olejem o niskiej lepkości (np. olejem w spreju).

6. USUWANIE USTEREK

OSTRZEŻENIE!
Niebezpieczeństwo obrażeń spowodowanych przez narzędzie tnące!
→ Podczas rozwiązywania problemów należy nosić odpowiednie rękawice robocze.

Komunikaty	Możliwa przyczyna	Rozwiązanie
Nieprawidłowe odgłosy	Luźne śruby/części.	→ Dokręcić śruby.
	Ciała obce w ostrzu.	→ Usunąć ciała obce.
	Wyszczerbienie na ostrzu.	→ Usunąć wyszczerbienia za pomocą kamienia szlifierskiego.
	Ostrza zbyt mocno na siebie nachodzą.	→ Wyregulować mechanizm tnący.
Nierówne koszenie	Niepoprawnie wyregulowane ostrze.	→ Wyregulować mechanizm tnący.
	Tępe ostrze.	→ Naostrzyć lub wymienić ostrze.
	Zbyt długi trawnik (np. po dłuższej nieobecności).	→ Skosić trawnik na krótko przy użyciu innej kosiarki.

6.1 Regulacja mechanizmu tnącego

Mechanizm tnący kosiarki bębnowej został optymalnie wyregulowany przed opuszczeniem naszego zakładu. Jeśli po dłuższym użytkowaniu trawa nie będzie równo koszona, należy skorygować ustawienie dolnego ostrza.

6.1.1 Przygotowanie [rys. C1]

1. Wyczyścić kosiarkę bębnową.
2. Ustawić kosiarkę na podłożu tak, aby nie przewróciła się podczas regulacji mechanizmu tnącego.
3. Sprawdzić wał tnący ⑰ oraz dolne ostrze ⑯ pod kątem wyszczerbień i w razie potrzeby usunąć je za pomocą kamienia szlifierskiego.

6.1.2 Regulacja mechanizmu tnącego [rys. C2]

1. Obrócić lewą i prawą śrubę z łbem sześciokątnym ⑮ w lewo za pomocą klucza (10 mm), aż wał tnący ⑰ będzie mógł się swobodnie obracać.
2. Ostrożnie dokręcić lewą śrubę z łbem sześciokątnym ⑮ za pomocą klucza (10 mm), podczas gdy wał tnący ⑰ obraca się, aż zetknie się on lekko z dolnym ostrzem ⑯.
3. Następnie ponownie poluzować lewą śrubę z łbem sześciokątnym, aż wał tnący przestanie dotykać dolnego ostrza (będzie obracać się cicho).
4. Powtórzyć procedurę po prawej stronie.

6.1.3 Sprawdzanie regulacji za pomocą testu cięcia [rys. C3]

1. Umieścić pasek papieru ⑱ na dolnym ostrzu ⑯ tak, aby wskazywał oś wału tnącego ⑰.
2. Ostrożnie obrócić wał tnący ⑰.

   Jeśli dolne ostrze ⑯ jest prawidłowo wyregulowane, papier powinien zostać rozcięty niczym nożyczkami.
3. Powtórzyć test cięcia w różnych punktach i na wszystkich ostrzach wału tnącego ⑰.

6.2 Ostrzenie/naprawy

Ze względów bezpieczeństwa można używać wyłącznie oryginalnych części zamiennych GARDENA.

Jeśli narzędzie tnące — które przy prawidłowej konserwacji nie powinno się stępić przez kilka lat — wymaga wymiany, należy skontaktować się z serwisem GARDENA. Naprawy kosiarki bębnowej i montaż ostrzy mogą być wykonywane przez odpowiednie profesjonalne warsztaty.

Jeśli to możliwe, należy zlecić przegląd kosiarki bębnowej jesienią, aby była ona od razu gotowa do pracy w następnym sezonie.

W przypadku innych usterek należy skontaktować się z serwisem GARDENA.

7. DOSTĘPNE AKCESORIUM

Pojemnik na trawę GARDENA Eliminuje konieczność grabienia skoszonego materiału. **Art. nr 11770**

8. DANE TECHNICZNE

	Art. nr 11760-88
Szerokość/wysokość koszenia	40 cm/12–42 mm
Regulacja wysokości koszenia	Cztery poziomy (12, 22, 32, 42 mm)
Waga	8,49 kg

9. SERWIS/GWARANCJA

9.1 Serwis:

Aktualne dane kontaktowe naszego działu serwisowego można znaleźć na stronie: www.gardena.com/contact

9.2 Gwarancja:

Gwarancja producenta podlega warunkom gwarancji dostępnym na stronie: www.gardena.com/warranty

10. UTYLIZACJA

Utylizacja produktu

Symbol ten oznacza, że produkt nie stanowi odpadu z gospodarstwa domowego. Produkt należy poddać recyklingowi za pośrednictwem lokalnego systemu zbiórki sprzętu elektrycznego i elektronicznego.

Pomoże to zapewnić właściwą utylizację odpadów po zakończeniu okresu ich użytkowania. Aby uzyskać więcej informacji, należy skontaktować się z lokalnymi władzami, przedsiębiorstwem gospodarki komunalnej, dilerem lub sprzedawcą GARDENA. Nieprawidłowa utylizacja może mieć negatywny wpływ na środowisko i zdrowie ludzi ze względu na możliwą obecność substancji niebezpiecznych.

pt Corta-relva com cilindro manual GARDENA

Tradução das instruções originais.

1. INSTRUÇÕES DE SEGURANÇA 31
2. MONTAGEM 31
3. FUNCIONAMENTO 32
4. ARMAZENAMENTO 32
5. MANUTENÇÃO 32
6. RESOLUÇÃO DE PROBLEMAS 32
7. ACESSÓRIOS DISPONÍVEIS 32
8. ESPECIFICAÇÕES TÉCNICAS 32
9. ASSISTÊNCIA/GARANTIA 32
10. ELIMINAÇÃO 33

1. INSTRUÇÕES DE SEGURANÇA

1.1 Instruções de segurança gerais

Leia atentamente o manual do utilizador e tenha em conta as informações. Utilize este manual do utilizador para se familiarizar com o produto e a respetiva utilização adequada, bem como as instruções de segurança.

→ Guarde este manual do utilizador num local seguro.

Por razões de segurança, as crianças e os jovens com menos de 16 anos, bem como qualquer pessoa que não esteja familiarizada com este manual do utilizador, não devem utilizar o produto. As pessoas com capacidades físicas ou mentais reduzidas apenas podem utilizar o produto se forem supervisionadas ou instruídas por uma pessoa responsável. As crianças devem ser vigiadas para garantir que não brincam com o produto. Nunca utilize o produto se estiver cansado, doente ou sob a influência de álcool, drogas ou medicamentos.

1.2 Finalidade

O corta-relva com cilindro GARDENA destina-se a cortar relvados e áreas de relva em jardins domésticos privados e de lazer.

O cumprimento do manual do utilizador GARDENA fornecido é um pré-requisito para a utilização prevista do corta-relva com cilindro.

Importante: Devido ao risco de ferimentos, o corta-relva com cilindro GARDENA não pode ser utilizado para cortar vinhas ou relvados de jardins em terraços.

O corta-relva com cilindro GARDENA não deve ser utilizado para cortar vinhas ou relvados de jardins em terraços.

1.3 Inspeção antes de cada utilização

Efetue sempre verificações antes da utilização para garantir que as porcas, os parafusos e as ferramentas de trabalho não apresentam desgaste nem danos. As ferramentas que apresentem desgaste ou danos têm de ser substituídas.

A área de utilização do corta-relva com cilindro tem de ser inspecionada previamente. Remova quaisquer pedras, pedaços de madeira, fios e outros objetos estranhos. *Os objetos apanhados pela ferramenta de corte podem ser projetados de forma descontrolada.*

1.4 Utilização segura

PERIGO!
Tenha em atenção que o rolo da lâmina rotativa pode provocar ferimentos.
→ Nunca coloque as mãos ou os pés sobre ou por baixo de peças em rotação.

→ Não utilize o corta-relva com cilindro enquanto existirem pessoas, especialmente crianças, ou animais nas imediações. *As lâminas podem provocar ferimentos.*

→ A distância de segurança entre o rolo da lâmina e o utilizador proporcionada pelas barras de direção deve ser sempre respeitada.

→ Ao cortar em declives e aterros: Certifique-se de que existe uma base segura. Use sapatos com solas antiderrapantes e boa aderência. Corte sempre na perpendicular relativamente ao declive.

→ **Use luvas durante a montagem e o funcionamento.**
Isto reduz o risco de entalamento dos dedos.

→ **Tenha cuidado ao deslocar-se em marcha-atrás.**
Isto reduz o risco de tropeçar.

→ Se a ferramenta de corte ou o corta-relva com cilindro entrar em contacto com um obstáculo ou um objeto estranho, o corta-relva com cilindro tem de ser inspecionado por um profissional.

→ Trabalhe apenas quando houver visibilidade suficiente.

→ Nunca deixe o corta-relva com cilindro sem vigilância. Se parar de trabalhar, guarde o corta-relva com cilindro num local seguro.

2. MONTAGEM

PERIGO!
Mantenha as crianças pequenas afastadas durante a montagem.
→ Existe o risco de as peças pequenas serem engolidas durante a montagem e o risco de asfixia provocado pelo saco plástico.

2.1 Montar as barras de direção [Fig. A1/A2/A3/A4/A5]

1. Fixe as barras de direção inferiores ③ às barras de direção superiores ① utilizando o parafuso ② e a porca ④.
2. Fixe as barras de direção superiores ① uma à outra com o parafuso ⑤ e a porca ⑥.
3. Fixe os suportes ⑧ e ⑨ às barras de direção inferiores ③ utilizando os parafusos ⑦ e ⑩.
4. Insira ambas as barras de direção inferiores ③ nos suportes das barras de direção ⑫ (pressionando ligeiramente as hastes em conjunto), até os parafusos ⑪ encaixarem nos rolamentos dos suportes das barras de direção ⑫.

   Sugestão: Encaixe primeiro num lado e, em seguida, no outro.

3. FUNCIONAMENTO

3.1 Cortar corretamente

Para manter um relvado bem conservado, recomenda-se que corte o relvado uma vez por semana, se possível. Cortar a relva frequentemente torna o relvado mais denso.

O material de corte mais comprido (> 1 cm) tem de ser removido para que o relvado não fique amarelado nem emaranhado.

Após pausas mais longas no corte (**férias**), corte primeiro numa direção à altura de corte mais alta (42 mm) e, em seguida, perpendicularmente a esta direção à altura de corte pretendida. As lâminas de relva não devem ter mais de 12 cm de altura para poderem ser cortadas pelo corta-relva com cilindro.

Se possível, corte o relvado apenas quando estiver seco. Se o relvado estiver húmido, o corte não será limpo.

3.2 Ajustar a altura de corte [Fig. B]

A altura de corte pode ser definida para quatro níveis, de 12 mm a 42 mm.

1. Coloque o corta-relva no solo de forma que não tombe ao ajustar a altura de corte.
2. Puxe ambos os mecanismos de ajuste da altura ⑬ e engate-os à altura pretendida na escala ⑭.

→ Os mecanismos de ajuste da altura ⑬ devem ser sempre definidos para a mesma altura em ambos os lados.

AVISO!
Ao reduzir a altura do corta-relva, certifique-se de que o corta-relva continua suficientemente alto para evitar que a lâmina inferior toque em locais onde o solo é irregular.

4. ARMAZENAMENTO

4.1 Desativação

→ Limpe o corta-relva com cilindro antes de o guardar (consulte o capítulo 5. Manutenção) e armazene-o num local seco.

4.2 Armazenamento com poupança de espaço

→ Solte as barras de direção e guarde-as em separado.

5. MANUTENÇÃO

PERIGO!
Risco de ferimentos devido à ferramenta de corte!
→ Utilize luvas de trabalho adequadas durante a manutenção.

Limpar o corta-relva:

AVISO!
Danos no corta-relva com cilindro!
→ Não limpe o corta-relva com cilindro em água corrente, especialmente sob alta pressão.

Os depósitos afetam a qualidade de corte e a ejeção de relva.

É recomendável remover a sujidade e os resíduos de relva imediatamente após o corte.

1. Remova os depósitos de relva com uma escova e um pano.
2. Lubrifique ligeiramente o rolo da lâmina e a lâmina inferior com óleo de baixa viscosidade (por exemplo, óleo em spray).

6. RESOLUÇÃO DE PROBLEMAS

PERIGO!
Risco de ferimentos devido à ferramenta de corte!
→ Use luvas de trabalho adequadas ao realizar a resolução de problemas.

Falha	Causa possível	Solução
Ruídos anormais	Parafusos/peças soltos(as).	→ Aperte os parafusos.
	Objetos estranhos na lâmina.	→ Remova os objetos estranhos.
	Entalhe na lâmina.	→ Remova os entalhes com uma pedra de afiar.
	As lâminas entram demasiado em contacto.	→ Ajuste o mecanismo de corte.
Corte do relvado irregular	Ajuste incorreto da lâmina.	→ Ajuste o mecanismo de corte.
	Lâmina romba.	→ Afie ou substitua a lâmina.
	Relvado demasiado comprido (por exemplo, após uma ausência prolongada).	→ Corte o relvado com um corta-relva.

6.1 Ajustar o mecanismo de corte

O mecanismo de corte do corta-relva com cilindro foi ajustado de forma ideal antes de sair das nossas instalações. Se o corte do relvado ficar irregular após uso prolongado, corrija o ajuste da lâmina inferior.

6.1.1 Preparação [Fig. C1]

1. Limpe o corta-relva com cilindro.
2. Coloque o corta-relva no solo de forma que não tombe ao ajustar o mecanismo de corte.
3. Verifique o rolo da lâmina ⑰ e a lâmina inferior ⑯ quanto a entalhes e, se necessário, remova-os utilizando uma pedra de afiar.

6.1.2 Ajustar o mecanismo de corte [Fig. C2]

1. Rode os parafusos sextavados esquerdo e direito ⑮ para a esquerda com uma chave (10 mm) até que o rolo da lâmina ⑰ rode livremente.
2. Aperte cuidadosamente o parafuso sextavado esquerdo ⑮ com uma chave (10 mm), enquanto o rolo da lâmina ⑰ roda, até o rolo da lâmina entrar ligeiramente em contacto com a lâmina inferior ⑯.
3. Em seguida, desaperte novamente o parafuso sextavado esquerdo até o rolo da lâmina deixar de tocar na lâmina inferior (roda silenciosamente).
4. Repita o processo no lado direito.

6.1.3 Verificar o ajuste com um teste de corte [Fig. C3]

1. Coloque a tira de papel ⑱ na lâmina inferior ⑯ de forma que fique voltada para o eixo do rolo da lâmina ⑰.
2. Rode cuidadosamente o rolo da lâmina ⑰.

   Se a lâmina inferior ⑯ tiver sido ajustada corretamente, o papel deve ser cortado como se estivesse a utilizar uma tesoura.
3. Repita o teste de corte em vários pontos e em todas as lâminas do rolo da lâmina ⑰.

6.2 Afiar/reparar

Por razões de segurança, apenas podem ser utilizadas peças sobresselentes GARDENA originais.

Se a ferramenta de corte, que não deve ficar romba após vários anos se for mantida corretamente, precisar de ser substituída, contacte a assistência GARDENA. As reparações no corta-relva com cilindro e a instalação das lâminas podem ser realizadas por oficinas profissionais adequadas.

Se possível, solicite a inspeção do corta-relva com cilindro no outono, para estar imediatamente pronto a utilizar na próxima época de corte do relvado.

Em caso de outras avarias, contacte a assistência GARDENA.

7. ACESSÓRIOS DISPONÍVEIS

Coletor de relva GARDENA	Evita a necessidade de varrer o material cortado.	**Artigo n.º 11770**

8. ESPECIFICAÇÕES TÉCNICAS

	Artigo n.º 11760-88
Largura de corte/altura de corte	40 cm/12–42 mm
Ajuste da altura de corte	Quatro níveis (12, 22, 32, 42 mm)
Peso	8,49 kg

9. ASSISTÊNCIA/GARANTIA

9.1 Assistência:

As informações de contacto atuais para o nosso departamento de assistência podem ser encontradas online: www.gardena.com/contact

9.2 Garantia:

A garantia do fabricante está sujeita às condições de garantia e está disponível em: www.gardena.com/warranty

10. ELIMINAÇÃO

Eliminação do produto

O símbolo indica que o produto não é um resíduo doméstico. Recicle o produto através do sistema de recolha local para equipamentos elétricos e eletrónicos.

Isto ajudará a garantir uma eliminação adequada dos resíduos no final da sua vida útil. Para obter mais informações, contacte as autoridades locais, o serviço de eliminação de resíduos municipais, o seu concessionário ou revendedor GARDENA. A eliminação inadequada pode ter um impacto negativo no ambiente e na saúde humana, devido à possível presença de substâncias perigosas.

ro Mașina manuală de tuns gazonul cu cilindru GARDENA

Traducerea instrucțiunilor originale.

1. INSTRUCȚIUNI DE SIGURANȚĂ 33
2. MONTAJ 33
3. OPERAREA 33
4. DEPOZITAREA 33
5. ÎNTREȚINERE 34
6. REMEDIEREA DEFECȚIUNILOR 34
7. ACCESORII DISPONIBILE 34
8. DATE TEHNICE 34
9. SERVICE/GARANȚIE 34
10. ELIMINAREA LA DEȘEURI 34

1. INSTRUCȚIUNI DE SIGURANȚĂ

1.1 Instrucțiuni generale de siguranță

Citiți cu atenție manualul operatorului și respectați informațiile din acesta. Folosiți manualul operatorului pentru a vă familiariza cu produsul, cu utilizarea corectă a acestuia și cu instrucțiunile de siguranță.

→ Păstrați acest manual al operatorului într-un loc sigur.

⚠ Din motive de siguranță, copiii și tinerii cu vârste sub 16 ani precum și orice persoană care nu este familiarizată cu acest manual al operatorului nu ar trebui să folosească acest produs. Persoanele cu capacități fizice sau mintale reduse pot folosi produsul numai dacă sunt supravegheate sau instruite de o persoană responsabilă. Copiii trebuie supravegheați, pentru a vă asigura că nu se joacă cu produsul. Nu operați niciodată produsul atunci când sunteți obosit, bolnav sau dacă ați consumat alcool, droguri sau ați luat medicamente.

1.2 Domeniul de utilizare

Mașina de tuns gazonul cu cilindru GARDENA este destinată tunderii gazonului și a zonelor cu iarbă din grădinile private și de agrement.

Respectarea manualului operatorului GARDENA atașat este o condiție necesară pentru utilizarea conformă a mașinii de tuns gazonul cu cilindru.

Important: Datorită riscului de accidentare, mașina de tuns gazonul cu cilindru GARDENA nu trebuie utilizată pentru tăierea viței de vie sau a ierbii din grădinile suspendate, de pe acoperișuri.

Mașina de tuns gazonul cu cilindru GARDENA nu trebuie utilizată pentru tăierea viței de vie sau a ierbii din grădinile suspendate, de pe acoperișuri.

1.3 Inspecție înainte de fiecare utilizare

Verificați întotdeauna înainte de utilizare pentru a vă asigura că piulițele, șuruburile și uneltele de lucru nu sunt uzate sau deteriorate. Uneltele de tăiere uzate sau deteriorate trebuie înlocuite.

Zona în care va fi utilizată mașina de tuns gazonul cu cilindru trebuie inspectată în prealabil. Îndepărtați pietrele, bucățile de lemn, firele și alte obiecte străine. *Obiectele prinse în unealta de tăiere pot fi aruncate în mod necontrolat.*

1.4 Utilizarea în condiții de siguranță

⚠ **PERICOL!**

Rețineți că rola cu lame rotative poate provoca leziuni.

→ Nu puneți niciodată mâinile sau picioarele pe piesele care se rotesc sau sub acestea.

→ Nu utilizați mașina de tuns gazonul cu cilindru unde se află persoane, în special copii sau animale în imediata apropiere. *Lamele ar putea să îi rănească.*

→ Distanța de siguranță dintre rola cu lame și utilizator, asigurată de mânere, trebuie respectată întotdeauna.

→ Când tundeți iarba în pantă și pe teren în terase: Asigurați-vă că aveți o poziție stabilă, purtați încălțăminte cu talpă antiderapantă și cu aderență bună. Tundeți întotdeauna perpendicular pe pantă.

→ **Purtați mănuși în timpul asamblării și funcționării.**
Astfel se reduce risculde a vă prinde degetele.

→ **Fiți atent când mergeți cu spatele.**
Astfel se reduce riscul de împiedicare.

→ Dacă unealta de tăiere sau mașina de tuns gazonul cu cilindru a intrat în contact cu un obstacol sau un obiect străin, mașina trebuie inspectată de un profesionist.

→ Lucrați numai când vizibilitatea este suficientă.

→ Nu lăsați niciodată mașina de tuns gazonul cu cilindru nesupravegheată. Dacă încetați lucrul, depozitați mașina de tuns gazonul cu cilindru într-un loc sigur.

2. MONTAJ

⚠ **PERICOL!**

În timpul asamblării, țineți copiii mici la distanță.

→ Există riscul de înghițire a componentelor mici în timpul asamblării și riscul de sufocare din cauza sacului de polietilenă.

2.1 Asamblarea mânerelor [Fig. A1/A2/A3/A4/A5]

1. Atașați mânerele inferioare ③ la cele superioare ① folosind șurubul ② și piulița ④.
2. Conectați mânerele superioare ① între ele folosind șurubul ⑤ și piulița ⑥.
3. Fixați consolele ⑧ și ⑨ pe mânerele inferioare ③ folosind șuruburile ⑦ și ⑩.
4. Introduceți ambele mânere inferioare ③ în suporturile lor ⑫ (apăsând ușor tijele împreună), până când bolțurile ⑪ se fixează în rulmenții suporturilor mânerelor ⑫.

   Sfat: Fixați mai întâi pe o parte, apoi pe cealaltă parte.

3. OPERAREA

3.1 Tunderea corectă

Pentru a menține gazonul îngrijit, vă recomandăm să îl tundeți o dată pe săptămână, dacă este posibil. Tunderea frecventă va face gazonul mai dens.

Materialul tăiat mai lung (> 1 cm) trebuie îndepărtat pentru ca gazonul să nu se îngălbenească sau să se mătuiască.

După pauze lungi de tundere (**sărbători**), cosiți mai întâi într-o singură direcție, la cea mai mare înălțime de tăiere (42 mm) și apoi înălțimea dorită perpendicular pe direcția anterioară. Firele de iarbă nu trebuie să depășească 12 cm înălțime pentru a putea fi tăiate cu mașina de tuns gazonul cu cilindru.

Dacă este posibil, tundeți gazonul numai când este uscat; dacă gazonul este umed, tăierea nu va fi curată.

3.2 Reglarea înălțimii de tăiere [Fig. B]

Înălțimea de tăiere poate fi setată la patru niveluri, de la 12 mm la 42 mm.

1. Așezați mașina de tuns gazonul pe sol, astfel încât să nu se poată răsturna în timpul reglării înălțimii de tăiere.
2. Trageți ambele mecanisme de reglare a înălțimii ⑬ și fixați-le la înălțimea dorită pe scala ⑭.

→ Mecanismele de reglare a înălțimii ⑬ trebuie să fie întotdeauna setate la aceeași înălțime pe ambele părți.

⚠ **ATENȚIE!**

Când coborâți înălțimea mașinii de tuns gazonul, asigurați-vă că aceasta este încă suficient de înaltă pentru a împiedica lama inferioară să atingă solul în locurile în care terenul este denivelat.

4. DEPOZITAREA

4.1 Oprirea

→ Curățați mașina de tuns gazonul cu cilindru înainte de depozitare (vezi 5. Întreținerea) și depozitați-o într-un loc uscat.

4.2 Depozitare compactă

→ Demontați mânerele și depozitați-le separat.

5. ÎNTREȚINERE

PERICOL!
Risc de rănire cu unealta de tăiere!
→ Purtați mănuși de lucru adecvate în timpul întreținerii.

Curățarea mașinii de tuns gazonul:

ATENȚIE!
Deteriorarea mașinii de tuns gazonul cu cilindru!
→ Nu curățați mașina de tuns gazonul cu cilindru sub jet de apă, în special sub presiune ridicată.

Depunerile afectează calitatea tăierii și ejectarea ierbii.

Este recomandat să îndepărtați imediat murdăria și resturile de iarbă după tundere.

1. Îndepărtați depunerile de iarbă folosind o perie și o cârpă.
2. Ungeți ușor rola cu lame și lama inferioară cu ulei cu vâscozitate redusă (de exemplu, spray cu ulei).

6. REMEDIEREA DEFECȚIUNILOR

PERICOL!
Risc de rănire cu unealta de tăiere!
→ Purtați mănuși de lucru adecvate în timpul depanării.

Eroare	Cauza posibilă	Remediu
Zgomote anormale	Șuruburi/piese slăbite.	→ Strângeți șuruburile.
	Obiecte străine în lamă.	→ Îndepărtați obiectele străine.
	Lamă crăpată.	→ Îndepărtați crăpăturile cu o piatră de ascuțit.
	Lamele se ating prea mult.	→ Reglați mecanismul de tăiere.
Gazon tuns necorespunzător	Reglare incorectă a lamei.	→ Reglați mecanismul de tăiere.
	Lamă tocită.	→ Ascuțiți sau înlocuiți lama.
	Iarba este prea înaltă (de exemplu, după o absență îndelungată).	→ Tundeți iarba mai scurt folosind o mașină de tuns gazonul.

6.1 Reglarea mecanismului de tăiere

Mecanismul de tăiere al mașinii dvs. de tuns gazonul cu cilindru a fost reglat în mod optim înainte de a părăsi sediul nostru. Dacă gazonul tuns devine murdar după o utilizare îndelungată, corectați reglarea lamei inferioare.

6.1.1 Pregătirea [Fig. C1]

1. Curățați mașina de tuns gazonul cu cilindru.
2. Așezați mașina de tuns gazonul pe sol, astfel încât să nu se poată răsturna în timpul reglării mecanismului de tăiere.
3. Verificați rola cu lame ⑰ și lama inferioară ⑯ pentru a vedea dacă prezintă crăpături și, dacă este necesar, îndepărtați-le folosind o piatră de ascuțit.

6.1.2 Reglarea mecanismului de tăiere [Fig. C2]

1. Rotiți șuruburile hexagonale din stânga și din dreapta ⑮ contrar sensului acelor de ceasornic folosind o cheie (10 mm) până când rola cu lame ⑰ se poate roti liber.
2. Strângeți cu atenție șurubul hexagonal din stânga ⑮ folosind o cheie (10 mm), în timp ce rola cu lame ⑰ se rotește, până când rola intră în contact ușor cu lama inferioară ⑯.
3. Apoi slăbiți din nou șurubul hexagonal din stânga până când rola cu lame nu mai atinge lama inferioară (se rotește silențios).
4. Repetați procesul pe partea dreaptă.

6.1.3 Verificarea reglajului cu un test de tăiere [Fig. C3]

1. Așezați banda de hârtie ⑱ pe lama inferioară ⑯ astfel încât să fie orientată către axa rolei cu lame ⑰.
2. Rotiți cu atenție rola cu lame ⑰.

   Dacă lama inferioară ⑯ a fost reglată corect, hârtia ar trebui să fie tăiată ca și cu foarfeca.
3. Repetați testul de tăiere în diferite puncte și pe toate lamele rolei cu lame ⑰.

6.2 Ascuțirea/reparații

Din motive de siguranță, se pot utiliza numai piese de schimb originale GARDENA.

Dacă unealta de tăiere, care nu ar trebui să se tocească timp de mai mulți ani dacă este întreținută corespunzător, trebuie înlocuită, contactați serviciul de asistență GARDENA. Reparațiile mașinii de tuns gazonul cu cilindru și instalarea lamelor pot fi efectuate de ateliere profesionale specializate.

Dacă este posibil, solicitați inspectarea mașinii de tuns gazonul cu cilindru toamna, astfel încât aceasta să fie imediat gata de utilizare pentru următorul sezon de tuns gazonul.

În cazul apariției altor defecțiuni, contactați serviciul de asistență GARDENA.

7. ACCESORII DISPONIBILE

Colector de iarbă GARDENA	Vă scutește de adunarea ierbii tunse.	**Nr. art. 11770**

8. DATE TEHNICE

	Nr. art. 11760-88
Lățime de tăiere/înălțime de tăiere	40 cm/12–42 mm
Reglarea înălțimii de tăiere	Patru niveluri (12, 22, 32, 42 mm)
Greutate	8,49 kg

9. SERVICE/GARANȚIE

9.1 Service:

Informațiile de contact actuale pentru departamentul nostru de service sunt disponibile online la: www.gardena.com/contact

9.2 Garanție:

Garanția producătorului este supusă condițiilor de garanție și este disponibilă la: www.gardena.com/warranty

10. ELIMINAREA LA DEȘEURI

Eliminarea produsului la deșeuri

Simbolul indică faptul că produsul nu este deșeu casnic. Reciclați produsul prin sistemul local de colectare pentru echipamente electrice și electronice.

Acest lucru va contribui la eliminarea corespunzătoare a deșeurilor la sfârșitul duratei sale de viață. Pentru mai multe informații, contactați autoritățile locale, serviciul de eliminare a deșeurilor municipale, distribuitorul sau distribuitorul GARDENA. Eliminarea necorespunzătoare ca deșeu poate avea un impact negativ asupra mediului și sănătății oamenilor, din cauza posibilei prezențe a substanțelor periculoase.

ru Механическая барабанная газонокосилка GARDENA

Перевод оригинала инструкций.

1. ИНСТРУКЦИИ ПО ТЕХНИКЕ БЕЗОПАСНОСТИ 34
2. МОНТАЖ 35
3. ЭКСПЛУАТАЦИЯ 35
4. ХРАНЕНИЕ 35
5. ТЕХНИЧЕСКОЕ ОБСЛУЖИВАНИЕ 35
6. ПОИСК И УСТРАНЕНИЕ НЕИСПРАВНОСТЕЙ 36
7. ДОСТУПНЫЕ ПРИНАДЛЕЖНОСТИ 36
8. ТЕХНИЧЕСКИЕ ДАННЫЕ 36
9. СЕРВИС/ГАРАНТИЯ 36
10. УТИЛИЗАЦИЯ 36

1. ИНСТРУКЦИИ ПО ТЕХНИКЕ БЕЗОПАСНОСТИ

1.1 Общие инструкции по технике безопасности

Внимательно прочитайте руководство по эксплуатации и соблюдайте все указания. Используйте данное руководство по эксплуатации для ознакомления с изделием и правильным способом его эксплуатации, а также с инструкциями по технике безопасности.

→ Храните данное руководство по эксплуатации в безопасном месте.

Из соображений безопасности детям и подросткам до 16 лет, а также лицам, не изучившим это руководство по эксплуатации, пользоваться изделием запрещено. Лицам с ограниченными физическими или умственными способностями разрешается использовать изделие только в присутствии ответственного лица или после прохождения соответствующего инструктажа. Дети должны находиться под присмотром, чтобы исключить их игры с изделием. Запрещается использовать изделие, если вы устали, больны или находитесь под воздействием алкоголя, наркотических веществ или лекарственных препаратов.

1.2 Использование по назначению

Барабанная газонокосилка GARDENA предназначена для кошения газонов и лужаек на частных придомовых и садовых участках.

Соблюдение указаний данного руководства по эксплуатации GARDENA является обязательным условием надлежащего использования барабанной газонокосилки.

Важно! Из-за риска получения травм запрещается использовать барабанную газонокосилку GARDENA для кошения травы и обрезки вьющихся или ползучих растений на крышах.

Барабанная газонокосилка GARDENA не предназначена для кошения травы и обрезки вьющихся или ползучих растений на крышах.

1.3 Проверка перед каждым использованием

Обязательно проверяйте изделие перед каждым использованием, чтобы убедиться, что гайки, болты и рабочие инструменты не изношены и не повреждены. Изношенные или поврежденные режущие инструменты требуется заменить.

Перед началом работы осмотрите участок, на котором будет использоваться барабанная газонокосилка. Уберите все камни, палки, провода и другие посторонние предметы.
При контакте с режущим инструментом предметы могут отбрасываться неконтролируемым образом.

1.4 Безопасное использование

ОПАСНО!
Обратите внимание, что вращающийся ножевой барабан может привести к травмам.
→ Не подносите руки и ноги к вращающимся деталями и не просовывайте их под эти компоненты.

→ Запрещается использовать барабанную газонокосилку, если поблизости находятся люди, особенно дети, или животные. *Ножи могут нанести им травму.*

→ Всегда соблюдайте безопасную дистанцию между пользователем и ножевым барабаном, равную длине рукояток.

→ При кошении на склонах и насыпях: Надевайте обувь с нескользящей подошвой, которая обеспечивает надежное сцепление с покрытием, и занимайте устойчивое положение. Выполняйте кошение только перпендикулярно склону.

→ **При сборке и эксплуатации надевайте перчатки.** *Это снижает риск защемления пальцев.*

→ **Проявляйте особую осторожность, когда пятитесь назад.** *Это снизит риск спотыкания.*

→ Если режущий инструмент или барабанная газонокосилка вошли в контакт с препятствием или посторонним предметом, необходимо обратиться к специалисту для проверки барабанной газонокосилки.

→ Работайте только при достаточной видимости.

→ Никогда не оставляйте барабанную газонокосилку без присмотра. Когда барабанная газонокосилка не используется, храните ее в безопасном месте.

2. МОНТАЖ

ОПАСНО!
Не подпускайте маленьких детей к месту сборки изделия.
→ Риск проглатывания мелких деталей во время сборки, а также риск удушья полиэтиленовой упаковкой.

2.1 Установка рукояток [Рис. A1/A2/A3/A4/A5]

1. Прикрепите нижние секции рукояток ③ к верхним секциям рукояток ① с помощью винта ② и гайки ④.
2. Соедините верхние секции рукояток ① между собой с помощью винта ⑤ и гайки ⑥.
3. Установите крепления ⑧ и ⑨ на нижние секции рукояток ③ с помощью винтов ⑦ и ⑩.
4. Вставьте обе нижние секции рукояток ③ в крепления рукояток ⑫ (слегка сводя рукоятки друг к другу) так, чтобы болты ⑪ вошли в пазы креплений рукояток ⑫.

   Совет: Сначала вставьте рукоятку с одной стороны, а затем с другой.

3. ЭКСПЛУАТАЦИЯ

3.1 Правильная процедура кошения

Для достижения оптимальных результатов кошения рекомендуется по возможности стричь газон раз в неделю. При регулярном кошении трава становится более густой.

Длинные обрезки (> 1 см) следует убирать с участка, чтобы не допустить пожелтения травы и образования проплешин.

После длительных перерывов (**отпуска**) сначала выполните кошение в одном направлении с самой большой высотой (42 мм), а затем перпендикулярно этому направлению с требуемой высотой кошения. Максимально допустимая высота травы для скашивания барабанной газонокосилкой составляет 12 см.

По возможности выполняйте кошение, когда трава сухая, т. к. влажная трава подстригается неровно.

3.2 Регулировка высоты кошения [Рис. B]

Предусмотрено четыре высоты кошения в диапазоне от 12 до 42 мм.

1. Расположите газонокосилку на земле так, чтобы она не могла опрокинуться при регулировке высоты кошения.
2. Вытяните оба механизма регулировки высоты ⑬ и установите их на нужную высоту на шкале ⑭.

→ Механизмы регулировки высоты ⑬ всегда должны быть установлены на одинаковую высоту с обеих сторон.

ПРИМЕЧАНИЕ!
При уменьшении высоты газонокосилки следите за тем, чтобы нижний нож не касался земли на неровных участках.

4. ХРАНЕНИЕ

4.1 Отключение

→ Перед помещением на хранение очистите барабанную газонокосилку (см. раздел 5. Техническое обслуживание). Храните в сухом месте.

4.2 Компактное хранение

→ Отсоедините рукоятки и храните их отдельно.

5. ТЕХНИЧЕСКОЕ ОБСЛУЖИВАНИЕ

ОПАСНО!
Опасность травмирования режущим инструментом!
→ Во время технического обслуживания надевайте подходящие рабочие перчатки.

Очистка газонокосилки:

ПРИМЕЧАНИЕ!
Повреждение барабанной газонокосилки!
→ Запрещается очищать барабанную газонокосилку под проточной водой, особенно струей под высоким давлением.

Скопления загрязнений отрицательно влияют на качество кошения и выброс травы.

Лучше всего удалять грязь и остатки травы сразу после кошения.

1. Удалите налипшую траву щеткой и ветошью.
2. Нанесите на ножевой барабан и нижний нож небольшое количество масла с низкой вязкостью (например, распылите масло).

6. ПОИСК И УСТРАНЕНИЕ НЕИСПРАВНОСТЕЙ

ОПАСНО!
Опасность травмирования режущим инструментом!
→ При поиске и устранении неисправностей надевайте подходящие рабочие перчатки.

Неисправность	Возможная причина	Способ устранения
Необычные звуки	Винты/детали ослаблены.	→ Затяните винты.
	Посторонние предметы в ножи.	→ Уберите посторонние предметы.
	Задиры на ноже.	→ Удалите задиры с помощью точильного камня.
	Чрезмерный контакт ножей.	→ Отрегулируйте режущий механизм.
Неровно подстриженный газон	Неправильная регулировка ножа.	→ Отрегулируйте режущий механизм.
	Нож затупился.	→ Заточите или замените нож.
	Трава слишком высокая (например, после длительного отпуска).	→ Скосите траву газонокосилкой.

6.1 Регулировка режущего механизма

Режущий механизм вашей барабанной газонокосилки был оптимально отрегулирован перед поставкой. Если после продолжительного использования газонокосилки результаты кошения ухудшаются, отрегулируйте нижний нож.

6.1.1 Подготовка [Рис. C1]

1. Очистите барабанную газонокосилку.
2. Расположите газонокосилку на земле так, чтобы она не могла опрокинуться при регулировке режущего механизма.
3. Проверьте ножевой барабан ⑰ и нижний нож ⑯ на наличие задиров и при необходимости удалите их с помощью точильного камня.

6.1.2 Регулировка режущего механизма [Рис. C2]

1. Поверните левый и правый болты с шестигранной головкой ⑮ против часовой стрелки гаечным ключом (10 мм) так, чтобы ножевой барабан ⑰ свободно вращался.
2. Осторожно затягивайте левый болт с шестигранной головкой ⑮ гаечным ключом (10 мм), когда ножевой барабан ⑰ вращается, пока ножевой барабан не начнет слегка касаться нижнего ножа ⑯.
3. Затем снова ослабьте левый болт с шестигранной головкой так, чтобы ножевой барабан больше не касался нижнего ножа (бесшумное вращение).
4. Повторите процедуру с правой стороны.

6.1.3 Проверка регулировки резкой [Рис. C3]

1. Поместите полоску бумаги ⑱ на нижний нож ⑯ так, чтобы ее край был направлен к оси ножевого барабана ⑰.
2. Осторожно проверните ножевой барабан ⑰.

   Если нижний нож ⑯ отрегулирован правильно, бумага будет разрезана так же, как если использовать ножницы.
3. Повторите проверку резкой в других точках и для всех ножей на барабане ⑰.

6.2 Заточка/ремонт

В целях безопасности используйте только оригинальные запасные части GARDENA.

Если режущий инструмент, который при правильном обслуживании не требует замены в течение нескольких лет, все же необходимо заменить, обратитесь в сервисный центр GARDENA. Ремонт барабанной газонокосилки и установка ножей на нее должны выполняться только профессионалами в соответствующих мастерских.

По возможности проверяйте барабанную газонокосилку осенью, чтобы обеспечить ее эксплуатационную готовность к началу следующего сезона.

В случае возникновения других неисправностей обратитесь в сервисный центр GARDENA.

7. ДОСТУПНЫЕ ПРИНАДЛЕЖНОСТИ

Травосборник GARDENA	Исключает необходимость сбора травы после кошения.	**Арт. 11770**

8. ТЕХНИЧЕСКИЕ ДАННЫЕ

	Арт. 11760-88
Ширина / высота кошения	40 см / 12–42 мм
Регулировка высоты кошения	Четыре уровня (12, 22, 32, 42 мм)
Вес	8,49 кг

9. СЕРВИС/ГАРАНТИЯ

9.1 Сервис:

Актуальные контактные данные наших сервисных центров доступны по адресу: www.gardena.com/contact

9.2 Гарантия:

Гарантия производителя предоставляется в соответствии с условиями, приведенными на сайте: www.gardena.com/warranty

10. УТИЛИЗАЦИЯ

Утилизация изделия

Этот символ указывает на то, что данное изделие не подлежит утилизации в качестве бытовых отходов. Изделие необходимо передать в местный центр сбора и переработки электрического и электронного оборудования.

Так изделие будет надлежащим образом утилизировано в конце срока службы. Для получения дополнительной информации обратитесь в местные органы власти, местные службы по утилизации отходов, к дилеру GARDENA или продавцу. Из-за потенциального наличия опасных веществ неправильная утилизация может нанести вред окружающей среде и здоровью людей.

sk Ručná vretenová kosačka na trávu GARDENA

Preklad pôvodných pokynov.

1. BEZPEČNOSTNÉ POKYNY 36
2. MONTÁŽ 37
3. OBSLUHA 37
4. SKLADOVANIE 37
5. ÚDRŽBA 37
6. ODSTRAŇOVANIE PORÚCH 37
7. DOSTUPNÉ PRÍSLUŠENSTVO. 38
8. TECHNICKÉ ÚDAJE. 38
9. SERVIS/ZÁRUKA 38
10. LIKVIDÁCIA 38

1. BEZPEČNOSTNÉ POKYNY

1.1 Všeobecné bezpečnostné pokyny

Pozorne si prečítajte návod na obsluhu a dodržiavajte uvedené informácie. Pomocou tohto návodu na obsluhu sa oboznámte s výrobkom a jeho správnym používaním, ako aj s bezpečnostnými pokynmi.

→ Tento návod na obsluhu uschovajte na bezpečnom mieste.

Z bezpečnostných dôvodov nesmú výrobok používať deti a mladiství do veku 16 rokov ani osoby, ktoré si neprečítali tento návod na obsluhu. Osoby s obmedzenými fyzickými alebo psychickými schopnosťami smú tento výrobok používať len pod dohľadom alebo vedením zodpovednej osoby. Deti musia byť pod dohľadom, aby sa zabezpečilo, že sa s výrobkom nehrajú. Nikdy nepoužívajte výrobok, ak ste unavení, chorí alebo ste pod vplyvom alkoholu, drog alebo liekov.

1.2 Plánované použitie

Vretenová kosačka na trávu GARDENA je určená na kosenie trávnikov a trávnatých plôch v súkromných domácich a rekreačných záhradách.

Dodržiavanie priloženého návodu na obsluhu GARDENA je predpokladom na správne používanie vretenovej kosačky na trávu.

Dôležité: Vzhľadom na riziko poranenia sa vretenová kosačka na trávu GARDENA nesmie používať na kosenie viniča alebo trávnikov na strešných záhradách.

Vretenová kosačka na trávu GARDENA sa nesmie používať na kosenie viniča alebo trávnikov na strešných záhradách.

ru
sk

1.3 Kontrola pred každým použitím

Pred použitím vždy skontrolujte, či matice, skrutky a pracovné nástroje nie sú opotrebované alebo poškodené. Opotrebované alebo poškodené rezacie nástroje sa musia vymeniť.

Oblasť, na ktorej sa bude používať vretenová kosačka na trávu, je potrebné vopred skontrolovať. Odstráňte všetky kamene, kusy dreva, drôty a iné cudzie predmety. *Predmety zachytené na rezacom nástroji by mohli byť vymrštené nekontrolovaným spôsobom.*

1.4 Bezpečné používanie

NEBEZPEČENSTVO!
Upozorňujeme, že rotujúci valec s nožmi môže spôsobiť zranenia.
→ Nikdy neklaďte ruky ani chodidlá na rotujúce časti ani pod ne.

→ Nepoužívajte vretenovú kosačku na trávu, ak sa v jej bezprostrednej blízkosti nachádzajú ľudia, najmä deti alebo zvieratá. *Nože by ich mohli poraniť.*

→ Medzi valcom s nožmi a používateľom vždy dodržiavajte bezpečnostnú vzdialenosť, ktorú zabezpečujú tyče rukoväti.

→ Pri kosení svahov a násypov: Uistite sa, že máte dobrý úchop, pevnú pôdu pod nohami a noste obuv s protišmykovou podrážkou. Vždy koste kolmo na svah.

→ **Počas montáže a prevádzky používajte rukavice.**
Znižuje sa tým riziko privretia prstov.

→ **Pri chôdzi vzad postupujte opatrne.**
Znižuje sa tým riziko zakopnutia.

→ Ak sa rezací nástroj alebo vretenová kosačka na trávu dostali do styku s prekážkou alebo cudzím predmetom, vretenovú kosačku na trávu musí skontrolovať odborník.

→ Pracujte len za dostatočnej viditeľnosti.

→ Vretenovú kosačku na trávu nikdy nenechávajte bez dozoru. Ak prestanete pracovať, vretenovú kosačku na trávu uložte na bezpečnom mieste.

2. MONTÁŽ

NEBEZPEČENSTVO!
Počas montáže dávajte pozor, aby sa malé deti zdržiavali v bezpečnej vzdialenosti.
→ Počas montáže hrozí nebezpečenstvo prehltnutia malých súčastí a nebezpečenstvo udusenia polyetylénovým vreckom.

2.1 Zostavenie tyčí rukoväti [obr. A1/A2/A3/A4/A5]

1. Pripevnite spodné tyče rukoväti ③ k horným tyčiam rukoväti ① pomocou skrutky ② a matice ④.
2. Spojte horné tyče rukoväti ① navzájom pomocou skrutky ⑤ a matice ⑥.
3. Pripevnite držiaky ⑧ a ⑨ k spodným tyčiam rukoväti ③ pomocou skrutiek ⑦ a ⑩.
4. Vložte obidve spodné tyče rukoväti ③ do držiakov tyčí rukovätí ⑫ (zľahka tlačte tyče k sebe), kým skrutky ⑪ nezacvaknú do ložísk držiakov tyčí rukovätí ⑫.

   Tip: Zacvaknite ich na miesto najskôr na jednej strane, potom na druhej.

3. OBSLUHA

3.1 Správne kosenie

Ak chcete zachovať dobre udržiavaný trávnik, odporúčame ho kosiť raz týždenne, ak je to možné. Časté kosenie spôsobí, že trávnik bude hustejší.

Dlhší pokosený materiál (> 1 cm) je potrebné odstrániť, aby trávnik nezžltol alebo sa nezapletal.

Po dlhších prestávkach v kosení (**dovolenka**) najskôr trávnik pokoste v jednom smere pri najvyššej výške kosenia (42 mm) a potom kolmo na tento smer pri požadovanej výške kosenia. Aby bolo možné steblá trávy pokosiť vretenovou kosačkou, nesmú byť vyššie ako 12 cm.

Ak je to možné, trávnik koste len za sucha; ak je trávnik vlhký, kosenie nebude čisté.

3.2 Nastavenie výšky kosenia [obr. B]

Výšku kosenia je možné nastaviť v štyroch úrovniach od 12 mm do 42 mm.

1. Pri nastavovaní výšky kosenia umiestnite kosačku na zem tak, aby sa nemohla prevrátiť.
2. Vytiahnite oba mechanizmy nastavenia výšky ⑬ a zaistite ich v požadovanej výške na stupnici ⑭.

→ Mechanizmy nastavenia výšky ⑬ musia byť vždy nastavené na rovnakú výšku na oboch stranách.

UPOZORNENIE!
Pri znižovaní výšky kosačky sa uistite, že kosačka je stále dostatočne vysoko, aby sa spodný nôž nedotýkal zeme na miestach, kde je povrch nerovný.

4. SKLADOVANIE

4.1 Vypnutie

→ Pred uskladnením vretenovú kosačku na trávu vyčistite (pozrite si časť 5. Údržba) a uložte ju na suché miesto.

4.2 Úspora miesta pri skladovaní

→ Odpojte tyče rukoväti a uskladnite ich samostatne.

5. ÚDRŽBA

NEBEZPEČENSTVO!
Nebezpečenstvo poranenia rezacím nástrojom!
→ Počas údržby noste vhodné pracovné rukavice.

Čistenie kosačky:

UPOZORNENIE!
Poškodenie vretenovej kosačky na trávu!
→ Vretenovú kosačku na trávu nečistite pod tečúcou vodou, najmä nie pod vysokým tlakom.

Usadeniny ovplyvňujú kvalitu kosenia a vyhadzovanie trávy.

Najlepšie je odstrániť nečistoty a zvyšky trávy ihneď po kosení.

1. Zvyšky trávy odstráňte kefou a handričkou.
2. Valec s nožmi a spodný nôž zľahka namažte olejom s nízkou viskozitou (napr. olejom v spreji).

6. ODSTRAŇOVANIE PORÚCH

NEBEZPEČENSTVO!
Nebezpečenstvo poranenia rezacím nástrojom!
→ Pri riešení problémov noste vhodné pracovné rukavice.

Porucha	Možná príčina	Odstránenie
Abnormálny hluk	Sú uvoľnené skrutky/súčasti.	→ Utiahnite skrutky.
	V noži sú cudzie predmety.	→ Odstráňte cudzie predmety.
	Ryha na noži.	→ Odstráňte ryhy brúsnym kameňom.
	Nože sa príliš dotýkajú.	→ Upravte kosiaci mechanizmus.
Nečistý strih trávnika	Nesprávne nastavenie nožov.	→ Upravte kosiaci mechanizmus.
	Tupý nôž.	→ Naostrite alebo vymeňte nôž.
	Trávnik je príliš vysoký (napr. po dlhšej absencii).	→ Pokoste trávnik na kratšie pomocou kosačky na trávu.

6.1 Nastavenie kosiaceho mechanizmu

Kosiaci mechanizmus vašej vretenovej kosačky na trávu bol pred opustením našich priestorov optimálne nastavený. Ak strih trávnika po dlhšom používaní nie je čistý, opravte nastavenie spodného noža.

6.1.1 Príprava [obr. C1]

1. Vyčistite vretenovú kosačku na trávu.
2. Pri nastavovaní kosiaceho mechanizmu umiestnite kosačku na zem tak, aby sa nemohla prevrátiť.
3. Skontrolujte valec s nožmi ⑰ a spodný nôž ⑯, či na nich nie sú ryhy, a v prípade potreby ich odstráňte pomocou brúsneho kameňa.

6.1.2 Nastavenie kosiaceho mechanizmu [obr. C2]

1. Otáčajte ľavú a pravú šesťhrannú skrutku ⑮ proti smeru hodinových ručičiek pomocou kľúča (10 mm), kým sa valec s nožmi ⑰ nebude môcť voľne otáčať.
2. Opatrne uťahujte ľavú šesťhrannú skrutku ⑮ pomocou kľúča (10 mm), zatiaľ čo sa valec s nožmi ⑰ otáča, až kým sa valec s nožmi zľahka nedotkne spodného noža ⑯.
3. Potom opäť uvoľnite ľavú šesťhrannú skrutku, až kým sa valec s nožmi už nebude dotýkať spodného noža (otáča sa bezhlučne).
4. Tento postup zopakujte na pravej strane.

6.1.3 Kontrola nastavenia pomocou skúšky rezania [obr. C3]

1. Umiestnite papierový pásik ⑱ na spodný nôž ⑯ tak, aby smeroval k osi valca s nožmi ⑰.
2. Opatrne otočte valec s nožmi ⑰.

   Ak je spodný nôž ⑯ správne nastavený, papier by sa mal odrezať ako nožnicami.
3. Zopakujte skúšku rezania v rôznych bodoch a na všetkých nožoch valca s nožmi ⑰.

6.2 Brúsenie/opravy

Z bezpečnostných dôvodov smiete používať iba originálne náhradné diely GARDENA.

Ak je potrebné vymeniť rezací nástroj – ktorý by pri správnej údržbe nemal stratiť ostrosť niekoľko rokov – kontaktujte servis GARDENA. Opravy vretenovej kosačky na trávu a inštaláciu nožov môžu vykonávať vhodné profesionálne dielne.

Ak je to možné, nechajte vretenovú kosačku na trávu skontrolovať na jeseň, aby bola v nasledujúcej sezóne ihneď pripravená na použitie.

V prípade akýchkoľvek iných porúch kontaktujte servis GARDENA.

7. DOSTUPNÉ PRÍSLUŠENSTVO

Zberný kôš GARDENA	Eliminuje potrebu hrabania pokosenej trávy.	**Č. v. 11770**

8. TECHNICKÉ ÚDAJE

	Č. v. 11760-88
Šírka rezu/výška rezu	40 cm/12 – 42 mm
Nastavenie výšky kosenia	Štyri úrovne (12, 22, 32, 42 mm)
Hmotnosť	8,49 kg

9. SERVIS/ZÁRUKA

9.1 Servis:

Aktuálne kontaktné informácie nášho servisného oddelenia nájdete na webovej stránke: www.gardena.com/contact

9.2 Záruka:

Záruka výrobcu sa riadi záručnými podmienkami, ktoré sú k dispozícii na stránke www.gardena.com/warranty

10. LIKVIDÁCIA

Likvidácia výrobku

Tento symbol znamená, že výrobok nepatrí do komunálneho odpadu. Výrobok recyklujte prostredníctvom miestneho zberného systému pre elektrické a elektronické zariadenia.

Tým sa zabezpečí správna likvidácia odpadu na konci životnosti. Ďalšie informácie získate od miestnych orgánov, komunálnej služby na likvidáciu odpadu, predajcu alebo distribútora spoločnosti GARDENA. Nesprávna likvidácia môže mať negatívny vplyv na životné prostredie a zdravie človeka z dôvodu možnej prítomnosti nebezpečných látok.

sl Ročna cilindrska kosilnica GARDENA

Prevod originalnih navodil.

1. VARNOSTNA NAVODILA 38
2. SESTAVLJANJE 38
3. UPORABA 38
4. SHRANJEVANJE 39
5. VZDRŽEVANJE 39
6. ODPRAVLJANJE TEŽAV 39
7. RAZPOLOŽLJIVA DODATNA OPREMA 39
8. TEHNIČNI PODATKI 39
9. SERVIS/GARANCIJA 39
10. ODLAGANJE 39

1. VARNOSTNA NAVODILA

1.1 Splošna varnostna navodila

Natančno preberite navodila za uporabo in jih upoštevajte. S temi navodili za uporabo se seznanite z izdelkom in njegovo pravilno uporabo ter varnostnimi navodili.

→ Navodila za uporabo shranite na varno mesto.

Iz varnostnih razlogov tega izdelka ne smejo uporabljati otroci in osebe, mlajše od 16 let, ter osebe, ki niso seznanjene z navodili za uporabo. Osebe z omejenimi psihofizičnimi sposobnostmi lahko uporabljajo ta izdelek samo pod nadzorom ali po navodilih pooblaščene osebe. Otroci se z izdelkom ne smejo igrati. Ko ste utrujeni, bolni ali ko ste pod vplivom alkohola, mamil ali zdravil izdelka ne uporabljajte.

1.2 Namen uporabe

Cilindrska kosilnica GARDENA je namenjena košnji trate in travnatih površin na zasebnih domačih in ljubiteljskih vrtovih.

Upoštevanje priloženih navodil za uporabo GARDENA je pogoj za predvideno uporabo cilindrske kosilnice.

Pomembno: Cilindrske kosilnice GARDENA zaradi nevarnosti telesnih poškodb ne uporabljajte za obrezovanje ovijalk in trat na strešnih vrtovih.

Cilindrske kosilnice GARDENA ni dovoljeno uporabljati za obrezovanje ovijalk in trat na strešnih vrtovih.

1.3 Pregled pred vsako uporabo

Pred uporabo vedno opravite pregled in se prepričajte, da matice, vijaki in delovna orodja niso obrabljeni ali poškodovani. Obrabljena ali poškodovana rezila zamenjajte.

Območje, na katerem boste uporabljali cilindrsko kosilnico, morate prej pregledati. Odstranite kamenje, koščke lesa, žice in druge predmete. *Rezila lahko predmete, ki se nanje ujamejo, nenadzorovano izvržejo.*

1.4 Varna uporaba

NEVARNOST!
Vrtljiv cilinder z rezili lahko povzroči telesne poškodbe.
→ Z rokami ali nogami ne segajte v vrteče se dele ali pod njih.

→ Cilindrske kosilnice ne uporabljajte v neposredni bližini ljudi, zlasti otrok, in živali. *Rezila jih lahko poškodujejo.*

→ Obvezno upoštevajte varnostno razdaljo med cilindrom z rezili in uporabnikom, ki jo zagotavljajo ročaji.

→ Pri košnji pobočij in nabrežij: Pazite, da stabilno stojite, ter nosite čevlje z nedrsečimi podplati in dobrim oprijemom. Vedno kosite pravokotno na naklon.

→ **Med sestavljanjem in uporabo nosite rokavice.**
Tako zmanjšate tveganje za stiskanje prstov.

→ **Pri vzvratni hoji bodite previdni.**
Tako zmanjšate tveganje za spotikanje.

→ Če rezila ali cilindrska kosilnica pridejo v stik z oviro ali drugimi predmeti, jih mora pregledati serviser.

→ Delo opravljajte samo, ko je na voljo zadostna vidljivost.

→ Cilindrske kosilnice nikoli ne puščajte brez nadzora. Ko prenehate z delom, cilindrsko kosilnico shranite na varno mesto.

2. SESTAVLJANJE

NEVARNOST!
Med sestavljanjem izdelka naj otroci ne bodo v bližini.
→ Obstaja nevarnost, da bi majhne dele med sestavljanjem pogoltnili ali se zadušili s plastično vrečko.

2.1 Namestitev ročajev [slike A1/A2/A3/A4/A5]

1. Spodnja dela ročaja ③ pritrdite na zgornja dela ročaja ① z vijakom ② in matico ④.
2. Zgornja dela ročaja ① pritrdite skupaj z vijakom ⑤ in matico ⑥.
3. Pritrdite nosilca ⑧ in ⑨ na spodnji del ročaja ③ z vijakoma ⑦ in ⑩.
4. Oba spodnja dela ročaja ③ vstavite v nastavka ročaja ⑫ (pri tem oba dela ročajev nekoliko stisnite skupaj) dokler se zatiča ⑪ ne zatakneta v ležaja nastavkov ročajev ⑫.

   Namig: Najprej v ležaj potisnite zatič na eni strani, nato pa še na drugi.

3. UPORABA

3.1 Pravilna košnja

Za lepo negovano travo priporočamo košnjo trate enkrat tedensko. Ob pogosti košnji postane trata gostejša.

Daljšo travo (> 1 cm) je treba odstraniti, da se ne obarva rumeno in ne zavozla.

Če je od zadnje košnje minilo več časa (npr. če ste bili na **dopustu**), najprej pokosite trato v eni smeri pri najvišji nastavitvi košnje (42 mm), nato pa pravokotno na to smer na želeni višini. Za košnjo s cilindrsko kosilnico travne bilke ne smejo biti višje od 12 cm.

Če je mogoče, travo kosite samo, ko je suha, saj v primeru vlage ne bo pokošena enakomerno.

3.2 Nastavitev višine košnje [slika B]

Višino košnje je mogoče nastaviti na štiri vrednosti med 12 mm in 42 mm.

1. Kosilnico postavite na tla, tako da se pri nastavljanju višine košnje ne more prevrniti.
2. Izvlecite oba mehanizma za nastavitev višine ⑬ in ju na lestvici ⑭ zataknite na želeni višini.

→ Mehanizma za nastavitev višine ⑬ morata biti na obeh straneh vedno nastavljena na enako višino.

OPOMBA!
Ko spuščate kosilnico, mora biti ta še vedno dovolj visoko, da se na neravnih tleh spodnje rezilo ne dotika tal.

4. SHRANJEVANJE

4.1 Zaustavitev

→ Preden cilindrsko kosilnico shranite, jo očistite (glejte 5. poglavje: Vzdrževanje). Shranite jo na suho mesto.

4.2 Prostorsko varčno shranjevanje

→ Snemite ročaj in ga shranite ločeno.

5. VZDRŽEVANJE

NEVARNOST!
Nevarnost telesnih poškodb zaradi rezil!
→ Med vzdrževanjem nosite ustrezne delovne rokavice.

Čiščenje kosilnice:

OPOMBA!
Nevarnost poškodb cilindrske kosilnice!
→ Cilindrske kosilnice ne čistite s tekočo vodo, zlasti ne pod visokim tlakom.

Ostanki trave na rezilih poslabšajo kakovost košnje in izmet trave.

Najbolje je, da umazanijo in ostanke trave odstranite takoj po košnji.

1. Ostanke trave odstranite s krtačo in krpo.
2. Cilinder z rezili rahlo naoljite, spodnje rezilo pa namažite z oljem nizke viskoznosti (npr. z oljem v razpršilu).

6. ODPRAVLJANJE TEŽAV

NEVARNOST!
Nevarnost telesnih poškodb zaradi rezil!
→ Pri odpravljanju težav nosite ustrezne delovne rokavice.

Napaka	Možen vzrok	Rešitev
Neobičajni zvoki	Vijaki/deli so razrahljani.	→ Zategnite vijake.
	Tujki v rezilu.	→ Odstranite tujke.
	Zareza v rezilu.	→ Z brusnim kamnom odstranite zareze.
	Rezila se preveč dotikajo.	→ Prilagodite rezalni mehanizem.
Neenakomerno pokošena trata	Napačna nastavitev rezila.	→ Prilagodite rezalni mehanizem.
	Topo rezilo.	→ Nabrusite ali zamenjajte rezilo.
	Trava je previsoka (npr. po daljši odsotnosti).	→ Travo pokosite s kosilnico.

6.1 Nastavitev rezalnega mehanizma

Rezalni mehanizem cilindrske kosilnice optimalno nastavimo, preden zapusti naše objekte. Če je trata po daljši uporabi neenakomerno pokošena, popravite nastavitev spodnjega rezila.

6.1.1 Priprava [slika C1]

1. Očistite cilindrsko kosilnico.
2. Kosilnico postavite na tla, tako da se pri nastavljanju rezalnega mehanizma ne more prevrniti.
3. Preverite, ali so na cilindru z rezili ⑰ in spodnjem rezilu ⑯ zareze, in jih po potrebi odstranite z brusnim kamnom.

6.1.2 Nastavitev rezalnega mehanizma [slika C2]

1. S ključem (10 mm) vrtite levi in desni šestrobi vijak ⑮ v nasprotni smeri urinega kazalca, dokler se cilinder z rezili ⑰ ne vrti neovirano.
2. Previdno privijajte levi šestrobi vijak ⑮ s ključem (10 mm), medtem ko se cilinder z rezili ⑰ vrti, dokler se ta rahlo ne dotakne spodnjega rezila ⑯.
3. Nato levi šestrobi vijak ponovno popustite, da se cilinder z rezili odmakne od spodnjega rezila (toliko, da se tiho vrti).
4. Postopek ponovite na desni strani.

6.1.3 Preverjanje nastavitve s preskusom rezanja [slika C3]

1. Košček papirja ⑱ namestite na spodnje rezilo ⑯ tako, da je obrnjen proti osi cilindra z rezili ⑰.
2. Cilinder z rezili ⑰ previdno zavrtite.

   Če je spodnje rezilo ⑯ pravilno nastavljeno, mora papir odrezati kot škarje.
3. Ponovite preskus rezanja na različnih točkah in z vsemi rezili cilindra ⑰.

6.2 Brušenje/popravila

Zaradi varnostnih razlogov je dovoljeno uporabljati samo originalne nadomestne dele GARDENA.

Če je treba rezilo, ki ob ustreznem vzdrževanju več let ne bi smelo postati topo, zamenjati, se obrnite na servis GARDENA. Popravila cilindrske kosilnice in namestitev rezil lahko opravijo v ustreznih servisih.

Če je mogoče, poskrbite za servisni pregled cilindrske kosilnice jeseni, da bo naslednjo pomlad takoj pripravljena za uporabo.

V primeru drugih okvar se obrnite na servis GARDENA.

7. RAZPOLOŽLJIVA DODATNA OPREMA

Zbiralnik trave GARDENA	Prihrani vam grabljenje pokošene trave.	**Št. izdelka 11770**

8. TEHNIČNI PODATKI

	Št. izdelka 11760-88
Širina/višina košnje	40 cm/12–42 mm
Nastavitev višine košnje	Štiri višine (12, 22, 32, 42 mm)
Teža	8,49 kg

9. SERVIS/GARANCIJA

9.1 Servis:

Trenutne kontaktne informacije za naš servisni oddelek so na voljo na spletni strani: www.gardena.com/contact

9.2 Garancija:

Za garancijo proizvajalca veljajo garancijski pogoji, ki so na voljo na naslovu www.gardena.com/warranty

10. ODLAGANJE

Odlaganje izdelka

Simbol označuje, da izdelek ni gospodinjski odpadek. Izdelek je treba reciklirati v najbližjem zbirnem centru za električno in elektronsko opremo.

To bo pomagalo pri zagotavljanju ustreznega odstranjevanja odpadkov po koncu njegove življenjske dobe. Za več informacij se obrnite na lokalne organe, občinsko komunalno podjetje, zastopnika ali servis GARDENA. V primeru neustrezne odstranitve odpadkov lahko zaradi morebitne prisotnosti nevarnih snovi pride do škodljivih posledic za okolje in zdravje ljudi.

sq Korrësja cilindrike e dorës GARDENA

Përkthim i udhëzimeve origjinale.

1. UDHËZIMET E SIGURISË 40
2. MONTIMI 40
3. PËRDORIMI 40
4. MAGAZINIMI 40
5. MIRËMBAJTJA 40
6. NDREQJA E GABIMEVE 41
7. AKSESORËT E DISPONUESHËM 41
8. TË DHËNAT TEKNIKE 41
9. SHËRBIMI/GARANCIA 41
10. ASGJËSIMI 41

1. UDHËZIMET E SIGURISË

1.1 Udhëzime të përgjithshme sigurie

Lexoni me kujdes manualin e përdorimit dhe ndiqni informacionin. Përdoreni këtë manual të përdorimit për t'u familjarizuar me produktin dhe përdorimin e tij të duhur, si dhe me udhëzimet e sigurisë.

→ Ruajeni këtë manual përdorimi në një vend të sigurt.

Për arsye sigurie, ky produkt nuk lejohet të përdoret nga fëmijët dhe të rinjtë nën moshën 16 vjeç, si dhe nga personat të cilët nuk janë njohur me manualin e përdoruesit. Personave me aftësi të kufizuara fizike apo mendore ju lejohet përdorimi i këtij produkti vetëm në qoftë se mbikëqyren apo udhëzohen nga një person kompetent. Fëmijët duhet të mbikëqyren për t'u siguruar që të mos luajnë me produktin. Mos e përdorni asnjëherë produktin kur jeni të lodhur, të sëmurë apo nën ndikimin e alkoolit, lëndëve narkotike ose barnave.

1.2 Përdorimi i synuar

Korrësja cilindrike e dorës GARDENA synohet për prerjen e barit dhe zonave me bar në kopshte private, familjare dhe rekreative.

Ndjekja e manualit të përdorimit GARDENA të bashkëngjitur është një parakusht për përdorimin e synuar të korrëses cilindrike.

E rëndësishme: Për shkak të rrezikut të lëndimit, korrësja cilindrike GARDENA nuk duhet përdorur për të prerë hardhi ose bar mbi kopshtet e çative.

Korrësja cilindrike GARDENA nuk duhet përdorur për të prerë hardhi ose bar mbi kopshtet e çative.

1.3 Kontrolli përpara çdo përdorimi

Gjithmonë kryeni kontrolle përpara përdorimit për t'u siguruar që dadot, bulonat dhe veglat e punës nuk janë të konsumuara ose të dëmtuara. Mjetet prerëse që janë konsumuar ose dëmtuar duhet të zëvendësohen.

Zona në të cilën korrësja cilindrike nuk duhet përdorur duhet të kontrollohet paraprakisht. Hiqni çdo gur, copë druri, tela dhe objekte të tjera të huaja. *Objektet që kapen te vegla prerëse mund të nxirren në një mënyrë të pakontrolluar.*

1.4 Përdorimi i sigurt

RREZIK!
Vini re se disku me thika rrotulluese mund të çojë në lëndime.
→ Asnjëherë mos i vendosni duart ose këmbët mbi pjesët rrotulluese ose poshtë tyre.

→ Mos e përdorni korrësen cilindrike kur ka njerëz shumë pranë, në veçanti fëmijët ose kafshët. *Thikat mund t'i lëndojnë ata.*

→ Kontrolloni gjithmonë distancën e sigurisë që ofrohet nga shufrat e dorezës midis diskut të thikave dhe përdoruesit.

→ Gjatë korrjes në pjerrësi dhe në ledhe: Sigurohuni që të keni një bazë të sigurt, të vishni këpucë me sholla që nuk rrëshqasin dhe të keni një kapje të fortë. Gjithmonë korrni pingul me pjerrësinë.

→ **Vishni doreza gjatë montimit dhe përdorimit.** *Kjo redukton rrezikun e kapjes së gishtave.*

→ **Kini kujdes kur ecni mbrapsht.** *Kjo redukton rrezikun e rrëzimit.*

→ Nëse vegla prerëse ose korrësja cilindrike ka hasur një pengesë ose një objekt të huaj, korrësja cilindrike duhet të inspektohet nga një profesionist.

→ Punoni vetëm kur ka kushte të mjaftueshme shikimi.

→ Asnjëherë mos e lini të pambikëqyrur korrësen cilindrike. Nëse ndaloni punën, ruajeni korrësen cilindrike në një vend të sigurt.

2. MONTIMI

RREZIK!
Mbajini fëmijët e vegjël larg gjatë montimit.
→ Ekziston rreziku i gëlltitjes së pjesëve të vogla gjatë montimit dhe rreziku i mbytjes nga qesja plastike.

2.1 Montimi i shufrave të dorezës [Fig. A1/A2/A3/A4/A5]

1. Bashkoni shufrat e poshtme të dorezës ③ me shufrat e sipërme të dorezës ① duke përdorur vidat ② dhe dadot④.
2. Lidhni së bashku shufrat e sipërme të dorezës ① duke përdorur vidat ⑤ dhe dadot ⑥.
3. Bashkoni mbajtëset ⑧ dhe ⑨ te shufrat e poshtme të dorezës ③ duke përdorur vidat ⑦ dhe ⑩.
4. Futni të dyja shufrat e poshtme të dorezës ③ te mbajtëset e shufrës së dorezës ⑫ (duke i shtyrë lehtë shufrat së bashku), derisa bulonat ⑪ të mbërthehen te kushinetat e mbajtëseve të shufrës së dorezës ⑫.

   Këshillë: Fillimisht mbërtheni nga njëra anë, më pas nga ana tjetër.

3. PËRDORIMI

3.1 Korrja e duhur

Për të mirëmbajtur një kopsht, rekomandojmë korrjen e tij rregullisht një herë në javë, nëse është e mundur. Prerja e shpeshtë mund ta bëjë kopshtin më të dendur.

Materialet e gjata të prera (> 1 cm) duhet të hiqen në mënyrë që kopshti të mos kthehet në të verdhë ose të bëhet i ngjeshur.

Pas ndërprerjeve të gjata të korrjes (**gjatë pushimeve**), fillimisht korrni në lartësinë më të madhe të prerjes (42 mm) në një drejtim dhe më pas pingul nga ky drejtim në lartësinë e dëshiruar të prerjes. Thikat e barit nuk duhet të jenë më të gjata se 12 cm në mënyrë që bari të pritet nga korrësja cilindrike.

Nëse është e mundur, korrni barin vetëm kur është i thatë, pasi prerja nuk do të jetë e pastër nëse bari është i lagur.

3.2 Rregullimi i lartësisë së prerjes [Fig. B]

Lartësia e prerjes mund të caktohet në katër nivele nga 12 mm deri në 42 mm.

1. Vendoseni korrësen në tokë që të mos rrëzohet gjatë rregullimit të lartësisë së prerjes.
2. Tërhiqni të dyja mekanizmat e rregullimit të lartësisë ⑬ dhe puthitini ato në lartësinë e dëshiruar sipas shkallës ⑭.

→ Mekanizmat e rregullimit të lartësisë ⑬ duhen caktuar gjithmonë në të njëjtën lartësi nga të dyja anët.

NJOFTIM!
Kur zvogëloni lartësinë e korrëses, sigurohuni që korrësja të jetë mjaftueshëm lart për të parandaluar kontaktin me tokën të thikës së poshtme në vende ku toka nuk është e rrafshët.

4. MAGAZINIMI

4.1 Fikja

→ Pastroni korrësen cilindrike përpara ruajtjes (shihni 5. Mirëmbajtja) dhe ruajeni në një vend të thatë.

4.2 Magazinim pa zënë shumë hapësirë

→ Shkëputini shufrat e dorezës dhe ruajini ato veçmas.

5. MIRËMBAJTJA

RREZIK!
Rrezik lëndimi nga vegla prerëse!
→ Vishni doreza pune të përshtatshme gjatë mirëmbajtjes.

Pastrimi i korrëses:

NJOFTIM!
Dëmtim në korrësen cilindrike!
→ Mos e pastroni korrësen cilindrike me ujë të rrjedhshëm, veçanërisht kur ka presion të lartë.

Mbetjet ndikojnë në cilësinë e prerjes dhe në nxjerrjen e barit.

Më e mira është të hiqen papastërtitë dhe mbetjet e barit menjëherë pas korrjes.

1. Hiqni mbetjet e barit duke përdorur një furçë dhe leckë.
2. Vajosni pak diskun e thikave dhe thikën e poshtme me një vaj me viskozitet të ulët (si p.sh. vaj me spërkatje).

6. NDREQJA E GABIMEVE

RREZIK!
Rrezik lëndimi nga vegla prerëse!
→ Vishni doreza pune të përshtatshme gjatë procesit të zgjidhjes së problemeve.

Problemi	Shkaku i mundshëm	Zgjidhja
Zhurma jonormale	Vida/pjesë të liruara.	→ Shtrëngoni vidat.
	Objekte të huaja te thika.	→ Hiqini objektet e huaja.
	Çarje te thika.	→ Eliminoni çarjet me një gur mprehës.
	Thikat po fërkohen shumë.	→ Rregulloni mekanizmin e prerjes.
Prerje jo e pastër e barit	Rregullim i gabuar i thikave.	→ Rregulloni mekanizmin e prerjes.
	Thikë e pamprehtë.	→ Mprehni ose zëvendësoni thikën.
	Bar shumë i gjatë (p. sh. pas ndërprerjeve të gjata).	→ Shkurtojeni barin duke përdorur një korrëse.

6.1 Rregullimi i mekanizmit të prerjes

Mekanizmi i prerjes i korrëses suaj cilindrike është rregulluar në mënyrë optimale përpara daljes nga ambientet tona. Nëse prerja e barit bëhet e papastër pas një përdorimi të gjatë, kryeni rregullimin e thikës së poshtme.

6.1.1 Përgatitja [Fig. C1]

1. Pastroni korrësen cilindrike.
2. Vendoseni korrësen në tokë që të mos rrëzohet gjatë rregullimit të mekanizmit të prerjes.
3. Kontrolloni diskun e thikave ⑰ dhe thikën e poshtme ⑯ për çarje dhe eliminojini këto të fundit me anë të një guri mprehës sipas nevojës.

6.1.2 Rregullimi i mekanizmit të prerjes [Fig. C2]

1. Kthejini bulonat e majtë dhe të djathtë gjashtëkëndor ⑮ në drejtim kundërorar me anë të një çelësi (10 mm) derisa disku i thikave ⑰ të mund të rrotullohet lirshëm.
2. Shtrëngoni me kujdes bulonin e majtë gjashtëkëndor ⑮ me anë të një çelësi (10 mm), ndërsa disku i thikave ⑰ rrotullohet, derisa ky i fundit të bjerë pak në kontakt me thikën e poshtme ⑯.
3. Më pas, lirojeni përsëri bulonin e majtë gjashtëkëndor derisa disku i thikave të mos e prekë më thikën e poshtme (rrotullohet pa zhurmë).
4. Përsëriteni procesin nga ana e djathtë.

6.1.3 Kontrolli i rregullimit me një test prerjeje [Fig. C3]

1. Vendoseni shiritin e letrës ⑱ te thika e poshtme ⑯ që të drejtohet nga boshti i diskut të thikave ⑰.
2. Rrotulloni me kujdes diskun e thikave ⑰.

   Nëse thika e poshtme ⑯ është rregulluar saktësisht, letra duhet të pritet sikurse me gërshërë.
3. Përsëriteni testin e prerjes në pika të ndryshme dhe në të gjitha thikat e diskut të thikave ⑰.

6.2 Puna/riparimet me mprehje

Për arsye sigurie, mund të përdoren vetëm pjesët e këmbimit origjinale GARDENA.

Nëse vegla prerëse, e cila duhet të mbetet e mprehtë për disa vite me mirëmbajtjen e duhur, duhet të zëvendësohet, kontaktoni qendrën e shërbimit të GARDENA. Riparimet te korrësja cilindrike dhe instalimi i thikave mund të kryhet nga punishte të përshtatshme profesionale.

Nëse është e mundur, kontrollojeni korrësen cilindrike në vjeshtë që të jetë menjëherë gati për përdorim në sezonin e radhës.

Në rastin e defekteve të tjera, kontaktoni qendrën e shërbimit të GARDENA.

7. AKSESORËT E DISPONUESHËM

Kapëse bari GARDENA Kursen nevojën për mbledhjen e materialit të prerë. **Artikulli nr. 11770**

8. TË DHËNAT TEKNIKE

	Artikulli nr. 11760-88
Gjerësia e prerjes/lartësia e prerjes	40 cm/12-42 mm
Rregullimi i lartësisë së prerjes	Katër nivele (12, 22, 32, 42 mm)
Pesha	8,49 kg

9. SHËRBIMI/GARANCIA

9.1 Shërbimi:

Informacioni aktual i kontaktit për departamentin tonë të shërbimit mund të gjendet në internet: www.gardena.com/contact

9.2 Garancia:

Garancia e prodhuesit i nënshtrohet kushteve të garancisë dhe është e disponueshme në faqen: www.gardena.com/warranty

10. ASGJËSIMI

Asgjësimi i produktit

Simboli tregon se produkti nuk është mbetje shtëpiake. Riciklojeni produktin përmes sistemit lokal të mbledhjes për pajisjet elektrike dhe elektronike.

Kjo do të ndihmojë në asgjësimin e duhur të mbetjeve në fund të jetëgjatësisë së produktit. Për më shumë informacion, kontaktoni autoritetet lokale, shërbimin lokal për asgjësimin e mbetjeve, tregtarin ose shitësin e GARDENA. Asgjësimi jo i duhur mund të ketë ndikim negativ në mjedis dhe shëndetin e njeriut për shkak të pranisë së mundshme të substancave të rrezikshme.

sr GARDENA cilindrična ručna kosačica

Prevod originalnih uputstava.

1. BEZBEDNOSNA UPUTSTVA 41
2. SKLAPANJE 42
3. RUKOVANJE 42
4. SKLADIŠTENJE 42
5. ODRŽAVANJE 42
6. REŠAVANJE PROBLEMA 42
7. DOSTUPNI DODACI 43
8. TEHNIČKI PODACI 43
9. SERVIS/GARANCIJA 43
10. ODLAGANJE U OTPAD 43

1. BEZBEDNOSNA UPUTSTVA

1.1 Opšta bezbednosna uputstva

Pažljivo pročitajte korisničko uputstvo i pridržavajte se datih informacija. Uz pomoć ovog korisničkog uputstva upoznajte se sa proizvodom i njegovim pravilnim korišćenjem kao i sa bezbednosnim uputstvima.

→ Uskladištite ovo korisničko uputstvo na bezbednom mestu.

Iz bezbednosnih razloga nije preporučljivo da deca i osobe mlađe od 16 godina kao i svi drugi koji nisu upoznati sa ovim korisničkim uputstvom koriste ovaj proizvod. Osobe sa ograničenim fizičkim ili psihičkim sposobnostima smeju koristiti proizvod samo ako ih nadgleda ili u rad upućuje odgovorna osoba. Potrebno je vršiti stalni nadzor nad decom da biste bili sigurni da se ne igraju sa proizvodom. Zabranjeno je korišćenje proizvoda ako ste umorni, bolesni ili pod uticajem alkohola, droge ili lekova.

1.2 Namena

GARDENA cilindrična kosačica je namenjena za košenje travnjaka i travnatih površina u dvorištima privatnih domaćinstava i hobi dvorištima.

Usaglašenost sa priloženim GARDENA korisničkim uputstvom predstavlja preduslov za namenjenu upotrebu cilindrične kosačice.

Važno: Zbog rizika od povrede, GARDENA cilindrična kosačica se ne sme koristiti za orezivanje loze ili košenje trave na krovnim baštama.

GARDENA cilindrična kosačica nije namenjena za korišćenje za orezivanje loze ili košenje trave na krovnim baštama.

1.3 Pregled pre svakog korišćenja

Uvek izvedite provere pre korišćenja da biste se uverili da matice, zavrtnji i radne alatke nisu pohabani ili oštećeni. Pohabani ili oštećeni rezni alati se moraju zameniti.

Površina na kojoj je predviđeno korišćenje cilindrične kosačice se mora prethodno proveriti. Uklonite sve kamenje, komade drveta, žice i druge strane predmete. *Predmeti koji se uhvate u alatki za rezanje bi mogli da izlete na nekontrolisan način.*

1.4 Bezbedna upotreba

OPASNOST!
Imajte u vidu da rotirajuće sečivo može izazvati povrede.
→ Nikada ne stavljajte šake ili stopala na ili ispod delova koji rotiraju.

→ Nemojte koristiti cilindričnu kosačicu dok u neposrednoj blizini ima ljudi, a pogotovo dece ili životinja. *Sečivo bi ih moglo povrediti.*

→ Bezbednosni razmak između rotirajućeg sečiva i korisnika koji vam pružaju ručke uvek treba poštovati.

→ Kada kosite na nagibima i nasipima: Uverite se da imate stabilan oslonac, obuću sa neprokliznim đonovima i dobar stisak. Uvek kosite poprečno u odnosu na nagib.

→ **Nosite rukavice tokom montaže i rukovanja.**
Tako se smanjuje rizik od prikliještanaj prstiju.

→ **Budite pažljivi prilikom hoda unazad.**
Tako se smanjuje rizik od saplitanja.

→ Ako su alatka za rezanje ili cilindrična kosačica došli u kontakt sa bilo kakvom preprekom ili stranim predmetom, cilindričnu kosačicu mora ispitati profesionalac.

→ Radite isključivo kada imate dovoljnu vidljivost.

→ Nikada ne ostavljajte cilindričnu kosačicu bez nadzora. Ukoliko obustavite rad, uskladištite cilindričnu kosačicu na bezbednom mestu.

2. SKLAPANJE

OPASNOST!
Tokom montaže proizvoda držite malu decu podalje.
→ Postoji rizik da gutanja malih delova tokom montaže i rizik od gušenja od polietilenske kese.

2.1 Sklapanje ručki [Sl. A1/A2/A3/A4/A5]

1. Pričvrstite niže ručke ③ na gornje ručke ① pomoću zavrtnja ② i navrtke ④.
2. Spojite gornje ručke ① jednu sa drugom pomoću zavrtnja ⑤ i navrtke ⑥.
3. Pričvrstite nosače ⑧ i ⑨ na donje ručke ③ pomoću zavrtanja ⑦ i ⑩.
4. Umetnite obe donje ručke ③ na držače za ručke ⑫ (blago privucite šipke jednu drugoj), dok zavrtnji ⑪ ne ulegnu u ležajeve držača za ručke ⑫.

Savet: Prvo umetnite jednu pa drugu stranu.

3. RUKOVANJE

3.1 Pravilno košenje

Da održavate kvalitetan travnjak, preporučujemo da kosite travu jednom nedeljno ako je moguće. Redovno košenje će proizvesti gušću travu.

Duži rezni materijal (> 1 cm) se mora ukloniti da travnjak ne bi požuteo ili se osušio.

Nakon dužih perioda bez košenja (**tokom praznika/godišnjih odmora**), prvo kosite u jednom smeru na najvišoj visini košenja (42 mm), a zatim poprečno sa tim smerom na željenoj visini košenja. Vlati trave ne smeju biti duže od 12 cm da bi se kosile cilindričnom kosačicom.

Ukoliko je moguće, kosite travnjak samo kada je suv. Ako je trava vlažna, otkos neće biti čist.

3.2 Podešavanje visine košenja [Sl. B]

Visina košenja se može podesiti na četiri nivoa, od 12 mm do 42 mm.

1. Postavite kosačicu na tlo tako da ne može da se prevrne kada podešavate visinu košenja.
2. Izvucite oba mehanizma za podešavanje visine ⑬ i aktivirajte ih na željenoj visini na skali ⑭.

→ Mehanizmi za podešavanje visine ⑬ uvek moraju biti postavljeni na istu visinu sa obe strane.

NAPOMENA!
Kada spuštate visinu kosačice, uverite se da je kosačica još uvek dovoljno visoko da sprečite da donje sečivo dodirne tlo na mestima gde je neravno.

4. SKLADIŠTENJE

4.1 Isključivanje

→ Očistite cilindričnu kosačicu pre skladištenja (vidite odeljak 5. Održavanje) i skladištite je na suvom mestu.

4.2 Skladištenje kojim se štedi prostor

→ Odvojte ručke i uskladištite ih odvojeno.

5. ODRŽAVANJE

OPASNOST!
Opasnost od povrede od reznog alata!
→ Nosite pogodne radne rukavice u toku održavanja.

Čišćenje kosačice:

NAPOMENA!
Oštećenje na cilindričnoj kosačici!
→ Nemojte čistiti cilindričnu kosačicu mlazom vode, a pogotovo ne mlazom pod visokim pritiskom.

Naslage utiču na kvalitet košenja i na izbacivanje trave.

Najbolje je ukloniti naslage zemlje i trave odmah nakon košenja.

1. Uklonite naslage trave pomoću četke i krpe.
2. Blago nauljite rotirajuće sečivo i donje sečivo uljem niske viskoznosti (npr. uljem u spreju).

6. REŠAVANJE PROBLEMA

OPASNOST!
Opasnost od povrede od reznog alata!
→ Nosite pogodne radne rukavice kad otklanjate probleme.

Greška	Mogući uzrok	Rešenje
Neuobičajeni zvuci	Zavrtnji/delovi su labavi.	→ Pritegnite zavrtnje.
	Strani predmet je u sečivu.	→ Uklonite strani predmet.
	Okrznuto sečivo.	→ Uklonite okrznuće kamenom za oštrenje.
	Sečiva se previše dodiruju.	→ Podesite mehanizam za košenje.
Otkos trave nije čist	Pogrešno podešavanje sečiva.	→ Podesite mehanizam za košenje.
	Tupo sečivo.	→ Naoštrite ili zamenite sečivo.
	Trava je predugačka (npr. nakon dužeg odsustva).	→ Pokosite travu kosačicom tako da bude kraća.

6.1 Podešavanje mehanizma za košenje

Rezni mehanizam vaše cilindrične kosačice je optimalno prilagođen pre nego što je napustio naš objekat. Ako otkos postane neuredan nakon dužeg korišćenja, ispravite podešavanje donjeg sečiva.

6.1.1 Priprema [Sl. C1]

1. Očistite cilindričnu kosačicu.
2. Postavite kosačicu na tlo tako da ne može da se prevrne kada prilagođavate mehanizam za košenje.
3. Proverite da li su rotirajuće sečivo ⑰ i donje sečivo ⑯ okrznuti i, ako je neophodno, uklonite okrznuća pomoću kamena za oštrenje.

6.1.2 Podešavanje mehanizma za košenje [Sl. C2]

1. Odvrnite levi i desni šestougaoni zavrtanj ⑮ u smeru suprotnom od kazaljke na satu pomoću ključa (10 mm) sve dok rotirajuće sečivo ⑰ ne bude moglo slobodno da rotira.
2. Pažljivo zategnite levi šestougaoni zavrtanj ⑮ pomoću ključa (10 mm) dok rotirajuće sečivo ⑰ rotira sve dok rotirajuće sečivo ne dođe blago u kontakt sa donjim sečivom ⑯.
3. Zatim ponovo odvrnite levi šestougaoni zavrtanj sve dok rotirajuće sečivo više ne bude dodirivalo donje sečivo (tiho rotira).
4. Ponovite postupak na desnoj strani.

6.1.3 Provera podešavanja probom rezanja [Sl. C3]

1. Postavite parče papira ⑱ na donje sečivo ⑯ tako da bude usmereno prema osi rotacionog sečiva ⑰.
2. Pažljivo zarotirajte rotirajuće sečivo ⑰.

   Ako je donje sečivo ⑯ pravilno podešeno, papir bi trebalo da se preseče kao makazama.
3. Ponovite probu rezanja na raznim mestima i na svim sečivima rotirajućeg sečiva ⑰.

6.2 Oštrenje/popravke

Iz bezbednosnih razloga se smeju koristiti samo originalni GARDENA rezervni delovi.

Ako rezna alatka, koja ne bi trebalo da otupi više godina ako se pravilno održava, treba da se zameni, obratite se servisu kompanije GARDENA. Popravke na cilindričnoj kosačici i postavljanje sečiva mogu da vrše samo odgovarajuće profesionalne radionice.

Ako je moguće, odnesite cilindričnu kosačicu na proveru na jesen tako da odmah bude spremna za korišćenje sledeće sezone košenja.

U slučaju bilo kakvog drugog kvara, obratite se servisu kompanije GARDENA.

7. DOSTUPNI DODACI

GARDENA hvatač trave	Štedi vreme na grabuljanju otkosa.	**Br. art. 11770**

8. TEHNIČKI PODACI

	Br. art. 11760-88
Širina košenja/visina košenja	40 cm/12–42 mm
Podešavanje visine košenja	Četiri nivoa (12, 22, 32, 42 mm)
Težina	8,49 kg

9. SERVIS/GARANCIJA

9.1 Servis:

Aktuelne kontakt informacije za naše servisno odeljenje mogu se pronaći na mreži: www.gardena.com/contact

9.2 Garancija:

Garancija proizvođača podleže garantnim uslovima koji su dostupni na www.gardena.com/warranty

10. ODLAGANJE U OTPAD

Odlaganje proizvoda

Simbol označava da proizvod ne treba tretirati kao kućni otpad. Reciklirajte proizvod kroz lokalni sistem za sakupljanje otpada za električnu i elektronsku opremu.

To će pomoći da se obezbedi pravilno odlaganje otpada na kraju njegovog veka trajanja. Za više informacija obratite se lokalnim vlastima, komunalnoj službi ili servisnom centru ili prodavcu proizvoda kompanije GARDENA. Nepravilno odlaganje može da ima negativan efekat na životnu sredinu i zdravlje ljudi zbog mogućeg prisustva opasnih supstanci.

SV GARDENA handgräsklippare

Översättning av originalinstruktionerna.

1. SÄKERHETSANVISNINGAR 43
2. MONTERING 43
3. ANVÄNDNING 43
4. FÖRVARING 44
5. UNDERHÅLL 44
6. FELSÖKNING 44
7. TILLGÄNGLIGA TILLBEHÖR 44
8. TEKNISKA DATA 44
9. SERVICE/GARANTI 44
10. KASSERING 44

1. SÄKERHETSANVISNINGAR

1.1 Allmänna säkerhetsanvisningar

Läs igenom bruksanvisningen noggrant och se till att följa instruktionerna. Använd den här bruksanvisningen för att bekanta dig med produkten och dess
korrekta användning samt säkerhetsanvisningarna.

→ Förvara den här bruksanvisningen på ett säkert ställe.

Av säkerhetsskäl får inte barn och ungdomar under 16 år samt personer som inte är förtrodda med den här bruksanvisningen använda den här produkten. Personer med fysisk och psykisk funktionsnedsättning får endast använda produkten om de hålls under uppsikt eller instrueras av en ansvarig person. Barn ska övervakas för att säkerställa att de inte leker med produkten. Använd aldrig produkten om du är trött, sjuk eller om du är påverkad av alkohol, droger eller läkemedel.

1.2 Avsedd användning

GARDENA cylindergräsklippare är avsedd för att klippa gräsmattor och gräsytor i villa- och hobbyträdgårdar.

För att cylindergräsklipparen ska kunna användas på rätt sätt måste du följa den medföljande GARDENA-bruksanvisningen.

Viktigt! På grund av skaderisken får GARDENA cylindergräsklippare inte användas för att klippa vinrankor eller gräsmattor på takträdgårdar.

GARDENA cylindergräsklippare får inte användas för att klippa vinrankor eller gräsmattor på takträdgårdar.

1.3 Inspektion före varje användning

Utför alltid kontroller före användning för att säkerställa att muttrar, bultar och arbetsredskap inte är slitna eller skadade. Slitna eller skadade klippverktyg måste bytas.

Ytan där cylindergräsklipparen ska användas måste inspekteras i förväg. Ta bort stenar, träbitar, kablar och andra främmande föremål. *Föremål som fastnat på klippverktyget kan slungas iväg på ett okontrollerat sätt.*

1.4 Säker användning

FARA!
Observera att den roterande knivrullen kan orsaka skador.
→ Sätt aldrig händer eller fötter på eller under roterande delar.

→ Använd aldrig cylindergräsklipparen medan personer, speciellt barn, eller djur uppehåller sig i närheten. *Knivarna kan skada dem.*

→ Säkerhetsavståndet mellan knivrullen och användaren som tillhandahålls av styrstängerna måste alltid iakttas.

→ Vid klippning av sluttningar och slänter: Se till att du har ett säkert fotfäste, skor med halkfri sula och ett bra grepp. Klipp alltid vinkelrätt mot sluttningen.

→ **Använd handskar vid montering och användning.** *Detta minskar risken för att klämma fingrarna.*

→ **Var försiktig när du går bakåt.** *Detta minskar risken för att snubbla.*

→ Om klippverktyget eller cylindergräsklipparen har kommit i kontakt med ett hinder eller ett främmande föremål måste cylindergräsklipparen inspekteras av en fackman.

→ Arbeta endast när sikten är tillräckligt god.

→ Lämna aldrig cylindergräsklipparen obevakad. Förvara cylindergräsklipparen på en säker plats när du slutar arbeta.

2. MONTERING

FARA!
Håll små barn borta under monteringen.
→ Det finns risk att smådelar sväljs under montering och plastpåsen kan orsaka kvävning.

2.1 Montera styrstängerna [bild A1/A2/A3/A4/A5]

1. Fäst de nedre styrstängerna ③ på de övre styrstängerna ① med skruven ② och muttern ④.
2. Koppla ihop de övre styrstängerna ① med hjälp av skruven ⑤ och muttern ⑥.
3. Montera fästena ⑧ och ⑨ på de nedre styrstängerna ③ med skruvarna ⑦ och ⑩.
4. För in båda de nedre styrstängerna ③ i styrstångshållarna ⑫ (tryck ihop stolparna något) tills bultarna ⑪ snäpps på plats i lagren på styrstångshållarna ⑫.

   Tips! Snäpp på plats på ena sidan först och sedan på andra sidan.

3. ANVÄNDNING

3.1 Klippa på rätt sätt

Om du vill ha en välskött gräsmatta rekommenderar vi att du klipper den en gång per vecka, om möjligt. Om du klipper ofta blir gräsmattan tätare.

Längre gräsrester (> 1 cm) måste tas bort så att gräsmattan inte gulnar.

Efter långa uppehåll (**semester**) ska du först klippa med den högsta klipphöjden (42 mm) och sedan klippa i tvärgående riktning med önskad klipphöjd. Grässtråna får inte vara längre än 12 cm för att kunna klippas av cylindergräsklipparen.

I den mån det är möjligt bör du bara klippa gräset när det är torrt, eftersom gräset klipps ojämnt om det är fuktigt.

3.2 Justera klipphöjden [bild B]

Klipphöjden kan ställas in på fyra nivåer från 12 mm till 42 mm.

1. Placera klipparen på marken så att den inte kan välta när klipphöjden justeras.
2. Dra ut båda höjdjusteringsmekanismer ⑬ och aktivera dem på önskad höjd på skalan ⑭.

→ Höjdjusteringsmekanismerna ⑬ måste alltid ställas in på samma höjd på båda sidor.

OBS!
När du sänker klipparens höjd ska du se till att klipparen fortfarande är tillräckligt hög för att förhindra att den nedre kniven vidrör marken på platser där marken är ojämn.

4. FÖRVARING

4.1 Stänga av

→ Rengör cylindergräsklipparen före förvaring (se 5. Underhåll) och förvara maskinen på en torr plats.

4.2 Utrymmesbesparande förvaring

→ Lossa styrstängerna och förvara dem separat.

5. UNDERHÅLL

FARA!
Klippverktyget kan orsaka skada!
→ Använd lämpliga arbetshandskar vid underhåll.

Rengöra gräsklipparen:

OBS!
Skador på cylindergräsklipparen!
→ Rengör inte cylindergräsklipparen under rinnande vatten, särskilt inte under högt tryck.

Ansamlingar påverkar klippkvaliteten och gräsutkastningen.

Det är bäst att ta bort smuts och gräsrester omedelbart efter klippning.

1. Ta bort gräsansamling med en borste och en trasa.
2. Smörj knivrullen och den nedre kniven lätt med olja med låg viskositet (t. ex. sprayolja).

6. FELSÖKNING

FARA!
Klippverktyget kan orsaka skada!
→ Använd lämpliga arbetshandskar vid felsökning.

Fel	Möjlig orsak	Lösning
Onormalt ljud	Skruvar/delar lösa.	→ Dra åt skruvarna.
	Främmande föremål i kniven.	→ Ta bort främmande föremål.
	Hack på kniven.	→ Avlägsna hack med en slipsten.
	Knivarna kommer för nära varandra.	→ Justera klippmekanismen.
Ojämn gräsklippning	Felaktig knivjustering.	→ Justera klippmekanismen.
	Slö kniv.	→ Slipa eller byt ut kniven.
	Gräset är för långt (t.ex. efter en längre frånvaro).	→ Klipp gräset kortare med en gräsklippare.

6.1 Justera klippmekanismen

Klippmekanismen på din cylindergräsklippare har justerats optimalt innan den lämnade våra lokaler. Om gräsmattan klipps ojämnt efter långvarig användning ska du korrigera justeringen av den nedre kniven.

6.1.1 Förberedelser [bild C1]

1. Rengör cylindergräsklipparen.
2. Placera klipparen på marken så att den inte kan välta när klippmekanismen justeras.
3. Kontrollera om det finns hack på knivrullen ⑰ och den nedre kniven ⑯ och ta bort dem med en slipsten om det behövs.

6.1.2 Justera klippmekanismen [bild C2]

1. Vrid de vänstra och högra sexkantsbultarna ⑮ moturs med en nyckel (10 mm) tills knivrullen ⑰ precis kan rotera fritt.
2. Dra försiktigt åt den vänstra sexkantsbulten ⑮ med en nyckel (10 mm) medan knivrullen ⑰ roterar, tills knivrullen kommer i lätt kontakt med den nedre kniven ⑯.
3. Lossa sedan den vänstra sexkantsbulten igen tills knivrullen precis inte längre vidrör den nedre kniven (roterar tyst).
4. Upprepa på höger sida.

6.1.3 Kontrollera justeringen med ett klipptest [bild C3]

1. Placera pappersremsan ⑱ på den nedre kniven ⑯ så att den pekar i riktning mot axeln på knivrullen ⑰.
2. Rotera knivrullen ⑰ försiktigt.

   Om den nedre kniven ⑯ har justerats korrekt ska pappret klippas av som med en sax.
3. Upprepa klipptestet vid olika punkter och på alla knivar på knivrullen ⑰.

6.2 Slipning/reparation

Av säkerhetsskäl får endast originalreservdelar från GARDENA användas.

Om klippverktyget – som inte ska bli slött på flera år om det underhålls på rätt sätt – måste bytas ut ska du kontakta GARDENA Service. Reparationer på cylindergräsklipparen och montering av knivarna kan utföras av lämpliga verkstäder.

Låt om möjligt cylindergräsklipparen inspekteras på hösten så att den är redo för användning nästföljande säsong.

Kontakta GARDENA Service om några andra fel uppstår.

7. TILLGÄNGLIGA TILLBEHÖR

GARDENA gräsuppsamlare	Slipp räfsa bort gräsrester.	**Art.nr 11770**

8. TEKNISKA DATA

	Art.nr 11760-88
Klippbredd/klipphöjd	40 cm/12–42 mm
Klipphöjdsmanövrering.	Fyra nivåer (12, 22, 32, 42 mm)
Vikt	8,49 kg

9. SERVICE/GARANTI

9.1 Service:

Aktuella kontaktuppgifter till vår serviceavdelning finns online: www.gardena.com/contact

9.2 Garanti:

Tillverkargarantin gäller med förbehåll för garantivillkoren och finns här: www.gardena.com/warranty

10. KASSERING

Kassering av produkten

Symbolen innebär att produkten inte är hushållsavfall. Återvinn produkten via ditt lokala återvinningssystem för elektrisk och elektronisk utrustning.

Detta bidrar till att säkerställa korrekt avfallshantering i slutet av dess livslängd. Kontakta lokala myndigheter, kommunal avfallshantering eller din GARDENA-återförsäljare för mer information. Felaktig kassering kan ha en negativ påverkan på miljön och människors hälsa på grund av möjlig förekomst av farliga ämnen.

tr GARDENA Mekanik Silindir Çim Biçme Makinesi

Orijinal talimatların çevirisi.

1. EMNIYET BILGILERI 45
2. MONTAJ 45
3. KULLANIM 45
4. DEPOLAMA 45
5. BAKIM 45
6. HATA GIDERME 46
7. MEVCUT AKSESUARLAR 46
8. TEKNIK VERILER 46
9. SERVİS/GARANTI 46
10. TASFIYE 46

1. EMNİYET BİLGİLERİ

1.1 Genel emniyet bilgileri

Kullanım kılavuzunu dikkatli bir şekilde okuyup verilen bilgileri dikkate alın. Ürün, ürünün doğru kullanımı ve emniyet bilgileri hakkında bilgi edinmek için bu kullanım kılavuzunu kullanın.

→ Bu kullanım kılavuzunu güvenli bir yerde saklayın.

Güvenlik açısından çocuklar, 16 yaşından küçük olanlar ve bu kullanım kılavuzuna hakim olmayan kişiler bu ürünü kullanmamalıdır. Fiziksel veya zihinsel becerileri sınırlı kişiler, ürünü ancak sorumlu kişi tarafından gözetim altında olduklarında veya gerekli talimatlar sağlandığında kullanabilirler. Çocuklar gözetim altında tutularak ürünle oynamadıklarından emin olunmalıdır. Ürünü asla yorgunken, hastayken veya alkol, uyuşturucu ya da ilaç etkisi altındayken kullanmayın.

1.2 Kullanım amacı

GARDENA Mekanik Silindir Çim Biçme Makinesi, özel ev ve hobi bahçelerinde, bahçelerin ve çimli alanların biçilmesi için tasarlanmıştır.

Silindir çim biçme makinesinin kullanım amacı doğrultusunda ürünle birlikte verilen GARDENA kullanım kılavuzuna uyulması ön şarttır.

Önemli: Yaralanma riski nedeniyle GARDENA Silindir Çim Biçme Makinesi, çatı bahçelerinde sarmaşık veya çim biçmek için kullanılmamalıdır.

GARDENA Silindir Çim Biçme Makinesi, çatı bahçelerinde sarmaşık veya çim biçmek için kullanılmamalıdır.

1.3 Her kullanımdan önce inceleme

Her kullanımdan önce somunların, cıvataların ve çalışma aletlerinin aşınmış veya hasarlı olmadığından emin olmak için gerekli kontrolleri gerçekleştirin. Aşınan veya hasarlı olan kesme aletleri değiştirilmelidir.

Silindir çim biçme makinesinin kullanılacağı alan önceden incelenmelidir. Yerdeki taşları, tahta parçalarını, telleri ve diğer yabancı maddeleri temizleyin. *Kesme aletine sıkışan nesneler kontrolsüz bir şekilde fırlayabilir.*

1.4 Güvenli kullanım

TEHLİKE!
Döner bıçak silindirinin yaralanmaya neden olabileceğini unutmayın.
→ Döner parçaların yakınına veya altına asla elinizi veya ayağınızı sokmayın.

→ Doğrudan çalışma alanında insanlar, özellikle de çocuklar veya hayvanlar varken silindir çim biçme makinesini kullanmayın. *Bıçaklar nedeniyle yaralanabilirler.*

→ Tutma çubukları sayesinde bıçak silindiriyle kullanıcı arasında oluşan güvenli boşluk mesafesi her zaman korunmalıdır.

→ Eğimli alanları ve sırtları biçerken: Yere sağlam bastığınızdan, kaymayan tabanlı ayakkabılar giydiğinizden ve ürünü iyi kavradığınızdan emin olun. Biçme işlemini her zaman eğime dik olarak yapın.

→ **Montaj ve çalışma sırasında eldiven takın.** *Bu, parmaklarınızın sıkışma riskini azaltır.*

→ **Geriye doğru yürürken dikkatli olun.** *Bu, takılıp düşme riskini azaltır.*

→ Kesme aleti veya silindir çim biçme makinesi bir engele veya yabancı bir cisme temas ederse silindir çim biçme makinesi bir uzman tarafından kontrol edilmelidir.

→ Yalnızca görüş mesafesinin yeterli olduğu ortamlarda çalışın.

→ Silindir çim biçme makinesini asla gözetimsiz bırakmayın. Çalışmaya ara verirseniz silindir çim biçme makinesini güvenli bir yerde saklayın.

2. MONTAJ

TEHLİKE!
Montaj sırasında küçük çocukları uzak tutun.
→ Montaj sırasında küçük parçaların yutulması ve polietilen torba nedeniyle boğulma riski vardır.

2.1 Tutma çubuklarının montajı [Şek. A1/A2/A3/A4/A5]

1. Alt sapları ③ vida ② ve somunla ④ üst tutma çubuklarına ① takın.
2. Üst tutma çubuklarını ① vida ⑤ ve somunla ⑥ birbirine takın.
3. ⑧ ve ⑨ numaralı braketleri ⑦ ve ⑩ numaralı vidalarla alt tutma yerlerine ③ takın.
4. Her iki alt tutma çubuğunu ③ tutma çubuğu tutuculara ⑫ yerleştirip (çubukları hafifçe birbirine bastırarak) cıvataları ⑪ tutma çubuğu tutucuların ⑫ yataklarına oturtun.

   İpucu: Önce bir tarafı, sonra diğer tarafı yerine oturtun.

3. KULLANIM

3.1 Doğru biçme tekniği

Çimlerinizin hep bakımlı olması için mümkünse haftada bir biçmenizi öneririz. Çimlerin sık sık biçilmesi, daha yoğun hale gelmesini sağlar.

Çimlerin sararmaması veya kalıplaşmaması için nispeten uzun olan kesim artıkları (>1 cm) temizlenmelidir.

Çimler uzun bir aradan (**tatil**) sonra biçilecekse çimleri önce en yüksek kesim yüksekliğiyle (42 mm) bir yönde biçip ardından istenen kesim yüksekliğini seçerek bu yöne dik olacak şekilde biçin. Silindir çim biçme makinesiyle kesilebilmesi için çim yaprakları 12 cm'den uzun olmamalıdır.

Mümkünse çimleri yalnızca kuruyken biçin; çimler nemliyse kesim temiz olmaz.

3.2 Kesim yüksekliğinin ayarlanması [Şek. B]

Kesim yüksekliği 12 mm ile 42 mm arasında dört seviyeye ayarlanabilir.

1. Çim biçme makinesini, kesim yüksekliği ayarlanırken devrilmeyecek şekilde yere yerleştirin.
2. Her iki yükseklik ayarlama mekanizmasını ⑬ çekerek serbest bırakın ve göstergeden istediğiniz yüksekliğe ⑭ getirip geri takın.

→ Yükseklik ayarlama mekanizması ⑬ her zaman her iki taraf da aynı yükseklikte olacak şekilde ayarlanmalıdır.

UYARI!
Çim biçme makinesinin yüksekliğini düşürürken, zeminin düz olmadığı yerlerde alt bıçağın yere değmeyecek kadar yüksekte kaldığından emin olun.

4. DEPOLAMA

4.1 Kapatılıyor

→ Depoya kaldırmadan önce silindir çim biçme makinesini temizleyin (bkz. 5. Bakım) ve kuru bir yerde saklayın.

4.2 Depoda yer kaplamaz

→ Tutma çubuklarını çıkarıp ayrı olarak saklayın.

5. BAKIM

TEHLİKE!
Kesme aleti, yaralanmalara neden olabilir!
→ Bakım yaparken uygun tipte iş eldivenleri kullanın.

Çim biçme makinesinin temizlenmesi:

UYARI!
Silindir çim biçme makinesi hasar görebilir!
→ Silindir çim biçme makinesini akan suyun altında, özellikle de yüksek basınçla temizlemeyin.

Birikintiler kesim kalitesini ve çimlerin dışarı atılmasını etkiler.

Çimler biçildikten hemen sonra toprak ve çim kalıntılarının temizlenmesi önerilir.

1. Bir fırça ve bez kullanarak çim kalıntılarını temizleyin.
2. Bıçak silindirini ve alt bıçağı düşük viskoziteli yağla (ör. sprey yağı) hafifçe yağlayın.

6. HATA GİDERME

TEHLİKE!
Kesme aleti, yaralanmalara neden olabilir!
→ Hata giderme işlemleri yaparken uygun tipte iş eldivenleri kullanın.

Sorun	Olası neden	Çözüm
Olağan dışı sesler	Vidalar/parçalar gevşektir.	→ Vidaları sıkın.
	Bıçakta yabancı nesneler vardır.	→ Yabancı nesneleri çıkarın.
	Bıçağın ağzında çentik vardır.	→ Bir bileme taşıyla çentikleri onarın.
	Bıçaklar birbirine aşırı temas ediyordur.	→ Kesim mekanizmasını ayarlayın.
Çimler temiz kesilmiyor	Bıçak ayarı hatalıdır.	→ Kesim mekanizmasını ayarlayın.
	Bıçak kördür.	→ Bıçağı bileyin veya değiştirin.
	Çimler aşırı uzamıştır (ör. uzun süredir evde olmadığınız için).	→ Bir çim biçme makinesiyle çimleri kısaltın.

6.1 Kesim mekanizmasını ayarlama

Silindir çim biçme makinenizin kesim mekanizması, fabrikadan çıkarken optimum şekilde ayarlanmıştır. Uzun süreli kullanım üzerine çimler temiz biçilmemeye başlarsa alt bıçak ayarını düzeltin.

6.1.1 Hazırlık [Şek. C1]

1. Silindir çim biçme makinesini temizleyin.
2. Çim biçme makinesini, kesim mekanizması ayarlanırken devrilmeyecek şekilde yere yerleştirin.
3. Bıçak silindirinde ⑰ ve alt bıçakta ⑯ çentik olup olmadığını kontrol edin ve gerekirse bir bileme taşıyla bileyin.

6.1.2 Kesim mekanizmasını ayarlama [Şek. C2]

1. Sol ve sağdaki altıgen cıvataları ⑮ bir anahtar (10 mm) kullanarak saat yönünün tersine, bıçak silindiri ⑰ serbestçe dönebilene kadar döndürün.
2. Bıçak silindiri ⑰ döner haldeyken soldaki altıgen cıvatayı ⑮ bir anahtarla (10 mm), bıçak makarası hafifçe alt bıçağa ⑯ temas edene kadar dikkatlice sıkın.
3. Ardından soldaki altıgen cıvatayı tekrar, bıçak silindirinin alt bıçağa temas etmemesine yetecek kadar (dönerken ses çıkarmamalı) gevşetin.
4. Aynı işlemi sağ tarafta tekrarlayın.

6.1.3 Kesim testiyle ayarı kontrol etme [Şek. C3]

1. Kağıt şeridi ⑱ alt bıçağa ⑯, şeridin ucu bıçak silindirinin ⑰ eksenini gösterecek şekilde yerleştirin.
2. Bıçak silindirini ⑰ dikkatlice döndürün.

   Alt bıçak ⑯ doğru ayarlandıysa kağıt, makasla kesilmiş gibi kesilmelidir.
3. Farklı noktalarda ve bıçak silindirinin ⑰ tüm bıçaklarında kesim testini tekrarlayın.

6.2 Bileme işleri/onarımları

Güvenlik açısından yalnızca orijinal GARDENA yedek parçaları kullanılmalıdır.

Bakımı ihmal edilmediği sürece birkaç yıl körelmemesi gereken kesim aletinin değiştirilmesi gerekiyorsa GARDENA Servisi ile iletişime geçin. Silindir çim biçme makinesi onarımları ve bıçak montajı, uygun nitelikteki profesyonel atölyeler tarafından yapılabilir.

Mümkünse silindir çim biçme makinesini sonbaharda kontrol ettirerek bir sonraki çim mevsiminde hemen kullanıma hazır olmasını sağlayın.

Başka arızalarla karşılaşırsanız GARDENA Servisi ile iletişime geçin.

7. MEVCUT AKSESUARLAR

GARDENA Çim Toplama Sepeti	Kesilen malzemelerin tırmıkla temizlenmesine gerek kalmaz.	**Ürün No. 11770**

8. TEKNİK VERİLER

	Ürün No. 11760-88
Kesim genişliği/kesim yüksekliği	40 cm/12-42 mm
Kesim yüksekliği ayarı	Dört seviye (12, 22, 32, 42 mm)
Ağırlık	8,49 kg

9. SERVİS/GARANTİ

9.1 Servis:

Servis departmanımızın güncel iletişim bilgileri çevrimiçi olarak www.gardena.com/contact adresinde bulunabilir

9.2 Garanti:

Üretici garantisi, www.gardena.com/warranty adresinde bulunan garanti koşullarına tabidir

10. TASFİYE

Ürünün bertaraf edilmesi

Sembol, ürünün evsel atık olmadığını gösterir. Ürünü elektrikli ve elektronik ekipmanlara yönelik yerel toplama sisteminizde geri dönüştürün.

Bu, kullanım ömrü sonunda uygun atık bertarafının sağlanmasına yardımcı olur. Daha fazla bilgi için yerel yetkililere, belediye atık imha servisine, GARDENA bayinize veya satıcınıza başvurun. Yanlış bertarafın tehlikeli maddelerin bulunma olasılığı nedeniyle çevre ve insan sağlığı üzerinde olumsuz bir etkisi olabilir.

uk Ручна барабанна газонокосарка GARDENA

Переклад оригінальної інструкції.

1. ПРАВИЛА ТЕХНІКИ БЕЗПЕКИ 46
2. МОНТАЖ 47
3. ОБСЛУГОВУВАННЯ 47
4. ЗБЕРІГАННЯ 47
5. ТЕХНІЧНЕ ОБСЛУГОВУВАННЯ 47
6. УСУНЕННЯ НЕСПРАВНОСТЕЙ 47
7. ДОСТУПНЕ ПРИЛАДДЯ 48
8. ТЕХНІЧНІ ХАРАКТЕРИСТИКИ 48
9. СЕРВІСНЕ ОБСЛУГОВУВАННЯ/ГАРАНТІЯ 48
10. УТИЛІЗАЦІЯ 48

1. ПРАВИЛА ТЕХНІКИ БЕЗПЕКИ

1.1 Загальні правила техніки безпеки

Уважно прочитайте цю інструкцію з експлуатації та дотримуйтеся вказівок. Користуйтеся цим посібником користувача для ознайомлення з виробом, інформацією про його належне використання та правилами техніки безпеки.

→ Зберігайте цю інструкцію з експлуатації в надійному місці.

З міркувань безпеки дітям і підліткам віком до 16 років, а також особам, які не ознайомлені із цією інструкцією з експлуатації, заборонено користуватися цим виробом. Особи з порушеними фізичними або ментальними здібностями повинні використовувати виріб лише під наглядом або після інструктажу відповідальної особи. Необхідно наглядати за дітьми, щоб вони не гралися із цим виробом. Не використовуйте виріб, якщо ви втомлені, хворі, чи перебуваєте під впливом наркотиків, алкоголю або медикаментів.

1.2 Призначення

Барабанна газонокосарка GARDENA призначена для підстригання газонів і ділянок із травою на присадибних ділянках і в садах.

Дотримання інструкції з експлуатації GARDENA, що додається, є обов'язковою умовою належного використання барабанної газонокосарки.

Важливо! Через ризик травмування заборонено використовувати барабанну газонокосарку GARDENA для підстригання лози або газонів на дахах.

Барабанна газонокосарка GARDENA не призначена для підстригання лози або газонів на дахах.

1.3 Перевірка перед кожним використанням

Перед використанням завжди перевіряйте гайки, болти й робочі інструменти на знос і пошкодження. Зношені чи пошкоджені різальні інструменти необхідно замінити.

Ділянку, де буде використовуватися барабанна газонокосарка, необхідно заздалегідь оглянути. Приберіть усе каміння, деревину, дроти та інші сторонні предмети. *При контакті з різальним інструментом такі предмети можуть неконтрольовано відкидатися.*

1.4 Безпечне використання

НЕБЕЗПЕКА!

Зверніть увагу, що барабан із лезами обертається і може спричинити травми.

→ Не розташовуйте руки й ноги поруч із частинами, що обертаються, або під ними.

→ Не використовуйте барабанну газонокосарку, якщо поряд є люди, особливо діти, або тварини. *Леза можуть травмувати їх.*

→ Завжди слід дотримуватися безпечної відстані між барабаном із лезами й користувачем, яку забезпечують ручки.

→ Під час косіння схилів і насипів: Переконайтеся, що маєте надійну опору й належний хват і носіть взуття з неслизькою підошвою. Завжди косіть перпендикулярно схилу.

→ **Під час збирання й експлуатації надягайте рукавички.** *Це зменшує ризик защемлення пальців.*

→ **Будьте обережні під час руху назад.** *Це зменшує ризик спотикання.*

→ Якщо різальний інструмент або барабанна газонокосарка зіткнулися з перешкодою або стороннім предметом, барабанну газонокосарку має оглянути фахівець.

→ Працюйте лише за належної видимості.

→ Не залишайте барабанну газонокосарку без нагляду. Після припинення роботи зберігайте косарку в безпечному місці.

2. МОНТАЖ

НЕБЕЗПЕКА!

Під час монтажу не підпускайте дітей до пристрою.

→ Для дітей під час монтажу існує ризик задушення поліетиленовим пакетом або в разі ковтання дрібних деталей.

2.1 Монтаж ручок (рис. A1/A2/A3/A4/A5)

1. З'єднайте нижні ③ і верхні ① ручки за допомогою гвинта ② та гайки ④.
2. З'єднайте верхні ручки ① між собою за допомогою гвинта ⑤ і гайки ⑥.
3. Під'єднайте кріпильні скоби ⑧ та ⑨ до нижніх ручок ③ гвинтами ⑦ і ⑩.
4. Уставте обидві нижні ручки ③ в тримачі ручок ⑫ (злегка притискаючи ручки одну до одної) так, щоб болти ⑪ увійшли в отвори тримачів ручок ⑫.

   Підказка. Зафіксуйте спершу один бік, а потім інший.

3. ОБСЛУГОВУВАННЯ

3.1 Належне косіння

Щоб підтримувати газон у гарному стані, рекомендовано за можливості підстригати його раз на тиждень. Часте підстригання зробить газон густішим.

Довшу траву (> 1 см) потрібно видаляти, щоб газон не жовтів і не приминався.

Після тривалих перерв у косінні (**після свят**) спочатку косіть на найбільшій висоті скошування (42 мм) в одному напрямку, а потім – перпендикулярно цьому напрямку на потрібній висоті скошування. Трава має бути не вищою за 12 см, щоб її можна було косити барабанною газонокосаркою.

Якщо можливо, косіть газон лише в суху погоду: якщо газон вологий, зріз не буде рівним.

3.2 Регулювання висоти скошування (рис. B)

Доступні чотири рівні налаштування висоти скошування: від 12 мм до 42 мм.

1. Розмістіть газонокосарку на землі так, щоб вона не перекинулася під час регулювання висоти скошування.
2. Витягніть обидва механізми регулювання висоти ⑬ і зафіксуйте їх на потрібній висоті на шкалі ⑭.

→ Механізми регулювання висоти ⑬ мають обов'язково бути налаштовані на одну висоту з обох боків.

ПОПЕРЕДЖЕННЯ!

Зменшуючи висоту газонокосарки, упевніться, що вона залишається на достатній висоті, аби нижнє лезо не торкалося землі в місцях із нерівним ґрунтом.

4. ЗБЕРІГАННЯ

4.1 Вимкнення

→ Очистьте барабанну газонокосарку перед зберіганням (див. пункт 5. Технічне обслуговування) і зберігайте в сухому місці.

4.2 Зручне й компактне зберігання

→ Зніміть ручки та зберігайте їх окремо.

5. ТЕХНІЧНЕ ОБСЛУГОВУВАННЯ

НЕБЕЗПЕКА!

Ризик травмування різальним інструментом!

→ Під час технічного обслуговування вдягайте відповідні робочі рукавички.

Чищення газонокосарки:

ПОПЕРЕДЖЕННЯ!

Пошкодження барабанної газонокосарки!

→ Не мийте барабанну газонокосарку під проточною водою, особливо під високим тиском.

Відкладення впливають на якість косіння та відкидання трави.

Найкраще видаляти бруд і залишки трави одразу після косіння.

1. Видаліть відкладення трави щіткою та ганчіркою.
2. Злегка змастіть барабан із лезами й нижнє лезо оливою низької в'язкості (як-от розпилювачем).

6. УСУНЕННЯ НЕСПРАВНОСТЕЙ

НЕБЕЗПЕКА!

Ризик травмування різальним інструментом!

→ Під час усунення несправностей вдягайте відповідні робочі рукавички.

Несправність	Можлива причина	Спосіб усунення
Нехарактерні шуми	Незакріплені гвинти чи частини.	→ Затягніть гвинти.
	Сторонні предмети в лезі.	→ Приберіть сторонні предмети.
	Щербина на лезі.	→ Усуньте щербини напилком.
	Леза занадто часто торкаються одне одного.	→ Відрегулюйте механізм скошування.
Нерівномірне скошування газону	Неправильне регулювання леза.	→ Відрегулюйте механізм скошування.
	Лезо затупилося.	→ Нагостріть або замініть лезо.
	Надто висока трава (як-от після тривалого часу без скошування).	→ Підстригайте газон коротше за допомогою газонокосарки.

6.1 Регулювання механізму скошування

Перед випуском із нашого заводу механізм скошування вашої барабанної газонокосарки було відрегульовано для оптимальної роботи. Якщо після тривалого використання газон стає нерівним, відрегулюйте положення нижнього леза.

6.1.1 Підготовка [рис. C1]

1. Очищення барабанної газонокосарки.
2. Розмістіть газонокосарку на землі так, щоб вона не перекинулася під час регулювання механізму скошування.
3. Перевірте барабан із лезами ⑰ та нижнє лезо ⑯ на наявність щербин і, за необхідності, видаліть їх за допомогою напилка.

6.1.2 Регулювання механізму скошування [рис. C2]

1. Повертайте лівий і правий болти із шестигранною головкою ⑮ проти годинникової стрілки гайковим ключем (10 мм), доки барабан із лезами ⑰ не обертатиметься вільно.
2. Обережно затягніть лівий болт із шестигранною головкою ⑮ гайковим ключем (10 мм), коли барабан із лезами ⑰ обертається, доки барабан із лезами не торкатиметься злегка нижнього леза ⑯.
3. Потім знову послабте лівий болт із шестигранною головкою, доки барабан із лезами не припинить торкатися нижнього леза (тобто почне обертатися безшумно).
4. Повторіть ці дії для болта з правого боку.

6.1.3 Перевірка регулювання за допомогою перевірки різанням [рис. C3]

1. Покладіть смужку паперу ⑱ на нижнє лезо ⑯ так, щоб вона була спрямована на вісь барабана з лезами ⑰.
2. Обережно обертайте барабан із лезами ⑰.

   Якщо нижнє лезо ⑯ відрегульовано правильно, папір має відрізатися, ніби ножицями.
3. Повторіть перевірку різанням у різних точках і на всіх лезах барабана ⑰.

6.2 Заточування і ремонт

Задля безпеки слід використовувати лише оригінальні запасні частини GARDENA.

Якщо різальний інструмент, який за умови належного догляду не затуплюється протягом декількох років, потребує заміни, зверніться до сервісного центру компанії GARDENA. Ремонт барабанної газонокосарки й установлення лез можуть виконати у відповідних професійних майстернях.

Якщо можливо, восени виконуйте технічний огляд барабанної газонокосарки, аби вона була відразу готова до роботи наступного сезону.

У разі будь-яких несправностей звертайтеся до сервісного центру GARDENA.

7. ДОСТУПНЕ ПРИЛАДДЯ

Травозбірник GARDENA	Полегшує згрібання трави.	**Арт. № 11770**

8. ТЕХНІЧНІ ХАРАКТЕРИСТИКИ

	Арт. № 11760-88
Ширина / висота скошування	40 см / 12–42 мм
Регулятор висоти скошування	Чотири рівні (12, 22, 32, 42 мм)
Маса	8,49 кг

9. СЕРВІСНЕ ОБСЛУГОВУВАННЯ/ ГАРАНТІЯ

9.1 Сервісне обслуговування:

Контактну інформацію нашого відділу обслуговування можна знайти за посиланням: www.gardena.com/contact

9.2 Гарантія:

На гарантію виробника поширюються умови гарантії, наведені на сторінці www.gardena.com/warranty

10. УТИЛІЗАЦІЯ

Утилізація виробу

Цей символ означає, що виріб не можна утилізувати разом із побутовими відходами. Утилізуйте виріб через місцевий пункт збору електричного й електронного обладнання.

Це забезпечить належну утилізацію відходів після закінчення терміну служби. Щоб отримати додаткову інформацію, зверніться до місцевих органів влади, муніципальної служби утилізації відходів або до дилера чи продавця GARDENA. Оскільки виріб може містити небезпечні речовини, його неправильна утилізація може нашкодити довкіллю і здоров'ю людей.

Deutschland / Germany
GARDENA Manufacturing GmbH
Central Service
Hans-Lorenser-Straße 40
D-89079 Ulm
Produktfragen:
(+49) 731 490-123
Reparaturen:
(+49) 731 490-290
www.gardena.com/de/kontakt

Albania
KRAFT SHPK
Autostrada Tirane-Durres
Km 7
1051 Tirane
Phone: (+355) 69 877 7821
info@kraft.al

Argentina
ROBERTO C. RUMBO S.R.L.
Predio Norlog
Lote 7
Benavidez. ZC: 1621
Buenos Aires
Phone: (+54) 11 5263-7862
ventas@rumbosrl.com.ar

Armenia
AES Systems LLC
Marshal Babajanyan Avenue 56/2
0022 Yerevan
Phone: (+374) 60 651 651
masisohanyan@icloud.com

Australia
Husqvarna Australia Pty. Ltd.
Locked Bag 5
Central Coast BC
NSW 2252
Phone: (+ 61) (0) 2 4352 7400
customer.service@husqvarna.com.au

Austria / Österreich
Husqvarna Austria GmbH
Industriezeile 36
4010 Linz
Tel.: (+43) 732 77 01 01-485
www.gardena.com/at/service/beratung/kontakt/

Azerbaijan
Progres Xüsusi Firması
Aliyar Aliyev 212, Baku, Azerbaijan
Sales: +994 70 326 07 14
Aftersales: +994 77 326 07 14
www.progress-garden.az
info@progress-garden.az

Bahrain
M.H. Al-Mahroos
BUILDING 208, BLOCK 356,
ROAD 328
Salhiya
Phone: +973 1740 8090
almahroos@almahroos.com

Belarus / Беларусь
ООО «Мастер Гарден»
220118, г. Минск,
улица Шаранговича, дом 7а
Тел. (+375) 17 257 00 33
mg@mastergarden.by

Belgium
Husqvarna Belgium nv
Gardena Division
Leuvensesteenweg 542
Planet II E
1930 Zaventem
België

Bosnia / Herzegovina
Silk Trade d.o.o.
Poslovna Zona Vila Br. 20
Phone: (+387) 61 165 593
info@silktrade.com.ba

Brazil
Nordtech Maquinas e Motores Ltd.
Avenida Juscelino Kubitschek
de Oliveira Curitiba
3003 Brazil
Phone: (+55) 41 3595-9600
contato@nordtech.com.br
www.nordtech.com.br

Bulgaria
AGROLAND България АД
бул. 8 Декември, № 13
Офис 5
1700 Студентски град
София
Тел.: (+359) 24 66 6910
info@agroland.eu

Canada / USA
GARDENA Canada Ltd.
125 Edgeware Road
Unit 15 A
Brampton L6Y 0P5
ON, Canada
Phone: (+1) 905 792 93 30
gardena.customerservice@husqvarnagroup.com

Chile
REPRESENTACIONES JCE S.A.
AV. DEL VALLE NORTE 857 PISO 4
HUECHURABA, SANTIAGO, CHILE
Phone: (+ 56) 2 2414 2600
contacto@jce.cl

China
办公室地址：
上海市长宁区金钟路788号荟聚办公楼D栋7楼
03-05单元

Office Add:
Unit3-5, 7F, Livat Tower D, No.788, Jin Zhong Rd.,
Chang Ning Dist., Shanghai, PRC 200335

Colombia
Equipos de Toyama Colombia SAS
Cra. 68 D No 25 B 86 Of. 618
Edificio Torre Central
Bogota
Phone: +57 (1) 703 95 20 /
+57 (1) 703 95 22
servicioalcliente@toyama.com.co
www.toyama.com.co

Costa Rica
Exim CIA Costa Rica
Calle 25A, B°. Montealegre
Zapote
San José
Costa Rica
Phone: (+506) 2221-5654 / (+506) 2221-5659
eximcostarica@gmail.com

Croatia
Husqvarna Austria GmbH
Industriezeile 36
4010 Linz
Phone: (+43) 732 77 01 01-485
service.gardena@husqvarnagroup.com

Cyprus
Pantelis Papadopoulos S.A.
92 Athinon Avenue
Athens
10442 Greece
Phone: (+30) 21 0519 3100
infocy@papadopoulos.com.gr

Czech Republic
Gardena
Service Center Vrbno
c/o Husqvarna
Manufacturing CZ s.r.o.
Jesenická 146
79326 Vrbno pod Pradedem
Phone: 800 100 425
servis@gardena.cz

Denmark
GARDENA DANMARK
Lejrvej 19, st.
3500 Værløse
Tlf.: (+45) 70 26 47 70
gardenadk@husqvarnagroup.com
www.gardena.com/dk

Dominican Republic
BOSQUESA, S.R.L
Carretera Santiago Licey
Km. 5 ½
Esquina Copal II.
Santiago De Los Caballeros
51000 Dominican Republic
Phone: (+1) 809-562-0476
contacto@bosquesa.com.do

Egypt
Universal Agencies Co
26, Abdel Hamid Lotfy St.
Giza
Phone: (+20) 3 761 57 57

Estonia
Husqvarna Eesti OÜ
Valdeku 132
EE-11216 Tallinn
info@gardena.ee

Finland
Oy Husqvarna Ab
Juurakkotie 5 B 2
01510 Vantaa
www.gardena.fi

France
Husqvarna France
9/11 Allée des pierres mayettes
92635 Genneviliers Cedex
France
http://www.gardena.com/fr
N° AZUR: 0 810 00 78 23
(Prix d'un appel local)

Georgia
Transporter LLC
#70, Beliashvili street
0159 Tbilisi, Georgia
Number: (+995) 322 14 71 71
info@transporter.com.ge
www.transporter.com.ge

Service Address and Importer to Great Britain
Husqvarna UK Ltd
Preston Road
Aycliffe Industrial Park
Newton Aycliffe
County Durham
DL5 6UP
Phone: (+44) (0) 344 844 4558
info.gardena@husqvarna.co.uk

Greece
Π.ΠΑΠΑΔΟΠΟΥΛΟΣ ΑΕΒΕ
Λεωφ. Αθηνών 92
Αθήνα
Τ.Κ.104 42
Ελλάδα
Τηλ. (+30) 210 5193 100
info@papadopoulos.com.gr

Hong Kong
Tung Tai Company
151-153 Hoi Bun Road
Kwun Tong, Kowloon
Hong Kong
Phone: (+852) 3583 1662
admin@tungtaico.com

Hungary
Husqvarna Magyarország Kft.
Ezred u. 1 – 3
1044 Budapest
Phone: (+36) 1 251-4161
vevoszolgalat.husqvarna@husqvarnagroup.com

Iceland
BYKO ehf.
Skemmuvegi 2a
200 Kópavogur
Phone: (+354) 515 4000
byko@byko.is

MHG Verslun ehf
Vikurhvarf 8
203 Kópavogur
Phone: (+354) 544 4656

India
B K RAMAN AND CO
Plot No. 185, Industrial Area,
Phase-2, Ram Darbar
Chandigarh
160002 India
Phone: (+91) 98140 06530
raman@jaganhardware.com

Iraq
Alshiemal Alakhdar Company
Al-Faysalieah, Near Estate Bank
Mosul
Phone: (+964) 78 18 18 46 75

Ireland
Liffey Distributors Ltd.
309 NW Business Park, Ballycoolen
15 Dublin
Phone: (+353) 1 824 2600
info@liffeyd.com

Israel
HAGARIN LTD.
2 Nahal Harif St.
8122201 Yavne
internet@hagarin.co.il
Phone: (+972) 8-932-0400

Italy
Husqvarna Italia S.p.A.
Centro Direzionale Planum
Via del Lavoro 2, Scala B
22036 ERBA (CO)
Phone: (+39) (0) 31 4147700
assistenza.italia@it.husqvarna.com

Japan
Husqvarna Zenoah Co. Ltd. Japan
1-9 Minamidai, Kawagoe
350-1165 Saitama
Japan
gardena-jp@husqvarnagroup.com

Kazakhstan
ТОО "Ламэд"
Russian
Адрес: Казахстан, г. Алматы,
ул. Тажибаевой, 155/1
Тел.: (+7) (727) 355 64 00 /
(+7) (700) 355 64 00
lamed@lamed.kz

Kazakh
Мекен-жайы: Қазақстан,
Алматы қ.,
көш. Тажибаевой, 155/1
Тел.: (+7) (727) 355 64 00 /
(+7) (700) 355 64 00
lamed@lamed.kz

Kuwait
Palms Agro Production Co
Al Rai- Fourth Ring Road – Block 56.
P.O Box: 1976 Safat
13020 Al-Rai
Phone: (+965) 24 73 07 45
info@palms-kw.com

Kyrgyzstan
OOsO Alye Maki
Av. Moladaya Guardi ⇨ 83
720014 Bishkek
Phone: (+996) 312 322115

Latvia
Husqvarna Latvija SIA
Ulbrokas 19A
LV-1021 Riga
info@gardena.lv

Lebanon
Technomec
Safra Highway (Beirut – Tripoli) Center
622 Mezher Bldg.
P.O.Box 215
Jounieh
Phone: (+961) 9 853527 /
(+961) 3 855481
tecnomec@idm.net.lb

Lithuania
UAB Husqvarna Lietuva
Ateities pl. 77C
LT-52104 Kaunas
info@gardena.lt

Luxembourg
Magasins Jules Neuberg
39, rue Jacques Stas
Luxembourg-Gasperich 2549
Case Postale No. 12
Luxembourg 2010
Phone: (+352) 40 14 01
api@neuberg.lu

Malaysia
Glomedic International Sdn Bhd
Jalan Ruang No. 30
Shah Alam, Selangor
40150 Malaysia
Phone: (+60) 3-7734 7997
oase@glomedic.com.my

Malta
I.V. Portelli & Sons Ltd.
85, 86, Triq San Pawl
Rabat - RBT 1240
Phone: (+356) 2145 4289

Mauritius
Espace Maison Ltée
La City Trianon, St Jean
Quatre Bornes
Phone: (+230) 460 85 85
digital@espacemaison.mu

Mexico
AFOSA
Av. Lopez Mateos Sur # 5019
Col. La Calm ⇨ 45070
Zapopan, Jalisco, Mexico
Phone: (+52) 33 3818-3434
isolis@afosa.com.mx

Moldova
Convel SRL
Republica Moldova,
mun. Chisinau,
sos. Muncesti 284
Phone: (+373) 22 857 126
www.convel.md

Mongolia
Soyolj Gardening Shop
Namii Rd
Ulaanbaatar
14230 Mongolia
Phone: +976 7777 5080
soyolj@magicnet.mn

Morocco
Proekip
64 Rue de la Participation
Casablanca-Roches Noires
20303 Morocco
Phone: (+212) 661342107
hicham.hafani@proekip.ma

Netherlands
Husqvarna Nederland B.V.
GARDENA Division
Postbus 50131
1305 AC ALMERE
Phone: (+31) 36 521 00 10
info@gardena.nl

Neth. Antilles
Jonka Enterprises N.V.
Sta. Rosa Weg 196
P.O. Box 8200
Curaçao
Phone: (+599) 9 767 66 55
info@jonka.com

New Zealand
Husqvarna New Zealand Ltd.
PO Box 76-437
Manukau City 2241
Phone: (+64) (0) 9 9202410
support.nz@husqvarna.co.nz

North Macedonia
Sinpeks d.o.o.
Ul. Kravarski Pat Bb
7000 Bitola
Phone: (+389) 47 20 85 00
sinpeks@mt.net.mk

Norway
Husqvarna Norge AS
Gardena Division
Trøskenveien 36
1708 Sarpsborg
info@gardena.no

Northern Cyprus
Mediterranean Home & Garden
No 150 Alsancak, Karaoğlanoğlu
Caddesi Girne
Phone: (+90) 392 821 33 80
info@medgardener.com

Oman
General Development Services
PO 1475, PC - 111
Seeb
111 Oman
Phone: 96824582816
gdsoman@gdsoman.com

Paraguay
Agrofield SRL
AV. CHOFERES DEL CHACO
1449 C/25 DE MAYO
Asunción
Phone: (+595) 21 608 656
consultas@agrofield.com.py

Peru
Sierras y Herramientas Forestal SAC
Av. Las Gaviotas 833, Chorrillos
Lima
Phone: (+51) 1 2 52 02 52
supervisorventas1@siersac.com
www.siersac.com

Philippines
Royal Dragon Traders Inc
10 Linaw Street, Barangay
Saint Peter Quezon City
1114 Philippines
Phone: (+63) 2 7426893
aida.fernandez@rdti.com.ph

Poland
Gardena Service Center Vrbno
c/o Husqvarna Manufacturing CZ
s.r.o. Jesenická 146
79326 Vrbno pod Pradedem
Czech Republic
Phone: (22) 336 78 90
serwis@gardena.pl

Portugal
Husqvarna Portugal, SA
Lagoa - Albarraque
2635 - 595 Rio de Mouro
Phone: (+351) 21 922 85 30
Fax: (+351) 21 922 85 36
info@gardena.pt

Romania
Madex International Srl
Soseaua Odaii 117 - 123,
RO 013603 Bucureşti, S1
Phone: (+40) 21 352 7603
madex@ines.ro

Russia / Россия
ООО „Husqvarna"
141400, Московская обл.,
г. Химки,
улица Ленинградская,
владение 39, стр.6
Бизнес Центр
„Химки Бизнес Парк",
помещение ОВ02_04
http://www.gardena.ru

Saudi Arabia
SACO
Takhassusi Main Road P.O. Box:
86387 Riyadh 12863
40011 Saudi Arabia
Phone: (966) 11 482 8877
webmaster@saco-ksa.com

Al Futtaim Pioneer Trading
5147 Al Farooq Dist.
Riyadh 7991
Phone: (+971) 4 206 6700
Owais.Khan@alfuttaim.com

Serbia
Domel d.o.o.
Slobodana Đurić ⇨ 21
11000 Belgrade
Phone: (+381) 11 409 57 12
office@domel.rs

Singapore
Hy-Ray PRIVATE LIMITED
40 Jalan Pemimpin
#02-08 Tat Ann Building
Singapore 577185
Phone: (+65) 6253 2277
info@hyray.com.sg

Slovak Republic
Gardena
Service Center Vrbno
c/o Husqvarna
Manufacturing CZ s.r.o.
Jesenická 146
79326 Vrbno pod Pradedem
Phone: 0800 154044
servis@gardena.sk

Slovenia
Husqvarna Austria GmbH
Industriezeile 36
4010 Linz
Phone: (+43) 732 77 01 01-485
service.gardena@husqvarnagroup.com

South Africa
Husqvarna South Africa (Pty) Ltd
Lifestyle Business Park –
Ground Floor Block A Cnr
Beyers Naude Drive and Ysterhout
Road Randpark Ridge, Randburg
Phone: (+27) 10 015 5750
service@gardena.co.za

South Korea
Kyung Jin Trading Co., Ltd
8F Haengbok Building, 210,
Gangnam-Daero 137-891 Seoul
Phone: (+82) 2 574 6300
kjh@kjh.co.kr

Spain
Husqvarna España S.A.
Calle de Rivas nº 10
28052 Madrid
Phone: (+34) 91 708 05 00
atencioncliente@gardena.es

Sri Lanka
Hunter & Company Ltd.
130 Front Street
Colombo
Phone: 94-11 232 81 71
hunters@eureka.lk

Suriname
Deto Handelmaatschappij N.V.
Kernkampweg 72-74
P.O. Box: 12782
Paramaribo
Suriname
Phone: (+597) 43 80 50
info@deto.sr

Sweden
Husqvarna AB /
GARDENA Sverige
Drottninggatan 2
561 82 Huskvarna
Sverige
Phone: (+46) (0) 36-14 60 02
service@gardena.se

Switzerland / Schweiz
Husqvarna Schweiz AG
Consumer Products
Industriestrasse 10
5506 Mägenwil
Phone: (+ 41) (0) 62 887 37 90
info@gardena.ch

Taiwan
Hong Ying Trading Co., Ltd.
No. 46 Wu-Kun-Wu Road
New Taipei City
Phone: (+886) (02) 2298 1486
salesgd1@7friends.com.tw

Tajikistan
ARIERS JV LLC
39, Ayni Street, 734024
Dushanbe, Tajikistan

Thailand
Spica Co. Ltd
243/2 Onnuch Rd., Prawat
Bangkok
10250 Thailand
Phone: (+66) (0)2721 7373
surapong@spica-siam.com

Tunisia
Société du matériel agricole et maritime
Nouveau port de peche de Sfax Bp 33
Sfax 3065
Phone: (+216) 98 419047/
(+216) 74 497614
commercial@smamtunisia.com

Türkiye
Dost Bahçe
Yunus Mah. Adil Sk. No:3
Kartal
Istanbul
34873 Türkiye
Phone: (+90) 216 389 39 39

Turkmenistan
I.E. Orazmuhammedov Nurmuhammet
80 Ataturk, BERKARAR Shopping Center,
Ground floor, A77b,
Ashgabat 744000
TURKMENISTAN
Phone: (+993) 12 468859
Mob: (+993) 62 222887
info@jayhyzmat.com /
bekgiyev@jayhyzmat.com
www.jayhyzmat.com

UAE
Al-Futtaim ACE Company
L.L.C Building, Al Rebat Street
Festival City, Dubai
7880 UAE
Phone: (+971) 4 206 6700
ace@alfuttaim.ae

Ukraine / Україна
АТ «Альцест»
вул Петропавлівська 4
08130, Київська обл.
Києво-Святошинський р-н. с.
Петропавлівська Борщагівка Україна
Тел.: (+38) 0 800 503 000

Uruguay
FELI SA
Entre Ríos 1083
11800 Montevideo
Phone: (+598) 22 03 18 44
info@felisa.com.uy

Uzbekistan
AGROHOUSE MChJ
O'zbekiston, 111112
Toshkent viloyati
Toshkent tumani
Hasanboy QFY, THAY yoqasida
Phone: (+998)-93-5414141 /
(+998)-71-2096868
info@agro.house
www.agro.house

Vietnam
Vision Joint Stock Company
BT1-17, Khu biet thu –
Khu Doan ngoai giao Nguyen Xuan Khoat
Xuan Dinh, Bac Tu Liem
Hanoi, Vietnam
Phone: (+8424)-38462833/34
quynhnm@visionjsc.com.vn

Zimbabwe
Cutting Edge
159 Citroen Rd, Msasa
Harare
Phone: (+263) 8677 008685
sales@cuttingedge.co.z

11760-88.961.02/0726
© GARDENA Manufacturing GmbH
D-89079 Ulm
https://www.gardena.com