19050-20.962.03

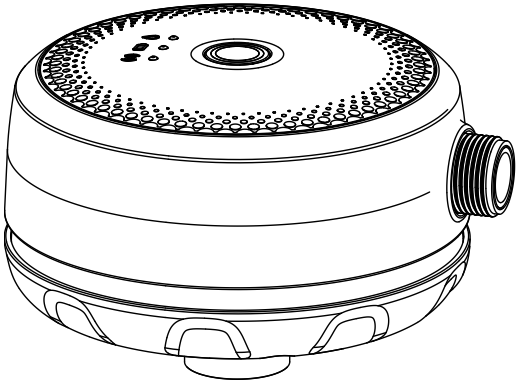

Varenr. 19050 smart Pipeline Water Control

da **Brugervejledning**
Vandingscomputer

GARDENA smart Pipeline Water Control

1. Sikkerhedsinstruktioner 5

1.1 Generelle sikkerhedsinstruktioner 5

1.1.1 Anvendelsesformål 5

1.1.2 Sikker håndtering af batterier 6

1.1.3 Sikker opstart 6

1.2 Yderligere sikkerhedsinstruktioner 7

2. Ibrugtagning 8

2.1 DuoConnect 8

2.1.1 Sådan installeres GARDENA Bluetooth® Appen 9

2.1.2 Sådan installeres GARDENA smart Appen 10

2.2 Sådan sætter du batterierne i 11

2.3 Sådan slutter du Water Control til vandstationen 13

2.3.1 Sådan tilslutter du til vandstationen 13

2.3.2 Sådan kobler du fra vandstationen 13

2.4 Tilslutninger til Water Control 14

2.4.1 Adapter 14

2.4.2 Adapter 14

2.4.3 Sådan tilsluttes smart-sensor 15

3. Betjening 16

3.1 Sådan programmeres Water Control via GARDENA Bluetooth® Appen 16

3.2 Sådan programmeres Water Control med GARDENA smart App 16

3.3 Indstillinger på produktet 17

3.3.1 Betjeningselementer/displays 17

3.3.2 Manuel vanding 18

3.3.3 Fabriksindstillinger 19

4. Vedligeholdelse 20
4.1 Rengøring af filteret 20
4.2 Sådan rengøres Water Control 20
5. Opbevaring 21
6. Fejlafhjælpning 22
7. Tekniske data 24
8. Tilbehør / Reservedele 25
9. Service / Garanti 26
9.1 Service 26
9.2 Garanti 26
10. Bortskaffelse 27
10.1 Bortskaffelse af produktet 27
10.2 Bortskaffelse af batterier 27
11. Bilag 28
11.1 Tildeling af varemærker 28
11.2 EC-overensstemmelseserklæring 28

Oversættelse af den originale vejledning

Af sikkerhedsgrunde må børn og unge under 16 år samt personer, der ikke har læst denne brugervejledning, ikke anvende dette produkt. Personer med nedsat psykisk eller mentalt helbred må kun anvende produktet under overvågning eller under instruktion af en ansvarlig person. Børn skal være under opsyn for at sikre, at de ikke leger med produktet. Brug aldrig produktet, hvis du er træt, syg eller påvirket af alkohol, narkotika eller medicin.

1. Sikkerhedsinstruktioner

1.1 Generelle sikkerhedsinstruktioner

Vigtigt!

→ Læs brugervejledningen omhyggeligt igennem før brug, og opbevar den til fremtidig reference.
→ Produktet kan betjenes udendørs ved temperaturer mellem +5 °C og +50 °C.
→ Kontroller produktet for skader før hver start.
→ Opbevar beskadigede dele utilgængeligt for børn.
→ Kontrollér regelmæssigt batterierne for skader.
→ Brug ikke beskadigede batterier. Bortskaf brugte batterier i overensstemmelse med forskrifterne (se ”10.2 Bortskaffelse af batterier”, side 27).
→ Opbevar beskadigede batterier utilgængeligt for børn.
→ Brug ikke produktet i eksplosive atmosfærer.
→ Kontroller produktet for lækager før hver start.
→ Produktet opvarmes i direkte sollys. Berøring af produktet kan forårsage mindre forbrændinger ved kontakt.

1.1.1 Anvendelsesformål

GARDENA smart Pipeline Water Control er beregnet til privat brug i private haver og kolonihaver og må kun bruges udendørs til styring af drypvandingssystemer, siveslanger eller sprinklere. Den **smart Pipeline Water Control** kan også bruges til automatisk vanding, mens du er på ferie.

FARE!
Risiko for personskade

→ GARDENA smart Pipeline Water Control må ikke anvendes til industrielle formål eller i kombination med kemikalier, fødevarer eller brændbare eller eksplosive stoffer.

1.1.2 Sikker håndtering af batterier

→ Af hensyn til funktionernes pålidelighed må der kun anvendes tre alkaliske batterier af typen LR6 (AA) (Mignon) i Water Control.
→ Anvend ikke genopladelige batterier.
→ Batterierne udskiftes, når batteriindikatoren lyser rødt for at forhindre, at Water Control svigter på grund af et lavt batteriniveau ved længere tids fravær.

1.1.3 Sikker opstart

⚠ **ADVARSEL!**
→ Brug kun Water Control udendørs.

→ Water Control er fastgjort lodret på vandstationen og er kompatibel med GARDENA-vandstationen produceret i 2009 eller senere (varenr. 8266, varenr. 8250).
→ Minimumshastigheden for vandtilførsel til sikker tænd/sluk-funktion for vandingskontrollen er 20 – 30 l/t (for eksempel skal der for drypvandingssystemer være mindst 10 – 15 x 2 liters drypvandingshoveder).
→ Temperaturen på det vand, der strømmer igennem, må ikke overstige 40 °C.
→ Brug kun rent ferskvand.
→ Det minimale driftstryk er 0,8 bar; det maksimale driftstryk er 10 bar.
→ Undgå trækbelastning.
→ Træk ikke i slangen, mens den er tilsluttet.

1.2 Yderligere sikkerhedsinstruktioner

FARE!
Risiko for hjertestop

Dette produkt danner et elektromagnetisk felt under drift. Dette elektromagnetiske felt kan påvirke funktionen af aktive eller passive medicinske implantater (f. eks. pacemakere), hvilket kan medføre alvorlig personskade eller dødsfald.

→ Kontakt din læge og producenten af dit implantat, før du bruger dette produkt.

2. Ibrugtagning

2.1 DuoConnect

GARDENA smart Pipeline Water Control kan styres direkte via GARDENA Bluetooth® Appen.

Water Control kan udvides med GARDENA smart Gateway (varenr. 19005) for at få mest muligt ud af alle funktioner og fordele. GARDENA smart App bruges derefter til at betjene systemet.

Funktioner	**GARDENA Bluetooth® App**	**GARDENA smart App**
Styring fra	< 10 m	overalt
EasyConfig	✓	✓
Med GARDENA	Automatisk planlægning baseret på – Brugerbaseret placering og dyrkningsbetingelser	Automatisk planlægning baseret på – Plantebibliotek – Vejrudsigt – smart-sensor – Vanding justeret efter solopgang/solnedgang – Brugerbaseret placering og dyrkningsbetingelser
Smart Home-tilslutning	–	✓

Drypvandingssystemer, siveslanger eller sprinklere kan bruges til automatisk vanding.

Water Control udfører fuldautomatisk vanding i henhold til den indstillede tidsplan og kan derfor også bruges, mens du er på ferie.

2.1.1 Sådan installeres GARDENA Bluetooth® Appen

Den gratis **GARDENA Bluetooth® App** skal installeres på din mobile enhed (smartphone/tablet), før du tilslutter Water Control til enheden.

Download GARDENA Bluetooth® Appen fra App Store (Apple) eller fra Google Play.

Eller scan QR-koden.

1. Download og installer GARDENA Bluetooth® Appen på din mobile enhed.
2. Åbn GARDENA Bluetooth® Appen på din mobile enhed.
3. Vælg ”Tilføj produkt”.
4. Vælg Water Control fra produktlisten.

   Nu vil du blive ledt gennem de næste trin i installation og programmering.

Hjælp til inklusion:

Hvis LED-indikatoren ikke begynder at blinke efter isætning af batteriet:

1. Tryk på knappen på enheden, og hold den nede, indtil LED-tilslutningen Ⓛc begynder at blinke.

   Dette tager normalt ca. 3 – 5 sekunder.
2. Sørg for at holde knappen nede, indtil den blinker.

2.1.2 Sådan installeres GARDENA smart Appen

Den gratis **GARDENA smart App** skal være installeret på din mobile enhed (smartphone/tablet), før Water Control tilsluttes enheden.

Download GARDENA smart Appen fra App Store (Apple) eller fra Google Play.

Eller scan QR-koden.

1. Download og installer GARDENA smart App på din mobilenhed.
2. Registrer dig som bruger, og log på appen.
3. Vælg ”Tilføj produkt”.
4. Tilslut først smart Gateway (varenr. 19005).
5. Vælg derefter Water Control på produktlisten.

   Nu vil du blive ledt gennem de næste trin i installation og programmering.

Hjælp til inklusion:

Hvis LED-indikatoren ikke begynder at blinke efter isætning af batteriet:

1. Tryk på knappen på enheden, og hold den nede, indtil LED-tilslutningen Ⓛc begynder at blinke.

   Dette tager normalt ca. 3 – 5 sekunder.
2. Sørg for at holde knappen nede, indtil den blinker.

2.2 Sådan sætter du batterierne i

Batterierne medfølger ikke ved levering.

Water Control må kun betjenes med tre alkaliske batterier af typen LR6 (AA) (Mignon).

Batterilevetiden er ca. seks måneder. Batteriets levetid kan variere afhængigt af den omgivende temperatur og hvor hyppigt det bruges.

⚠ ADVARSEL!

→ For at sikre fuld funktionalitet må der ikke anvendes genopladelige batterier.

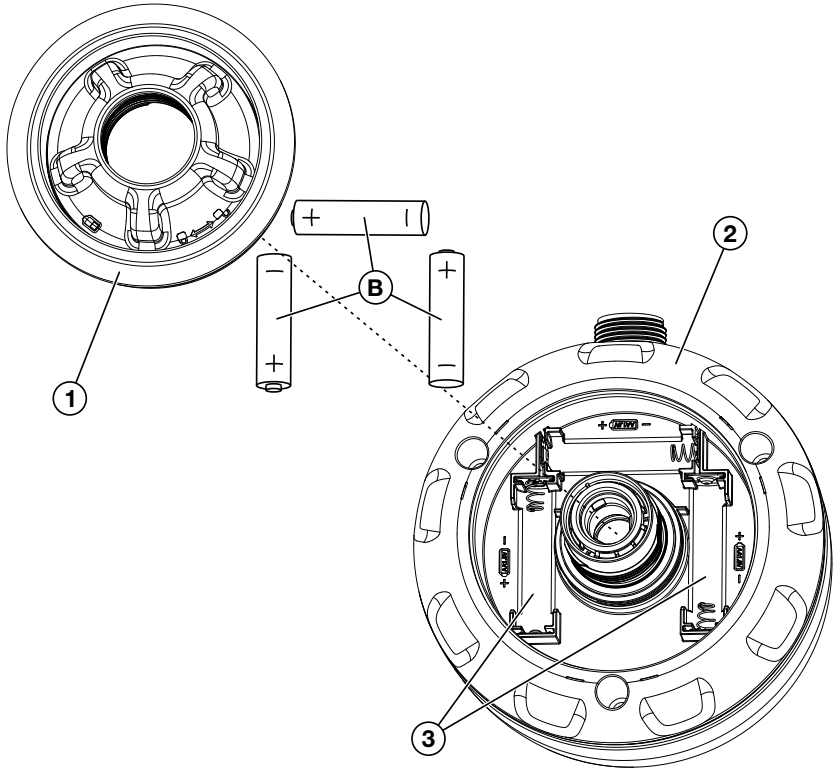

1. Drej batteridækslet ① på undersiden af Water Control ② mod uret for at åbne batterirummet (batteridækslet er først nemt at dreje, men bliver derefter lidt sværere. Du skal forbi dette punkt for at skrue dækslet af).
2. Sæt de 3 batterier Ⓑ i batterirummet ③ på Water Control ② (sørg for, at polariteten er korrekt +/–).
3. Skru batteridækslet ① på Water Control ② igen (skru batteridækslet på, så det flugter med huset).

2.3 Sådan slutter du Water Control til vandstationen

smart Pipeline Water Control kan bruges sammen med GARDENA Pipeline-systemet og skal tilsluttes lodret til en GARDENA-vandstation. Den er kompatibel med GARDENA-vandstationer, der har været på markedet siden 2009 (varenr. 8266, varenr. 8250).

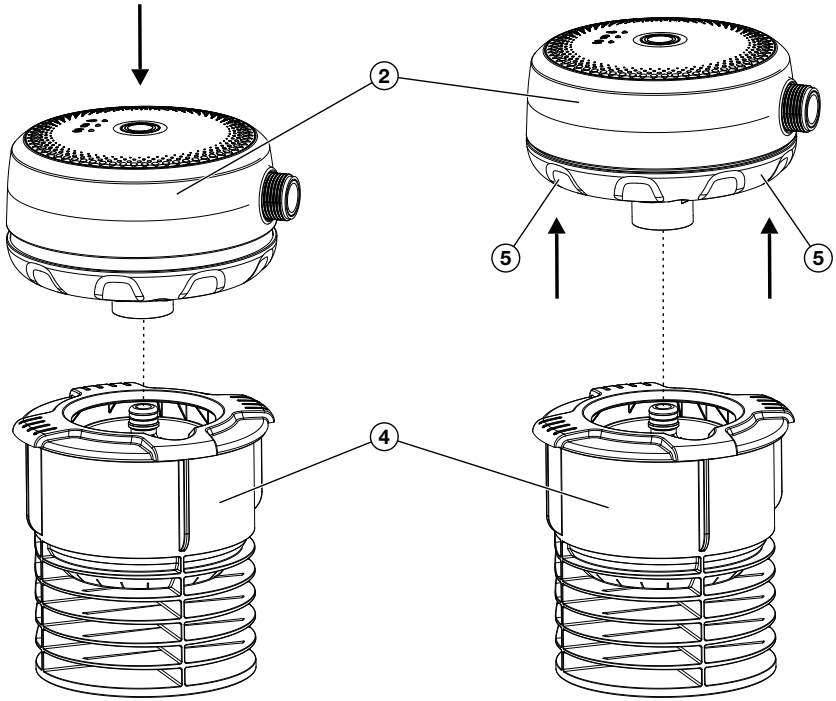

2.3.1 Sådan tilslutter du til vandstationen

1. Åbn dækslet til vandstationen.
2. Skub Water Control ② på vandstationen ④, indtil tilslutningen klikker på plads.

2.3.2 Sådan kobler du fra vandstationen

→ Hold Water Control ② nedefra med begge hænder, og slip Water Control ved at klemme de øverste og nederste dele sammen.

Den turkise ring vil være skjult.

2.4 Tilslutninger til Water Control

Water Control leveres med to stik.

2.4.1 Adapter

Adapteren ⑥ gør det muligt at tilslutte en slange ved blot at klikke den ind, f. eks. hvis vandstationen er placeret længere væk fra det ønskede vandingssted.

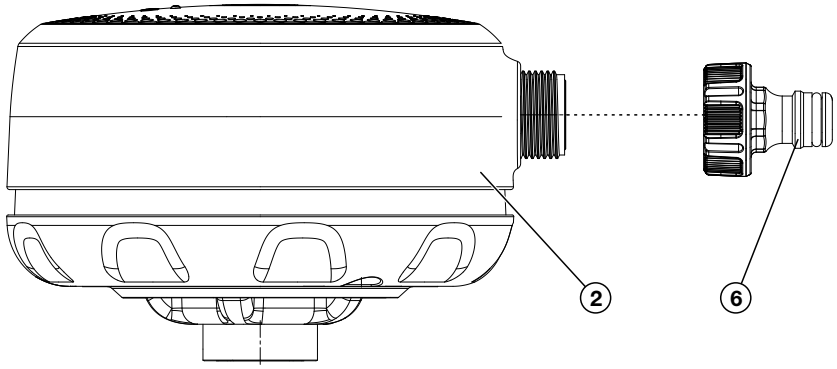

→ Skru adapteren ⑥ på Water Control ②.

2.4.2 Adapter

Adapteren ⑦ kan bruges til nemt at tilslutte en hovedenhed (start på drypvandingssystem) eller en siveslange.

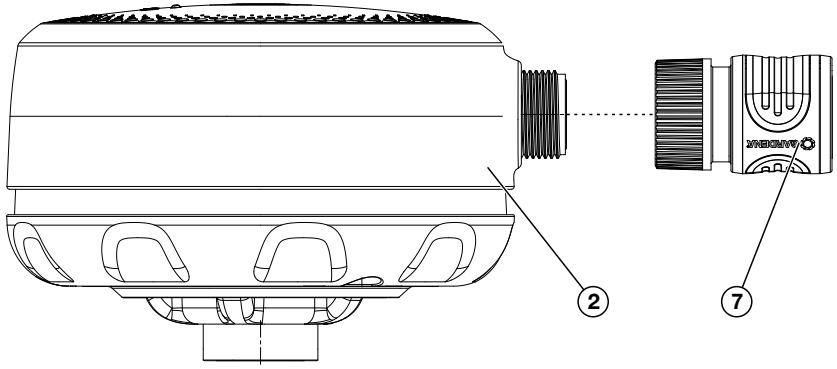

→ Skru adapteren ⑦ på Water Control ②.

2.4.3 Sådan tilsluttes smart-sensor

smart-sensor (varenr. 19030, 19040) måler automatisk jordens fugtighed i planternes rodområde og temperaturen i nærheden af jorden og sender måleresultaterne til smart Gateway. (Værdierne kan læses via GARDENA smart App.)

smart-sensoren kan kun tilsluttes, hvis Water Control er tilsluttet via smart Appen.

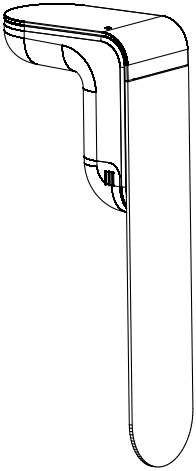

→ Tilslut smart-sensoren (varenr. 19030/19040) i overensstemmelse med brugervejledningen til smart-sensoren.

3. Betjening

3.1 Sådan programmeres Water Control via GARDENA Bluetooth® Appen

→ Se ”2.1.1 Sådan installeres GARDENA Bluetooth® Appen”.

Funktioner i GARDENA Bluetooth® Appen:

GARDENA Bluetooth® Appen indeholder følgende funktioner til Water Control:

- Opret tidsplaner (varighed og frekvens)
- Start og slut på manuel vanding

3.2 Sådan programmeres Water Control med GARDENA smart App

Når du skifter mellem **GARDENA Bluetooth® Appen** og **GARDENA smart Appen**, skal du nulstille produktet til fabriksindstillingerne.

1. Tryk på **den manuelle knap** Ⓜ, og hold den nede i 15 sekunder.
2. Se ”2.1.2 Sådan installeres GARDENA smart Appen”.

Funktionerne i GARDENA smart Appen:

GARDENA smart App indeholder følgende funktioner til Water Control:

- Oprettelse af tidsplaner (varighed og frekvens), herunder vejroplysninger og plantebibliotek
- Start og slut på manuel vanding
- Tilslutning af andre smart system-enheder: For eksempel smart-sensor (varenr. 19040)
- Smart Home-integration, f. eks. Apple Home, Alexa, Google Home

3.3 Indstillinger på produktet

3.3.1 Betjeningselementer/displays

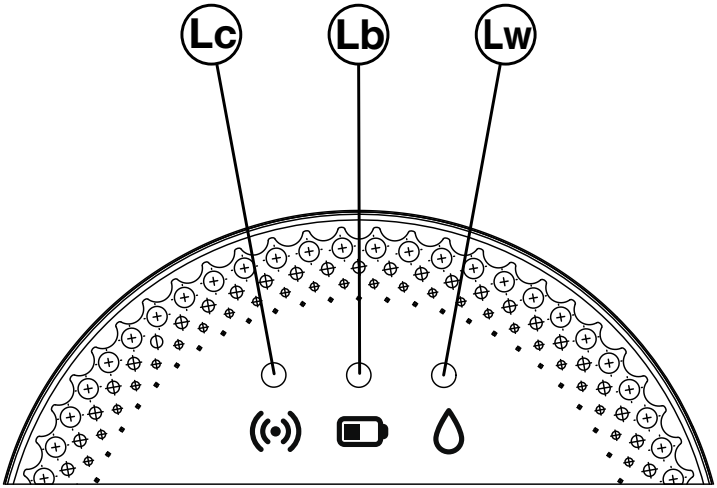

	GARDENA Bluetooth® App/ GARDENA smart App
Ⓛc tilslutnings-LED	
Parring af enhed	blinker hvidt
Enhed tilsluttet	hvid i 10 sek.
Ⓛb LED-indikator for batteri	
Batteri OK	lyser grønt
Lavt batteriniveau	lyser rødt
Batteriet er fladt	blinker rødt

Hvis LED'en blinker rødt, vil ventilen ikke længere åbne sig. En ventil, der er åben i henhold til en tidsplan, vil altid blive lukket igen. Batteriindikatoren nulstilles, når batteriet udskiftes.

→ LED'en lyser rødt: Udskift straks batterierne
(se kapitel ”2.2 Sådan sætter du batterierne i”, side 11).

Ⓛw LED for aktiv vanding	
Aktiv vanding	hvid i 10 sek.

3.3.2 Manuel vanding

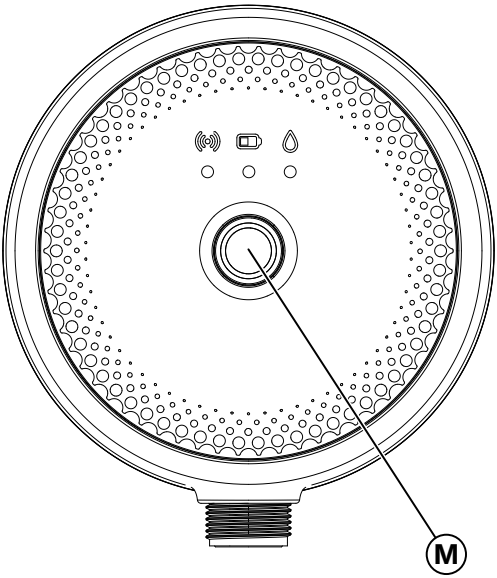

Du kan til enhver tid bruge **den manuelle knap** Ⓜ til at starte eller stoppe vandingen manuelt – uanset den indstillede tidsplan.

Hvis en ventil aktuelt er åben i henhold til planen, kan du lukke den manuelt på forhånd uden at ændre tidsplanen. Varigheden af manuel vanding kan indstilles individuelt i appen. Hvis det ønskes, kan den manuelle knap også deaktiveres for at forhindre utilsigtet aktivering.

Hvis vanding i henhold til en tidsplan er blevet stoppet manuelt, kan den tidsplanstyrede vanding ikke fortsættes.

Hvis du har åbnet ventilen manuelt, og et programmeret starttidspunkt for vanding falder sammen med varigheden af manuel vanding, tilsidesættes det programmerede starttidspunkt.

Eksempel:

Ventilen åbnes manuelt kl. 9.00, og den manuelle vandingsvarighed er 30 min.

Hvis der ifølge tidsplanen er planlagt en åbning f. eks. kl. 9.15, vil tidsplanen i dette tilfælde ikke blive udført.

3.3.3 Fabriksindstillinger

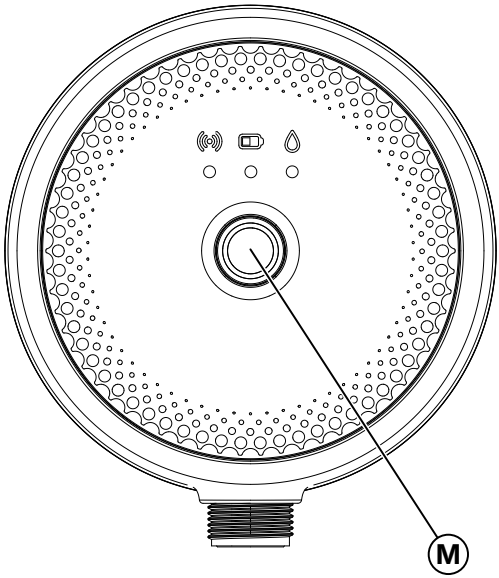

→ Tryk på **den manuelle knap** Ⓜ i 15 sekunder.
smart Water Control nulstilles til fabriksindstillingerne.

4. Vedligeholdelse

4.1 Rengøring af filteret

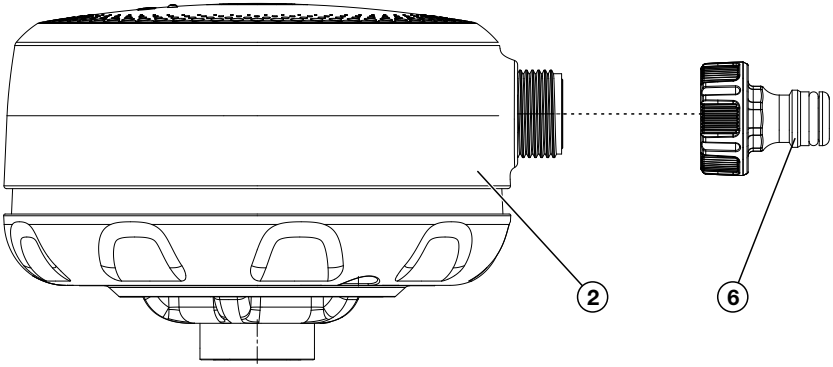

Filteret til Water Control ② rengøres ved modskylning.

1. Kobl Water Control ② fra vandstationen.
2. Brug adapteren ⑥ til at tilslutte en haveslange til vandudløbet på Water Control ②.
3. Lad vandet løbe gennem Water Control ② mod den normale strømningsretning.

   Dette renser filteret.

4.2 Sådan rengøres Water Control

Brug ikke ætsende eller skurende rengøringsmidler.

→ Rengør Water Control med en fugtig klud (brug ikke opløsningsmidler).

5. Opbevaring

Water Control er ikke frostsikker (under 4 °C) og skal opbevares uden for børns rækkevidde.

Sådan sættes den til opbevaring:

1. Fjern batterierne (se ”2.2 Sådan sætter du batterierne i”, side 11).

   Dette forhindrer skader forårsaget af utætte batterier.

2. Opbevar Water Control i tørre, frostfrie omgivelser.

6. Fejlafhjælpning

Hvis du oplever fejl, kan du finde nogle ofte stillede spørgsmål på dette link: www.gardena.com

Problem	Mulig årsag	Afhjælpning
Intet LED-display	Batterier isat forkert.	→ Vær opmærksom på polariteten (+/–).
	Batterierne er helt flade.	→ Isæt nye (alkaliske) batterier.
Manuel vanding via den manuelle knap er ikke mulig	Water Control i inaktiv tilstand.	→ Tryk på den manuelle knap 2 gange (1 gang for at vågne, 1 gang for manuel vanding).
	Batterierne er flade (batteriindikatorens LED-indikator lyser rødt).	→ Isæt nye (alkaliske) batterier.
	Intet vand i Pipeline-systemet.	→ Lad vandet løbe ind i systemet, f. eks. ved at åbne for hanen.
Der udføres ikke et vandingsprogram (ingen vanding)	Ventilen blev forinden åbnet manuelt.	→ Undgå eventuelle programoverlapninger.
	Intet vand i Pipeline-systemet.	→ Lad vandet løbe ind i systemet, f. eks. ved at åbne for hanen.
	Batterierne er flade (batteriindikatorens LED-indikator lyser rødt).	→ Isæt nye (alkaliske) batterier.
	Ved brug af jordfugtighedssensoren: smart-sensor rapporterer fugt.	→ Vandingsprogrammet fortsættes, så snart vandniveauet falder til under den indstillede grænse.

Problem	Mulig årsag	Afhjælpning
Water Control lukker ikke	Min. tilførselshastighed er mindre end 20 l/t.	→ Tilslut flere drypvandingshoveder.
	Minimumstryk på 0,8 bar er ikke tilgængeligt.	→ Sørg for et minimumstryk på 0,8 bar.
	Ventilen er snavset.	→ Skyl imod strømningsretningen.
Vandingskontrol kan ikke tilsluttes smart Appen	Produktet blev tidligere brugt via Bluetooth®.	→ Nulstil produktet til fabriksindstillingerne (tryk på den manuelle knap i 15 sekunder).

BEMÆRK:

Ved alle andre driftsforstyrrelser skal du kontakte GARDENAS serviceafdeling. Reparationer må kun udføres af GARDENA-servicecentrene eller af forhandlere, som er autoriseret af GARDENA.

7. Tekniske data

	Varenr. 19050
Antal ventiler	1
Driftstemperaturområde (udendørs)	5 – 50 °C
Min./maks. driftstryk	0,8 / 10 bar
GARDENA Pipeline-systemet	2 – 6 bar
Flowmedium	Rent ferskvand
Maks. medietemperatur	40 °C
Batterier påkrævet	3 x alkaliske batterier type LR6 (AA) Mignon
Batteriets levetid	én sæson

Intern SRD (kortdistanceradioantenner):

	GARDENA Bluetooth® App	GARDENA smart App
Frekvensområde	2,402 – 2,480 GHz	863 – 870 MHz
Maksimal effekt	10 mW	25 mW
Frekvensområde uden forhindringer (ca.)	10 m	100 m

8. Tilbehør/Reservedele

GARDENA Gateway	Til brug af de smarte funktioner i Water Control.	**Varenr. 19005**
GARDENA-sensor	Til at tage jordfugtighed i betragtning ved automatisk vanding.	**Varenr. 19040**

9. Service/Garanti

9.1 Service

Du kan finde de aktuelle kontaktoplysninger for vores service-afdeling online på:

www.gardena.com/contact

9.2 Garanti

Producentens garanti er underlagt de garantibetingelser, der er tilgængelige på:

www.gardena.com/warranty

10. Bortskaffelse

10.1 Bortskaffelse af produktet

Symbolet betyder, at produktet ikke er almindeligt husholdningsaffald. Genanvend det via det lokale indsamlingssystem til elektrisk og elektronisk udstyr.

Dette bidrager til en korrekt affaldshåndtering ved bortskaffelse af udtjente produkter. Kontakt de lokale myndigheder, renovationstjenesterne, din GARDENA-serviceforhandler eller -forhandler for at få yderligere oplysninger. Forkert bortskaffelse kan have potentielt negative virkninger på miljøet og menneskers sundhed på grund af potentiel tilstedeværelse af farlige stoffer.

10.2 Bortskaffelse af batterier

Batterierne må ikke bortskaffes som normalt husholdningsaffald. De skal bortskaffes iht. de gældende lokale miljøforskrifter.

1. Fjern batterierne fra produktet.
2. Opbevar batterierne utilgængeligt for børn.
3. Sørg for, at batterikontakterne ikke kortsluttes ved at anbringe tape over dem.
4. Bortskaf kun batterierne, når de er flade.
5. Bortskaf eller genanvend batterierne i overensstemmelse med de gældende lokale miljøbestemmelser.

11. Bilag

11.1 Tildeling af varemærker

Apple og Apple-logoet er varemærker tilhørende Apple Inc., der registreret i USA og andre lande/områder. App Store er et varemærke tilhørende Apple Inc., som er registreret i USA og andre lande.

Google og Google Play-logoet er varemærker tilhørende Google LLC.

Andre varemærker og handelsnavne tilhører de respektive ejere.

11.2 EC-overensstemmelseserklæring

Hermed erklærer GARDENA Manufacturing GmbH, at radioudstyret (varenr. 19050) er i overensstemmelse med direktivet 2014/53/EU.

Den fulde tekst til EC-overensstemmelseserklæringen er tilgængelig på følgende internetadresse:

http://www.gardena.com

Deutschland / Germany
GARDENA Manufacturing GmbH
Central Service
Hans-Lorenser-Straße 40
D-89079 Ulm
Produktfragen:
(+49) 731 490-123
Reparaturen:
(+49) 731 490-290
www.gardena.com/de/kontakt

Albania
KRAFT SHPK
Autostrada Tirane-Durres
Km 7
1051 Tirane
Phone: (+355) 69 877 7821
info@kraft.al

Argentina
ROBERTO C. RUMBO S.R.L.
Predio Norlog
Lote 7
Benavidez. ZC: 1621
Buenos Aires
Phone: (+54) 11 5263-7862
ventas@rumbosrl.com.ar

Armenia
AES Systems LLC
Marshal Babajanyan Avenue 56/2
0022 Yerevan
Phone: (+374) 60 651 651
masisohanyan@icloud.com

Australia
Husqvarna Australia Pty. Ltd.
Locked Bag 5
Central Coast BC
NSW 2252
Phone: (+ 61) (0) 2 4352 7400
customer.service@husqvarna.com.au

Austria / Österreich
Husqvarna Austria GmbH
Industriezeile 36
4010 Linz
Tel.: (+43) 732 77 01 01-485
www.gardena.com/at/service/beratung/kontakt/

Azerbaijan
Progres Xüsusi Firması
Aliyar Aliyev 212, Baku, Azerbaijan
Sales: +994 70 326 07 14
Aftersales: +994 77 326 07 14
www.progress-garden.az
info@progress-garden.az

Bahrain
M.H. Al-Mahroos
BUILDING 208, BLOCK 356,
ROAD 328
Salhiya
Phone: +973 1740 8090
almahroos@almahroos.com

Belarus / Беларусь
ООО «Мастер Гарден»
220118, г. Минск,
улица Шаранговича, дом 7а
Тел. (+375) 17 257 00 33
mg@mastergarden.by

Belgium
Husqvarna Belgium nv
Gardena Division
Leuvensesteenweg 542
Planet II E
1930 Zaventem
België

Bosnia / Herzegovina
Silk Trade d.o.o.
Poslovna Zona Vila Br. 20
Phone: (+387) 61 165 593
info@silktrade.com.ba

Brazil
Nordtech Maquinas e Motores Ltd.
Avenida Juscelino Kubitschek
de Oliveira Curitiba
3003 Brazil
Phone: (+55) 41 3595-9600
contato@nordtech.com.br
www.nordtech.com.br

Bulgaria
AGROLAND България АД
бул. 8 Декември, № 13
Офис 5
1700 Студентски град
София
Тел.: (+359) 24 66 6910
info@agroland.eu

Canada / USA
GARDENA Canada Ltd.
125 Edgeware Road
Unit 15 A
Brampton L6Y 0P5
ON, Canada
Phone: (+1) 905 792 93 30
gardena.customerservice@husqvarnagroup.com

Chile
REPRESENTACIONES JCE S.A.
AV. DEL VALLE NORTE 857 PISO 4
HUECHURABA, SANTIAGO, CHILE
Phone: (+ 56) 2 2414 2600
contacto@jce.cl

China
办公室地址：
上海市长宁区金钟路788号荟聚办公楼D栋7楼03-05单元

Office Add:
Unit3-5, 7F, Livat Tower D, No.788,
Jin Zhong Rd., Chang Ning Dist.,
Shanghai, PRC 200335

Colombia
Equipos de Toyama Colombia SAS
Cra. 68 D No 25 B 86 Of. 618
Edificio Torre Central
Bogota
Phone: +57 (1) 703 95 20 /
+57 (1) 703 95 22
servicioalcliente@toyama.com.co
www.toyama.com.co

Costa Rica
Exim CIA Costa Rica
Calle 25A, B°. Montealegre
Zapote
San José
Costa Rica
Phone: (+506) 2221-5654 / (+506) 2221-5659
eximcostarica@gmail.com

Croatia
Husqvarna Austria GmbH
Industriezeile 36
4010 Linz
Phone: (+43) 732 77 01 01-485
service.gardena@husqvarnagroup.com

Cyprus
Pantelis Papadopoulos S.A.
92 Athinon Avenue
Athens
10442 Greece
Phone: (+30) 21 0519 3100
infocy@papadopoulos.com.gr

Czech Republic
Gardena
Service Center Vrbno
c/o Husqvarna
Manufacturing CZ s.r.o.
Jesenická 146
79326 Vrbno pod Pradedem
Phone: 800 100 425
servis@gardena.cz

Denmark
GARDENA DANMARK
Lejrvej 19, st.
3500 Værløse
Tlf.: (+45) 70 26 47 70
gardenadk@husqvarnagroup.com
www.gardena.com/dk

Dominican Republic
BOSQUESA, S.R.L
Carretera Santiago Licey
Km. 5 ½
Esquina Copal II.
Santiago De Los Caballeros
51000 Dominican Republic
Phone: (+1) 809-562-0476
contacto@bosquesa.com.do

Egypt
Universal Agencies Co
26, Abdel Hamid Lotfy St.
Giza
Phone: (+20) 3 761 57 57

Estonia
Husqvarna Eesti OÜ
Valdeku 132
EE-11216 Tallinn
info@gardena.ee

Finland
Oy Husqvarna Ab
Juurakkotie 5 B 2
01510 Vantaa
www.gardena.fi

France
Husqvarna France
9/11 Allée des pierres mayettes
92635 Gennevilliers Cedex
France
http://www.gardena.com/fr
N° AZUR: 0 810 00 78 23
(Prix d'un appel local)

Georgia
Transporter LLC
#70, Beliashvili street
0159 Tbilisi, Georgia
Number: (+995) 322 14 71 71
info@transporter.com.ge
www.transporter.com.ge

Service Address and Importer to Great Britain
Husqvarna UK Ltd
Preston Road
Aycliffe Industrial Park
Newton Aycliffe
County Durham
DL5 6UP
Phone: (+44) (0) 344 844 4558
info.gardena@husqvarna.co.uk

Greece
Π.ΠΑΠΑΔΟΠΟΥΛΟΣ ΑΕΒΕ
Λεωφ. Αθηνών 92
Αθήνα
Τ.Κ.104 42
Ελλάδα
Τηλ. (+30) 210 5193 100
info@papadopoulos.com.gr

Hong Kong
Tung Tai Company
151-153 Hoi Bun Road
Kwun Tong, Kowloon
Hong Kong
Phone: (+852) 3583 1662
admin@tungtaico.com

Hungary
Husqvarna Magyarország Kft.
Ezred u. 1 – 3
1044 Budapest
Phone: (+36) 1 251-4161
vevoszolgalat.husqvarna@husqvarnagroup.com

Iceland
BYKO ehf.
Skemmuvegi 2a
200 Kópavogur
Phone: (+354) 515 4000
byko@byko.is

MHG Verslun ehf
Víkurhvarf 8
203 Kópavogur
Phone: (+354) 544 4656

India
B K RAMAN AND CO
Plot No. 185, Industrial Area,
Phase-2, Ram Darbar
Chandigarh
160002 India
Phone: (+91) 98140 06530
raman@jaganhardware.com

Iraq
Alshiemal Alakhdar Company
Al-Faysalieah, Near Estate Bank
Mosul
Phone: (+964) 78 18 18 46 75

Ireland
Liffey Distributors Ltd.
309 NW Business Park, Ballycoolen
15 Dublin
Phone: (+353) 1 824 2600
info@liffeyd.com

Israel
HAGARIN LTD.
2 Nahal Harif St.
8122201 Yavne
internet@hagarin.co.il
Phone: (+972) 8-932-0400

Italy
Husqvarna Italia S.p.A.
Centro Direzionale Planum
Via del Lavoro 2, Scala B
22036 ERBA (CO)
Phone: (+39) (0) 31 4147700
assistenza.italia@it.husqvarna.com

Japan
Husqvarna Zenoah Co. Ltd. Japan
1-9 Minamidai, Kawagoe
350-1165 Saitama
Japan
gardena-jp@husqvarnagroup.com

Kazakhstan
ТОО "Ламэд"
Russian
Адрес: Казахстан, г. Алматы,
ул. Тажибаевой, 155/1
Тел.: (+7) (727) 355 64 00 /
(+7) (700) 355 64 00
lamed@lamed.kz

Kazakh
Мекен-жайы: Қазақстан,
Алматы қ.,
көш. Тәжібаевой, 155/1
Тел.: (+7) (727) 355 64 00 /
(+7) (700) 355 64 00
lamed@lamed.kz

Kuwait
Palms Agro Production Co
Al Rai- Fourth Ring Road – Block 56.
P.O Box: 1976 Safat
13020 Al-Rai
Phone: (+965) 24 73 07 45
info@palms-kw.com

Kyrgyzstan
ООsО Alye Maki
Av. Moladaya Guardia 83
720014 Bishkek
Phone: (+996) 312 322115

Latvia
Husqvarna Latvija SIA
Ulbrokas 19A
LV-1021 Rīga
info@gardena.lv

Lebanon
Technomec
Safra Highway (Beirut – Tripoli) Center
622 Mezher Bldg.
P.O.Box 215
Jounieh
Phone: (+961) 9 853527 /
(+961) 3 855481
tecnomec@idm.net.lb

Lithuania
UAB Husqvarna Lietuva
Ateities pl. 77C
LT-52104 Kaunas
info@gardena.lt

Luxembourg
Magasins Jules Neuberg
39, rue Jacques Stas
Luxembourg-Gasperich 2549
Case Postale No. 12
Luxembourg 2010
Phone: (+352) 40 14 01
api@neuberg.lu

Malaysia
Glomedic International Sdn Bhd
Jalan Ruang No. 30
Shah Alam, Selangor
40150 Malaysia
Phone: (+60) 3-7734 7997
oase@glomedic.com.my

Malta
I.V. Portelli & Sons Ltd.
85, 86, Triq San Pawl
Rabat - RBT 1240
Phone: (+356) 2145 4289

Mauritius
Espace Maison Ltée
La City Trianon, St Jean
Quatre Bornes
Phone: (+230) 460 85 85
digital@espacemaison.mu

Mexico
AFOSA
Av. Lopez Mateos Sur # 5019
Col. La Calma 45070
Zapopan, Jalisco, Mexico
Phone: (+52) 33 3818-3434
isolis@afosa.com.mx

Moldova
Convel SRL
Republica Moldova,
mun. Chisinau,
sos. Muncesti 284
Phone: (+373) 22 857 126
www.convel.md

Mongolia
Soyolj Gardening Shop
Narnii Rd
Ulaanbaatar
14230 Mongolia
Phone: +976 7777 5080
soyolj@magicnet.mn

Morocco
Proekip
64 Rue de la Participation
Casablanca-Roches Noires
20303 Morocco
Phone: (+212) 661342107
hicham.hafani@proekip.ma

Netherlands
Husqvarna Nederland B.V.
GARDENA Division
Postbus 50131
1305 AC ALMERE
Phone: (+31) 36 521 00 10
info@gardena.nl

Neth. Antilles
Jonka Enterprises N.V.
Sta. Rosa Weg 196
P.O. Box 8200
Curaçao
Phone: (+599) 9 767 66 55
info@jonka.com

New Zealand
Husqvarna New Zealand Ltd.
PO Box 76-437
Manukau City 2241
Phone: (+64) (0) 9 9202410
support.nz@husqvarna.co.nz

North Macedonia
Sinpeks d.o.o.
Ul. Kravarski Pat Bb
7000 Bitola
Phone: (+389) 47 20 85 00
sinpeks@mt.net.mk

Norway
Husqvarna Norge AS
Gardena Division
Trøskenveien 36
1708 Sarpsborg
info@gardena.no

Northern Cyprus
Mediterranean Home & Garden
No 150 Alsancak, Karaoğlanoğlu
Caddesi Girne
Phone: (+90) 392 821 33 80
info@medgardener.com

Oman
General Development Services
PO 1475, PC - 111
Seeb
111 Oman
Phone: 96824582816
gdsoman@gdsoman.com

Paraguay
Agrofield SRL
AV. CHOFERES DEL CHACO
1449 C/25 DE MAYO
Asunción
Phone: (+595) 21 608 656
consultas@agrofield.com.py

Peru
Sierras y Herramientas Forestal SAC
Av. Las Gaviotas 833, Chorrillos
Lima
Phone: (+51) 1 2 52 02 52
supervisorventas1@siersac.com
www.siersac.com

Philippines
Royal Dragon Traders Inc
10 Linaw Street, Barangay
Saint Peter Quezon City
1114 Philippines
Phone: (+63) 2 7426893
aida.fernandez@rdti.com.ph

Poland
Gardena Service Center Vrbno
c/o Husqvarna Manufacturing CZ
s.r.o. Jesenická 146
79326 Vrbno pod Pradedem
Czech Republic
Phone: (22) 336 78 90
serwis@gardena.pl

Portugal
Husqvarna Portugal, SA
Lagoa - Albarraque
2635 - 595 Rio de Mouro
Phone: (+351) 21 922 85 30
Fax: (+351) 21 922 85 36
info@gardena.pt

Romania
Madex International Srl
Soseaua Odaii 117 - 123,
RO 013603 Bucureşti, S1
Phone: (+40) 21 352 7603
madex@ines.ro

Russia / Россия
ООО „Хускварна"
141400, Московская обл.,
г. Химки,
улица Ленинградская,
владение 39, стр.6
Бизнес Центр
„Химки Бизнес Парк",
помещение ОВ02_04
http://www.gardena.ru

Saudi Arabia
SACO
Takhassusi Main Road P.O. Box:
86387 Riyadh 12863
40011 Saudi Arabia
Phone: (966) 11 482 8877
webmaster@saco-ksa.com

Al Futtaim Pioneer Trading
5147 Al Farooq Dist.
Riyadh 7991
Phone: (+971) 4 206 6700
Owais.Khan@alfuttaim.com

Serbia
Domel d.o.o.
Slobodana Đurića 21
11000 Belgrade
Phone: (+381) 11 409 57 12
office@domel.rs

Singapore
Hy-Ray PRIVATE LIMITED
40 Jalan Pemimpin
#02-08 Tat Ann Building
Singapore 577185
Phone: (+65) 6253 2277
info@hyray.com.sg

Slovak Republic
Gardena
Service Center Vrbno
c/o Husqvarna
Manufacturing CZ s.r.o.
Jesenická 146
79326 Vrbno pod Pradedem
Phone: 0800 154044
servis@gardena.sk

Slovenia
Husqvarna Austria GmbH
Industriezeile 36
4010 Linz
Phone: (+43) 732 77 01 01-485
service.gardena@husqvarnagroup.com

South Africa
Husqvarna South Africa (Pty) Ltd
Lifestyle Business Park –
Ground Floor Block A Cnr
Beyers Naude Drive and Ysterhout
Road Randpark Ridge, Randburg
Phone: (+27) 10 015 5750
service@gardena.co.za

South Korea
Kyung Jin Trading Co., Ltd
8F Haengbok Building, 210,
Gangnam-Daero 137-891 Seoul
Phone: (+82) 2 574 6300
kjh@kjh.co.kr

Spain
Husqvarna España S.A.
Calle de Rivas nº 10
28052 Madrid
Phone: (+34) 91 708 05 00
atencioncliente@gardena.es

Sri Lanka
Hunter & Company Ltd.
130 Front Street
Colombo
Phone: 94-11 232 81 71
hunters@eureka.lk

Suriname
Deto Handelmaatschappij N.V.
Kernkampweg 72-74
P.O. Box: 12782
Paramaribo
Suriname
Phone: (+597) 43 80 50
info@deto.sr

Sweden
Husqvarna AB /
GARDENA Sverige
Drottninggatan 2
561 82 Huskvarna
Sverige
Phone: (+46) (0) 36-14 60 02
service@gardena.se

Switzerland / Schweiz
Husqvarna Schweiz AG
Consumer Products
Industriestrasse 10
5506 Mägenwil
Phone: (+ 41) (0) 62 887 37 90
info@gardena.ch

Taiwan
Hong Ying Trading Co., Ltd.
No. 46 Wu-Kun-Wu Road
New Taipei City
Phone: (+886) (02) 2298 1486
salesgd1@7friends.com.tw

Tajikistan
ARIERS JV LLC
39, Ayni Street, 734024
Dushanbe, Tajikistan

Thailand
Spica Co. Ltd
243/2 Onnuch Rd., Prawat
Bangkok
10250 Thailand
Phone: (+66) (0)2721 7373
surapong@spica-siam.com

Tunisia
Société du matériel agricole et maritime
Nouveau port de peche de Sfax Bp 33
Sfax 3065
Phone: (+216) 98 419047/
(+216) 74 497614
commercial@smamtunisia.com

Türkiye
Dost Bahçe
Yunus Mah. Adil Sk. No:3
Kartal
Istanbul
34873 Türkiye
Phone: (+90) 216 389 39 39

Turkmenistan
I.E. Orazmuhammedov Nurmuhammet
80 Ataturk, BERKARAR Shopping
Center,
Ground floor, A77b,
Ashgabat 744000
TURKMENISTAN
Phone: (+993) 12 468859
Mob: (+993) 62 222887
info@jayhyzmat.com /
bekgiyev@jayhyzmat.com
www.jayhyzmat.com

UAE
Al-Futtaim ACE Company
L.L.C Building, Al Rebat Street
Festival City, Dubai
7880 UAE
Phone: (+971) 4 206 6700
ace@alfuttaim.ae

Ukraine / Україна
АТ «Альцест»
вул Петропавлівська 4
08130, Київська обл.
Києво-Святошинський р-н. с.
Петропавлівська Борщагівка Україна
Тел.: (+38) 0 800 503 000

Uruguay
FELI SA
Entre Rios 1083
11800 Montevideo
Phone: (+598) 22 03 18 44
info@felisa.com.uy

Uzbekistan
AGROHOUSE MChJ
O'zbekiston, 111112
Toshkent viloyati
Toshkent tumani
Hasanboy QFY, THAY yoqasida
Phone: (+998)-93-5414141 /
(+998)-71-2096868
info@agro.house
www.agro.house

Vietnam
Vision Joint Stock Company
BT1-17, Khu biet thu –
Khu Đoan ngoai giao Nguyen Xuan
Khoat
Xuan Đinh, Bac Tu Liem
Hanoi, Vietnam
Phone: (+8424)-38462833/34
quynhnm@visionjsc.com.vn

Zimbabwe
Cutting Edge
159 Citroen Rd, Msasa
Harare
Phone: (+263) 8677 008685
sales@cuttingedge.co.zw

19050-20.962.03/0926
© GARDENA Manufacturing GmbH
D-89079 Ulm
https://www.gardena.com