19050-20.962.03

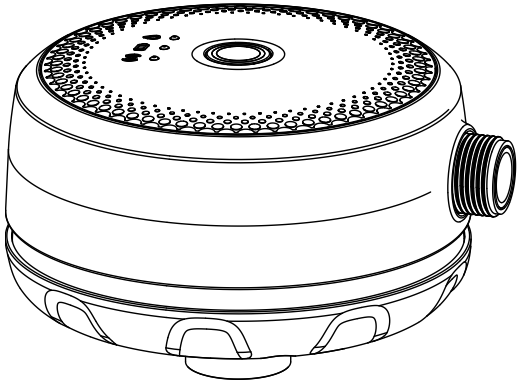

**Art.nr. 19050** smart Pipeline Water Control

no **Brukermanual**
Vanningscomputer

# GARDENA smart Pipeline vannkontroll

**1. Sikkerhetsinstruksjoner . . . . . 5**

1.1 Generelle sikkerhetsinstruksjoner . . . . . 5

1.1.1 Bruksområder . . . . . 5

1.1.2 Sikker håndtering av batteriene . . . . . 6

1.1.3 Sikker oppstart . . . . . 6

1.2 Ekstra sikkerhetsinstruksjoner . . . . . 7

**2. Oppstart . . . . . 8**

2.1 DuoConnect . . . . . 8

2.1.1 Installere GARDENA Bluetooth®-Appen . . . . . 9

2.1.2 Installere GARDENA smart-Appen . . . . . 10

2.2 Sette inn batteriene . . . . . 11

2.3 Koble Water Control til vannstasjonen . . . . . 13

2.3.1 Koble til vannstasjonen . . . . . 13

2.3.2 Koble fra Water Station . . . . . 13

2.4 Tilkoblinger til Vannkontroll . . . . . 14

2.4.1 Krankobling . . . . . 14

2.4.2 Adapter . . . . . 14

2.4.3 Koble til smart Sensor . . . . . 15

**3. Bruk . . . . . 16**

3.1 Programmere Vannkontroll via GARDENA Bluetooth®-Appen . . . . . 16

3.2 Programmere Vannkontroll via GARDENA smart-Appen . . . 16

3.3 Produktinnstillinger . . . . . 17

3.3.1 Betjeningselementer/-skjermer . . . . . 17

3.3.2 Manuell vanning . . . . . 18

3.3.3 Fabrikkinnstillinger . . . . . 19

**4. Vedlikehold . . . . . 20**
4.1 Rengjøre filteret . . . . . 20
4.2 Rengjøre Vannkontroll. . . . . 20
**5. Oppbevaring. . . . . 21**
**6. Feilsøking . . . . . 22**
**7. Tekniske data . . . . . 24**
**8. Tilbehør / Reservedeler. . . . . 25**
**9. Service / Garanti . . . . . 26**
9.1 Service . . . . . 26
9.2 Garanti . . . . . 26
**10. Kassering . . . . . 27**
10.1 Kassering av produktet . . . . . 27
10.2 Kassering av batterier. . . . . 27
**11. Vedlegg . . . . . 28**
11.1 Tildeling av varemerker. . . . . 28
11.2 EF-samsvarserklæring . . . . . 28

## Oversettelse av de originale instruksjonene

Av sikkerhetsmessige årsaker skal ikke dette produktet brukes av barn og unge under 16 år, samt andre som ikke har gjort seg kjent med denne bruksanvisningen. Personer med redusert fysisk eller mental kapasitet skal bare bruke produktet under tilsyn eller veiledning fra en ansvarlig person. Barn må holdes under oppsyn for å sikre at de ikke leker med produktet. Bruk aldri produktet dersom du er trett eller syk eller under påvirkning av alkohol, andre rusmidler eller medisiner.

# 1. Sikkerhetsinstruksjoner

## 1.1 Generelle sikkerhetsinstruksjoner

### Viktig!

→ Les bruksanvisningen nøye før bruk, og ta vare på den for senere referanse.
→ Produktet kan brukes utendørs ved temperaturer mellom 5 og 50 °C.
→ Sjekk produktet for skade før hver oppstart.
→ Oppbevar skadde deler utilgjengelige for barn.
→ Kontroller batteriene regelmessig for skader.
→ Ikke bruk skadede batterier. Kasser brukte batterier i henhold til gjeldende forskrifter
(se «10.2 Kassering av batterier», side 27).
→ Hold skadede batterier unna barn.
→ Ikke bruk produktet i eksplosive omgivelser.
→ Sjekk produktet for lekkasje før hver oppstart.
→ Produktet blir varmt i direkte sollys. Ved berøring kan det da forårsake mindre brannskader.

### 1.1.1 Bruksområder

**GARDENA smart Pipeline vannkontroll** er ment for privat bruk hjemme og i kolonihager, og skal bare brukes utendørs til å styre dryppvanningssystemer, svetteslanger og vannspredere. **smart Pipeline vannkontroll** kan også brukes til automatisk vanning når du er på ferie.

**FARE!**
**Fare for personskade**

→ GARDENA smart Pipeline vannkontroll må ikke brukes til industrielle formål eller i kombinasjon med kjemikalier, næringsmidler eller brennbare eller eksplosive stoffer.

### 1.1.2 Sikker håndtering av batteriene

→ Av hensyn til den funksjonelle påliteligheten kan du bare bruke tre alkaliske batterier av typen LR6 (AA) (Mignon) i Vannkontroll.
→ Ikke bruk oppladbare batterier.
→ For å forhindre at Vannkontroll slutter å virke på grunn av lavt batterinivå under lengre fravær, må batteriene skiftes ut når batteriindikatoren lyser rødt.

### 1.1.3 Sikker oppstart

**⚠ ADVARSEL!**
→ Den må bare brukes utendørs.

→ Vannkontroll festes vertikalt til vannstasjonen og er kompatibel med GARDENA-vannstasjoner fra 2009 og nyere (art.nr. 8266, art.nr. 8250).
→ Minste vanntilførselsmengde for sikker vekslefunksjon for vanningskontrollen er 20 – 30 l/t (for eksempel bør det være minst 10 –15 x 2-liters drypphoder for dryppvanningssystemer).
→ Temperaturen på vannet som strømmer gjennom produktet, må ikke overstige 40 °C.
→ Bruk bare klart ferskvann.
→ Minste arbeidstrykk er 0,8 bar, og største arbeidstrykk er 10 bar.
→ Unngå strekkspenning.
→ Ikke dra i slangen mens den er koblet til.

## 1.2 Ekstra sikkerhetsinstruksjoner

**FARE!**
**Risiko for hjertestans**

Dette produktet danner et elektromagnetisk felt når det er i bruk. Dette elektromagnetiske feltet kan påvirke funksjonaliteten til aktive eller passive medisinske implantater (f. eks. pacemakere), noe som kan føre til alvorlig personskade eller død.

→ Rådfør deg med legen din og produsenten av implantatet før du bruker dette produktet.

# 2. Oppstart

## 2.1 DuoConnect

**GARDENA smart Pipeline vannkontroll** kan betjenes direkte via GARDENA Bluetooth®-Appen.

For å få mest mulig ut av alle funksjonene og fordelene kan du utvide Vannkontroll ved hjelp av GARDENA smart Gateway (art.nr. 19005). GARDENA smart-Appen brukes deretter til kryptering.

| Egenskaper | GARDENA Bluetooth®-App | GARDENA smart-App |
|---|---|---|
| Betjening fra | < 10 m | uansett hvor du er |
| Enkel konfigurering | ✓ | ✓ |
| GARDENA-assistert | Automatisk tidsplan basert på<br>– brukerposisjon og dyrkingsforhold | Automatisk tidsplan basert på<br>– plantebibliotek<br>– værmelding<br>– smart Sensor<br>– vanning justert etter soloppgang/solnedgang<br>– brukerposisjon og dyrkingsforhold |
| Smarthjemtilkobling | – | ✓ |

Dryppvanningssystemer, svetteslanger eller vannspredere kan brukes til automatisk vanning.

**Vannkontrollen** utfører vanningen helt automatisk i samsvar med den angitte tidsplanen, og kan derfor også brukes mens du er på ferie.

### 2.1.1 Installere GARDENA Bluetooth®-Appen

Du må installere den kostnadsfrie **GARDENA Bluetooth®-Appen** på en mobilenhet (smarttelefon/nettbrett) før du kobler Vannkontroll til enheten.

Last ned GARDENA Bluetooth®-Appen fra App Store (Apple) eller Google Play.

Du kan også skanne QR-koden:

1. Last ned og installer GARDENA Bluetooth®-Appen på en mobilenhet.
2. Åpne GARDENA Bluetooth®-Appen på mobilenheten din.
3. Velg «Legg til produkt».
4. Velg Vannkontroll fra produktlisten.

   *Nå blir du veiledet gjennom de neste installasjons- og programmeringstrinnene.*

**Hjelp for inkludering:**

Hvis LED-lampen ikke begynner å blinke etter at du har satt inn batteriet:

1. Trykk på og hold inne knappen på enheten til LED-tilkoblings-lampen Ⓛc begynner å blinke.

   *Dette tar vanligvis ca. 3 – 5 sekunder.*
2. Sørg for å holde inne knappen helt til du ser at lampen blinker.

### 2.1.2 Installere GARDENA smart-Appen

Du må installere den kostnadsfrie **GARDENA smart-Appen** på en mobilenhet (smarttelefon/nettbrett) før du kobler Vannkontroll til enheten.

Last ned GARDENA smart-Appen fra App Store (Apple) eller Google Play.

Du kan også skanne QR-koden:

1. Last ned og installer GARDENA smart-Appen på en mobilenhet.
2. Registrer deg som bruker, og logg på appen.
3. Velg «Legg til produkt».
4. Koble først til smart Gateway (art.nr. 19005).
5. Velg deretter Vannkontroll fra produktlisten.

   *Nå blir du veiledet gjennom de neste installasjons- og programmeringstrinnene.*

**Hjelp for inkludering:**

Hvis LED-lampen ikke begynner å blinke etter at du har satt inn batteriet:

1. Trykk på og hold inne knappen på enheten til LED-tilkoblings-lampen Ⓛc begynner å blinke.

   *Dette tar vanligvis ca. 3 – 5 sekunder.*
2. Sørg for å holde inne knappen helt til du ser at lampen blinker.

## 2.2 Sette inn batteriene

Batteriene er ikke inkludert i leveringsomfanget.

Vannkontrollen kan bare brukes med tre alkaliske batterier av typen LR6 (AA) (Mignon).

Batterilevetiden er ca. seks måneder. Batterilevetiden kan variere avhengig av omgivelsestemperatur og bruksfrekvens.

**ADVARSEL!**

→ For å sikre full funksjonalitet må du ikke bruke oppladbare batterier.

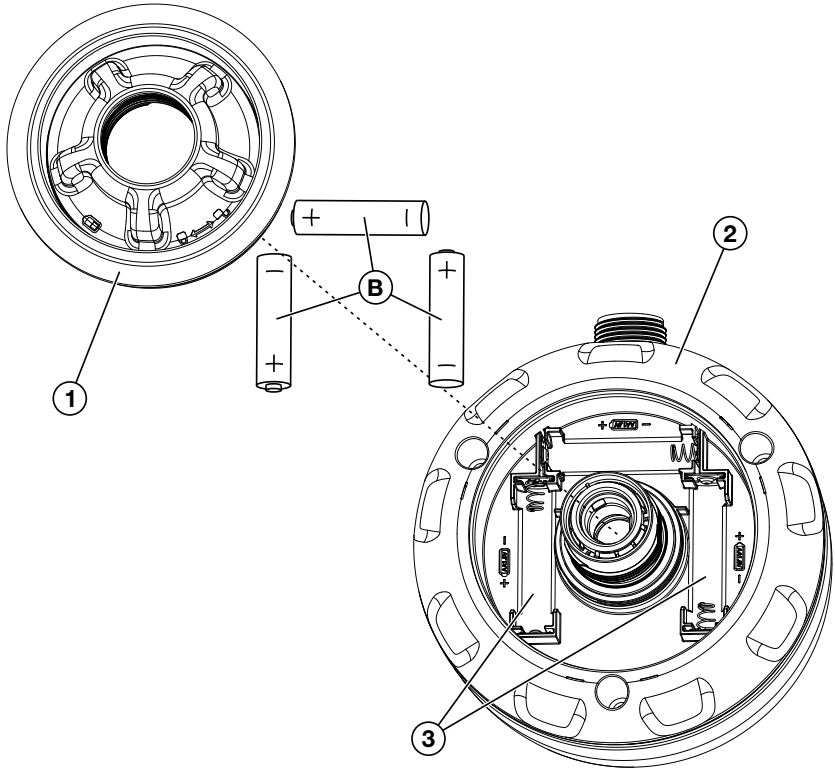


1. Vri batteridekselet ① på undersiden av Vannkontroll ② mot klokken for å åpne batterirommet (det er lett å vri batteridekselet i starten, men så blir det litt mer vanskelig. Du må komme forbi dette punktet for å skru av dekselet).
2. Sett de tre batteriene Ⓑ inn i batterirommet ③ på Vannkontroll ② (sjekk at polariteten er riktig +/–).
3. Skru batteridekselet ① tilbake på plass på Vannkontroll ② (skru på batteridekselet slik at det er i flukt med huset).

## 2.3 Koble Water Control til vannstasjonen

**smart Pipeline vannkontroll** kan brukes med GARDENA Pipeline-systemet og må kobles til vertikalt på en GARDENA-vannstasjon. Den er kompatibel med GARDENA-vannstasjoner som har vært på markedet siden 2009 (art.nr. 8266, art.nr. 8250).

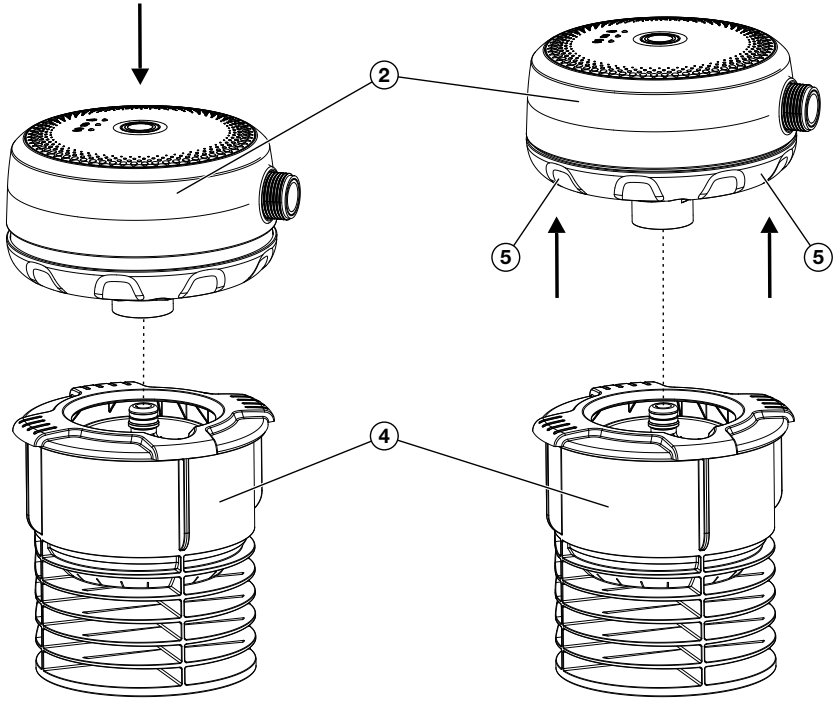


### 2.3.1 Koble til vannstasjonen

1. Åpne dekselet på vannstasjonen.
2. Skyv Vannkontroll ② inn på vannstasjonen ④ til du hører at den kobles til.

### 2.3.2 Koble fra Water Station

→ Ta takk i bunnen på Vannkontroll ② med begge hender, og løsne den ved å klemme øvre og nedre del sammen.

*Den blå ringen er skjult.*

## 2.4 Tilkoblinger til Vannkontroll

Vannkontroll leveres med to koblinger.

### 2.4.1 Krankobling

Med krankoblingen ⑥ kan du enkelt koble til en slange ved å trykke den inn, for eksempel hvis vannstasjonen er plassert et stykke fra stedet der du ønsker å vanne.

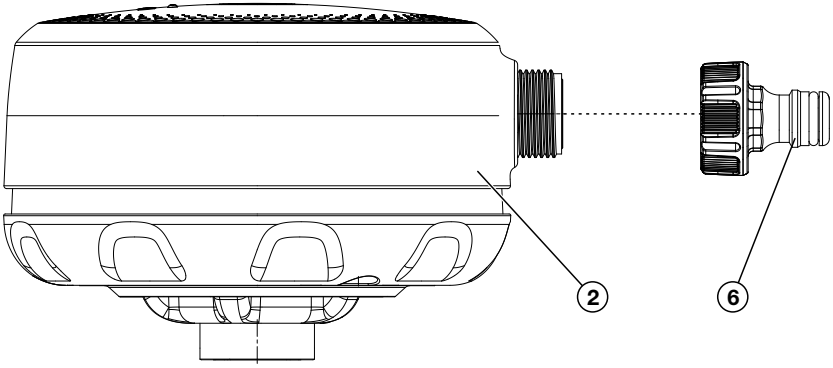


→ Skru krankoblingen ⑥ inn på Vankontroll ②.

### 2.4.2 Adapter

Med adapteren ⑦ kan du enkelt koble til en hovedenhet (starter for dryppvanningssystem) eller en svetteslange.

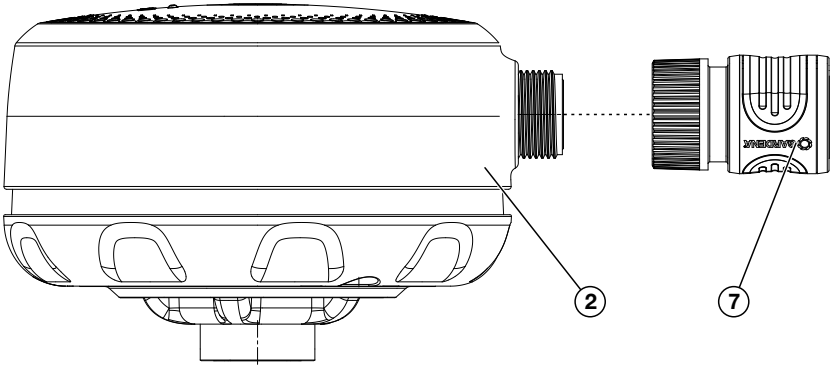


→ Skru adapteren ⑦ inn på Vannkontroll ②.

### 2.4.3 Koble til smart Sensor

smart Sensor (art.nr. 19030, 19040) måler automatisk jordfuktigheten rundt plantenes røtter og temperaturen nær bakken, og sender målingsresultatene til smart Gateway. (Verdiene kan leses av via GARDENA smart-Appen).

smart Sensor kan bare kobles til hvis Vannkontroll er koblet til via smart-Appen.

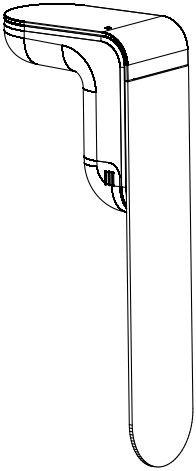

→ Koble til smart Sensor (art.nr. 19030/19040) i henhold til den tilhørende bruksanvisningen.

# 3. Bruk

## 3.1 Programmere Vannkontroll via GARDENA Bluetooth®-Appen

→ Se «2.1.1 Installere GARDENA Bluetooth®-Appen».

### Funksjonene i GARDENA Bluetooth®-Appen:

GARDENA Bluetooth®-Appen inneholder følgende funksjoner for Vannkontrolll:

- Oppretting av tidsplaner (varighet og hyppighet)
- Oppstart og avslutning av manuell vanning

## 3.2 Programmere Vannkontroll via GARDENA smart-Appen

Når du bytter mellom **GARDENA Bluetooth®-Appen** og **GARDENA smart-Appen**, må du tilbakestille produktet til fabrikkinnstillingene.

1. Trykk på og hold inne **manuell-knappen** Ⓜ i to sekunder.
2. Se «2.1.2 Installere GARDENA smart-Appen».

### Funksjonene i GARDENA smart-Appen:

GARDENA smart-Appen inneholder følgende funksjoner for Vannkontroll:

- Oppretting av tidsplaner (varighet og hyppighet), inkludert værinformasjon og plantebibliotek
- Oppstart og avslutning av manuell vanning
- Tilkobling av andre smart system-enheter, for eksempel smart Sensor (art.nr. 19040)
- Smarthjemintegrering, f. eks. Apple Home, Alexa, Google Home

## 3.3 Produktinnstillinger

### 3.3.1 Betjeningselementer/-skjermer

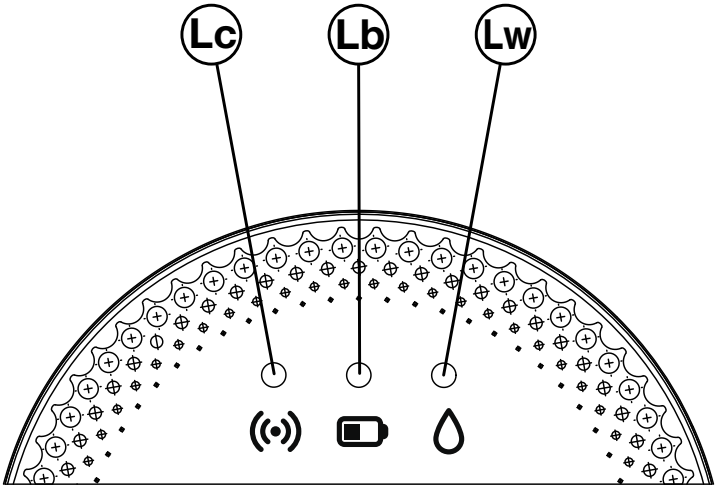


| | GARDENA Bluetooth®-App / GARDENA smart-App |
|---|---|
| Ⓛc LED-tilkoblingslampe | |
| Parkobling av enhet | blinker hvitt |
| Enheten er koblet til | hvitt i ti sek. |
| Ⓛb LED-batterilampe | |
| Batteri-OK | lyser grønt |
| Lavt batterinivå | lyser rødt |
| Batteri utladet | blinker rødt |

Hvis LED-lampen blinker rødt, åpnes ikke ventilen lenger. En ventil som er åpnet i henhold til en tidsplan, lukkes alltid igjen. Batteriindikatoren tilbakestilles når batteriene skiftes ut.

→ LED-lampen lyser rødt: Skift batterier umiddelbart (se kapittel «2.2 Sette inn batteriene», side 11).

| | |
|---|---|
| Ⓛw LED-lampe for aktiv vanning | |
| Aktiv vanning | hvitt i ti sek. |

## 3.3.2 Manuell vanning

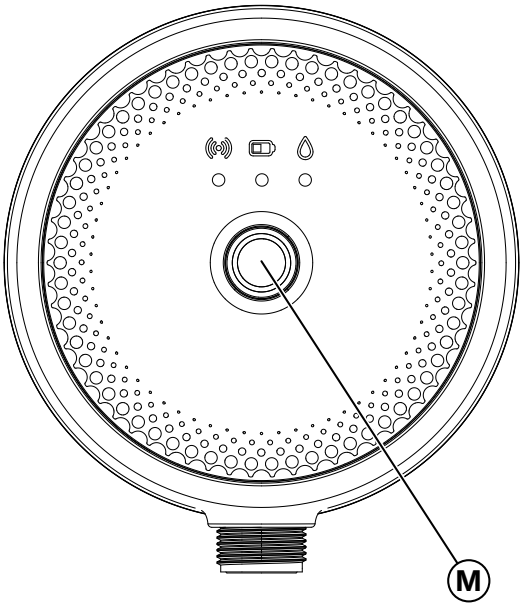


Du kan bruke **manuell knappen** Ⓜ til å starte eller stoppe vanningen manuelt når som helst – uavhengig av den angitte tidsplanen.

Hvis en ventil er åpen i henhold til planen, kan du lukke den manuelt før tiden har gått, uten å endre planen. Varigheten av manuell vanning kan angis individuelt i appen. Om ønskelig kan du også deaktivere knappen for manuell vanning for å unngå at den aktiveres ved et uhell.

Hvis vanningen i henhold til en tidsplan har blitt stoppet manuelt, kan ikke planlagt vanning fortsette.

Hvis du har åpnet ventilen manuelt og en programmert starttid for vanning sammenfaller med den manuelle vanningens varighet, overstyres den programmerte starttiden.

### Eksempel:

Ventilen åpnes manuelt kl. 9.00, og vanningsvarigheten for manuell vanning er 30 min.

En tidsplan som starter kl. 9.15, gjennomføres ikke i dette tilfellet.

### 3.3.3 Fabrikkinnstillinger

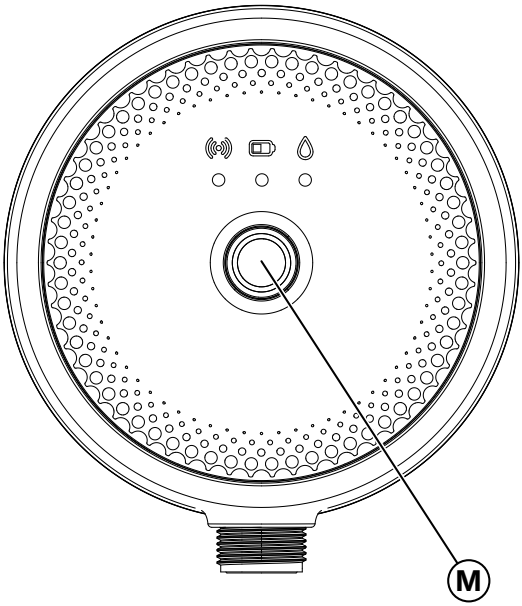


→ Trykk på **manuell knappen** Ⓜ i 15 sekunder.
*Smart Vannkontroll tilbakestilles til fabrikkinnstillingene*.

# 4. Vedlikehold

## 4.1 Rengjøre filteret

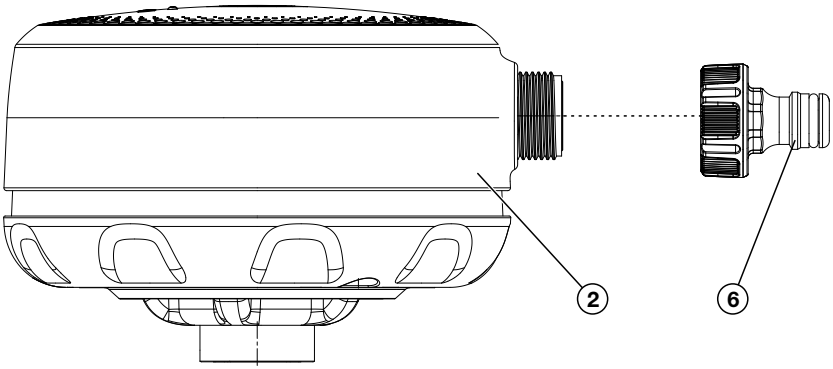


Filteret i Vannkontroll ② rengjøres ved å spyle mot strømnings-retningen.

1. Koble Vannkontroll ② fra vannstasjonen.
2. Bruk krankoblingen ⑥ for å koble en hageslange til vannuttaket på Vannkontroll ②.
3. Spyl Vannkontroll ② mot den normale strømningsretningen.
   *Dette rengjør filteret.*

## 4.2 Rengjøre Vannkontroll

Ikke bruk etsende eller skurende rengjøringsmidler.

→ Rengjør vannkontrollen med en fuktig klut (ikke bruk løsemidler).

# 5. Oppbevaring

Vannkontroll tåler ikke frost (under 4 °C) og må oppbevares utilgjengelig for barn.

## Slik oppbevarer du produktet:

1. Ta ut batteriene (se «2.2 Sette inn batteriene», side 11).
   *Dette forhindrer skade forårsaket av batterilekkasje.*
2. Oppbevar Vannkontroll på et tørt, frostfritt sted.

# 6. Feilsøking

Hvis du opplever feil, kan du finne svar på noen vanlige spørsmål på denne lenken: www.gardena.com

| Problem | Mulig årsak | Løsning |
|---|---|---|
| **Ingen LED-informa-sjon** | Batteriene er satt inn feil. | → Sjekk polariteten (+/–). |
| | Batteriene er helt utladet. | → Sett inn nye (alkaliske) batterier. |
| **Det er ikke mulig å starte manuell vanning ved å trykke på manuell knappen** | Vannkontroll i inaktiv modus. | → Trykk to ganger på manuell knappen (én gang for aktive-ring, og én gang for manuell vanning). |
| | Batteriene er utladet (LED-indikatorlampen for batteriet lyser rødt). | → Sett inn nye (alkaliske) batterier. |
| | Det er ikke vann i Pipeli-ne-systemet. | → La vann strømme inn i systemet, f. eks. ved å åpne kranen. |
| **Vanningsprogrammet gjennomføres ikke (ingen vanning)** | Ventil ble tidligere åpnet manuelt. | → Unngå eventuell pro-gramoverlapping. |
| | Det er ikke vann i Pipeli-ne-systemet. | → La vann strømme inn i systemet, f. eks. ved å åpne kranen. |
| | Batteriene er utladet (LED-indikatorlampen for batteriet lyser rødt). | → Sett inn nye (alkaliske) batterier. |
| | Når du bruker jordfuk-tighetssensoren: smart-sensoren rapporterer fuktighet. | → Vanningsprogrammet fortsetter så snart vannivået faller under den angitte grensen. |

| Problem | Mulig årsak | Løsning |
|---|---|---|
| **Vannkontrollen lukkes ikke** | Minste tilførselsmengde under 20 l/t. | → Koble til flere dryppholder. |
| | Trykket er ikke minst 0,8 bar. | → Sørg for å ha et minstetrykk på 0,8 bar. |
| | Ventilen er skitten. | → Skyll den mot strømningsretningen. |
| **Vanningskontroll kan ikke kobles til smart-appen** | Produktet ble tidligere brukt via Bluetooth®. | → Tilbakestill produktet til fabrikkinnstillingene (hold inne manuell-knappen i 15 sekunder). |

**MERK:**

For andre feil, vennligst kontakt en serviceavdeling for GARDENA. Reparasjoner skal bare utføres av GARDENA-serviceavdelinger eller spesialforhandlere som er godkjent av GARDENA.

# 7. Tekniske data

| | Art.nr. 19050 |
|---|---|
| **Antall ventiler** | 1 |
| **Driftstemperaturområde (utendørs)** | 5 – 50 °C |
| **Arbeidstrykk, min./maks.** | 0,8 / 10 bar |
| **GARDENA Pipeline-system** | 2 – 6 bar |
| **Strømningsmedium** | Klart ferskvann |
| **Maks. medietemperatur** | 40 °C |
| **Nødvendige batterier** | tre alkaliske batterier av typen LR6 (AA) Mignon |
| **Batterilevetid** | én sesong |

**Intern SRD (radioantenner med kort rekkevidde):**

| | GARDENA Bluetooth®-App | GARDENA smart-App |
|---|---|---|
| **Frekvensområde** | 2,402 – 2,480 GHz | 863 – 870 MHz |
| **Maksimal effekt** | 10 mW | 25 mW |
| **Fri radiorekkevidde (ca.)** | 10 m | 100 m |

# 8. Tilbehør/Reservedeler

| | | |
|---|---|---|
| **GARDENA Gateway** | For bruk av smartfunksjonene i Vannkontroll. | **Art.nr. 19005** |
| **GARDENA-Sensor** | For måling av jordfuktighet i forbindelse med automatisk vanning. | **Art.nr. 19040** |

# 9. Service/Garanti

## 9.1 Service

Du finner oppdatert kontaktinformasjon for serviceavdelingen vår på nett:

www.gardena.com/contact

## 9.2 Garanti

Produsentens garanti er underlagt garantibetingelsene som er tilgjengelige på

www.gardena.com/warranty

# 10. Kassering

## 10.1 Kassering av produktet

Symbolet indikerer at produktet ikke er husholdningsavfall. Lever produktet til gjenvinning ved hjelp av det lokale innsamlingssystemet for elektrisk og elektronisk utstyr.

Dette bidrar til riktig avfallshåndtering ved slutten av levetiden. Kontakt lokale myndigheter, tjenester for husholdningsavfall, GARDENA-serviceforhandleren eller utsalgsstedet for informasjon. Feil avhending kan ha en potensiell negativ effekt på miljøet og menneskers helse på grunn av farlige stoffer.

## 10.2 Kassering av batterier

Batteriene må ikke kasseres som vanlig husholdningsavfall.
De må kasseres i samsvar med lokale miljøforskrifter.

1. Fjern batteriene fra produktet.
2. Hold batterier unna barn.
3. Sett tape over batterikontaktene, slik at de ikke kortsluttes.
4. Batteriene må bare kasseres når de er utladet.
5. Kasser eller resirkuler batteriene i samsvar med gjeldende lokale miljøforskrifter.

# 11. Vedlegg

## 11.1 Tildeling av varemerker

Apple og Apple-logoen er varemerker for Apple Inc., som er registrert i USA og andre land. App Store er et servicemerke for Apple Inc., som er registrert i USA og andre land.

Google- og Google Play-logoen er varemerker for Google LLC.

Andre varemerker og varenavn tilhører sine respektive eiere.

## 11.2 EF-samsvarserklæring

GARDENA Manufacturing GmbH erklærer herved at radioutstyrstypen (art. 19050) er i samsvar med direktiv 2014/53/EU.

Den fullstendige EC-samsvarserklæringen er tilgjengelig på følgende Internett-adresse:

http://www.gardena.com

**Deutschland / Germany**
GARDENA Manufacturing GmbH
Central Service
Hans-Lorenser-Straße 40
D-89079 Ulm
Produktfragen:
(+49) 731 490-123
Reparaturen:
(+49) 731 490-290
www.gardena.com/de/kontakt

**Albania**
KRAFT SHPK
Autostrada Tirane-Durres
Km 7
1051 Tirane
Phone: (+355) 69 877 7821
info@kraft.al

**Argentina**
ROBERTO C. RUMBO S.R.L.
Predio Norlog
Lote 7
Benavidez. ZC: 1621
Buenos Aires
Phone: (+54) 11 5263-7862
ventas@rumbosrl.com.ar

**Armenia**
AES Systems LLC
Marshal Babajanyan Avenue 56/2
0022 Yerevan
Phone: (+374) 60 651 651
masisohanyan@icloud.com

**Australia**
Husqvarna Australia Pty. Ltd.
Locked Bag 5
Central Coast BC
NSW 2252
Phone: (+ 61) (0) 2 4352 7400
customer.service@husqvarna.com.au

**Austria / Österreich**
Husqvarna Austria GmbH
Industriezeile 36
4010 Linz
Tel.: (+43) 732 77 01 01-485
www.gardena.com/at/service/beratung/kontakt/

**Azerbaijan**
Progres Xüsusi Firması
Aliyar Aliyev 212, Baku, Azerbaijan
Sales: +994 70 326 07 14
Aftersales: +994 77 326 07 14
www.progress-garden.az
info@progress-garden.az

**Bahrain**
M.H. Al-Mahroos
BUILDING 208, BLOCK 356,
ROAD 328
Salhiya
Phone: +973 1740 8090
almahroos@almahroos.com

**Belarus / Беларусь**
ООО «Мастер Гарден»
220118, г. Минск,
улица Шаранговича, дом 7а
Тел. (+375) 17 257 00 33
mg@mastergarden.by

**Belgium**
Husqvarna Belgium nv
Gardena Division
Leuvensesteenweg 542
Planet II E
1930 Zaventem
België

**Bosnia / Herzegovina**
Silk Trade d.o.o.
Poslovna Zona Vila Br. 20
Phone: (+387) 61 165 593
info@silktrade.com.ba

**Brazil**
Nordtech Maquinas e Motores Ltd.
Avenida Juscelino Kubitschek
de Oliveira Curitiba
3003 Brazil
Phone: (+55) 41 3595-9600
contato@nordtech.com.br
www.nordtech.com.br

**Bulgaria**
AGROLAND България АД
бул. 8 Декември, № 13
Офис 5
1700 Студентски град
София
Тел.: (+359) 24 66 6910
info@agroland.eu

**Canada / USA**
GARDENA Canada Ltd.
125 Edgeware Road
Unit 15 A
Brampton L6Y 0P5
ON, Canada
Phone: (+1) 905 792 93 30
gardena.customerservice@husqvarnagroup.com

**Chile**
REPRESENTACIONES JCE S.A.
AV. DEL VALLE NORTE 857 PISO 4
HUECHURABA, SANTIAGO, CHILE
Phone: (+ 56) 2 2414 2600
contacto@jce.cl

**China**
办公室地址：
上海市长宁区金钟路788号荟聚办公楼D栋7楼03-05单元

Office Add:
Unit3-5, 7F, Livat Tower D, No.788,
Jin Zhong Rd., Chang Ning Dist.,
Shanghai, PRC 200335

**Colombia**
Equipos de Toyama Colombia SAS
Cra. 68 D No 25 B 86 Of. 618
Edificio Torre Central
Bogota
Phone: +57 (1) 703 95 20 /
+57 (1) 703 95 22
servicioalcliente@toyama.com.co
www.toyama.com.co

**Costa Rica**
Exim CIA Costa Rica
Calle 25A, B°. Montealegre
Zapote
San José
Costa Rica
Phone: (+506) 2221-5654 / (+506) 2221-5659
eximcostarica@gmail.com

**Croatia**
Husqvarna Austria GmbH
Industriezeile 36
4010 Linz
Phone: (+43) 732 77 01 01-485
service.gardena@husqvarnagroup.com

**Cyprus**
Pantelis Papadopoulos S.A.
92 Athinon Avenue
Athens
10442 Greece
Phone: (+30) 21 0519 3100
infocy@papadopoulos.com.gr

**Czech Republic**
Gardena
Service Center Vrbno
c/o Husqvarna
Manufacturing CZ s.r.o.
Jesenická 146
79326 Vrbno pod Pradedem
Phone: 800 100 425
servis@gardena.cz

**Denmark**
GARDENA DANMARK
Lejrvej 19, st.
3500 Værløse
Tlf.: (+45) 70 26 47 70
gardenadk@husqvarnagroup.com
www.gardena.com/dk

**Dominican Republic**
BOSQUESA, S.R.L
Carretera Santiago Licey
Km. 5 ½
Esquina Copal II.
Santiago De Los Caballeros
51000 Dominican Republic
Phone: (+1) 809-562-0476
contacto@bosquesa.com.do

**Egypt**
Universal Agencies Co
26, Abdel Hamid Lotfy St.
Giza
Phone: (+20) 3 761 57 57

**Estonia**
Husqvarna Eesti OÜ
Valdeku 132
EE-11216 Tallinn
info@gardena.ee

**Finland**
Oy Husqvarna Ab
Juurakkotie 5 B 2
01510 Vantaa
www.gardena.fi

**France**
Husqvarna France
9/11 Allée des pierres mayettes
92635 Gennevilliers Cedex
France
http://www.gardena.com/fr
N° AZUR: 0 810 00 78 23
(Prix d'un appel local)

**Georgia**
Transporter LLC
#70, Beliashvili street
0159 Tbilisi, Georgia
Number: (+995) 322 14 71 71
info@transporter.com.ge
www.transporter.com.ge

**Service Address and Importer to Great Britain**
Husqvarna UK Ltd
Preston Road
Aycliffe Industrial Park
Newton Aycliffe
County Durham
DL5 6UP
Phone: (+44) (0) 344 844 4558
info.gardena@husqvarna.co.uk

**Greece**
Π.ΠΑΠΑΔΟΠΟΥΛΟΣ ΑΕΒΕ
Λεωφ. Αθηνών 92
Αθήνα
Τ.Κ.104 42
Ελλάδα
Τηλ. (+30) 210 5193 100
info@papadopoulos.com.gr

**Hong Kong**
Tung Tai Company
151-153 Hoi Bun Road
Kwun Tong, Kowloon
Hong Kong
Phone: (+852) 3583 1662
admin@tungtaico.com

**Hungary**
Husqvarna Magyarország Kft.
Ezred u. 1 – 3
1044 Budapest
Phone: (+36) 1 251-4161
vevoszolgalat.husqvarna@husqvarnagroup.com

**Iceland**
BYKO ehf.
Skemmuvegi 2a
200 Kópavogur
Phone: (+354) 515 4000
byko@byko.is

MHG Verslun ehf
Víkurhvarf 8
203 Kópavogur
Phone: (+354) 544 4656

**India**
B K RAMAN AND CO
Plot No. 185, Industrial Area,
Phase-2, Ram Darbar
Chandigarh
160002 India
Phone: (+91) 98140 06530
raman@jaganhardware.com

**Iraq**
Alshiemal Alakhdar Company
Al-Faysalieah, Near Estate Bank
Mosul
Phone: (+964) 78 18 18 46 75

**Ireland**
Liffey Distributors Ltd.
309 NW Business Park, Ballycoolen
15 Dublin
Phone: (+353) 1 824 2600
info@liffeyd.com

**Israel**
HAGARIN LTD.
2 Nahal Harif St.
8122201 Yavne
internet@hagarin.co.il
Phone: (+972) 8-932-0400

**Italy**
Husqvarna Italia S.p.A.
Centro Direzionale Planum
Via del Lavoro 2, Scala B
22036 ERBA (CO)
Phone: (+39) (0) 31 4147700
assistenza.italia@it.husqvarna.com

**Japan**
Husqvarna Zenoah Co. Ltd. Japan
1-9 Minamidai, Kawagoe
350-1165 Saitama
Japan
gardena-jp@husqvarnagroup.com

**Kazakhstan**
ТОО "Ламэд"
*Russian*
Адрес: Казахстан, г. Алматы,
ул. Тажибаевой, 155/1
Тел.: (+7) (727) 355 64 00 /
(+7) (700) 355 64 00
lamed@lamed.kz

*Kazakh*
Мекен-жайы: Қазақстан,
Алматы қ.,
көш. Тәжібаевой, 155/1
Тел.: (+7) (727) 355 64 00 /
(+7) (700) 355 64 00
lamed@lamed.kz

**Kuwait**
Palms Agro Production Co
Al Rai- Fourth Ring Road – Block 56.
P.O Box: 1976 Safat
13020 Al-Rai
Phone: (+965) 24 73 07 45
info@palms-kw.com

**Kyrgyzstan**
ООsО Alye Maki
Av. Moladaya Guardia 83
720014 Bishkek
Phone: (+996) 312 322115

**Latvia**
Husqvarna Latvija SIA
Ulbrokas 19A
LV-1021 Rīga
info@gardena.lv

**Lebanon**
Technomec
Safra Highway (Beirut – Tripoli) Center
622 Mezher Bldg.
P.O.Box 215
Jounieh
Phone: (+961) 9 853527 /
(+961) 3 855481
tecnomec@idm.net.lb

**Lithuania**
UAB Husqvarna Lietuva
Ateities pl. 77C
LT-52104 Kaunas
info@gardena.lt

**Luxembourg**
Magasins Jules Neuberg
39, rue Jacques Stas
Luxembourg-Gasperich 2549
Case Postale No. 12
Luxembourg 2010
Phone: (+352) 40 14 01
api@neuberg.lu

**Malaysia**
Glomedic International Sdn Bhd
Jalan Ruang No. 30
Shah Alam, Selangor
40150 Malaysia
Phone: (+60) 3-7734 7997
oase@glomedic.com.my

**Malta**
I.V. Portelli & Sons Ltd.
85, 86, Triq San Pawl
Rabat - RBT 1240
Phone: (+356) 2145 4289

**Mauritius**
Espace Maison Ltée
La City Trianon, St Jean
Quatre Bornes
Phone: (+230) 460 85 85
digital@espacemaison.mu

**Mexico**
AFOSA
Av. Lopez Mateos Sur # 5019
Col. La Calma 45070
Zapopan, Jalisco, Mexico
Phone: (+52) 33 3818-3434
isolis@afosa.com.mx

**Moldova**
Convel SRL
Republica Moldova,
mun. Chisinau,
sos. Muncesti 284
Phone: (+373) 22 857 126
www.convel.md

**Mongolia**
Soyolj Gardening Shop
Narnii Rd
Ulaanbaatar
14230 Mongolia
Phone: +976 7777 5080
soyolj@magicnet.mn

**Morocco**
Proekip
64 Rue de la Participation
Casablanca-Roches Noires
20303 Morocco
Phone: (+212) 661342107
hicham.hafani@proekip.ma

**Netherlands**
Husqvarna Nederland B.V.
GARDENA Division
Postbus 50131
1305 AC ALMERE
Phone: (+31) 36 521 00 10
info@gardena.nl

**Neth. Antilles**
Jonka Enterprises N.V.
Sta. Rosa Weg 196
P.O. Box 8200
Curaçao
Phone: (+599) 9 767 66 55
info@jonka.com

**New Zealand**
Husqvarna New Zealand Ltd.
PO Box 76-437
Manukau City 2241
Phone: (+64) (0) 9 9202410
support.nz@husqvarna.co.nz

**North Macedonia**
Sinpeks d.o.o.
Ul. Kravarski Pat Bb
7000 Bitola
Phone: (+389) 47 20 85 00
sinpeks@mt.net.mk

**Norway**
Husqvarna Norge AS
Gardena Division
Trøskenveien 36
1708 Sarpsborg
info@gardena.no

**Northern Cyprus**
Mediterranean Home & Garden
No 150 Alsancak, Karaoğlanoğlu
Caddesi Girne
Phone: (+90) 392 821 33 80
info@medgardener.com

**Oman**
General Development Services
PO 1475, PC - 111
Seeb
111 Oman
Phone: 96824582816
gdsoman@gdsoman.com

**Paraguay**
Agrofield SRL
AV. CHOFERES DEL CHACO
1449 C/25 DE MAYO
Asunción
Phone: (+595) 21 608 656
consultas@agrofield.com.py

**Peru**
Sierras y Herramientas Forestal SAC
Av. Las Gaviotas 833, Chorrillos
Lima
Phone: (+51) 1 2 52 02 52
supervisorventas1@siersac.com
www.siersac.com

**Philippines**
Royal Dragon Traders Inc
10 Linaw Street, Barangay
Saint Peter Quezon City
1114 Philippines
Phone: (+63) 2 7426893
aida.fernandez@rdti.com.ph

**Poland**
Gardena Service Center Vrbno
c/o Husqvarna Manufacturing CZ
s.r.o. Jesenická 146
79326 Vrbno pod Pradedem
Czech Republic
Phone: (22) 336 78 90
serwis@gardena.pl

**Portugal**
Husqvarna Portugal, SA
Lagoa - Albarraque
2635 - 595 Rio de Mouro
Phone: (+351) 21 922 85 30
Fax: (+351) 21 922 85 36
info@gardena.pt

**Romania**
Madex International Srl
Soseaua Odaii 117 - 123,
RO 013603 Bucureşti, S1
Phone: (+40) 21 352 7603
madex@ines.ro

**Russia / Россия**
ООО „Хускварна"
141400, Московская обл.,
г. Химки,
улица Ленинградская,
владение 39, стр.6
Бизнес Центр
„Химки Бизнес Парк",
помещение ОВ02_04
http://www.gardena.ru

**Saudi Arabia**
SACO
Takhassusi Main Road P.O. Box:
86387 Riyadh 12863
40011 Saudi Arabia
Phone: (966) 11 482 8877
webmaster@saco-ksa.com

Al Futtaim Pioneer Trading
5147 Al Farooq Dist.
Riyadh 7991
Phone: (+971) 4 206 6700
Owais.Khan@alfuttaim.com

**Serbia**
Domel d.o.o.
Slobodana Đurića 21
11000 Belgrade
Phone: (+381) 11 409 57 12
office@domel.rs

**Singapore**
Hy-Ray PRIVATE LIMITED
40 Jalan Pemimpin
#02-08 Tat Ann Building
Singapore 577185
Phone: (+65) 6253 2277
info@hyray.com.sg

**Slovak Republic**
Gardena
Service Center Vrbno
c/o Husqvarna
Manufacturing CZ s.r.o.
Jesenická 146
79326 Vrbno pod Pradedem
Phone: 0800 154044
servis@gardena.sk

**Slovenia**
Husqvarna Austria GmbH
Industriezeile 36
4010 Linz
Phone: (+43) 732 77 01 01-485
service.gardena@husqvarnagroup.com

**South Africa**
Husqvarna South Africa (Pty) Ltd
Lifestyle Business Park –
Ground Floor Block A Cnr
Beyers Naude Drive and Ysterhout
Road Randpark Ridge, Randburg
Phone: (+27) 10 015 5750
service@gardena.co.za

**South Korea**
Kyung Jin Trading Co., Ltd
8F Haengbok Building, 210,
Gangnam-Daero 137-891 Seoul
Phone: (+82) 2 574 6300
kjh@kjh.co.kr

**Spain**
Husqvarna España S.A.
Calle de Rivas nº 10
28052 Madrid
Phone: (+34) 91 708 05 00
atencioncliente@gardena.es

**Sri Lanka**
Hunter & Company Ltd.
130 Front Street
Colombo
Phone: 94-11 232 81 71
hunters@eureka.lk

**Suriname**
Deto Handelmaatschappij N.V.
Kernkampweg 72-74
P.O. Box: 12782
Paramaribo
Suriname
Phone: (+597) 43 80 50
info@deto.sr

**Sweden**
Husqvarna AB /
GARDENA Sverige
Drottninggatan 2
561 82 Huskvarna
Sverige
Phone: (+46) (0) 36-14 60 02
service@gardena.se

**Switzerland / Schweiz**
Husqvarna Schweiz AG
Consumer Products
Industriestrasse 10
5506 Mägenwil
Phone: (+ 41) (0) 62 887 37 90
info@gardena.ch

**Taiwan**
Hong Ying Trading Co., Ltd.
No. 46 Wu-Kun-Wu Road
New Taipei City
Phone: (+886) (02) 2298 1486
salesgd1@7friends.com.tw

**Tajikistan**
ARIERS JV LLC
39, Ayni Street, 734024
Dushanbe, Tajikistan

**Thailand**
Spica Co. Ltd
243/2 Onnuch Rd., Prawat
Bangkok
10250 Thailand
Phone: (+66) (0)2721 7373
surapong@spica-siam.com

**Tunisia**
Société du matériel agricole et maritime
Nouveau port de peche de Sfax Bp 33
Sfax 3065
Phone: (+216) 98 419047/
(+216) 74 497614
commercial@smamtunisia.com

**Türkiye**
Dost Bahçe
Yunus Mah. Adil Sk. No:3
Kartal
Istanbul
34873 Türkiye
Phone: (+90) 216 389 39 39

**Turkmenistan**
I.E. Orazmuhammedov Nurmuhammet
80 Ataturk, BERKARAR Shopping
Center,
Ground floor, A77b,
Ashgabat 744000
TURKMENISTAN
Phone: (+993) 12 468859
Mob: (+993) 62 222887
info@jayhyzmat.com /
bekgiyev@jayhyzmat.com
www.jayhyzmat.com

**UAE**
Al-Futtaim ACE Company
L.L.C Building, Al Rebat Street
Festival City, Dubai
7880 UAE
Phone: (+971) 4 206 6700
ace@alfuttaim.ae

**Ukraine / Україна**
АТ «Альцест»
вул Петропавлівська 4
08130, Київська обл.
Києво-Святошинський р-н. с.
Петропавлівська Борщагівка Україна
Тел.: (+38) 0 800 503 000

**Uruguay**
FELI SA
Entre Rios 1083
11800 Montevideo
Phone: (+598) 22 03 18 44
info@felisa.com.uy

**Uzbekistan**
AGROHOUSE MChJ
O'zbekiston, 111112
Toshkent viloyati
Toshkent tumani
Hasanboy QFY, THAY yoqasida
Phone: (+998)-93-5414141 /
(+998)-71-2096868
info@agro.house
www.agro.house

**Vietnam**
Vision Joint Stock Company
BT1-17, Khu biet thu –
Khu Đoan ngoai giao Nguyen Xuan
Khoat
Xuan Đinh, Bac Tu Liem
Hanoi, Vietnam
Phone: (+8424)-38462833/34
quynhnm@visionjsc.com.vn

**Zimbabwe**
Cutting Edge
159 Citroen Rd, Msasa
Harare
Phone: (+263) 8677 008685
sales@cuttingedge.co.zw

19050-20.962.03/0926
© GARDENA Manufacturing GmbH
D-89079 Ulm
https://www.gardena.com